CATALOGUS 24/25

allpa
marine equipment

2024 | 2025

member of the MMG mercator marine group

OVER DE MERCATOR MARINE GROUP

In 2023 is de naam 'Mercator Marine Group' officieel gelanceerd. In 2021 werd Allpa Marine Equipment uit Nederland en Duitsland geacquireerd, wat volgde door de overname in 2022 van Combi Noord en in 2023 van Technautic en Technik Fürs Boot. De vijf groothandels voorzien bedrijven in de watersport van technisch-nautische producten via een online catalogus/webshop.

WWW.MERCATORMARINEGROUP.NL

Allpa, opgericht in 1971, is een vooraanstaande Europese watersporthandel die zich aanvankelijk richtte op de verkoop van zeiljachten. De daarnaast lopende verkoop van onderdelen zorgde voor een, toen nog niet herkend, synergie-effect. De buitengewone ontwikkeling van deze activiteit zorgde ervoor dat de jachtenverkoop beëindigd werd en dat allpa zich volledig kon concentreren op de marketing van onderdelen en accessoires. Service en competent advies vormen de basis van het 'Point of Competence' in Nijmegen.

Allpa bestaat uit Allpa BV in Nederland en Allpa GmbH Technik fürs Boot in Duitsland.

WWW.ALLPA.NL

Technautic richt zich volledig op de watersport- en hengelsport-markt. Een zeer ruim assortiment vult het enorme magazijn: van zeer technische accessoires tot stilistische producten die het leven op een boot veraangenamen.

Technautic informeert, levert, ondersteunt en heeft een hoge graad van service.

WWW.TECHNAUTIC.NL

Combi Noord is een technische groothandel met een snelgroeiend klantenbestand door heel Nederland die bekend staat om het leveren van een efficiënt leveringsprogramma, gedegen technisch advies en up-to-date productkennis.

Combi Noord Industrial & Recreational Equipment is in de afgelopen twintig jaar uitgegroeid tot een belangrijke partner voor de jachtbouw, automotive, carrosseriebouw en solar industrie en levert meerdere toonaangevende merken waaronder Victron, Quick, Xylem, Fischer Panda, Nanni en Michigan.

WWW.COMBINOORD.NL

Douglas Marine

Pagina:
233, 238 en 317

Stuurwiel CustomTouch

Pagina: 64

COMBI
E-PROPULSION SYSTEMS

Elektrisch varen

Pagina: 554-563

Hydradrive®

Homokinetische aandrijving

Pagina: 590-593

POWERLOCK Buitenboordmotorslot

Pagina: 121

rebelcell

Pagina: 369-399

NEW PRODUCTS allpa

Vanaf heden hebben we onze prijslijst digitaal!

Scan hier de QR-code om de prijslijst te downloaden.

MARINE EQUIPMENT

INHOUDSOPGAVE

A

allpa® = Antal Winches & Deck equipment 652-687
allpa® = CAN Brandstof- en drinkwatertanks 102-104, 490-492, 627
allpa® = CAN Gasovens, gaskomforen en spoelbakken 441-453
allpa® = Centa Flexibele koppelingen 586-589
allpa® = Combi E-Propulsion Systems 554-563
allpa® = Dolphin Acculaders en accuscheider 402-407
allpa® = Dometic Optimus Elektro/hydraulische besturing 036-040
allpa® = Dometic/SeaStar Elektronische besturing 041-044
allpa® = Dometic/SeaStar Jack Plates 122-125
allpa® = Dometic Solutions Steerings & Controls 013-057, 065-075
allpa® = Dometic/SeaStar Trim Tab Systemen 088-093
allpa® = Douglas Marine 233, 238, 317
allpa® = Echomax Radarreflectoren 246-247
allpa® = Goïot Luiken 646-650
allpa® = Hella Marine 378-380, 389-391
allpa® = Hertz Marine Radio 357
allpa® = Hurley Marine Tender Davits 321-327
allpa® = Hydradrive Homokinetische aandrijvingen 590-593
allpa® = Hyundai Seasall Scheepsmotoren 550-553
allpa® = Johnson Pompen 474-477, 496-497, 499, 502-503, 505-511, 514-517
allpa® = Johnson Toiletten 467-474
allpa® = Kenyon Kookplaten & Grills 454-457
allpa® = LodeStar opblaasboten 172-173
allpa® = Lofrans Ankerlieren 217-229
allpa® = Navalloy Anodes (Performance Metals) 126-129
allpa® = Paguro Generatoren 420-423
allpa® = Polar Star Demperplaten 578-579
allpa® = PSS Axiaal afdichtingen voor schroefas 604
allpa® = Racor-Brandstoffilters 620-623
allpa® = Radice Roerarmen en hennegatskokers 058
allpa® = Radice Roeren en Scheepsschroeven 059, 610-615, 617
allpa® = Rebelcell Li-Ion Accu's, laders, regelaar 369-399
allpa® = Ritchie Kompassen 260-268
allpa® = Selva Buitenboordmotoren 174-181
allpa® = Sierra Olie, Fuel Line, Switches 101, 110-111, 343, 347, 350-351
allpa® = Smartplug Walaanslutingen 417
allpa® = Solé Diesel Generatoren 424-427
allpa® = Solé Diesel Scheepsmotoren 526-549
allpa® = Springfield Bootsstoelen 146-159
allpa® = T-brite Reinigingsproducten 186-188
allpa® = Technodrive Keerkoppelingen 565-577, 580-584
allpa® = Veethree Instruments 328-334
allpa® = Vitrifrigo Airconditioning en koelkasten 428-431
allpa® = Xantrex Acculaders en omvormer 408-411
allpa® = X-Force Boegschroeven 084-087
Aanbouwflenzen keerkoppelingen 581-583
Aansluitbouten, geïsoleerd 345
Aansluitdelen controlekabels 075
Aansluitdelen hydraulische besturing 055, 057
Aansluitdelen keerkoppelingen 581-583
Aansluitdelen mechanische besturing 023-024
Aansluitfittings SeaStar hydrauliek 055, 057
Aardestrip SeaStar Outboardcilinders 056
Accubakken 117
Accubewakingsinstrumenten 332-333, 400-401, 405, 413-414
Accukabels 395
Accukeuzeschakelaars (ook dubbelpolig) 342-343, 405, 413
Acculaders 402-404, 406-409
Accumonitors 400-401
Accupoolklemmen 395
Accu's 394-399
Accuschakelaars 342-343, 405, 413
Accuscheiders 405, 413-414
Achterstagspanners 651
Achteruitkijkspiegel 184
Active-X Radarreflector 246
Afdekdop ontluchtingsnippel alle SeaStar cilinders 056
Afgedekte scharnieren 286
Afsluiters 479, 483, 490, 634
Afstandbedieningen 069-074, 076-083
Afvalwater-verzamelpunt (bilge) 507
Afvoeren voor spoelbakken 460
Afvoerpluggen 168, 198-199
Afzuigventilatoren 307-308
Airco's 428-431
Akoestische Materialen 642
Alarm bilgewater 503
Allcord touw 236-237, 239-242
All-in-one schakelkasten 404
allpa hydraulische stuursystemen 026-040, 045-057
Aluminium Anodes 126-135
Aluminium Schroefaskoker 600, 602
Aluminium schroeven 615
Ampèremeter 328-330, 332-333
Ankerbal, ankerkegel 202, 235, 248
Ankerboeien 212
Ankerketting 232
Ankerketting RVS 232
Ankerkettingverbinders 232
Ankerkettingverdeler Chain Boy Douglas Marine 238
Ankerkettingwartel Profeesioneel Douglas Marine 233
Ankerlantaarns 383-385, 387-390
Ankerlier accessoires 225-229

INHOUDSOPGAVE

Ankerlieren 216-224
Ankerlijnen 232, 237, 239-240
Ankerloodlijn 232, 237
Ankerrollen 234
Ankers 230-231
Ankers en toebehoren 230-236
Anodes 126-135
Anodes outboards en S-drives 126-133
Anodes voor schroefassen 129, 134-135, 598, 618
Antal Winches & Deck equipment 652-687
Antares reddingsvesten 252
Antenne voor radio 357
Antennevoeten 356
Anti-Schuim brandstofoverloop 103, 626
Anti-vibratiekit gas & schakelkabels 075
Assen 598, 618
Assystemen 600-602
Automatische reddingsvesten 251-253
Autopilot-pomp 034
Axiaal-schroefas-afdichtingen 604-605

B

Babyreddingsvest 249
Bakkistsluitingen 283
Bakplaten, elektrisch 448, 452, 455
Ballastpomp 491
Balljoints voor SeaStar cilinders 056
Barbecue, elektrisch 454, 456
Battery Guard 400-401, 405, 413-414
Battery Watches 400-401
BayStar Outboard stuursystemen 026-027
Bekerhouders 271
Bellows 133
Beluchters koelsysteem 636-637
Beluchters voor toilet 474-476
Beluchtingsnippels 106, 476, 481
Benzinetanks 102-104, 627
Beschermplaten 115
Bevestigingsplaten 115
Bewegingsschakelaar 377
Bewegingsschakelaar / LED lamp 377
Bierstrekker 695
Bijboten 172-173
Bilgepompen 502-505, 509, 512-513
Bilgepomphaakstok 185
Bimini tops 160-165
Binnenlagers 603-606
Blikjeshouder 271
Blokken 664-674, 676-677, 688-690, 694
Blokken OPF 670-673
Blokken RVS 666-667, 674, 676, 694
Blokken speciaal 676-677
Blowers 307-308, 639-640
Blusdeken 270
Blusopening 270
Boegbeschermplaat 235
Boegfenders 212
Boegladder 313
Boegrollen 182-183, 234
Boegschroeven 084-087
Boilers 492-495
Bok voor buitenboordmotor 118
Bolders 272-275
Boordenknopen 585
Boordnetschakelkasten 404
Bootshaken 184-185
Bootsmanstoeltjes 194
Bootsstoelen 146-155
Borgringen RVS 209
Borstbouten RVS 209
Boten 172-173
Brandblussers 270
Branddeken 270
Brandstofafsluiters elektrisch 104, 626
Brandstoffilter/waterafscheiders 109-110, 620-621, 625
Brandstoffilters 109-110, 620-621, 625
Brandstofniveau meters 107, 328-330, 332-334
Brandstofoverloop 103, 626
Brandstofslang 112, 484, 626
Brandstofstekkers 110-111
Brandstoftanks 102-104, 627
Brandstoftanks kunststof 102-104, 627
Brandstoftanks RVS 104, 627
Bravo elektrische luchtpomp 166-167
Bretonse plotter 269
Bronzen scheepsroeren 610-614, 617
Bronzen scheepsschroeven 610-614, 617
Buiskapfittings 280-282
Buitenboordmotoren 175-180
Buitenboordmotorhoezen 116
Buitenboordmotorslot 120-121
Buitenboordmotorstoelen 119, 122-125
Buitenboordmotortanks 102-103
Buitenboordmotortoebehoren 100-121
Buitenlagers 607
Buitenlagers voor schroefas 607

C

Camcleats 664, 666, 670, 672, 674, 688-693
Capstan 216, 220
Carbonfilters 475-476, 627
Carterpomp 642
CEE stekker 416-419
Centa Flexibele koppelingen 586-589
Circulatiepompen 513
Claxons 243-245
Combi E-Propulsion Systems 554-563
Commonrail dieselmotoren 551-553
Compac-T stuursysteem 013
Contactsloten 350
Controlkabels 066-068
Controls elektronisch 076-083
Controls mechanisch 066-074
Conversiekit scheepstoilet 474
Corrosiestoppers 414
Curry klemmen 664, 666, 670, 672, 674, 688-693

D

Dashboard verloopkits voor SeaStar Stuurpompen 054
Davits 318
Decoratieverlichting 374-376, 378
Dekbeslag 652-695
Dekblokken 665-667, 671, 673-674, 694
Deklieren 652-657
Dekogen, uitschroefbaar 671, 673
Dekschijnwerpers 387, 391-392
Deksels voor impellerpompen 522-523
Dekstoelen 146-153
Dekventilatoren 308-309, 640-641
Dekvuldoppen 105-106, 489, 628
Dekwaskit (bootshaak) 184
Dekwaskit voor pomp F4B-19 507
Dekwaspompen 496, 500, 512-513
Dekzeilen 171
Dekzeilsteun 171
Demperplaten 578-579, 581-583
Demperplaten Polar Star 578-579
Dempflex 642
Deurklink 291
Deursluitingen 200, 290-291
Dieptemeters 328, 332-333
Dieselgeneratorsets 420-427
Dieselmotoren 526-573
Dieselpompen 507, 512-513
Dieseltanks 102-104, 627
Dimmer 368, 373
Diode blokken 413
Dock lights 369, 380-381
Dockfenders 214
Dollen 170-200
Dolpot 200
Dometic/SeaStar E-Actuator 041-044
Dometic/SeaStar EPS 036-040
Dometic/SeaStar Outboard stuursystemen 013-021, 025-038, 041-046
Dometic/SeaStar Solutions Steerings & Controls 013-057, 065-075
Dometic/SeaStar trimtabs 088-093
Doorspoelklemmen 116
Douche-accessoires 464-466
Douche-afvoerset 508
Douchekast met mengkraan 464-466
Douches 464-466
Draadklemmen 205
Draadloze afstandbediening 086, 225-228
Draadloze afstandsbedienung zoeklicht 393
Draagbare LED navigatieverlichting 387-388
Drankhouder 271
Driekleuren toplicht LED 389
Driewegkraan messing voor brandstoftanks 104
Driewegkranen 474-476, 479
Drinkwaterfilters 496, 501
Drinkwaterkranen 452, 461-466
Drinkwaterleidingsysteem 486-487
Drinkwaterpompen 496-501
Drinkwatersystemen beetje dubbelop 498-501
Drinkwatertankniveaumeters 335, 488
Drinkwatertanks kunststof 490-492
Dropfender 210
Drukknop kastdeur 291
Drukschakelaar voor dekwassystemen 506
Drukschakelaars met LED-verlichting 346
Druktanks 499
D-Sluitingen RVS 206
DS-Units (Dual Station) 068
Duivelsklauw Douglas Marine 238
Dyna blokken 677

E

Echomax radarreflectors 246-247
Eénhandel-controls 069-074, 076-083
Elastiek 242
Elastische schroefaskoppelingen 586-595
Electric shift kits 584

Elektrisch bediende afsluiters, brandstof 104
Elektrisch bediende afsluiters, water 474, 487
Elektrische instrumenten 328-334
Elektrische luchtpomp 166-167
Elektrische toiletten 467-474
Elektrische trailerlieren 183
Elektrische winches 656-657
Elektronische besturing EPS 036-040
Elektronische motorbediening 076-083
Elektronische radarreflector 246
Emmer 187, 189, 506
Energiemeter 400
Enterhaken 184-185
EPS Elektronische besturing 036-040
Expansietanks 499
Extreme Steering „Xtreme" (ook No Feedback) 021

F

Faecaliënpompen 474-476, 505, 508-509, 512-513
Faecaliëntanks 475-477
Fender relinghaken 214-215
Fenderhaken 214
Fenderhouders 215
Fenderlijn 236
Fenders 210-214
Fittingmateriaal 478-483, 634
Flessenhouder 271
Flexibele motorsteunen 596-597
Flexibele schroefaskoppelingen 586-595
Flexibele vuilwatertanks 477
Flexibele watertanks 490
Fonteintjes 447, 450, 452, 458-459
Fortress ankers 230

G

Gangways 319
Gaskomforen en ovens 442-450, 452
Gasstabilisator 460
Gasveren 278-279
Gas-Waterafscheider 632
Gebogen ankerkettingverbinder 233, 235
Gedraaide sluitingen RVS 206
Geluidsisolatie 642
Generatorsets 420-427
Genuarail 681
Genuasledes 682-684, 692
Genuasystemen 682-684, 692
Geurfilters 475-476, 627
Giekbinders 204
Glandpijp 602
Glijringafdichtingen voor schroefassen 604-605
Goïot Luiken 646-650
Gootstenen 447, 450, 452, 458-459
GPS snelheidsmeters 328-330
Grendels 283
Grijswater verzamelbox 507-508
Grijswater-afvoertank 507-508
Grijswater-verzamelpunt (bilge) 507
Grillplaat, elektrisch 448, 454, 456
Grills Kenyon 454, 456
Grootschootsystemen 668-669
Guardian ankers 230

H

Haakstokken 184-185
Hakselaarpomp 474-476, 508
Halogeen interieurverlichting 358
Handdouche 464-466
Handgrepen 277
Handlenspompen 195, 505-506
Handpomp olieafzuiging 101, 642
Handreling 277
Handrelingfittings 280-282
Handschijnwerpers 392-393
Handtoiletten 467
Hangsloten 120
Harpsleutel 205
Harpsluitingen 206
Heetwaterslang 485
Heklichten 382, 384, 386, 389-390
Hella APELO LED onderwater verlichting 380
Hella LED Light Bars 391
Hella Marine verlichting 378-380, 389-392
Helmstokverlengers 695
Hengelhouders 203
Hennegatskoker 058
Herlaadsets automatische reddingsvesten 254
Hertz Marine Radio 357
Hevelslang 200
High load blokken 676
Hoefboeien 255
Homokinetische aandrijvingen 590-593
Hondenreddingsvest 254
Hoofdschakelaars 342-343, 405, 413
Hoorns 243-245
Hoosvat 195

Houten zwemtrappen 311
Huiddoorvoer kunststof 481-483
Huiddoorvoer met terugslagklep, kunststof 199
Huiddoorvoer RVS 630
Huiddoorvoeren 478, 481-463
Hull lights 369, 380-381
Hurley Marine Tender Davits 321-327
Hydradrive Homokinetische aandrijvingen 590-593
Hydrauliekslang 054
Hydraulische olie SeaStar 056
Hydraulische stuurcilinders 026-053
Hydraulische stuursystemen 026-053
Hydrofoils 100
Hydrophoor 498-499
Hyundai Seasall Scheepsmotoren 550-553

I

Icemakers 438
Impeller voetpompen 514-515, 517
Impeller-aanflens-pompen 516-517
Impellerbar 514
Impeller-OEM-pompen 516-517
Impellerpompen 506-507, 514-517
Impellerpompen elektrisch 506-507
Impellers 136-144, 514, 518-521
Impellers (inboard-Johnson) 514, 518-521
Inboard stuurcilinders 049
Inboard stuursystemen 039, 046-047, 050-051
Inboard-controls 069-083
Inboard-schroeven 610-617
Inbouwkastjes 294-295
Inbouwsets scheepsmotoren 547
Inbouwtanks, brandstof 103-104, 627
Inductie-kookplaat 444, 453
Inspectieluiken 292-295
Instrumenten SeaStar - Veethree 328-334
Instrumentenpaneel - Solé 546
Interieurverlichting 358, 362-368, 370-373, 376, 378-379

J

Jack Plates 122-125
Jetbootbesturing 022
Jetski Davit Systemen Hurley Marine 321-327
Johnson Impellers 514, 518-521
Johnson Pump - Jabsco ref. lijst 524-525
Johnson Pump OEM ref. lijst 516-517
Johnson Pump Pompen 474-477, 496-497, 499, 502-503, 505-511, 514-517
Johnson Pump Toiletten 467-474
Joysticks X-Force 086

K

Kaartleeslampen 358, 370, 379
Kaartleesmateriaal 269
Kabelbescherming outboards 113
Kabelbesturingen 013-021
Kabeldoorvoeren (elektrische) 344
Kabeldoorvoeren (stuurkabels) 114
Kabels 066-068
Kachels 428-431, 643
Kajuitlampen 358, 362-368, 370-373, 376, 378-379
Karabijnhaken RVS 207
Kastdeursluitingen 291
Kastje voor brandblusser 270
Kastjes 294-295
Keerblokken 665-667, 671, 673-674, 694
Keerkoppelingen 565-577
Kenyon Kookplaten & Grills 454-457
Ketting 232
Kielrollen 182-183
Kikkers 272-275
Klampen 272-275
Klapbare klampen 274-275
Klapschroeven 617
Klapstoelen 146-153
Klemflenzen 595
Kleurgecodeerde dekvuldoppen 489, 628
Klimaatbeheersing 428-431
Knelplug 168, 198-199
Koelboxen 439
Koelcompressoren 440
Koeling 428-431
Koelkasten 432-440
Koelkasten RVS 434-437
Koelladen RVS 436-437
Koelsysteembeluchters 636
Koelwaterfilters 635
Koelwaterpompen 514-517
Koerslineaal 269
Kogelkraan PVC 199, 483
Kogelkranen 479, 483, 490, 634
Kogelkranen kunststof 199, 483
Kompassen 258-268
Kookplaat elektrisch 448, 452, 455
Kookplaat inductie 444, 453
Kookplaten gas 440-443, 445-446

Kookplaten Inductie Keynon 457
Kookplaten Keramisch Kenyon 455
Kranen 452, 461-466
Kuipstoelen 148-149
Kuipverlichting 377
Kunststof klemmen 201
Kunststof luiken 292-294
Kunststof waterleidingsysteem SeaTech 486-487

L

Laadapparaten 402-404, 406-409
Lagerbussen schroefas 608
Lagervet 101
Landvastband Douglas Marine 233
Landvasten 236-237, 239-240
Landvastveren 233, 238
Landvastveren Douglas Marine 233
LED dimmer 368, 373
LED Interieurverlichting 362-368, 372-373, 376, 378-379
LED kaartleeslampen 370, 379
LED kajuitlamp 362-368, 372-373, 376, 378-379
LED loopverlichting 374-376, 378
LED Motorruimteverlichting 377
LED Navigatieverlichting 382-386, 388-390
LED onderwaterverlichting 369, 380-381
LED vervangingslampen 361
LED wandlamp 371-373
LED zoeklicht 392-393
Leeslampen 358, 370-373, 379
Leguaan 212
Lei-ogen, kunststof 201
Lenspompen 502-506, 509, 512-513
Lensstoppen 168, 170, 198-199
Lichtbronnen 360-361
Lierband 183
Lierhandels 658-659
Life Guard 174
Life lines 257
Li-Ion Accu's 369-399
Lijnaangever 184
Lijndrijvers 212
Lijnen 236-237, 239-242
Liquid Tie Bar 055
Lofrans Ankerlieren 217-224
Loodlijn voor ankers 232, 237
Loopplanken 319
Loopverlichting 374-376, 378
Loospijpen 198-199
Loospluggen 168, 170, 198-199
Loosstoppen 168, 170, 198-199
Low friction rings & loops 678-679
Luchtaanzuigpoorten 308-309, 640-641
Luchthappers 308-309, 640-641
Luchtpompen 166-167
Luchtverwarming 428-431, 643
Luidsprekers (megafoon) 243
Luidsprekers (radio) 357
Luiken - Goïot 646-650
Luiken - kunststof 292-294
Luikring 200, 290
Luiksluiting 289-290
Luikuitzetters 278-279, 649

M

Maceratorpomp 474-476, 508
Magneetklep voor water (toilet) 474
Magneetkleppen voor brandstof 104, 626
Magnesium anodes 126-135
Magnetische kastdeur & deurhouders 290-291
Manometer opblaasboot 166
Markeringsboeien 212, 236
Marlpriem 238
Massabouten 345
Mast Steps 312
Maststoeltjes 194
Matrix gauges Mercury SmartCraft 328
Mechanical seals voor schroefassen 604-605
Mechanische stuursystemen 013-021
Meerlijn 236-237, 239-240
Meerpennen 235
Megafoons 243
Membraanpompen 505, 509, 512-513
Mengkraan met douchekast 464-466
Mengkranen 452, 461-466
Meters elektrisch 328-334
Meters NMEA 2000 universeel 328-330
Misthoorns 243-245
Montageflens voor schroefaskoker 607
Motor controls elektronisch 076-083
Motor controls mechanisch 069-074
Motorcontrol-kabels 066-068
Motoren binnenboord diesel 526-544, 550-553
Motorinbouwsets 547
Motorinstrumenten 328-330, 332-334
Motorisolatie 642
Motorolie 101, 548

Motorsteunen 596-597
Motorsteunen hermotorisatie Volvo/Yanmar 545
Motorstoelen outboards 119, 122-125
Motorventilatie 307-309, 639-641
Muggenhorren 645-649
Musketonhaken nylon 201
Musketonhaken RVS 207

N

Navalloy anodes (Performance Metals) 126-129
Navigatiemiddelen 269
Navigatieverlichting 382-390
Nemo spanners 651
Neopreenlagers 608
NFB 4.2 Rotary stuursysteem (No Feedback) 017
NMEA kabels en connectors Sierra 349
Noodnavigatieverlichting 387-388
Noodpluggen 256
Noodschalmen 232
Noodstopschakelaars 113
Nylon dekvuldoppen 489, 628

O

Olie en vet 101
Olie-aftappompen 101, 506, 642
Oliedrukmeters 328-330, 332-334
Oliefilters Solé 548-549
Oliekoelers 581-583
Olie-verversingspomp elektrisch 506
Omkeerblokken 665-667, 671, 673-674, 694
Omvormers 408, 410-411
Omvormers DC/DC 412
Onderdelen Solé 548-549
Onderhoudsmiddelen 186-189
Onderwatertoiletten 467-474
Onderwaterverlichting LED 369, 380-381
Ontluchtingsnippels 106, 474-476, 481, 636
Ontluchtingssysteem voor SeaStar hydrauliek 030, 032, 055
Oog- en ringbouten RVS 208
Oogplaten 208
Opbergvakken & netten 197
Opblaasbare radarreflector 247
Opblaasbootaccessoires 166-171
Opblaasboten 172-173
Organizers 661-663, 675, 694
Oriëntatieverlichting 374-376, 378
Outboard-controls 069-083
Outboard-powerlift 122-125
Ovens 442-443
Overlopen 685-687, 691
Overvalscharnieren 283

P

Paalfender 214
Paraplu-ankers 231
Passers 269
Patrijspoorten RVS 645
Peddels 185
Perskabelogen voor accukabels 395
Pikhaken 184-185
Pinwing vleugelmoersets v. imp.pompdeksels 515
Pitot 335
Plaatsluitingen RVS 206
Plafonnières 358, 362-367, 376, 378-379
Ploegschaarankers 231
Plotter 269
Polyester koker schroefassysteem 600
Pompbal (met slang) 111
Pompen 496-515
Pompslang 200
Positielantaarns 382-390
Power Purge Junior 030, 032, 055
Power Steering systemen 025, 034-044
Powerlift voor outboards 122-125
Powerlock buitenboordmotor & trailerslot 121
Powertrimschakelaar 124
Prop Guard 174
Propellers 610-617
Protrim 124
PSS Seals 604
P-trap onluchtingsadapter 106
Puntkousen RVS / nylon 205
Puts 187, 189
Puttingen RVS 205

R

Rack Tandheugel stuursysteem 018
Rack Tandheugel-stuursysteem (No Feedback) 019
Racor-Brandstoffilters 620-623
Radarreflectoren 202, 246-248
Radice roeren en scheepsschroeven 059, 610-617
Radio 357
Radioantenne 357
Radiografische afstandbediening 086, 225-228
Radiokleppen 356
Railingbuis 282

INHOUDSOPGAVE

Railingfittings 280-282
Railingnet 238
Ratelblokken 690
Rebelcell Li-Ion Accu's, laders, regelaar 369-399
Reddingsboeien 255
Reddingsboeihouders 256
Reddingsdrijver 174
Reddingsgordels 257
Reddingslicht 256
Reddingslijnen 256-257
Reddingsmateriaal 246-257, 270
Reddingsvesten 249-254
Reefhaak 201
Reinigingsmiddelen 186-189
Relaisboxen 229
Reserve onderdelen Solé 548-549
Ringbouten 208
Ringfenders 213
Ritchie Kompassen 260-268
Roeidollen 170, 200
Roer- en spiegelbeslag 695
Roerarmen 058
Roeren, brons 059
Roersets voor jollen 695
Roerstandaanwijzers 334
Roosters 309, 641
Rubber Schroefas-Seals 603
Rubberbootaccessoires 170, 174
Rubberbootbesturing 020
Rubberbootpompen 166-167
Rubberbootventiel 170
Rubberbootwielen 169
Rubberboten 172-173
Rubberkoppelingen 595
Rubberlagers 608
Ruitenwissers 336-341
RVS blokken 666-667, 674, 676, 694
RVS dekvuldoppen 489, 628
RVS inbouwtanks 104, 627

S

Safe-T II stuursysteem (No Feedback) 016
Safe-T Quick Connect stuursysteem 015
Safe-T Quick Connect Tilt-besturing 014
Saildrive aanbouwkits Solé 544
Saildrive-schroeven 615, 617
Saildrive-touwsnijder 619
Saildrive-unit Technodrive 577
Scepters / scepterpotten 209
Schakelaars 346-348, 350, 353
Schakelkabels 066-068
Schakelkasten 069-083
Schakelmateriaal 331, 342-355
Schakelpanelen 331, 351-355
Schakelpanelen met LED's 331, 351-355
Schakelpanelen Mini, met één functie 353
Scharnieren 283-287
Scheepsboilers 492-495
Scheepsdieselgeneratoren 420-427
Scheepshoorns 243-245
Scheepskeerkoppelingen 565-577
Scheepsmotoren 526-544, 550-553
Scheepsschroeven, brons en aluminium 610-617
Scheepstoiletten 467-474
Scheidingsdioden 413
Schelde ankers 230
Schijnwerpers 387, 391-392
Schijven nylon 205
Schoonmaakmiddelen 186-189
Schootblokken 664-674, 676-677, 679, 688-690
Schootklemmen 664, 666, 670, 672, 674, 688-693
Schootlieren 652-657
Schootogen 201, 678, 690, 692
Schoten 240-242
Schroefaskokers messing 602
Schroefaslagerbussen 608
Schroefaslagers 603-608
Schroefassen 598
Schroefassystemen 600-602
Schroefas-touwsnijders 619
Schroefas-tussenlagerbussen 606
Schroeven, brons en aluminium 610-617
Schuurlijsten 299-306
Sea Prop 60 Technodrive saildrive-unit 577
SeaStar E-Actuator 041-044
SeaStar Elektrische bekrachting voor mechanische besturing 025
SeaStar EPS 036-040
SeaStar Jackplates 122-125
SeaStar Outboard stuursystemen 013-021, 025-038, 041-046
SeaStar Solutions Steerings & Controls 013-057, 065-075
SeaStar trimtabs 088-093
Seinkegel 248
Seinvlaggen 182
Selector units 068
Selftailing lieren 653-657
Selva 4-Takt Outboards 175-180

Selva Outboards Twin 180
Selva service parts 181
Servo steering SeaStar Power Assist 034-035
Sierra 101, 110-111, 343, 347, 350-351
Sierra accuschakelaars 343
Sierra HALO schakelaars 347
Sierra Olie 101
Sierra Vuilwatertankreiniger 475
Sigarettenaanstekers 351
Signaalhoorns 243-245
Sjorlieren 652-657
Ski-accessoires 184
Skilijn 184
Skispiegel 184
Slang 473, 484-485, 637-638
Slangklemmen 629, 634
Slangtules 478, 483, 634
Slangtules met verloop 637
Slot buitenboordmotoren 120-121
Sluitingen 206-207
Smart Tabs 098-099
Smartsticks 055
Smeeroliefilters Solé 548-549
Snapdavits opblaasboot 168
Snapsluiting 207
Snatchblokken 677
Snelheidsmeters 328-330, 332-333
Snelsluitingen 207
Solé Diesel Scheepsmotoren 526-544
Solé Motorsteunen voor her-motorisering 545
Solé Service-onderdelen 548-549
SPA Seastar Power Assist 034
Space Saver 467-468
Spanbanden 183, 282
Spanbanden met RVS clips 282
Spanhaak 201
Spanners 651
Spanstrips RVS 209
Speakers 357
Speedy lock 659
Spiegelbeschermplaat 115
Spiegeldoorvoeren 630
Spoelbakken 447, 450, 452, 458-459
Spoelklem 116
Sponzen 188
Sportsturen 060-064
Spotlichten 387, 391-392
Sprayhoodbeslag 280-282
Springfield Bootsstoelen 146-153, 158-159
Staartstuk olie 101
Stabilisator Sting Ray 100
Stagspanners 651
Startkoord 112
Startsloten 350
Steekpeddels 185
Steigerfenders 214
Steigeroog, uitneembaar 239
Steigerring 210
Steigertrap 320
Steigertrappen 320
Stekkers 416-419
Sterndrive besturingen 040, 052-053
Sting Ray Hydrofoil 100
Stoelen 146-153, 158-159
Stoelpoten 154-155, 158-159
Stokbolders 272-275
Stootlijsten 299-305
Stootwillen 210-214
Stopcontact 416-419
Stopcontact 12V 350-353
Stopkabels 068
Stoppers 661-663
Strandwielen 169
Stuurbekrachtiging 025, 034-044
Stuurcilinder inboard 039, 046-047, 050-051
Stuurcilinder sterndrive 040, 052-053
Stuurcilinders outboard 026-045
Stuurconsole 020, 174
Stuurkabeldoorvoeren 114
Stuurkabels 013-021
Stuurknop 063
Stuurkoppen hydraulisch 048
Stuurpompen 048
Stuurstoelen 146-153
Stuursystemen hydraulisch 026-053
Stuursystemen mechanisch 013-021
Stuurverlengers 116
Stuurwielen 060-064
Stuwdruklagers 589-592
Stuwdrukzender 335
Sup Racks Hurley Marine 321-327

T

Tafelpoten 156-157
Tafels 157
Tandwielpompen drinkwater 500-501

Tandwielpompen voor drinkwater 501
Tank bevestigingsbeugels 104, 627
Tank-accessoires 103-112, 115
Tankvlotters 107, 334-335, 488, 626
Tankzenders 107, 334-335, 488, 626
Tankzenders brandstof 107, 334-335, 488, 626
Tankzenders vuil / water 107, 335, 488
T-brite Reinigingsproducten 186-188
Teak Tafelbladen 157
Technodrive Keerkoppelingen 565-577
Telescopische pikhaak 185
Telescopische stoelpoten 154-155, 158-159
Telescopische zwemtrappen 313-317
Tender & Dinghy Davit Systemen Hurley Marine 321-327
Thrusters 084-087
Toerentellers 328-330, 332-333
Toeters 243-245
Toilet aansluitdelen 473-477
Toilet Onderdelen 472-475
Toilet Space Saver 467-468
Toiletslang 473, 485
Toiletten 467-474
Tonnetje 194-195
Toplantaarns 383-385, 387-390
Tournament stuurcilinder 032-033
Touw 236-237, 239-242
Touwladders 312, 316
Touwsnijders voor schroefas en saildrive 619
Trailerlieren 183
Trailerrollen 182-183
Trailerslot 121
Trailertoebehoren 182-183
Transportwielen 169
Trap/loopplank 319
Trapeze gear 693
Trappen 213, 310-317
Traveller control unit 660
Travellers 682-687, 691-692
Trechter 116
Trek/drukschakelaars 348
Trek-drukkabels 066-068
Trim Tabs 088-100
Trimboxen RVS 695
Trimklappen 088-100
Trimmeters 328-330, 332-333
Trimschakelaars 124
Trimsystemen 088-097
Trolling valve 584
Tussenlager bussen 606
Twin halyard blok 676

U

Uithouders voor schroefassen 607
Uitlaatdempers 631-633
Uitlaathuiddoorvoeren 630
Uitlaatslang 484, 630, 632, 638
Uitlijnventiel voor hydraulische besturing 055
Universeel noodstopkoord 113
Urentellers 328-330, 332-333
USB lader 350-351, 353

V

Vaan 202
Vacuüm toiletten 470-471
Vacuümschakelaar 507
Valgeleide blokken 661-663, 675, 694
Vallenlijn 240-242
Valsliders 680
Valstoppers 661-663
VeeConnect digitaal schakelsysteem NMEA 331
Veethree Universeel motor-monitor systeem 330
Veiligheidsgordels 257
Veiligheidsladder 312
Veiligheidsmiddelen 246-257, 270
Veiligheidstas 249
Ventilatie, ventilatoren 307-309, 639-641
Ventilatieslang 308, 640
Ventilatiesystemen 307-309, 639-641
Ventilatoren, zonne-energie 308, 640
Ventilatorroosters 308, 641
Verbandtrommels 270
Verbindingsstrips elektr. Bedrading 344
Verdampers voor koeling 440
Verhaalklampen 273-274
Verklikkers 202
Verlengstuk buitenboordmotorgasdraaigreep 116
Verlichting 358-393
Verloopconus stuuras 063
Verlooptules 637
Versnijdingspomp 474-476, 508
Vervangingslampen 360-361
Verwarming 428-431, 643
Verzinkbare klampen 275
Visstoelen Springfield 158-159
Vlaggen 192-193
Vlaggenstokken en vlaggenstokhouders 190-191

Vleugel (Hydrofoil) 100
Vleugelmoersets „Pinwing“ pompdeksels 515
Vlotterschakelaars 503-505
Vluchtluiken - Goïot 646-650
Voetmatten 197
Voetschakelaars 226-228, 658
Voetsteunen voor mast, opklapbaar 312
Voltmeters 328-330, 332-333
Voltregelaar 335
Volvo sterndrive SAE-7 adapter 580
Volvo-saildrive-aanbouwkits voor Solé 544
Vuil-(grijs)water-afvoertank 477, 508
Vuilwater-afzuigdekdop 475
Vuilwaterpompen 475-476, 508-509, 512-513
Vuilwatertank-niveaumeter 107, 335, 488
Vuilwatertankreiniger 475
Vuilwatertanks (sets) 476-477
Vulpluggen SeaStar stuurpomp 056
Vulsets brandstoftanks 104, 627
Vulsets drinkwatertanks 490-491

W

Waaiers 136-144, 514, 518-521
Walstroomaansluitmateriaal 416-419
Wandlampen 358, 371-373
Wantspanners 209
Warmtewisselaars 644
Warmwaterbereiders 492-495
Wartels 235
Wasbakken 447, 450, 452, 458-459
Wasborstels 186-187
Water / Gasafscheider 632
Waterdichte container 194-195
Waterdruksystemen 498-501
Waterfilters voor drinkwaterpompen 496, 501
Waterfilters voor koelwater 635
Waterkranen 452, 461-466
Waterleidingsysteem SeaTech 486-487
Waterlocks Kunststof 633
Waterlocks RVS 631
Waterscheppen 478, 634
Waterschepsets 605
Waterski-toebehoren 184
Waterslang 485, 634, 637
Watersloten 631-633
Watersporthelm 254
Watertankmeters 328-330, 332-333
Watertanks RVS / kunststof 104, 490-492, 627
Watertemperatuur meters 328-330, 332-333
Wateruitloop 452, 461-466
Wave Damping bootstoelsysteem 153
Werplijn 257
Wet Notes Ritchie 260
Wierpotten 635
Winches 652-657
Winches, elektrisch 656-657
Winchhandels 658-659
Windvaantjes 202
Wipschakelaars 346-348
Wipschakelaars met LED-verlichting 346-348
Wissers 336-341

X

Xenon zoeklicht 393
X-Force Boegschroeven 084-087

Y

Y-verbinders 483

Z

Zalinglicht LED 391-392
Zeef (water) 480, 496, 501, 505, 635
Zeilbinders 204
Zeilogen 201
Zekeringhouders 345
Zelfcentrerende kielrol 182
Zelflozers 168, 170, 198-199
Zijrol 182
Zinkanodes 126-135
Zitbank voor opblaasboten 174
Zitkussens 146
Zoeklichten 392-393
Zoemer met LED-verlichting 346
Zonne-energie ventilator 308, 640
Zonneschermen 645-649
Zonnetentaccessoires 160-165
Zonnetenten 160-165
Zuigkorf 480, 505
Zwanenhalzen 633
Zwemplateau's 315
Zwemplateauverlichting 369, 380-381
Zwemtrappen 213, 310-317
Zwemtrappen hout 311
Zwemtrappen telescopisch Douglas Marine 317
Zwemvesten 249-254

SEASTAR
By DOMETIC

Stuurset compleet in doos met:
stuurkop, montageset en stuurkabel.

Artikel		Lengte ft.	Lengte cm
SS13806/Z	Incl. kabel	06	183
SS13807/Z	Incl. kabel	07	213
SS13808/Z	Incl. kabel	08	244
SS13809/Z	Incl. kabel	09	274
SS13810/Z	Incl. kabel	10	305
SS13811/Z	Incl. kabel	11	335
SS13812/Z	Incl. kabel	12	366
SS13813/Z	Incl. kabel	13	396
SS13814/Z	Incl. kabel	14	427
SS13815/Z	Incl. kabel	15	457
SS13816/Z	Incl. kabel	16	488
SS13817/Z	Incl. kabel	17	518
SS13818/Z	Incl. kabel	18	549
SS13819/Z	Incl. kabel	19	579
SS13820/Z	Incl. kabel	20	610
SS13821/Z	Incl. kabel	21	641
SS13822/Z	Incl. kabel	22	671
SS13823/Z	Incl. kabel	23	702
SS13824/Z	Incl. kabel	24	732
SS13825/Z	Incl. kabel	25	763
SS13826/Z	Incl. kabel	26	793

Compac-T Stuursysteem Light Duty tot 40kW / 55pk

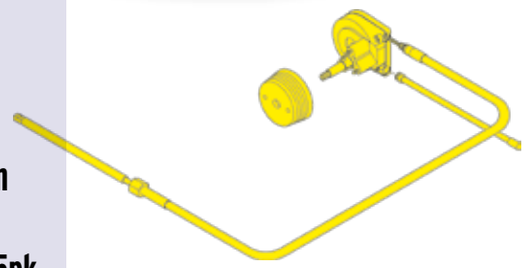

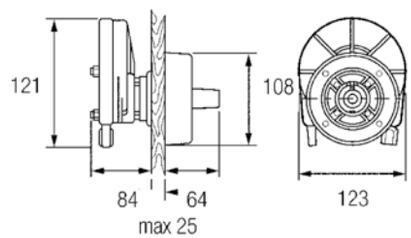

KENMERKEN:
- Geborgde wartel motorzijde verschuift niet tijdens montage
- Met frictierem
- 90° montage
- Corrosiebestendig
- Stuuromwentelingen: 2,55
- Max. stuurdiameter: 380mm
- Min. kabelradius: 200mm

Seastar-stuursystemen zijn conform CE/N.M.M.A./ ISO 9775/ISO 8848/A.B.Y-.C.-P17- standaards.

LOSSE ONDERDELEN:

Art. SH8050	Stuurkop
Art. SSC131xx	Stuurkabel - lengte opgeven!!!

Stuurwielen: vanaf blz. 60

Stuurset mét stuurwiel: Art. SS13806, SS13807 etc.

Aansluitmogelijkheden: pag. 23-24

SA27017 / SA27299

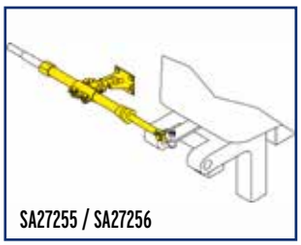
SA27255 / SA27256

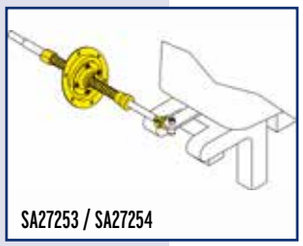
SA27253 / SA27254

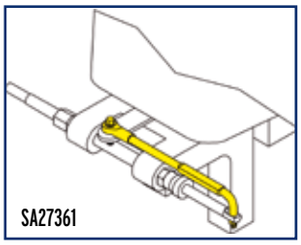
SA27361

allpa
marine equipment

SEASTAR
By DOMETIC

Stuursysteem Safe-T Quick Connect „Tilt“ tot 173kW/235pk

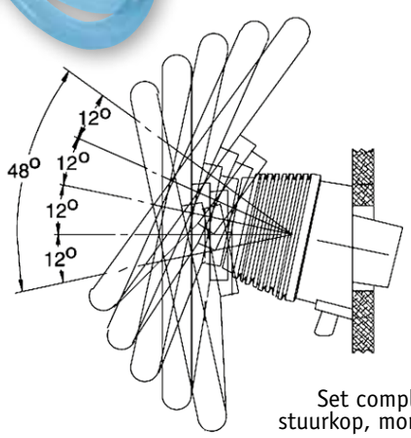

Set compleet in doos omvat:
stuurkop, montageset en stuurkabel.

Aansluitmogelijkheden: pag. 23-24

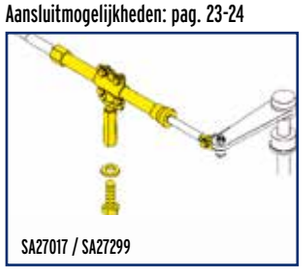
SA27017 / SA27299

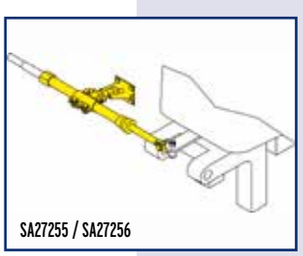
SA27255 / SA27256

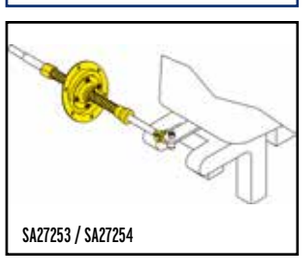
SA27253 / SA27254

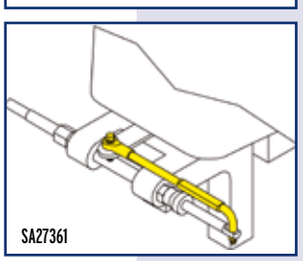
SA27361

Set compleet met verstelbare stuurkop

Artikel		Lengte ft.	Lengte cm
SS13906	Incl. kabel	06	183
SS13907	Incl. kabel	07	213
SS13908	Incl. kabel	08	244
SS13909	Incl. kabel	09	274
SS13910	Incl. kabel	10	305
SS13911	Incl. kabel	11	335
SS13912	Incl. kabel	12	366
SS13913	Incl. kabel	13	396
SS13914	Incl. kabel	14	427
SS13915	Incl. kabel	15	457
SS13916	Incl. kabel	16	488
SS13917	Incl. kabel	17	518
SS13918	Incl. kabel	18	549
SS13919	Incl. kabel	19	579
SS13920	Incl. kabel	20	610
SS13921	Incl. kabel	21	641
SS13922	Incl. kabel	22	671
SS13923	Incl. kabel	23	702
SS13924	Incl. kabel	24	732
SS13925	Incl. kabel	25	763
SS13926	Incl. kabel	26	793
SS13927	Incl. kabel	27	823
SS13928	Incl. kabel	28	854
SS13929	Incl. kabel	29	884
SS13930	Incl. kabel	30	915

Seastar-stuursystemen zijn conform CE/N.M.M.A./ ISO 9775/ISO 8848/A.B.Y-.C.-P17- standaards.

Kenmerken:
- „QUICK CONNECT“: geen gereedschap nodig voor montage stuurkabel aan stuurkop: 50% installatietijd
- Geborgde wartel motorzijde verschuift niet tijdens montage
- Corrosiebestendig
- 5 stuurwiel posities
- Stuuromwentelingen: 3
- Max. stuurwieldiameter: 408mm
- Min. stuurkabelradius: 200mm

Losse onderdelen:

Art. SH91523-1	Tilt-stuurkop (**+SH91800** of **SH91900**)
Art. SH91800	„Tilt”-Sport mechanisme
Art. SH91900	„Tilt”-Sport plus mechanisme
Art. SSC62xx	Stuurkabel – lengte opgeven!!!

Stuurwielen: vanaf blz. 60

SH91800

Set compleet in doos omvat:
Stuurkop, montageset en stuurkabel.

Artikel		Lengte ft.	Lengte cm
SS13706	Incl. kabel	06	183
SS13707	Incl. kabel	07	213
SS13708	Incl. kabel	08	244
SS13709	Incl. kabel	09	274
SS13710	Incl. kabel	10	305
SS13711	Incl. kabel	11	335
SS13712	Incl. kabel	12	366
SS13713	Incl. kabel	13	396
SS13714	Incl. kabel	14	427
SS13715	Incl. kabel	15	457
SS13716	Incl. kabel	16	488
SS13717	Incl. kabel	17	518
SS13718	Incl. kabel	18	549
SS13719	Incl. kabel	19	579
SS13720	Incl. kabel	20	610
SS13721	Incl. kabel	21	641
SS13722	Incl. kabel	22	671
SS13723	Incl. kabel	23	702
SS13724	Incl. kabel	24	732
SS13725	Incl. kabel	25	763
SS13726	Incl. kabel	26	793
SS13727	Incl. kabel	27	823
SS13728	Incl. kabel	28	854
SS13729	Incl. kabel	29	884
SS13730	Incl. kabel	30	915

Seastar-stuursystemen zijn conform CE/N.M.M.A./ ISO 9775/ISO 8848/A.B.Y-.C.-P17- standaards.

KENMERKEN:
- „QUICK CONNECT“: geen gereedschap nodig voor montage stuurkabel aan stuurkop: 50% installatietijd
- Geborgde wartel verschuift niet tijdens montage
- 90° of 20° montage, met of zonder frictierem
- Corrosiebestendig
- Stuuromwentelingen: 3
- Max. stuurwieldiameter: 408mm
- Min. stuurkabelradius: 200mm

LOSSE ONDERDELEN:

Art. SH5094-1	Stuurkop
Art. SB27484	90° Montageset (met rem: **Art. SB27486**)
Art. SSC62xx	Stuurkabel: lengte opgeven

OPTIES:

Art. SB27483	20° Montageset
Art. SH91523-1	„Tilt”-stuurkop (**+SH91800**) **of SH91900**)
Art. SH91800	„Tilt”-Sport mechanisme
Art. SH91900	„Tilt”-Sport plus mechanisme
Art. SH4952	„Twin” 4.2 Rotary, zonder NFB

Stuurwielen: vanaf blz. 60

SH91800

TWIN stuurkop met 2 stuurkabels is ideaal voor onregelmatige lopende motoren of bij stuurinstabiliteit.

SEASTAR
By DOMETIC

Stuursysteem “Safe-T Quick Connect“ tot 173kW/235pk

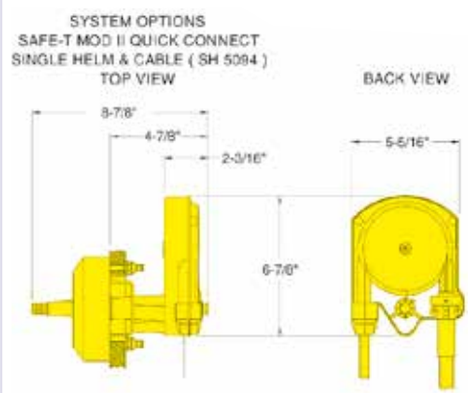

Aansluitmogelijkheden: pag. 23-24

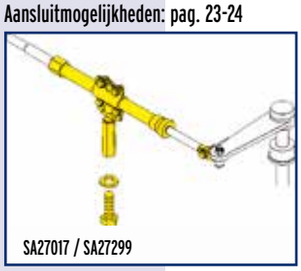

SA27017 / SA27299

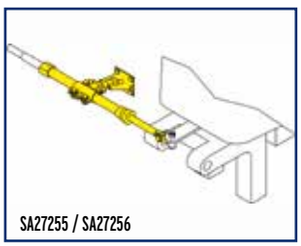

SA27255 / SA27256

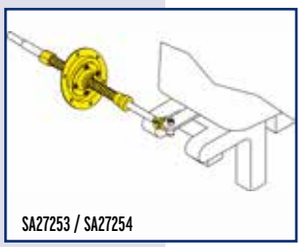

SA27253 / SA27254

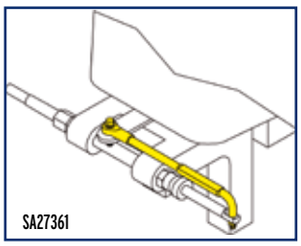

SA27361

SEASTAR
By DOMETIC

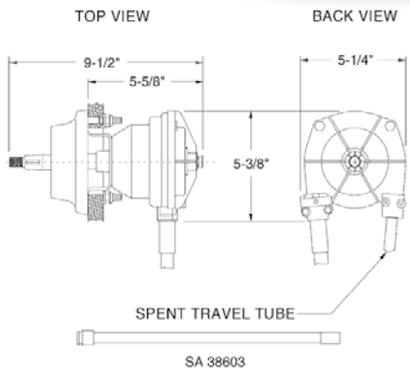

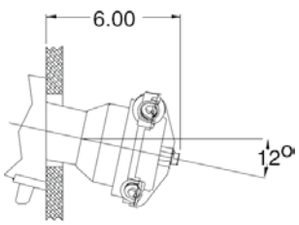

Stuursysteem „SAFE-T II“ (NO-FEEDBACK) tot 173kW/235pk

Aansluitmogelijkheden: pag. 23-24

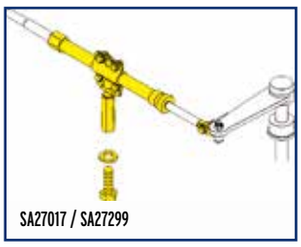
SA27017 / SA27299

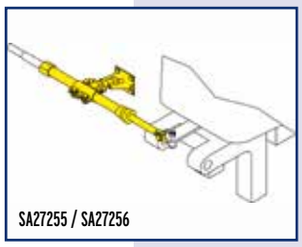
SA27255 / SA27256

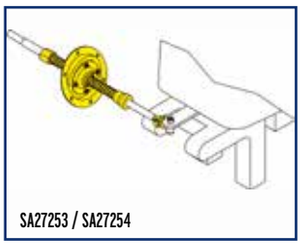
SA27253 / SA27254

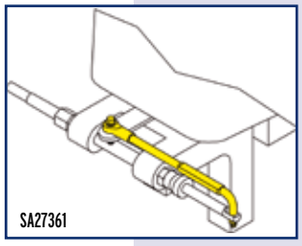
SA27361

Set compleet in doos omvat:
Stuurkop, montageset en stuurkabel.

Artikel		Lengte ft.	Lengte cm
SS13206	Incl. kabel	06	183
SS13207	Incl. kabel	07	213
SS13208	Incl. kabel	08	244
SS13209	Incl. kabel	09	274
SS13210	Incl. kabel	10	305
SS13211	Incl. kabel	11	335
SS13212	Incl. kabel	12	366
SS13213	Incl. kabel	13	396
SS13214	Incl. kabel	14	427
SS13215	Incl. kabel	15	457
SS13216	Incl. kabel	16	488
SS13217	Incl. kabel	17	518
SS13218	Incl. kabel	18	549
SS13219	Incl. kabel	19	579
SS13220	Incl. kabel	20	610
SS13221	Incl. kabel	21	641
SS13222	Incl. kabel	22	671
SS13223	Incl. kabel	23	702
SS13224	Incl. kabel	24	732
SS13225	Incl. kabel	25	763
SS13226	Incl. kabel	26	793
SS13227	Incl. kabel	27	823
SS13228	Incl. kabel	28	854
SS13229	Incl. kabel	29	884
SS13230	Incl. kabel	30	915

Seastar-stuursystemen zijn conform CE/N.M.M.A./ ISO 9775/ISO 8848/A.B.Y-.C.-P17- standaards.

KENMERKEN:
- „QUICK CONNECT“: geen gereedschap nodig voor montage stuurkabel aan stuurkop: 50% installatietijd
- Geborgde wartel motorzijde verschuift niet tijdens montage
- 90° of 20° montage
- Corrosiebestendig
- Centrale stuuras
- Stuuromwentelingen: 3.2
- Max. stuurwieldiameter: 408mm
- Min. stuurkabelradius: 200mm

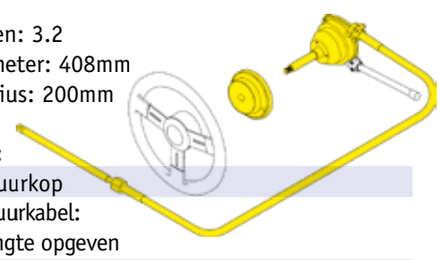

LOSSE ONDERDELEN:

Art. SH5150	Stuurkop
Art. SSC62xx	Stuurkabel: lengte opgeven
Art. SB27150	90° Montageset

OPTIES:

Art. SB27483	20° montageset
Art. SH91190	„Tilt”-stuurkop (+**SH91800** of **SH91900**)
Art. SH91800	„Tilt”-Sport mechanisme
Art. SH91900	„Tilt”-Sport plus mechanisme

Stuurwielen: vanaf blz. 60

SH91800

NO-FEEDBACK:
Géén motorkracht voelbaar;
stuurwiel loopt niet terug bij loslaten!

Voor niet-stuurbekrachtigde motoren met 1 stuurstand.

Stuurkop uitwisselbaar met Safe-T „Quick Connect”.

Set compleet in doos omvat:
Stuurkop, montageset en stuurkabel.

Artikel		Lengte ft.	Lengte cm
SS14706	Incl. kabel	06	183
SS14707	Incl. kabel	07	213
SS14708	Incl. kabel	08	244
SS14709	Incl. kabel	09	274
SS14710	Incl. kabel	10	305
SS14711	Incl. kabel	11	335
SS14712	Incl. kabel	12	366
SS14713	Incl. kabel	13	396
SS14714	Incl. kabel	14	427
SS14715	Incl. kabel	15	457
SS14716	Incl. kabel	16	488
SS14717	Incl. kabel	17	518
SS14718	Incl. kabel	18	549
SS14719	Incl. kabel	19	579
SS14720	Incl. kabel	20	610
SS14721	Incl. kabel	21	641
SS14722	Incl. kabel	22	671
SS14723	Incl. kabel	23	702
SS14724	Incl. kabel	24	732
SS14725	Incl. kabel	25	763
SS14726	Incl. kabel	26	793
SS14727	Incl. kabel	27	823
SS14728	Incl. kabel	28	854
SS14729	Incl. kabel	29	884
SS14730	Incl. kabel	30	915

Seastar-stuursystemen zijn conform CE/N.M.M.A./ ISO 9775/ISO 8848/A.B.Y-.C.-P17- standaards.

KENMERKEN:
- „QUICK CONNECT“: geen gereedschap nodig voor montage stuurkabel aan stuurkop: 50% installatietijd
- Geborgde wartel motorzijde verschuift niet tijdens montage
- 90° of 20° montage /Corossiebestendig
- Licht sturend door 22:1 overbrenging
- Ideaal voor grotere outboards en aandrijvingen met oppervlakteschroeven
- Stuuromwentelingen: 4.2
- Max. stuurwieldiameter: 408mm
- Min. stuurkabelradius: 200mm

LOSSE ONDERDELEN:

Art. SH4910	Stuurkop
Art. SSC62xx	Stuurkabel: lengte opgeven
Art. SB27150	90° Montageset

OPTIES:

Art. SB27483	20° Montageset
Art. SH4920	„Twin”-stuurkop
Art. SH91526	„Tilt”-stuurkop (+**SH91800** of **SH91900**)
Art. SH91527	„Twin/Tilt”-stuurkop (+**SH91800** of **SH91900**)
Art. SH91800	„Tilt”-Sport mechanisme
Art. SH91900	„Tilt”-Sport plus mechanisme

Stuurwielen: vanaf blz. 60 SH91800

NO-FEEDBACK: Géén motorkracht voelbaar; stuurwiel loopt niet terug bij loslaten!

Voor niet-stuurbekrachtigde motoren met 1 stuurstand.

Stuurkop uitwisselbaar met Safe-T „Quick Connect“.

SEASTAR By DOMETIC

Stuursysteem „NFB“ (NO-FEEDBACK) „4.2 ROTARY“ tot 173kW/235pk

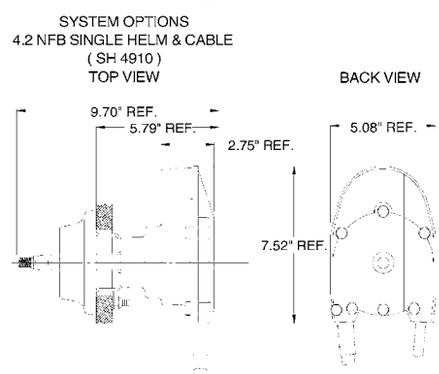

Aansluitmogelijkheden: pag. 23-24

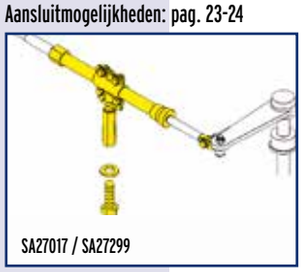
SA27017 / SA27299

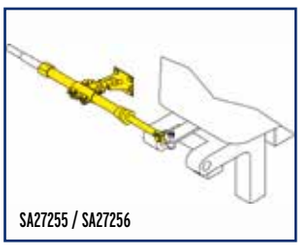
SA27255 / SA27256

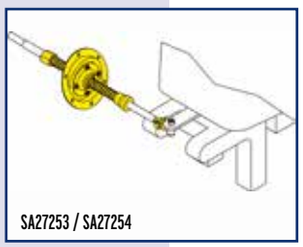
SA27253 / SA27254

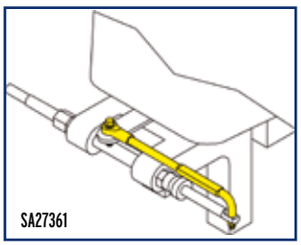
SA27361

TWIN stuurkoppen met 2 stuurkabels zijn ideaal voor onregelmatig lopende motoren of bij stuuronstabiliteit

SEASTAR
By DOMETIC

Stuursysteem „The Rack“ tot 173kW/235pk

Set compleet in doos omvat:
stuurkop, montageset en stuurkabel.

Artikel		Lengte ft.	Lengte cm
SS14106	Incl. kabel	6	183
SS14107	Incl. kabel	7	213
SS14108	Incl. kabel	8	244
SS14109	Incl. kabel	9	274
SS14110	Incl. kabel	10	305
SS14111	Incl. kabel	11	335
SS14112	Incl. kabel	12	366
SS14113	Incl. kabel	13	396
SS14114	Incl. kabel	14	427
SS14115	Incl. kabel	15	457
SS14116	Incl. kabel	16	488
SS14117	Incl. kabel	17	518
SS14118	Incl. kabel	18	549
SS14119	Incl. kabel	19	579
SS14120	Incl. kabel	20	610
SS14121	Incl. kabel	21	640
SS14122	Incl. kabel	22	671
SS14123	Incl. kabel	23	701
SS14124	Incl. kabel	24	732
SS14125	Incl. kabel	25	762
SS14126	Incl. kabel	26	793
SS14127	Incl. kabel	27	823
SS14128	Incl. kabel	28	854
SS14129	Incl. kabel	29	884
SS14130	Incl. kabel	30	915

Seastar-stuursystemen zijn conform CE/N.M.M.A./ ISO 9775/ISO 8848/A.B.Y-.C.-P17- standaards.

KENMERKEN:
- Geborgde wartel motorzijde verschuift niet tijdens montage
- 90°, 20° of 10° montage
- Corrosiebestendig
- Aantal stuuromwentelingen: 3,5
- Max. stuurwieldiameter: 408mm
- Min. stuurkabelradius: 200mm

LOSSE ONDERDELEN:

Art. SH5210	Rack stuurkop
Art. SSC134xx	Stuurkabel: lengte opgeven
Art. SB39526	90° Montageset

OPTIES:

Art. SH91610	Rack „Tilt”-stuurkop (**+SH91800 of SH91900**)
Art. SH91800	„Tilt”-Sport mechanisme
Art. SH91900	„Tilt”-Sport plus mechanisme

Stuurwielen: zie vanaf blz. 60

Aansluitmogelijkheden: pag. 23-24

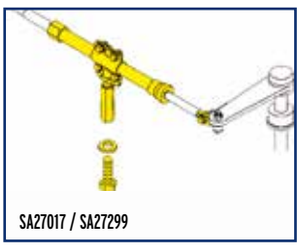
SA27017 / SA27299

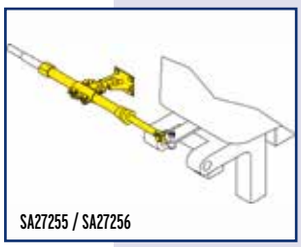
SA27255 / SA27256

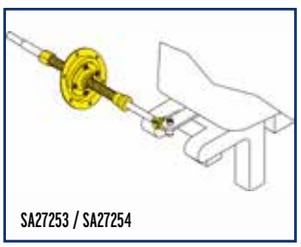
SA27253 / SA27254

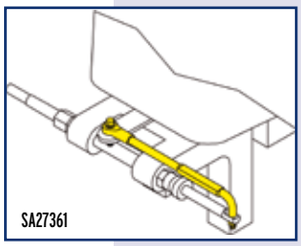
SA27361

Set compleet in doos omvat:
stuurkop, montageset en stuurkabel.

Artikel		Lengte ft.	Lengte cm
SS15106	Incl. kabel	6	183
SS15107	Incl. kabel	7	213
SS15108	Incl. kabel	8	244
SS15109	Incl. kabel	9	274
SS15110	Incl. kabel	10	305
SS15111	Incl. kabel	11	335
SS15112	Incl. kabel	12	366
SS15113	Incl. kabel	13	396
SS15114	Incl. kabel	14	427
SS15115	Incl. kabel	15	457
SS15116	Incl. kabel	16	488
SS15117	Incl. kabel	17	518
SS15118	Incl. kabel	18	549
SS15119	Incl. kabel	19	579
SS15120	Incl. kabel	20	610
SS15121	Incl. kabel	21	640
SS15122	Incl. kabel	22	671
SS15123	Incl. kabel	23	701
SS15124	Incl. kabel	24	732
SS15125	Incl. kabel	25	762
SS15126	Incl. kabel	26	793
SS15127	Incl. kabel	27	823
SS15128	Incl. kabel	28	854
SS15129	Incl. kabel	29	884
SS15130	Incl. kabel	30	915

SEASTAR
By DOMETIC

Seastar-stuursystemen zijn conform CE/N.M.M.A./ ISO 9775/ISO 8848/A.B.Y-.C.-P17- standaards.

Stuursysteem „RACK“ (NO-FEEDBACK) tot 173kW/235pk

KENMERKEN:
- Geborgde wartel motorzijde verschuift niet tijdens montage
- 90°, 20° of 10° montage
- Corrosiebestendig
- Aantal stuuromwentelingen: 3,5
- Max. stuurwieldiameter: 408mm
- Min. stuurkabelradius: 200mm

LOSSE ONDERDELEN:

Art. SH5230	Stuurkop (4-kante flens)
Art. SSC134xx	Stuurkabel: lengte opgeven (bij vervanging kabel oudere systemen zie „Old Style“)
Art. SB39544	90° Montageset

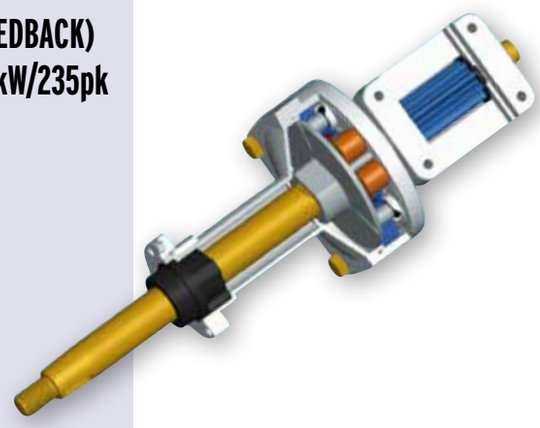

OPTIES:

Art. SB27448	10° Flens*
Art. SB27449	20° Flens*
Art. SH91630	„Tilt”-stuurkop (**+SH91800 of SH91900**)
Art. SH91800	„Tilt”-Sport mechanisme
Art. SH91900	„Tilt”-Sport plus mechanisme

* In combinatie met 90° montageset!

Stuurwielen: zie vanaf blz. 60

SH91800

NO-FEEDBACK:

Géén motorkracht voelbaar; stuurwiel loopt niet terug bij loslaten!

Voor niet-stuurbekrachtigde motoren met 1 stuurstand.

Vervangt “Rack T”- besturing (vanaf 1984-1996).

Aansluitmogelijkheden: pag. 23-24

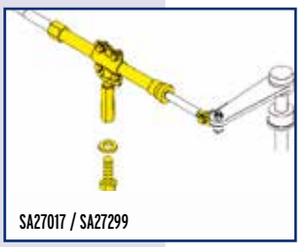
SA27017 / SA27299

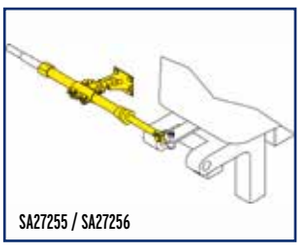
SA27255 / SA27256

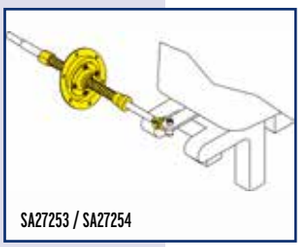
SA27253 / SA27254

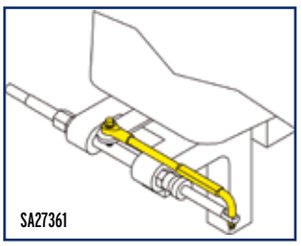
SA27361

SEASTAR
By DOMETIC

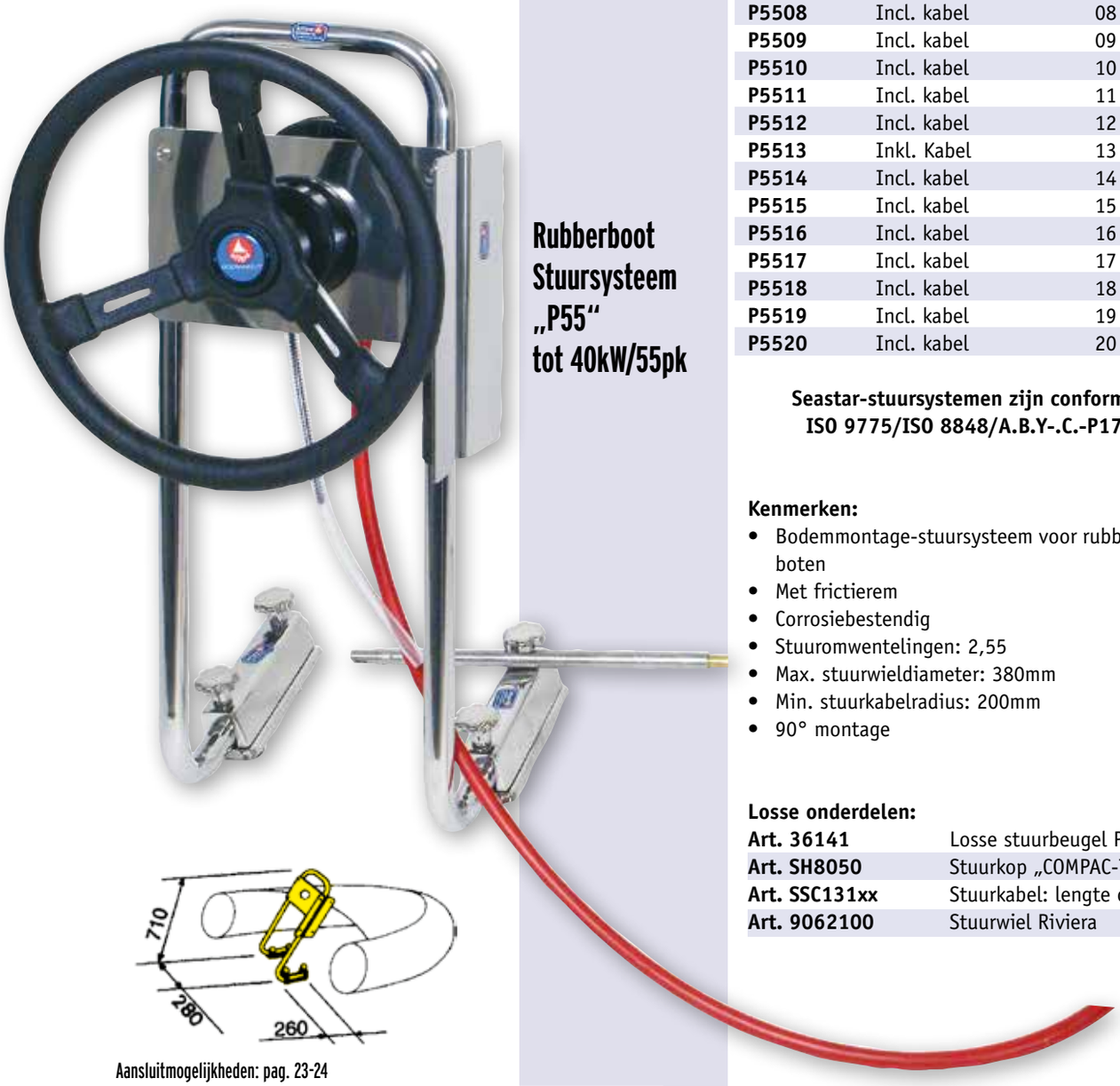

Rubberboot Stuursysteem „P55“ tot 40kW/55pk

Set compleet omvat:
Rvs stuurbeugel, TFX/Seastar-stuurkop, montageset, TFX/Seastar-stuurkabel, stuurwiel en bevestigingsplaat voor motorcontrol.

Artikel		Lengte ft.	Lengte cm
P5506	Incl. kabel	06	183
P5507	Incl. kabel	07	213
P5508	Incl. kabel	08	244
P5509	Incl. kabel	09	274
P5510	Incl. kabel	10	305
P5511	Incl. kabel	11	335
P5512	Incl. kabel	12	366
P5513	Inkl. Kabel	13	396
P5514	Incl. kabel	14	427
P5515	Incl. kabel	15	457
P5516	Incl. kabel	16	488
P5517	Incl. kabel	17	518
P5518	Incl. kabel	18	549
P5519	Incl. kabel	19	579
P5520	Incl. kabel	20	610

Seastar-stuursystemen zijn conform CE/N.M.M.A./ ISO 9775/ISO 8848/A.B.Y-.C.-P17- standaards.

Kenmerken:
- Bodemmontage-stuursysteem voor rubber- en polyester boten
- Met frictierem
- Corrosiebestendig
- Stuuromwentelingen: 2,55
- Max. stuurwieldiameter: 380mm
- Min. stuurkabelradius: 200mm
- 90° montage

Losse onderdelen:

Art. 36141	Losse stuurbeugel P55
Art. SH8050	Stuurkop „COMPAC-T“
Art. SSC131xx	Stuurkabel: lengte opgeven
Art. 9062100	Stuurwiel Riviera

Aansluitmogelijkheden: pag. 23-24

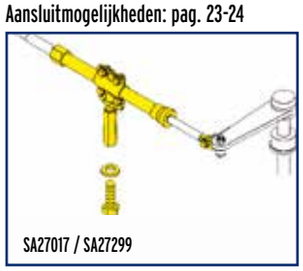
SA27017 / SA27299

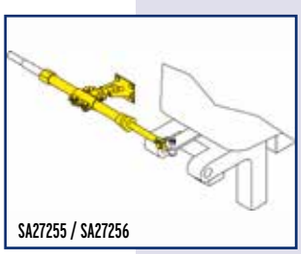
SA27255 / SA27256

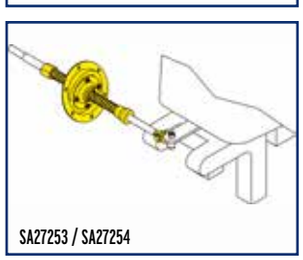
SA27253 / SA27254

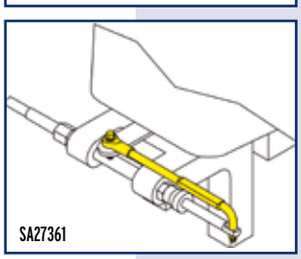
SA27361

allpa marine equipment

Set compleet in doos omvat:
Stuurkop, montageset 90° en stuurkabel
Xtreme™ Steering systeem Standaard:

Artikel		Lengte ft.	Lengte cm
SSX17508	Incl. kabel	08	244
SSX17509	Incl. kabel	09	274
SSX17510	Incl. kabel	10	305
SSX17511	Incl. kabel	11	335
SSX17512	Incl. kabel	12	366
SSX17513	Incl. kabel	13	396
SSX17514	Incl. kabel	14	427
SSX17515	Incl. kabel	15	457
SSX17516	Incl. kabel	16	488
SSX17517	Incl. kabel	17	518
SSX17518	Incl. kabel	18	549
SSX17519	Incl. kabel	19	579
SSX17520	Incl. kabel	20	610
SSX17521	Incl. kabel	21	641
SSX17522	Incl. kabel	22	671
SSX17523	Incl. kabel	23	702
SSX17524	Incl. kabel	24	732
SSX17525	Incl. kabel	25	763
SSX17526	Incl. kabel	26	793
SSX17527	Incl. kabel	27	823
SSX17528	Incl. kabel	28	854
SSX17529	Incl. kabel	29	884
SSX17530	Incl. kabel	30	915

Xtreme™ Steering systeem mét No-Feedback:
gebruik Art. nr. SSX176xx + de lengte in voet (ft)

Seastar-stuursystemen zijn conform CE/N.M.M.A./ ISO 9775/ISO 8848/A.B.Y-.C.-P17- standaards.

KENMERKEN:
- Nieuw systeem, de meest efficiënte mechanische besturing die mogelijk is
- 30% Minder kracht vergeleken bij 4.2 NFB stuurkop, minder speling
- Verbeterde NFB-clutch en super lichtlopende EXTREME™ stuurkabel SSCX64
- Past in montagegaten van andere Teleflex mechanische stuursystemen
- "QUICK CONNECT": geen gereedschap nodig voor montage stuurkabel aan stuurkop: 50% installatietijd
- Geborgde wartel motorzijde verschuift niet tijdens montage
- Corrosiebestendig
- Stuuromwentelingen: 5
- Max. stuurwieldiameter: 16" (408mm)
- Max. stuurwieldiepte: 5" (127mm)
- Minimale stuurkabelradius: 200mm

LOSSE ONDERDELEN:

Art. SHX7626	XTREME™ Standaard stuurkop incl. montageset (Art. SBX76261)
Art. SHX7606	XTREME™ NFB Stuurkop incl. montageset (Art. SBX76061)
Art. SSCX64xx	XTREME™ Stuurkabel: lengte opgeven
Art. SB27483	Losse montageset 20˚

Stuurwielen: vanaf pag. 60

NO-FEEDBACK:
Géén motorkracht voelbaar;
stuurwiel loopt niet terug bij loslaten!
Voor niet-stuurbekrachtigde motoren met 1 stuurstand

SEASTAR
By DOMETIC

Stuursysteem „XTREME™" Standaard en NFB tot 173kW/235pk

XTREME Steering Systems

Aansluitmogelijkheden: pag. 23-24

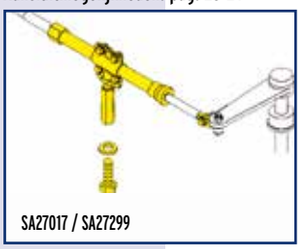
SA27017 / SA27299

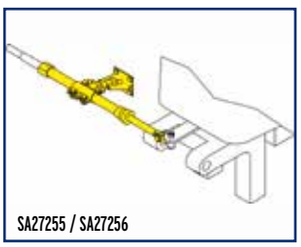
SA27255 / SA27256

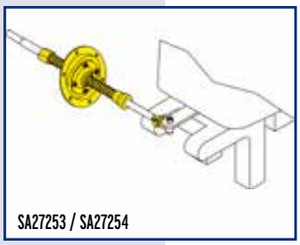
SA27253 / SA27254

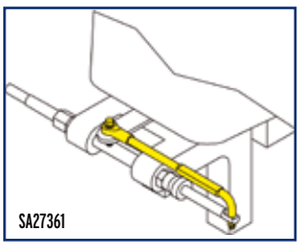
SA27361

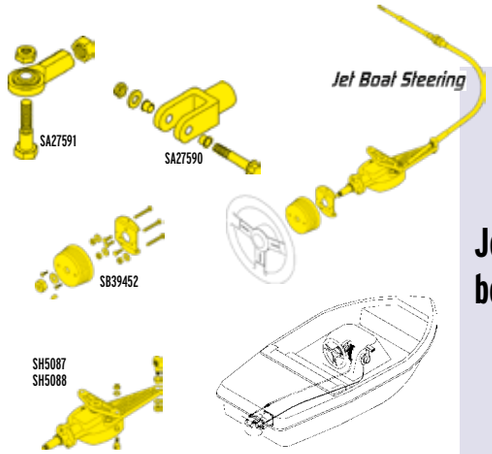

Jet Boat besturing

Deze besturingen zijn niet als set leverbaar.
Motortype en stuurwiel-draaibereik bepalen de keuze:

Art. SSC219xx	Stuurkabel: lengte opgeven
Art. SH5087	Stuurkop 135° draaibereik
Art. SH5088	Stuurkop 270° draaibereik
Art. SB39452	90° Montageset
Art. SA27591	Aansluitkit straalpijp (Mercury®)
Art. SA27590	Aansluitkit straalpijp (OMC®)

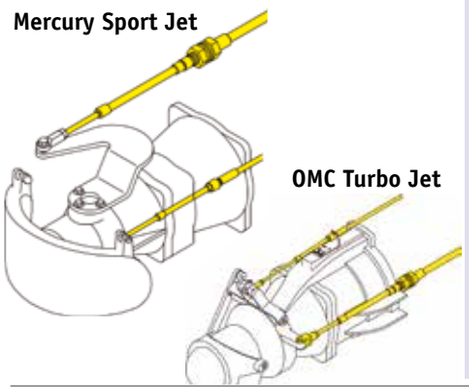

Jet Boat besturing

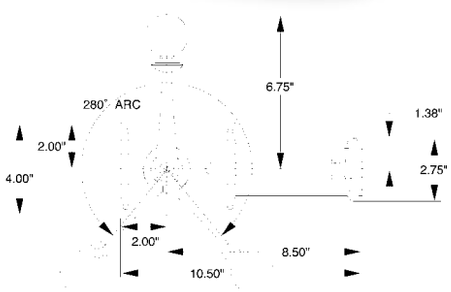

CH2300

Jet Boat control

jbs

Deze control bedient het gas en de schuif van de straalpijp.

Art. CH2300	Jet control

Art. CC230xx	lengte opgeven.*#
	Voor Mercury Sport Jet® en OMC Turbo Jet®
Art. CC205xx	Gaskabel: lengte opgeven.##
	Voor OMC Turbo Jet®.
Art. CCX214xx	Schuifkabel: lengte opgeven.##
	Voor OMC Turbo Jet®

* Voor Mercury eventueel aansluitkit benodigd.
\# Voor OMC controls met standaard 10-32/aansluiting.
\## Voor OMC controls geschikt voor OMC “snap-in” kabel.

Kenmerken:
- 135°of 270° Stuurwiel-draaibereik.
- Gebruik van echte stuurkabel met rvs kern en uiteinden (géén gaskabel!).
- Corossiebestendig.
- Gemakkelijk te installeren en zeer sterk.
- 90°of 180° kabelaansluiting stuurkop.
- Ingebouwde kabelstop voorkomt overdraaing.
- Voldoet aan ABYC/NNMA voorschriften.

CC230xx

CC205xx

CCX214xx

Extra's

Art. A344	Balljoint/snelkoppeling voor kabels met M10 draadeind
Art. A375	Vorkeind voor kabels met oog
Art. A322	Vorkeind voor kabels met M10 draadeind
Art. SA27252	Universele TIE BAR KIT van rvs max. lengte 648mm
Art. SA27620	**TFX/SEASTAR „QCII“** ADAPTER.

Ook te gebruiken indien men de **SSC62xx** kabel over bakboord wil laten lopen. Vervang dan tevens de standaard kabeluitloop-pijp door **Art. SA38603**.

Voor motoren zonder tiltbuis leveren wij de volgende kompakte set die zeer geschikt is voor smalle spiegels:

Art. A260	Spiegelplaat met verstelbare kabeldoorvoerbuis
Art. A275	Bijbehorende RVS tillerarm met kogelkoppeling

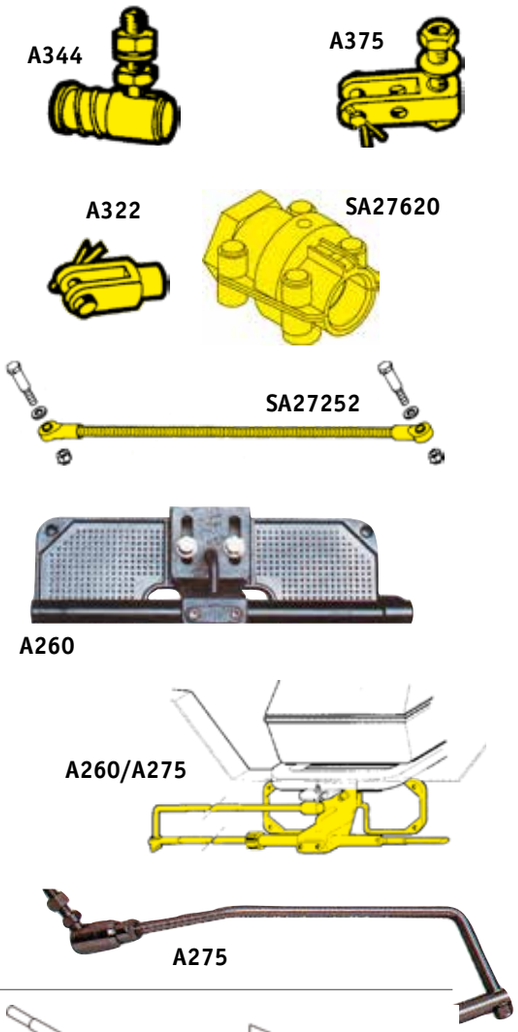

Spiegel-montageset

Art. SA27256	Spiegelmontageset. Klemblok met kogelkop en buis van zeewaterbestendig materiaal en rvs vorkeind.
Art. SA27255	Spiegel-montageset volledig uitgevoerd in RVS. Klemblok met kogelkop en buis van zeewaterbestendig materiaal en rvs vorkeind.

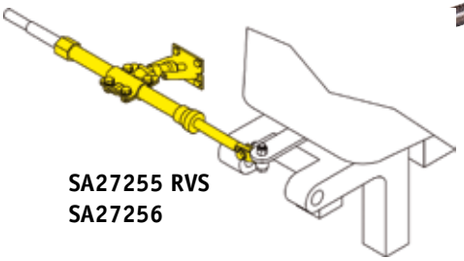

Universele tillerarm

Art. SA27361	Universele tillerarm L = HOH 275mm

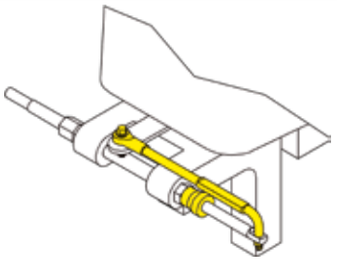

Motorbun montageset

Art. SA27253	Motorbun 15° montageset. Flens Ø150mm. Spatwaterdichte set met kogel en buis van zeewaterbestendig materiaal en rvs vorkeind.
Art. SA27254	Motorbun 90° montageset. Flens Ø95mm.

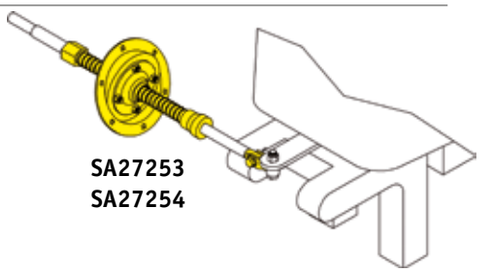

Montageset

Art. SA27017	Stringer montageset voor binnenboord-montage. H = 124mm
Art. SA27299	Stringer montageset voor binnenboord-montage. H = 67mm

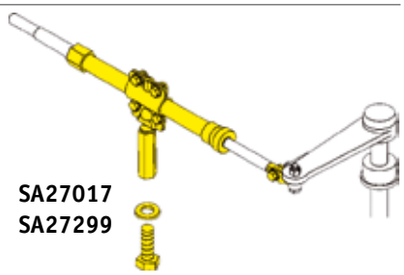

	Cable Guard	**Art. SA39329**	Voorkomt vervuiling en corrosie van de stuurkabel
	Kabeluitlooppijp	**Art. SA35680**	Kabeluitlooppijp standaard (spiraal-binnenkabel)
	Kabeluitlooppijp	**Art. SA38603**	Kabeluitlooppijp NFB/No-Feedback (spiraal-binnenkabel)
	Kit moer/spie/ ring	**Art. SA27454**	Kit moer/spie/ring voor mechanische stuurkop NIET VOOR SH8050
	Borgpin	**Art. SA27245**	Voor Compac-T/Light duty en Quick Connect stuurkabels
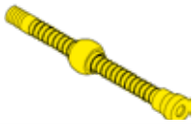	**Losse aluminium buis**	**Art. SA36316** **Art. SA37868**	Losse aluminium buis L=267mm (zonder kap) met schroefdraad en kogel Losse kap
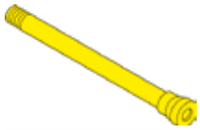	**Losse aluminium / rvs buis**	 **Art. SA27274** **Art. SA27275**	L=267mm, incl. +-17mm draad Losse aluminium buis voor klembrackets Losse rvs buis voor klembrackets
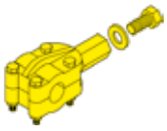	**Klemblok**	**Art. SA27578**	Los heavy duty klemblok 57mm hoog (skiboot-inboard)
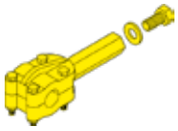	**Klemblok**	**Art. SA27579**	Los heavy duty klemblok 115mm hoog (skiboot-inboard)
	Vorkeind-kit	**Art. SA27314** **Art. SA27329**	Rvs vorkeind-kit, korte bout Rvs vorkeind-kit, lange bout (bestellen met **SA27313**)
	Vorkeind-kit	**Art. SA27576** **Art. SA27577**	Rvs vorkeind-kit, korte bout (skiboot) Rvs vorkeind-kit, lange bout (skiboot)
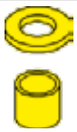	**Vulbus**	**Art. SA27313**	Vulbus voor **SA27329**
	Kit balljoints	**Art. SA27276**	Kit balljoints & bevestigingsmateriaal voor koppelstang
	Losse montagekit	**Art. 9064002** **Art. 9064003**	Losse montagekit voor SH8050 Compac-T, met naafkap en bracket. Losse naafkap

De Xtreme Power Assist is ontworpen om soepele, gemakkelijke bediening van elektrische stuurbekrachtiging te bieden aan boten die zijn uitgerust met mechanische besturing van SeaStar.
De doelmarkt zijn moeilijk te besturen buitenboordmotoren, vooral met lange kabels op huis-, ponton- of V-type rompboten.

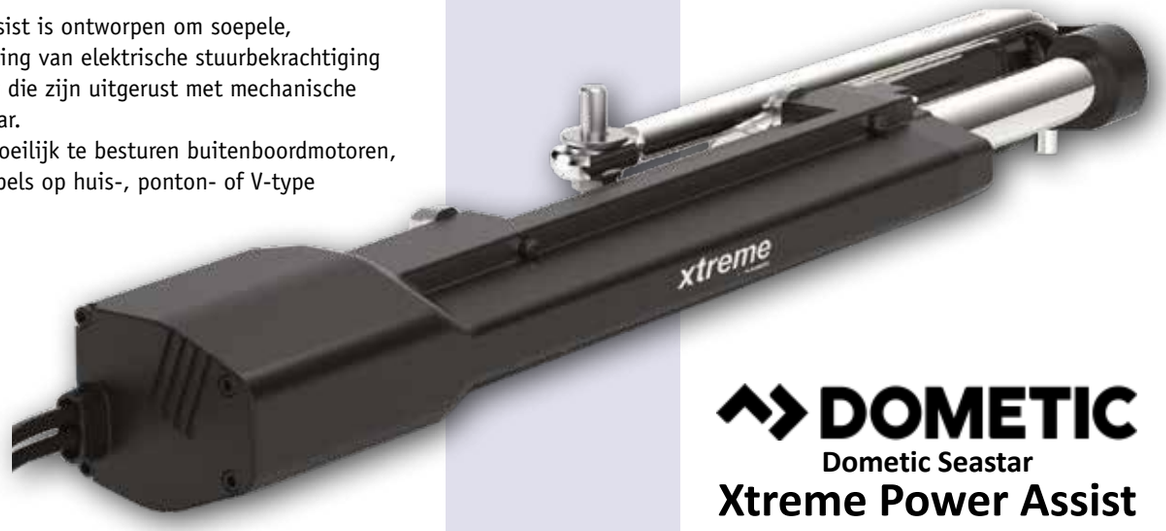

DOMETIC

Dometic Seastar

Xtreme Power Assist

Art. XPA1012

Kenmerken

- Aanzienlijk verminderde stuur inspanning. Zorgt voor een auto-achtige rijervaring bij mechanisch gestuurde boten
- Ontworpen om te passen op een groot aantal eenmotorige, mechanisch gestuurde buitenboordboten van 50-200pk
- Integreerbaar met elk bestaand SeaStar mechanisch stuursysteem
- Ingebouwd Fail-safe Systeem schakelt automatisch terug naar mechanische besturing in het geval van een systeemstoring
- Eenvoudige aansluiting op de accu met ee
- 12V. Vereist lage stroomsterkte en vraagt ; aanvraag stroom
- ~7,5kg
- Geen CAN-netwerkinstallatie vereist

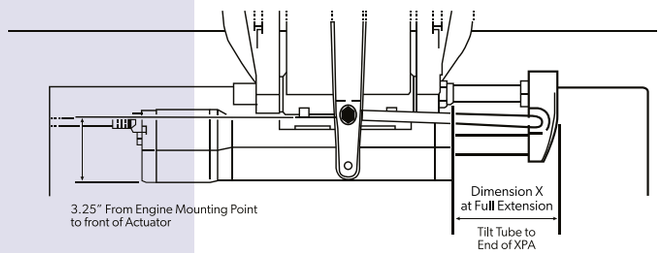

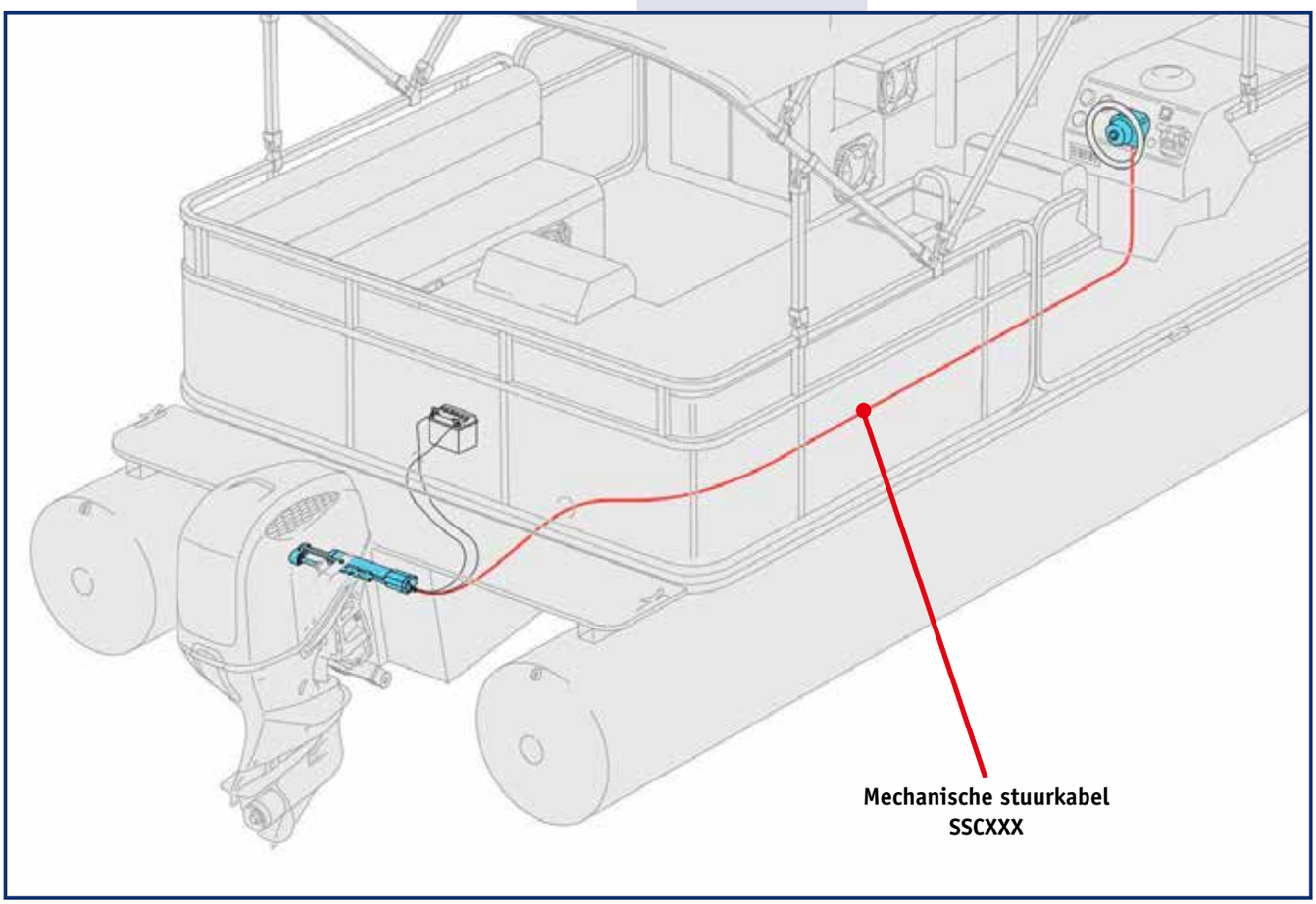

BayStar Outboard Besturing Toepassingstabel

BayStar Outboard Compact Cylinder Application Guide (Cylinders HC4645 /47 /48 /58)

SINGLE ENGINE ONLY - TOEPASSINGSTABEL BAYSTAR FRONTMONTAGE CILINDERS

MANUFACTURER	YEAR	MODEL	CYLINDER	NOTES
HONDA	1992–DATE	30–50 HP 4-Stroke	HC4645-3	See note 2
	1996–DATE	75–90 HP 4-Stroke	HC4645-3	
	2015–DATE	100 HP 4-Stroke	HC4645-3	
	1998–2010	115-130 HP 4-Stroke	HC4647-3	
	2003–DATE	135–150 HP 4-Stroke	HC4645-3	
	2010–DATE	115 HP 4-Stroke	HC4645-3	
JOHNSON/EVINRUDE	1991–DATE	40–150 HP inc. E-Tec	HC4645-3	See note 2
NOTE: Johnson 115 HP 2-stroke engines, required the pivot plate to be flipped. See note 4 below.	1997–DATE	115 HP Ficht	HC4658-3	See note 4
	2017–DATE	75–150 HP Ficht	HC4645-3	See note 5
	1998–DATE	40–140 HP 4-Stroke	HC4658-3	See note 1, 2, 4
MERCURY/MARINER	1984–DATE	75–150 HP	HC4645-3	See note 5
	1998–2007	40–60 HP 2-Stroke	HC4648-3	See note 1, 2
	2008–DATE	40 HP 4-Stroke	HC5348-3	See note 1
	2008–DATE	60 HP 4-Stroke	HC4645-3	See note 2
SELVA	2000–DATE	25-70 HP 4-Stroke	HC4648-3	See note 1, 2
	2000–DATE	90-150 HP 4-Stroke	HC4645-3	See note 5
	2011–2013	115 HP 4-Stroke	HC4658-3	
SUZUKI	1986–DATE	150 HP 2-Stroke	HC4645-3	See note 5
	1987–2002	115–140 HP 2-Stroke	HC4645-3	See note 1
	1990–2000	90–100 HP 2-Stroke	HC4645-3	
	1998–DATE	40–70 HP 4-Stroke	HC4645-3	See note 1, 2
	2001–DATE	90–140 HP 4-Stroke	HC4658-3	See note 1, 4
TOHATSU	1990–DATE	40–140 HP 2-Stroke	HC4645-3	See note 2
	2014–DATE	60–150 HP 4-Stroke	HC4645-3	
	2023–DATE	75–150 HP 4-Stroke	HC4645-3	Must use Tohatsu tiller bolt 3E0-84917-0
YAMAHA	1998–DATE	40–50 HP 2-Stroke	HC4645-3	See note 2
	1998–DATE	60 HP 2-Stroke	HC4645-3	See note 3
	1986–DATE	70–90 HP 2-Stroke	HC4645-3	See note 1
	1997–DATE	80–150 HP 4-Stroke	HC4645-3	See note 5
	2000–DATE	25–70 HP 4-Stroke	HC4648-3	See note 1, 2, 6
	2011–2014	90–115 HP inc. A Series	HC4658-3	
	2014–DATE	90–115 HP inc. B Series	HC4645-3	

1. Requires Spacer kit part # HO5090
2. Engine clamp brackets must be cut or ground, and the engine through bolted onto the transom, or interference will occur, restricting engine trim and tilt.
3. Steering hook Yamaha Part # 63D-48511-00-4D must be installed
4. Cylinder HC4645-3 may be used in these applications. The pivot plate will need to be flipped before installation. Instructions provided with Owner's Manual.
5. High performance 150HP engines and any engine using a 4-3/4" gear-case such as Command Thrust MUST use SeaStar.
6. May require Yamaha hook 688-48511-12-00 and M10 x 1.25 x 30 bolts.

Revision Date: **MAY 31st 2023**

NOTICE!
HC4645-3 compact cylinder is included in the BayStar Steering kits. If your engine requires the use of a cylinder other than HC4645-3 or HC4658-3 then please refer to the figure below for additional replacement pivot plate.

HA4640
Komt met cilinder HC4645-3

HA4642
Converteert HC4645-3 naar HC4648-3

HA4641
Converteert HC4645-3 naar HC4647-3

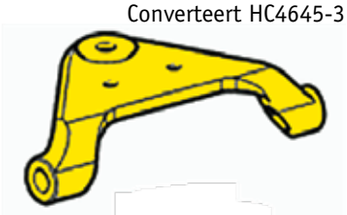

HA4643
Converteert HC4645-3 naar HC4658-3

Revisie Datum: Mei, 2023. Voor up-to-date toepassingen ga naar: www.seastarsolutions.com

BayStar™

Past praktisch op elke motor vanaf 1990, 40-150Pk, met standaard 308mm (12”) tilt buis. Terugslagklep geïntegreerd in pomp. 5,25 Omwentelingen.
Om het gemakkelijk te maken wordt 2 x 20’ hydraulische leiding meegeleverd, die eenvoudig op lengte te maken is.

Baystar Kit STANDAARD:	**Art. HK4200A-3**
Stuurpomp 1,4/22,9cc	Art. HH4314-3
Cilinder	Art. HC4645-3
Leidingkit 20’	Art. HT4420
Olie fles (2x)	Art. HA5430
Olie vulkit	Art. HA5438

Baystar Kit LUXE:	**Art. HK4222A-3**
Stuurpomp 1,4/22,9cc	Art. HH4314-3
Cilinder	Art. HC4645-3
Leidingkit Luxe	Art. H05799
Olie fles (2x)	Art. HA5430
Olie vulkit	Art. HA5438

Baystar Kit LUXE TILT:	**Art. HK4233A-3**
Stuurpomp-Tilt 1,4/22,9cc	Art. HH4315-3
Cilinder	Art. HC4645-3
Leidingkit Luxe	Art. H05799
Olie fles (2x)	Art. HA5430
Olie vulkit	Art. HA5438

Art. HC4645-3	Een gebalanceerde cilinder van compacte afmetingen, passend op de meeste spiegels.
Art. HH4314-3	1,4 stuurpomp standaard (22,94cc) met ± 4,5 omwenteling
Art. HH4315-3	1,4 stuurpomp “Tilt” (22,94cc) met ± 4,5 omwenteling
Art. HA5476	Round Bezel, voor verdiepte inbouw BayStar pomp (HH4314-3)

Reservesets:

Art. HF4202	Fittingkit BayStar cilinder, NPT
Art. HF4203	Fittingkit BayStar cilinder, ORB-4
Art. HP6104	Fittingkit 45˚ voor BayStar pomp (HH4314)
Art. HF6011	Fittingkit 45˚ voor ORB-BayStar pomp (HH4314-3)
Art. HS5147	Sealkit oude BayStar pomp (HH4016)
Art. HP4600	Sealkit (met glands) tbv BayStar cilinder, NPT
Art. HP4601	Sealkit (met glands) tbv BayStar cilinder, ORB-4
Art. HP6032	Service kit voor **nieuw model** BayStar (HH4314-3/HH4315-3) & SeaStar stuurpompen

Deze kit omvat: seal, asmoer, spie & afdekplaat met schroeven

Art. HK4200A-3
Baystar Kit STANDAARD

BayStar hydraulisch stuursysteem voor buitenboord-motoren tot 110kW (150pk)

Art. HK4222A-3
Baystar Kit LUXE

Art. HK4233A-3
Baystar Kit LUXE TILT

Voor 300+ pk motoren: zie onze **300pk+ Buitenboordmotor-Installatie-Aanbevelingen** voordat u een keuze maakt uit deze tabel zodat u er van verzekerd bent de juiste cilinder voor uw motor te hebben gekozen.

SeaStar

Application Guide SeaStar Front Mount Cylinder

SINGLE + DUAL ENGINES

SINGLE + DUAL ENGINES
TOEPASSINGSTABEL SEASTAR FRONTMONTAGE CILINDERS - (NORMAAL GEBRUIK)

MANUFACTURER	YEAR	MODEL	CYLINDER	TIE BAR KITS		NOTES
				Twin Engine Single Cylinder	Twin Engine Dual Cylinder	
COX MARINE	2022–DATE	300 HP Diesel	HC5358-3	N/A	HA5520	
HONDA	1996–DATE	60–90 HP 4-Stroke	HC5345-3	HO6001	HO6002	See note 3
	1998–2009	115–130 HP 4-Stroke	HC5347-3	HO5063	HO5064	See note 4
	1998–DATE	30–50 HP 4-Stroke	HC5345-3	HO6001	HO6002	See note 2
	2001–DATE	150 HP 4-Stroke	HC5345-3	HO6001	HO6002	See note 6
	2001–2022	200–250 HP 4-Stroke	HC5445-3	HO6001	HO6002	See note 9
	2003–DATE	135 HP 4-Stroke	HC5345-3	HO6003	HO6002	
	2011–DATE	115HP 4-Stroke	HC5345-3	HO6003	HO6002	
	2015–DATE	100 HP 4-Stroke	HC5345-3	HO6003	HO6002	See note 5
	2023–DATE	200–250 HP 4-Stroke	HC5345-3	HO6001	HO6002	
JOHNSON/EVINRUDE	1991–DATE	40–300 HP 2-Stroke	HC5345-3	HO6003	HO6002	Inc. ETech engines
	1997–DATE	75–300HP Ficht	HC5345-3	HO6003	HO6002	
	1998–DATE	40–140 HP 4-Stroke	HC5358-3	HO6003	HO6002	See note 2
	2000–2003	115HP Ficht	HC5358-3	HO6003	HO6002	See note 2
	2002–DATE	200–225 HP 4-Stroke	HC5345-3	HO6003	HO6002	
	2005–DATE	250 HP DPX Vindicator	HC5348-3	HO6003	HO6002	
	2007–DATE	200–250 HP 3.3L V6	HC5345-3	HO6003	HO6002	Inc. H.O. models
MERCURY	1989–DATE	75–300 HP 2-Stroke	HC5345-3	HO6001	HO6002	See note 3
	1996–DATE	75–200 HP 2 and 4-Stroke	HC5345-3	HO6001	HO6002	See note 6
	1998–2008	40–60 HP 2 and 4-Stroke	HC5348-3	HO6001	HO6002	See note 2
	2008–DATE	60 HP 4-Stroke	HC5345-3	HO6001	HO6002	
	2002–2003	225 HP 4-Stroke	HC5358-3	HO6001	HO6002	See note 1
	2004–DATE	150–200 HP Verado	HC5345-3	HO6001	HO6002	
	2003–DATE	150–200 HP PRO XS	HC6345-3	HA5522	HA5520	
	2003–DATE	250–300 HP XS	*Must use Tournament cylinders.*			
	2016–DATE	115–150 HP 2.1/3.0L 4-Stroke	HC5345-3	HO6001EM	HO6002	See note 7, 10
	2017–DATE	175–225 HP 3.4L V6 4-Stroke	HC5345-3	HO6001EM	HO6002	See note 10
	2018–DATE	250–300 HP 4.6L V8 4-Stroke	HC5345-3	HA5522	HA5520	See note 7
OXE	2017–DATE	200 HP Diesel I4 2.4L	*Must use Tournament cylinders.*			
	2020–DATE	300 HP Diesel				
SUZUKI	2002–DATE	90–140 HP 4-Stroke inc. A Series	HC5358-3	HO6003	HO6002	See note 2
	2013–DATE	150–200 HP 4-Stroke 4 Cylinder	HC5345-3	HO6001	HO6002	
	2004–DATE	200–300 HP 3.6 4.0L V6	HC5345-3	HO6001	HO6002	
	2017–DATE	325–350 HP 4.4L V6	*Must use Tournament cylinders. See note 8.*			
	2020–DATE	115–140 HP B Series	*Must use two Tournament cylinders.*			
YAMAHA	1990–2007	40–90 HP 2 -Stroke	HC5345-3	HO6003	HO6002	
	1986–DATE	100–300 HP 2-Stroke	HC5345-3	HO6001	HO6002	
	2000–DATE	150–300 HPDI	HC5345-3	HO6001	HO6002	
	2001–2003	80–250 HP 4-Stroke	HC5358-3	HO6001	HO6002	See note 1
	2003–DATE	150–250 HP 3.3L	HC5358-3	HO6001	HO6002	
	2003–DATE	25–70 HP 4-Stroke	HC5348-3	HO6003	HO6002	See note 3
	2007–DATE	200–300 HP 4.2L V6 4-Stroke	HC5345-3	HO6001	HO6002	
	2007–DATE	300–350 HP 5.3V8	*Must use Tournament cylinders.*			
	2011–2014	90–115 HP inc. A Series	HC5358-3	HO6003	HO6002	
	2014–DATE	75–115HP inc. B Series	HC5345-3	HO6001	HO6002	

1. HC5345-3 is optional for SINGLE ENGINE ONLY applications. Do not use HC5345-3 for twin engine applications as operational interference may occur.
2. Requires Kit HO5090.
3. Minimum Engine Center = 27".
4. HO5030 and HO5064 comes without Tie Bar.
5. Customer supplied SS washer must be installed under rod end.
6. Slight interference may occur with HO6001 tie bar, contact SeaStar Solutions technical support.
7. Refer to tie bar part number.
8. Must use PA1200-2HP.
9. Mid 2022 change 2023 uses HC5345-3
10. Aggressive use tiebar and kit HA5522 can be used.

The above engine applications are current through the revision date shown. For up-to-date engine applications go to: **www.dometic.com**

HO5090

HO6001

Note

De boven vermelde toepassingen zijn actueel tot en met de aangegeven revisiedatum.
Revisie Datum: Mei, 2023.

Voor up-to-date toepassingen ga naar:
www.seastarsolutions.com

SeaStar®

Complete besturingsset voor 1 motor & 1 stuurstand
Art. 9074300 (5 omwentelingen)

Set omvat:

SEASTAR-1,7 stuurpomp	HH5271-3
Cilinder frontmontage	HC5345-3 (*)
Slangenset 16'	HO5116
2l olie	HA5430

Tevens sets leverbaar voor 2 motoren & 1 of 2 cilinders en/ of 2 stuurstands.
Ook leverbaar met Seastar-2,0 of 2,4 ("Tilt") stuurpomp.

(*) HC5345-3 is een veel voorkomende cilinder. Allpa levert deze set ook met specifieke cilinders (zie tabel blz. 28). De setprijs blijft gelijk. Bij langere of kortere slangensets wordt de setprijs aangepast.

Zie voor tie bars de toepassingstabel op blz. 28
en voor accessoires op blz. 54-55

Standaard

Besturingsset SeaStar 350pk

SeaStar®

Complete besturingsset voor 1 motor & 1 stuurstand
Art. 9074305 (5 omwentelingen)

Set omvat:

SEASTAR-1,7 stuurpomp "Sport Tilt"	HH6191-3
Cilinder frontmontage	HC5345-3 (*)
Slangenset 16'	HO5116
2l olie	HA5430

Tevens sets leverbaar voor 2 motoren & 1 of 2 cilinders en/ of 2 stuurstands.

(*) HC5345-3 is een veel voorkomende cilinder. Allpa levert deze set ook met specifieke cilinders (zie tabel blz. 28). De setprijs blijft gelijk. Bij langere of kortere slangensets wordt de setprijs aangepast.

Zie voor tie bars de toepassingstabel op blz. 28
en voor accessoires op blz. 54-57

Tilt

Besturingsset SeaStar 350pk „Tilt"

Pro

Besturingsset SeaStar-Pro 350pk

Complete besturingsset voor 1 motor & 1 stuurstand
Art. 9074325

Set omvat:

SEASTAR-2,0 stuurpomp	HH5770-3 (33cc/103bar)
Cilinder frontmontage	HC5345-3
Slangenset 16' (kevlar)	HO5716
2l olie	HA5430

Tevens sets leverbaar voor 2 motoren & 1 of 2 cilinders en/of 2 stuurstands.

De aanduiding "PRO" betreft hier de stuurpomp.
Een "PRO" -pomp heeft speciale kleppen met zeer weinig speling en is bedoeld voor boten met vlakke bodem ("bass boats") die met single outboards met een hoog vermogen, snelheden bereiken van meer dan 100km/u. Voor deze boten met een nerveus karakter, dient de besturing ultranauwkeurig te zijn. De werkdruk van deze pomp is 103bar (i.p.v. 70bar), vandaar kevlar slangen. Voor "normale" boten minder geschikt.

SeaStar®

SeaStar frontmontage-cilinders

Art. HC5345-3 frontmontage-cilinder
Zeer eenvoudig aan te sluiten, past op praktisch alle motoren zónder adaptor (zie toepassingstabel op blz. 28).
Inhoud: 136,6cc, slag: 203mm.
Aantal stuuromwentelingen:
- bij 1 cilinder, met stuurpomp SEASTAR-1,7: 4,50
- bij 1 cilinder, met stuurpomp SEASTAR-2,0: 4,00
- bij 1 cilinder, met stuurpomp SEASTAR-2,4: 3,25

Art. HC5347-3	frontmontage-cilinder voor Honda 115-130pk
Art. HC5348-3	frontmontage-cilinder voor Johnson/ Evinrude 1977-1990
Art. HC5358-3	frontmontage-cilinder voor Yamaha 4t ≥ 2000, 200-225pk, 350pk (SeaStar Pro)

HO 6001

Tie Bar Kits

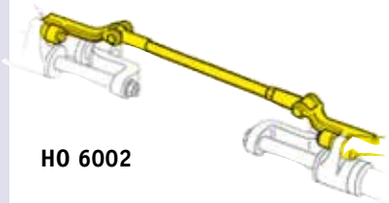

HO 6002

HO 6001

Power Purge

Art. HA5445-2
Automatisch vul- en ontluchtingsysteem voor hydraulische besturingen.

We have it all

allpa

marine equipment

SeaStar®

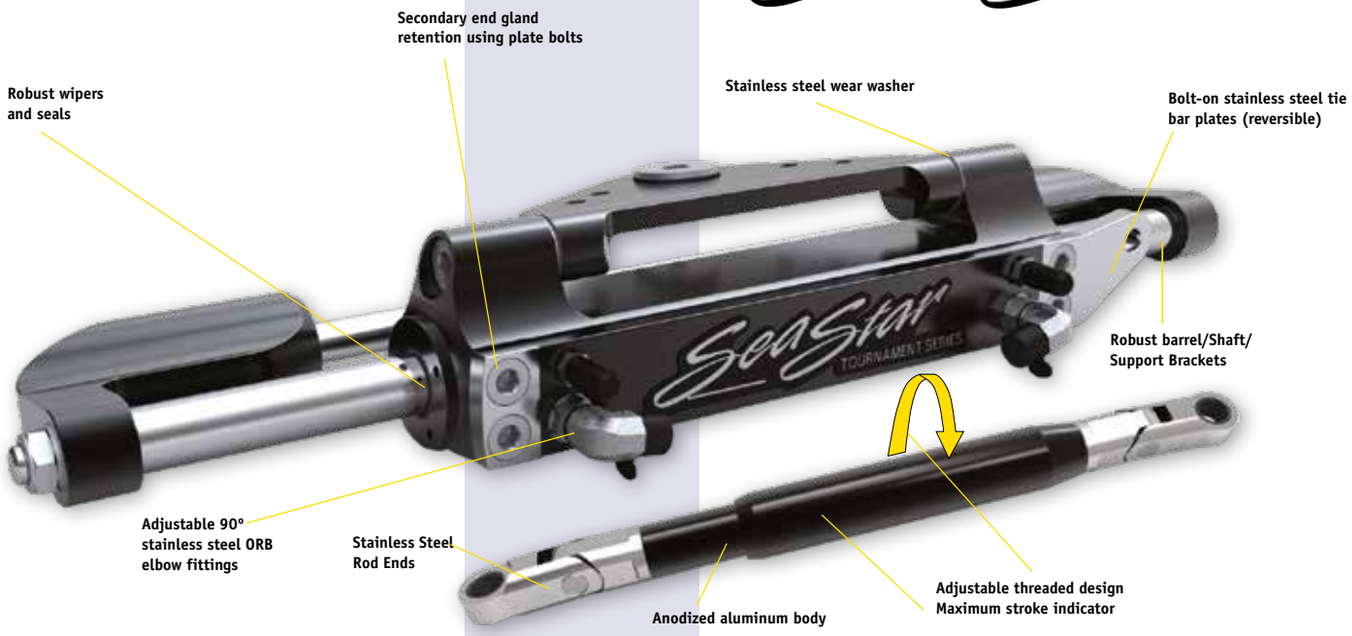

300 pk+

SeaStar New Tournament Cylinders

voor aggressief gebruik

SeaStar New Tournament Cylinders voor agressief gebruik
Geschikt voor alle merken buitenboordmotoren van 200 pk+
Extreme heavy duty cilinders en tie bars ontworpen voor gebruik in toepassingen met meerdere motoren.
Ook voor éénmotorige installaties

Kenmerken:

- Geschikt voor gebruik met alle SeaStar stuurpompen & SeaStar Power Assist (SPA)
- Heavy duty universele cilinder
- Geboute RVS tie bar aansluitplaten, ook omkeerbaar (patent aangevraagd)
- Robuust ontwerp met heavy duty support brackets, as, stang en seals
- Superieure corrosiebestendigheid
- Nieuw ontworpen aansluitplaat met sealed joint (patent aangevraagd)
- Heavy duty verstelbare tie bar (patent aangevraagd)
- Voorzien van RVS draaibare haakse fittings met o-ring afdichting
- Inhoud: 136,6cc
- Slag: 203mm

Power Purge

Art. HA5445-2
Automatisch vul- en ontluchtingsysteem voor hydraulische besturingen.

APPLICATION GUIDE: TOURNAMENT SERIES CYLINDERS & TIE BARS ALL ENGINE MAKES 200HP+

CONFIGURATION	CYLINDER		HARDWARE KIT		TIEBAR			NOTES
	Part #	Qty	Part #	Qty	Engine center distance inches (mm)	Part #	Qty	
SINGLE ENGINE — SINGLE CYLINDER	HC6845*	1	HA6801	1	N/A	N/A	N/A	1
TWIN ENGINE† — SINGLE CYLINDER (Starboard)	HC6845*	1	HA6802	1	25.0 – 25.6 (635 – 650) 25.7 – 30.6 (653 – 777) 30.7 – 39.4 (780 – 1,001) 39.5 – 54.0 (1,003 – 1,372)	HO6821 HO6822 HO6823 HO6824	1 1 1 1	1, 3, 4, 5 1, 3, 4, 5 1, 3, 4, 5 1, 3, 4, 5
TWIN ENGINE† — DUAL CYLINDER	HC6845*	2	HA6804	1	25.0 – 26.5 (635 – 673) 26.6 – 29.3 (676 – 744) 29.4 – 34.2 (747 – 869) 34.3 – 43.0 (871 – 1092) 43.5 – 58.0 (1,105 – 1,473)	HO6820 HO6821 HO6822 HO6823 HO6824	1 1 1 1 1	1, 3, 4, 5 1, 3, 4, 5 1, 3, 4, 5 1, 3, 4, 5 1, 3, 4, 5
TRIPLE ENGINE† — DUAL CYLINDER	HC6845*	2	HA6806	1	25.0 – 27.9 (635 – 709) 28.0 – 36.0 (711 – 914) 36.0 – 51.0 (914 – 1,295)	HO6822 HO6823 HO6824	2 2 2	1, 2, 3, 4, 5, 6 1, 2, 3, 4, 5, 6 1, 2, 3, 4, 5, 6
QUAD ENGINE† — DUAL CYLINDER	HC6845*	2	HA6811	1	Consult Dometic technical service			1, 2, 3, 4, 5
QUINTUPLET ENGINE (Plus)	Consult Dometic technical service							1, 2, 3, 4, 5

Revision Date: **JANUARY 21st 2022**

1. Installation may vary according to the following factors: engine mounting height, transom thickness, use of transom savers, tiller bolt location, engine tilt range, and engine size.
2. For center engine drops greater than 3 inches (76 mm), please consult Dometic technical service.
3. Tie Bar length may vary depending on toe in/toe out setup. To allow for toe, add or subtract from your nominal engine center to center distance.
4. Based on recommended engine manufacturer minimum center to center distances. Deviating from these recommendations may require stroke limiting cylinders and/or engine tilt limiting, please consult Dometic technical service.
5. Cylinder's must be plumbed in parallel only, no series connections. Only exception is if cylinders are utilizing a liquid tie bar.
6. Maximum drop: ≤ 3 inches (76 mm).

* HC6850 for Honda V6 or where stroke reduction is desired. Yamaha 3.3L engine requires one cylinder per engine.

† Mercury multi engine applications may require additional parts, contact Dometic technical support. OXE 300 must use dual cylinder HC6850 for twin engine, no single cylinder option. For triple engine setup two HA6864 bolt kits must be used for center engine.

NOTICE!
Required for triple engine installs on Mercury Optimax and PROxs and engines with a single tiller hole. May fit other applications, call Dometic technical support for more information.

Fitting / service kits	Art.
ORB Elbow Fitting Service Kit	**HF6004**
ORB Tee Fitting Kit	**HF6005**
Gland Service Kit	**HP6160**
Support Rod Service Kit	**HP6161**
Support Bracket Service Kit	**HP6162**

ServoSteering

SeaStar Power Assist - SPA

SeaStar Power Assist - SPA met Autopilot-pomp

SeaStar Stand Alone Autopilotpomp

Algemene info:
De SeaStar - SPA stuurbekrachtiging biedt een drastische verlaging van het stuurwielmoment van zware / "high torque" – toepassingen met SeaStar hydraulische besturingsystemen. De SPA levert buitengewone prestaties en een onvergelijkbaar niveau van veiligheid en comfort, zelfs in de meest extreme omstandigheden.

De SeaStar – SPA stuurbekrachtiging gebruikt een elektronisch gestuurde hydraulische pomp om "kracht" te leveren voor uw SeaStar hydraulische besturing. De unit wordt geïnstalleerd tussen de stuurpomp en de cilinder.

Een welkome hulp voor besturing van moderne, krachtige motoren. Veiliger en gemakkelijker voor de gehele familie....en voor mensen van alle leeftijden.

Geschikt voor zowel nieuwe als bestaande SeaStar hydraulische stuursystemen met SeaStar 1.4, 1.7, 2.0 & 2.4 stuurpomp en één of meerdere stuurstanden en/of met autopilots.

Ingeval van elektriciteitsuitval, om welke reden dan ook, schakelt het systeem automatisch over naar normale, zwaardere, handbediening met gelijk aantal stuurwielomwentelingen.Kan nu worden aangesloten aan schakelpaneel of distributieblok. Voor zowel horizontale als verticale montage geschikt, zonder extra bracket. Conform ABYC, CE, NMMA, ISO 10592.

SPA-Serie:
- SPA Seastar Power Assist: Standaard- & PRO-uitvoering
- SPA (Standaard) met opgebouwde Autopilotpomp
- Stand Alone Autopilotpomp:

Autopilotpomp	Type 1:	983cc/min. (onbelast)
Autopilotpomp	Type 2:	1.638cc/min. (onbelast)
Cilindercapaciteit	Type 1:	73cc – 205cc
Cilindercapaciteit	Type 2:	205cc – 344cc

Art. PA1200-2	Power Assist, SPA, Standaard, 12/24V, met 15' kabel
Art. PA1315-2	Power Assist, SPA, PRO, 12/24V, met 15' kabel
Art. PA6010	Standaard SPA met Autopilotpomp type 1 12V
Art. PA6020	Standaard SPA met Autopilotpomp type 2 12V
Art. PA7010	Standaard SPA met Autopilotpomp type 1 24V
Art. PA7020	Standaard SPA met Autopilotpomp type 2 24V
Art. AP1219	Stand alone Autopilotpomp type 1 12V
Art. AP1233	Stand alone Autopilotpomp type 2 12V
Art. AP2419	Stand alone Autopilotpomp type 1 24V
Art. AP2433	Stand alone Autopilotpomp type 2 24V
Art. AR4502	Smart stick voor outboardcilinder voor Furuno en meeste andere autopilots. Output 0.5 V – 4.5 V
Art. AR4502RM	Smart Stick voor outboardcilinder voor Ray Marine. Output 2.2 V - 2.8 V
Art. AR4502SI	Smart Stick voor outboardcilinder voor Simrad. Output 2.8 kHz – 4.0 kHz
Art. HF6010	ORB-Fittingkit voor inbouw van een SeaStar Autopilot in een bestaande, hydraulische besturing (voor inboard)
Art. HF6007	ORB-Fittingkit voor inbouw van een SeaStar Autopilot in een bestaande, hydraulische besturing (voor outboard)
Art. HA1205	Retro fit kit om een autopilotpomp te monteren aan een bestaande SPA Seastar Power Assist unit
Art. HA1206	Extra zekering "Maxi Fuse" 40A, indien direct aangesloten aan accu
Art. HA1201	Dual Ignition Control Kit om de onstekingsdraad van de SPA unit aan 2 motoren te verbinden zo dat 1 motor uitgeschakeld kan worden met behoud van de SPA stuurbekrachtiging.

Complete set voor 1 motor en 1 stuurstand.

Art. 9074340

Set omvat: **PA1200-2** elektr. Stuurbekrachtiging, HC5345-3 frontmontage cilinder, HH5271-3 stuurpomp, Slangenkit 14' & 4' (HO5114 & HO5104), 5m HT5101 nylon compensatieleiding en 3l olie HA5430.

CE

SeaStar®

Hydraulische stuurset 350pk

Stuurset met powerassist !

OPTIMUS EPS BY SEASTAR

Introductie
Optimus EPS, Electronic Power Assist. Uw boot stuurt als een sportwagen. Comfortabele besturing: Active Sensitivity zorgt voor een snelheidsafhankelijke stuurbekrachtiging. Force Feedback geeft gevoel bij hogere snelheden. Plug & Play Autopilot compatibiliteit. Géén Autopilotpomp of rudder-feedback-unit nodig. Het systeem is te gebruiken op zowel mechanisch als elektronisch aangestuurde motoren. Voor nieuwe of bestaande motoren. Geen tie-bars nodig bij dubbele motoren en geen liquid tie-bar bij catamarans. De systeempomp draait alleen als deze een signaal krijgt: optimale accu-levensduur. 2e Stuurstand is gemakkelijk – geen extra slangen.
Voldoet aan of overtreft NMMA, ABYC, CE, ISO en SAE.

Kenmerken
- Stuurpomp zonder olie
- Progressieve Stuurbekrachtiging
- Force Feedback
- Variabele Stuuromwentelingen
- Plug and Play Autopilot, zonder extra pomp
- Geen Tie-Bar nodig
- Voor mechanisch en elektronisch aangestuurde motoren
- NMEA 2000 gecertificeerd
- Compatibel met Garmin GHP20, Raymarine EV2 en SimradSG05

Outboard:

Complete set voor 1 Outboard Motor
- Optimus EPS Corepack (Hydraulic Pump, Control Module, CANtrak Display, Oil)
- SmartCilinder Outboard
- Electronic Helm Pump

Complete set voor 2 Outboard Motoren
- Optimus EPS Corepack (2x Hydraulic Pump, Control Module, CANtrak Display, Oil)
- 2x SmartCilinder Outboard
- Electronic Helm Pump

Inboard:

Complete set voor 1 Inboard Motor
- Optimus EPS Corepack (Hydraulic Pump, Control Module, CANtrak Display, Oil)
- SmartCilinder Inboard
- Electronic Helm Pump

Complete set voor 2 Inboard Motoren
- Optimus EPS Corepack (2x Hydraulic Pump, Control Module, CANtrak Display, Oil)
- 2x SmartCilinder Inboard
- Electronic Helm Pump

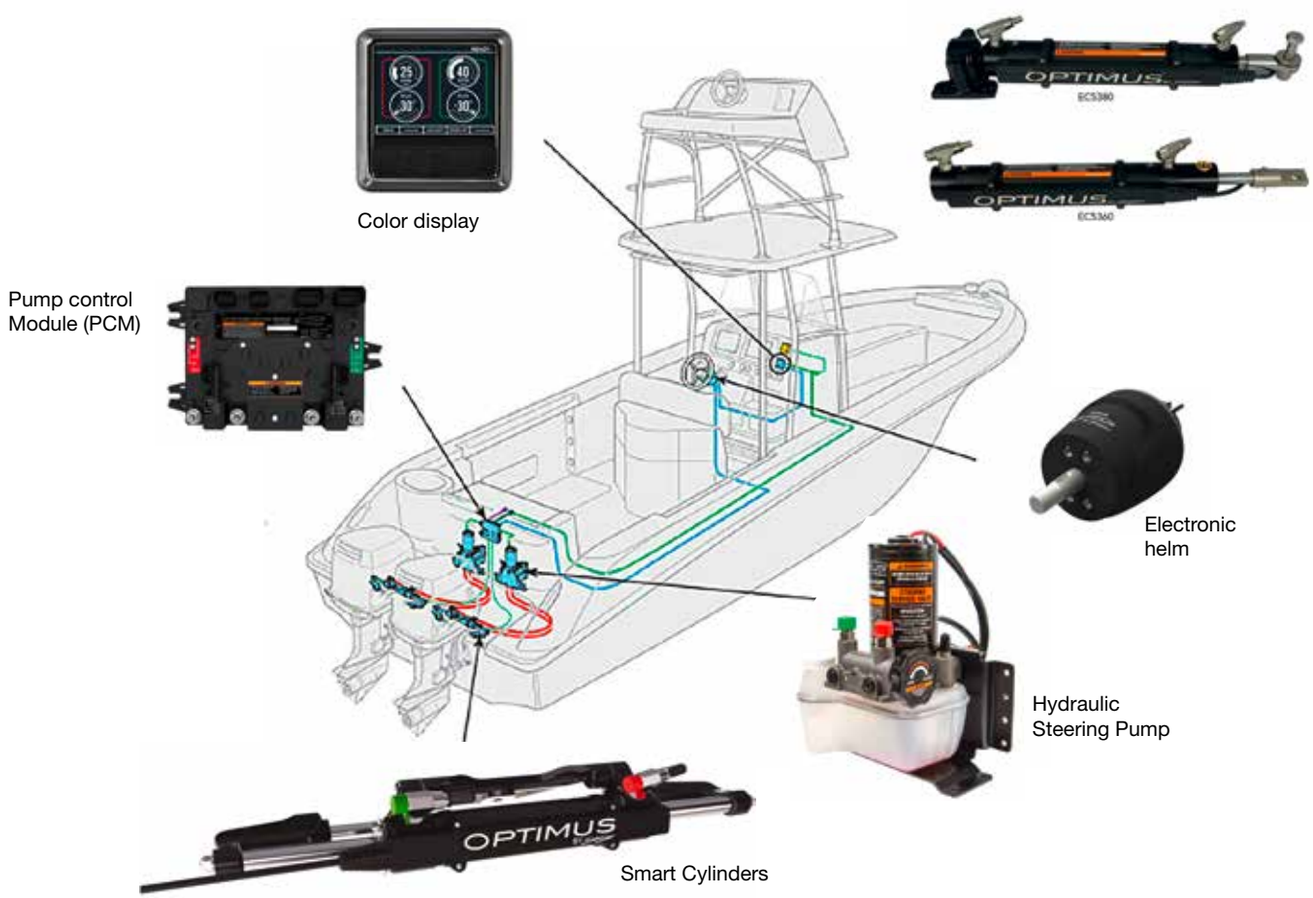

Optimus EPS Elektronisch Stuursysteem voor Outboard motoren met Frontmontage cilinder

1 Motor – 1 Stuurstand

Art. SETEPS01	Set Optimus EPS Outboard voor 1 Motor & 1 Stuurstand
	Deze standaardset bestaat uit:
EPSK1100C	**Optimus Single EPS Core Pack met:**
EP1500	Hydraulische pompunit
EM1200S	PCM processor
ED1800	Cantrak kleurendisplay
HA5482	EPS-Olie (2x)
	En alle benodigde CANbus fittings
	Verder in deze set:
EC5310	Elektronische stuurcilinder
EH1512	Elektronische stuurkop 12/24V
HO5708	SeaStar Pro slangenset 8'
CM10012	CANbus-Kabel 12' (2x)
CM10060	CANbus T-Fitting (Fly-by-Wire)
CM20503	Interface-Kabel (NMEA 2000)
	Eventuele opties:
EH1532	Opbouw Sport Plus Tilt-stuurkop
EH1552	Opbouw Classic Tilt-stuurkop
EH1572	Inbouw stuurkop
	Slangensets zijn in verschillende lengtes en eventueel met bulkheadfitting (ook in RVS) leverbaar
	CANbus-kabels zijn in verschillende lengtes leverbaar

EC5310

EP1500

ED1800

EH1512

EM1200S

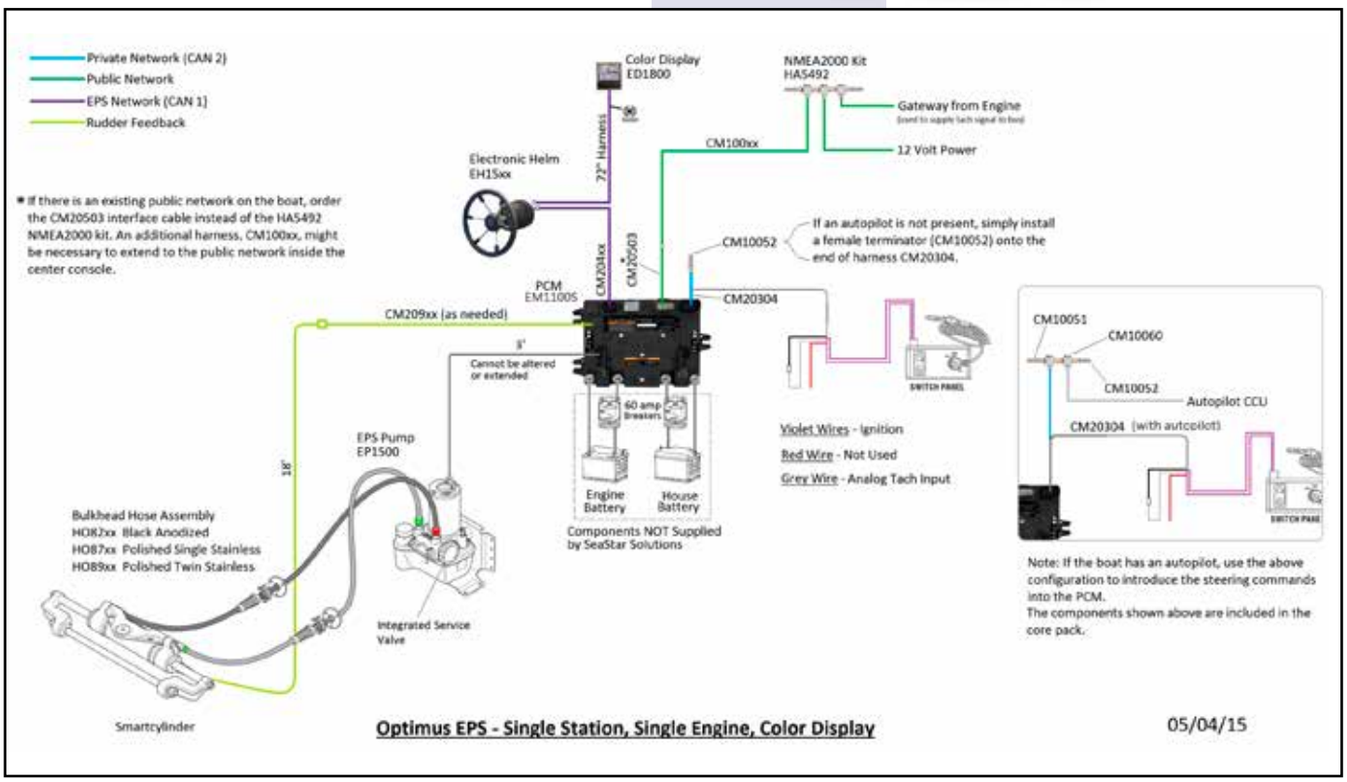

Stel zelf uw eigen complete Optimus EPS systeem samen op: www.optimusbom.com
Stuur de BOM-stuklijst (Bill Of Material) in PDF-formaat naar info@allpa.nl voor aanvullende informatie

Optimus EPS Elektronisch Stuursysteem voor Outboard Motoren met Frontmontage Cilinder

2 Motoren – 1 Stuurstand

Art. SETEPS02	Set Optimus EPS Outboard voor 2 Motoren & 1 Stuurstand
	Deze standaardset bestaat uit:
EPSK1200C	**Optimus Dual EPS Core Pack met:**
EP1500	Hydraulische pompunit (2x)
EM1200	PCM processor
ED1700	Cantrak kleurendisplay
HA5482	EPS-Olie (4x)
	En alle benodigde CANbus fittings
	Verder in deze set:
EC5310	Elektronische stuurcilinder (2x)
EH1512	Elektronische stuurkop 12/24V
HO5708	SeaStar Pro slangenset 8′ (2x)
CM10012	CANbus-Kabel 12′ (2x)
CM10060	CANbus T-Fitting (Fly-by-Wire)
CM20503	Interface-Kabel (NMEA 2000)
CM20412	CANbus-Kabel 12′
	Eventuele opties:
EH1532	Opbouw Sport Plus Tilt-stuurkop
EH1552	Opbouw Classic Tilt-stuurkop
EH1572	Inbouw stuurkop
	Slangensets zijn in verschillende lengtes en eventueel met bulkheadfitting (ook in RVS) leverbaar
	CANbus-kabels zijn in verschillende lengtes leverbaar

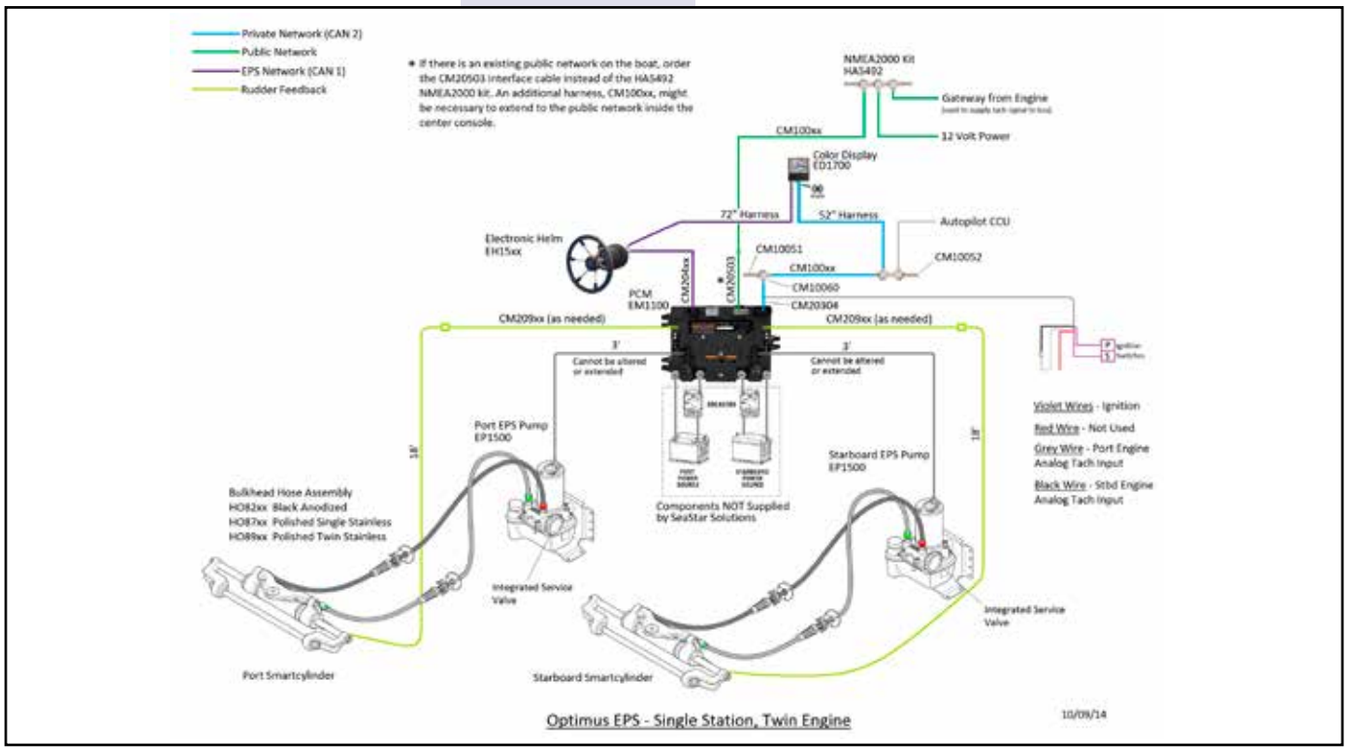

Stel zelf uw eigen complete Optimus EPS systeem samen op: www.optimusbom.com
Stuur de BOM-stuklijst (Bill Of Material) in PDF-formaat naar info@allpa.nl voor aanvullende informatie

Optimus EPS Elektronisch Stuursysteem voor Inboards en Sterndrives (boten van 18 –34')

1 Motor – 1 Stuurstand

Art. SETEPS06	Set Optimus EPS Stuursysteem voor Inboards, 1 Motor – 1 Stuurstand
	OF
Art. SETEPS07	**Set Optimus EPS Stuursysteem voor Sterndrives, 1 Motor – 1 Stuurstand**
	Deze standaardsets bestaan uit:
EPSK1120	**Optimus Dual EPS Core Pack met:**
EP1501	Hydraulische pompunit
EM1200S	PCM processor
ED1800	Cantrak kleurendisplay
HA5482	EPS-Olie (2x)
	En alle benodigde CANbus fittings
	Verder in deze set:
EC5380	Elektronische stuurcilinder Inboard **of:**
EC5360	Elektronische stuurcilinder Sterndrive
EH1512	Elektronische stuurkop 12/24V
HO5708	SeaStar Pro slangenset 8'
CM10030	CANbus-Kabel 30'
CM20424	CANbus-Kabel 24'
	Eventuele opties:
EH1532	Opbouw Sport Plus Tilt-stuurkop
EH1552	Opbouw Classic Tilt-stuurkop
EH1572	Inbouw stuurkop
	Slangensets zijn in verschillende lengtes en eventueel met bulkheadfitting (ook in RVS) leverbaar
	CANbus-kabels zijn in verschillende lengtes leverbaar

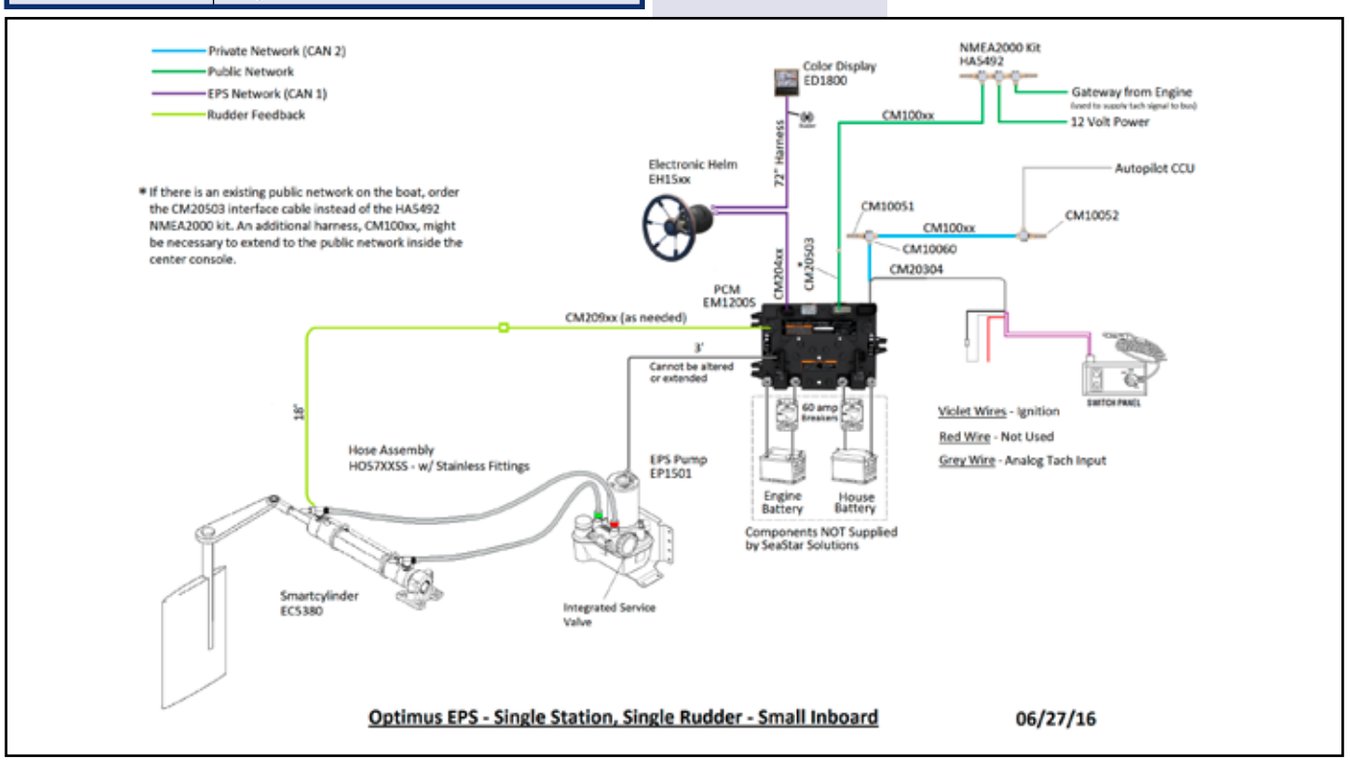

Stel zelf uw eigen complete Optimus EPS systeem samen op: www.optimusbom.com
Stuur de BOM-stuklijst (Bill Of Material) in PDF-formaat naar info@allpa.nl voor aanvullende informatie

Optimus EPS Elektronisch Stuursysteem voor Inboards en Sterndrives (boten van 18 –34')

2 Motoren – 1 Stuurstand

Art. SETEPS11	Set Optimus EPS Stuursysteem voor Inboards, 2 Motoren – 1 Stuurstand
	OF
Art. SETEPS12	**Set Optimus EPS Stuursysteem voor Sterndrives, 2 Motoren – 1 Stuurstand**
	Deze standaardsets bestaan uit:
EPSK1280	**Optimus Dual EPS Core Pack met:**
EP1501	Hydraulische pompunit (2x)
EM1200	PCM processor
ED1700	Cantrak kleurendisplay
HA5482	EPS-Olie (4x)
	En alle benodigde CANbus fittings
	Verder in deze set:
EC5380	Elektronische stuurcilinder Inboard (2x) **of:**
EC5360	Elektronische stuurcilinder Sterndrive (2x)
EH1512	Elektronische stuurkop 12/24V
H05708	SeaStar Pro slangenset 8' (2x)
CM10030	CANbus-Kabel 30'
CM20430	CANbus-Kabel 30'
	Eventuele opties:
EH1532	Opbouw Sport Plus Tilt-stuurkop
EH1552	Opbouw Classic Tilt-stuurkop
EH1572	Inbouw stuurkop
	Slangensets zijn in verschillende lengtes en eventueel met bulkheadfitting (ook in RVS) leverbaar
	CANbus-kabels zijn in verschillende lengtes leverbaar

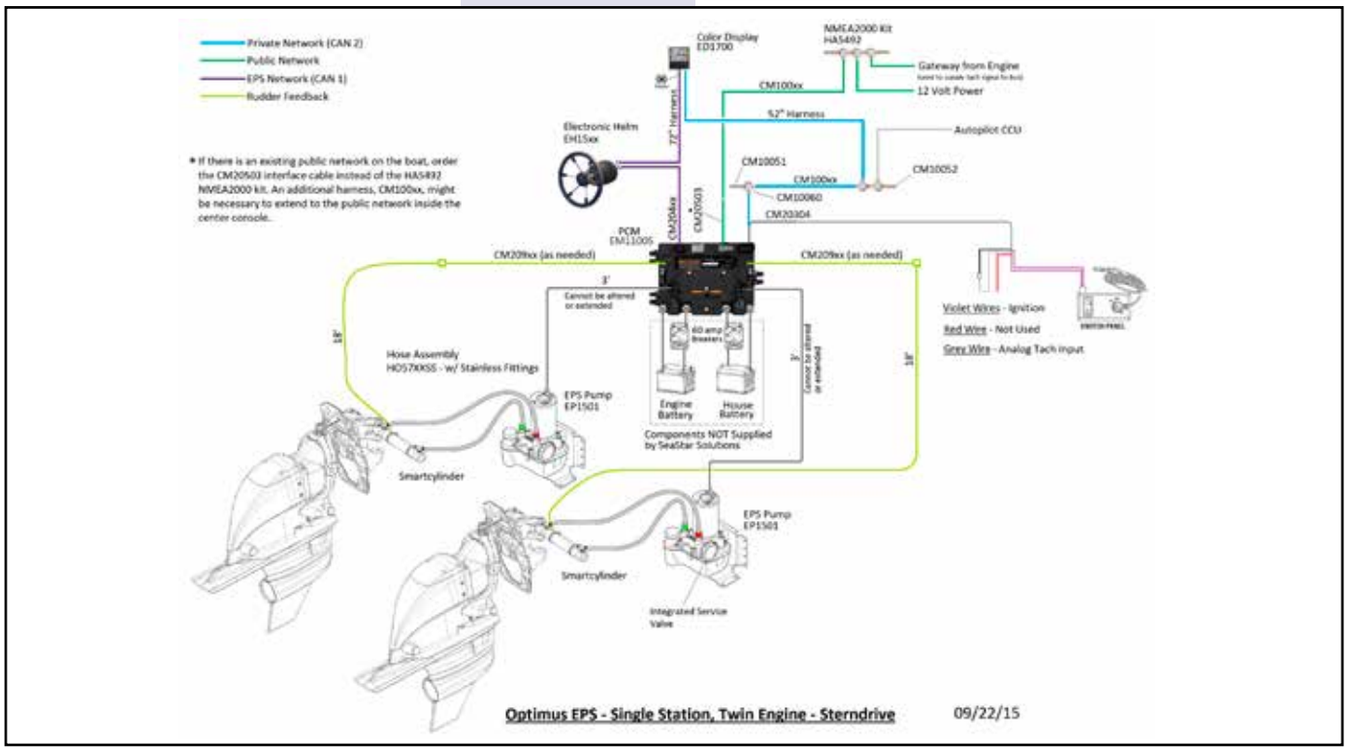

Stel zelf uw eigen complete Optimus EPS systeem samen op: www.optimusbom.com
Stuur de BOM-stuklijst (Bill Of Material) in PDF-formaat naar info@allpa.nl voor aanvullende informatie

allpa
marine equipment

DOMETIC

Dometic Seastar E-actuator

DOMETIC

Dometic Seastar E-actuator

MOTOR FABRIKANT	BOUWJAAR	MODEL	CILINDER	OPMERKINGEN
YAMAHA	2010 TOT NU	F150-F300 4.2L V6	EA1000	Zie beneden
		VF150-VF250 SHO	EA1300	
		F150-F300 4.2L V6	EA1000	
MERCURY	2019 TOT NU	ALL 150+ as CMS	EA1000	Zie beneden
		ALL 150 PROXS-250 PROXS	EA1300	
HONDA	2010 TOT NU	BF150-BF250	EA1200	Zie beneden
SUZUKI	1996 TOT NU	DF100-DF140	EA1100	Zie beneden
		DF150-DF350		
		DF250SSTL	EA1400	

MERCURY/YAMAHA/HONDA

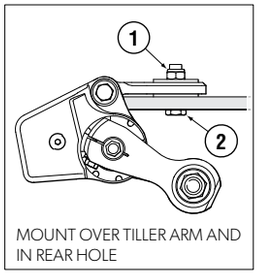

MOUNT OVER TILLER ARM AND IN REAR HOLE

SUZUKI

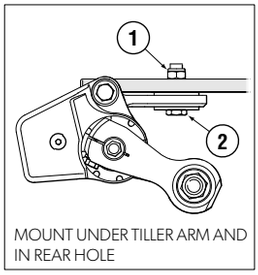

MOUNT UNDER TILLER ARM AND IN REAR HOLE

	OPTIMUS EPS				OPTIMUS 360 JOYSTICK			
	Single Engine	Twin Engine	Triple Engine	Quad Engine	Twin Engine	Triple Engine	Quad Engine	JS Upgrade
POPULAR ENGINE BRANDS (MST)	✓	✓	✓	✓	✓	N/A	N/A	✓
YAMAHA DEC (NON 425)	✓	✓	✓	✓	✓	✓	✓	✓
YAMAHA EX (NON 425)	✓	✓	✓	✓	✓	✓	N/A	✓[1]
MERCURY VERADO (L6)	✓	✓	✓	✓	✓	✓	✓	✓
SUZUKI SPC1	✓	✓	✓	✓	✓	✓	✓	✓
SUZUKI SPC2	✓	✓	✓	✓	✓	✓	✓	✓
OXE DIESEL	N/A	N/A	N/A	N/A	N/A	N/A	N/A	N/A
COX MARINE	N/A	N/A	N/A	N/A	N/A	N/A	N/A	N/A
HONDA iST [2]	✓	✓	N/A	N/A	✓	N/A	N/A	✓
Mercury V6 (CMS)	✓	✓	✓	✓	✓*	N/A	N/A	N/A
Mercury V8 (CMS)	✓	✓	✓	✓	N/A	N/A	N/A	N/A

SEASTAR By DOMETIC

Informatie onder voorbehoud
[1] Alleen Twin en Triple
[2] Alleen Honda iST-bediening (huidige iST-bediening)
* Verkrijgbaar bij Mercury
Controleer Optimus BOM tool voor Optimus Joystick & Mercury elektronische besturing compatibiliteit
N/A - Momenteel niet beschikbaar
MST - Mechanisch schakelen en gashendel motoren
EST - Elektronische schakel- en gashendelmotoren
JS Upgrade - Kan joystickbediening toevoegen aan een bestaand Optimus EPS vaartuig

Optimus buitenboordmotor E-actuator
1 Motor – 1 Stuurstand

Art. SETEA01	Set E-actuator Outboard voor 1 motor & 1 stuurstand
	Deze standaardset bestaat uit:
EH1512	Elektronische stuurkop 12/24V
EA1000	Elektronische stuurclinder (*)
ED1800	Cantrak kleurendisplay
	Verder in deze set:
CM10060	CANbus T-Fitting (Fly-by-Wire)
CM30012	CANbus-kabel 12FT
	Eventuele opties:
EH1532	Opbouw Sport Plus Tilt-stuurkop
EH1552	Opbouw Classic Tilt-stuurkop
EH1572	Inbouw stuurkop
	CANbus-kabels zijn in verschillende lengtes leverbaar. Eventueel met 180° connector aan de stuurcilinder.
In deze set wordt uitgegaan van een aanwezig openbaar N2K netwerk	

(*) EA1000 is een veel voorkomende cilinder. Allpa levert deze set ook met specifieke cilinders. De setprijs blijft gelijk. Bij langere of kortere slangensets wordt de setprijs aangepast.

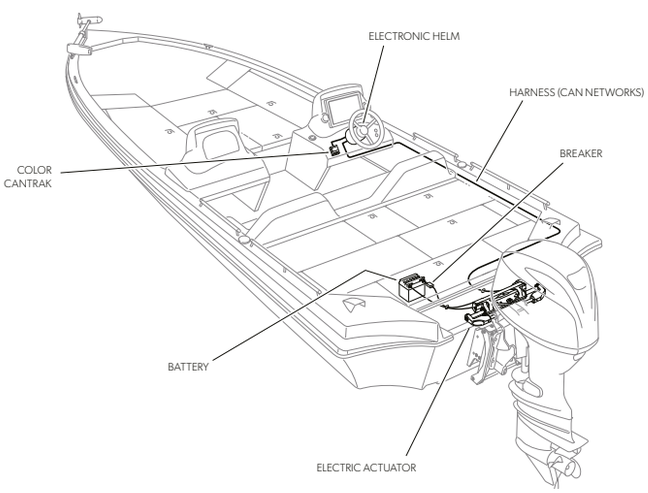

DOMETIC

Dometic Seastar E-actuator

EA1000

EH1512

ED1800

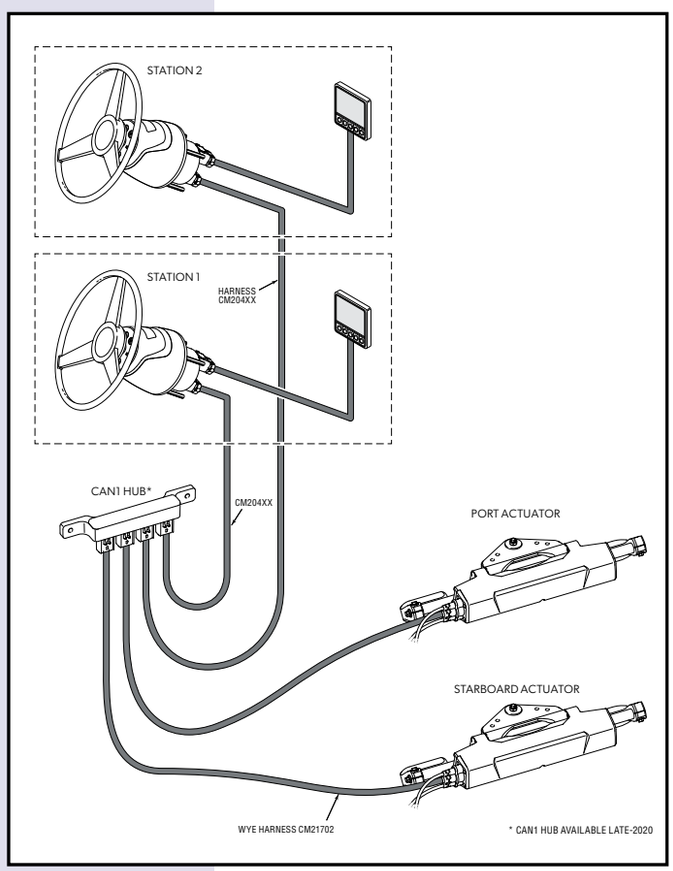

Op dometicsystembuilder.com is elk systeem configuratie zelf samen te stellen. Multi-engine en multi-station zijn mogelijk.

DOMETIC

Dometic Seastar E-actuator

EA1000

EH1512

ED1700

EPSK1435

Optimus buitenboordmotor E-actuator
2 Motoren – 1 Stuurstand – Joystick

Art. SETEA36001	Set E-actuator Joystick 360° Yamaha Outboard voor 2 motoren & 1 stuurstand inclusief Seastation en Seaways
	Deze standaardset bestaat uit:
EH1512	Elektronische stuurkop 12/24V
EA1000	Elektronische stuurclinder (2x) (*)
ED1700	Cantrak kleurendisplay
EPSK1435	Optimus Core pack 360 Joystick upgrade twin Yamaha
EPSK1630	Seastation Core pack surface mount
	Verder in deze set:
CM10060	CANbus T-Fitting (Fly-by-Wire) (3x)
CM30012	CANbus-kabel 12FT (2x)
HA5498	CAN1 Hub Optimus
CM20406	Harnes EPS
CM10051	Resistor Male
CM10052	Resistor Female
	Eventuele opties:
EH1532	Opbouw Sport Plus Tilt-stuurkop
EH1552	Opbouw Classic Tilt-stuurkop
EH1572	Inbouw stuurkop
	CANbus-kabels zijn in verschillende lengtes leverbaar. Eventueel met 180° connector aan de stuurcilinder.
In deze set wordt uitgegaan van een aanwezig openbaar N2K netwerk	

(*) EA1000 is een veel voorkomende cilinder. Allpa levert deze set ook met specifieke cilinders. De setprijs blijft gelijk. Bij langere of kortere slangensets wordt de setprijs aangepast.

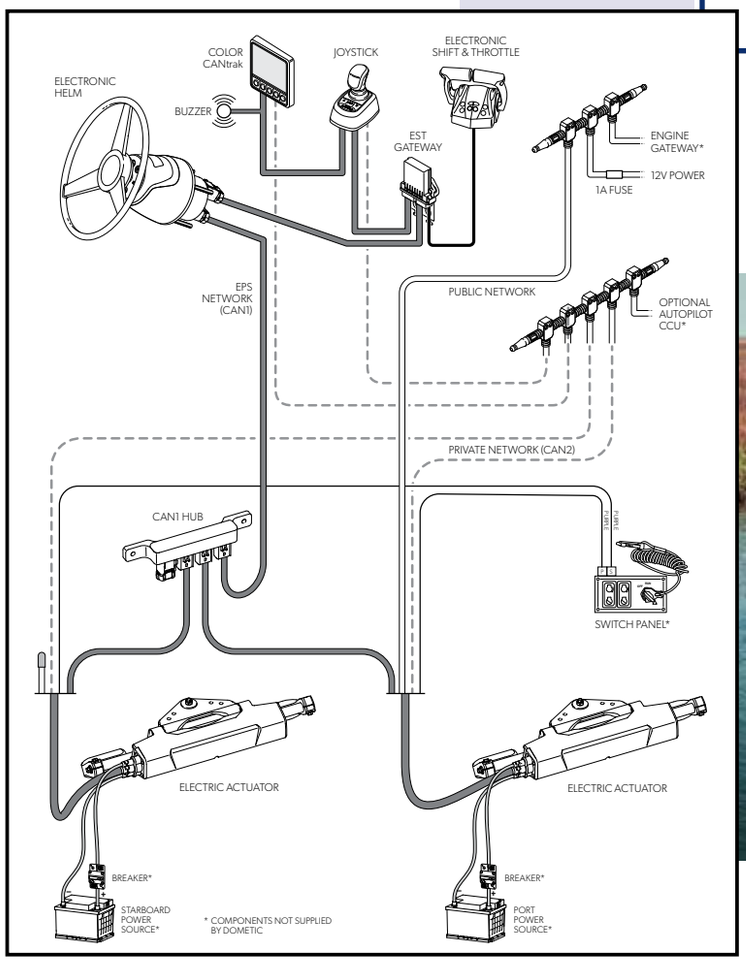

Op dometicsystembuilder.com is elk systeem configuratie zelf samen te stellen. Multi-engine en multi-station zijn mogelijk.

Complete besturingset voor 1 motor en 1 stuurstand

Art. 9074310 Set omvat:

SEASTAR-1.7 stuurpomp	(HH5271-3)
Cilinder zijmontage	(HC5370-3)
Slangenset 14'	(HO5114)
Fittings en 2l olie	(HA5430)

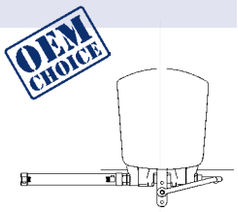

Complete besturingset voor 2 motoren en 1 stuurstand

Art. 9074312 Set omvat:

SEASTAR-2.4 stuurpomp	(HH5272-3)
Cilinder zijmontage 2x	(HC5370-3)
Slangenset 10'	(HO5110)
Slangenset 6'	(HO5106)
Slangenset 2'	(HO5102)
Fittingkit	(HF5530)
3 ltr. olie	(HA5430)
Tiebar kit	(HO5009)

Seastar Outboard besturing (zijmontage)

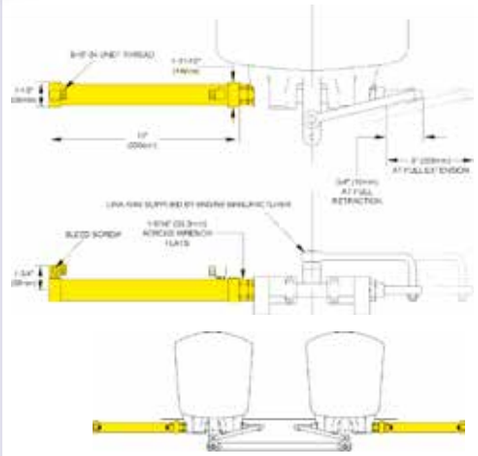

Toepassing:
- single cilinder, single engine 220kw (300pk)
- single cilinder, twin engines 440kw (600pk), met tegengesteld draaiende schroeven
- twin cilinders, twin engines 440kw (600pk)
- max.120km per uur

Art. HC5370-3 cilinder.
Inhoud:135-161cc. Slag: 203mm. Aantal stuuromwentelingen (bij 1 cilinder): • met stuurpomp **SEASTAR-1.7** 4.8/5.7
• ook geschikt voor motoren met fabrieksservo.
• NB: niet geschikt voor SEASTAR PRO

Stuurwielen: zie vanaf blz. 60

Complete besturingset voor 1 motor en 1 stuurstand

Art. 9074320 Set omvat:

SEASTAR-1.7 stuurpomp	(HH5271-3)
Cilinder spiegel montage	(HC5380-3)
Slangenset 14'	(HO5114)
Fittings en 2l olie	(HA5430)

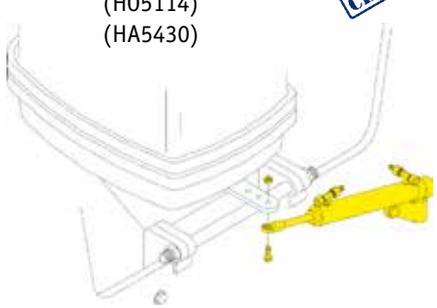

Seastar Outboard besturing (spiegelmontage)

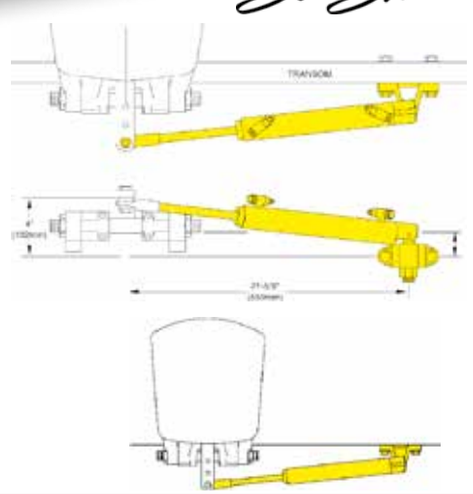

Toepassing:
- single cilinder, single engine 220kw (300pk)
- single cilinder, twin engine 440kw (600pk) met tegengesteld draaiende schroeven
- max. 100km per uur

Art. HC5380-3 cilinder
Inhoud: 152-181cc. Slag: 229mm.
Aantal stuuromwentelingen (bij 1 cilinder):
- met stuurpomp **SEASTAR-1.7**: 5.5/6.5

SEASTAR By DOMETIC

BayStar Inboard Besturing SET

BayStar stuursystemen met de van SeaStar bekende kwaliteit. Ontworpen voor relatief lage roermomenten van typische langzame waterverplaatsers op meren en rivieren.

Eenvoudig te installeren met zelf op maat te maken hydraulische leiding. Verkrijgbaar als complete kit of in losse componenten.

BayStar hydraulisch stuursysteem

SET

BayStar kit 30kgm set

Art. HK4401-3

bestaande uit:

Art. HC4461-3	BayStar cilinder 30kgm (vol. 58cc, slag 153mm, omw.: 2,53)
Art. HH4314-3	BayStar stuurpomp 1.4" (23cc)
Art. HT4420	Leiding kit 2x 20' (2x6m)
Art. HA5430	1l olie en alle benodigde fittings

HC4461-3
30kgm

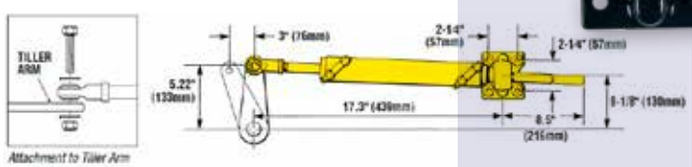

HC4461-3

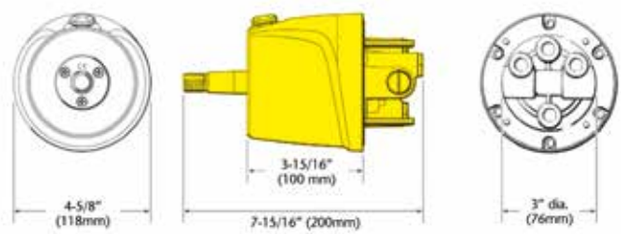

HC4460-3
52kgm

BayStar kit 52kgm set

Art. HK4400-3

bestaande uit:

Art. HC4460-3	BayStar cilinder 52kgm (vol. 105cc, slag 159mm, omw.: 4,58)
Art. HH4314-3	BayStar stuurpomp 1.4" (23cc)
Art. HT4420	Leiding kit 2x 20' (2x6m)
Art. HA5430	1l olie en alle benodigde fittings

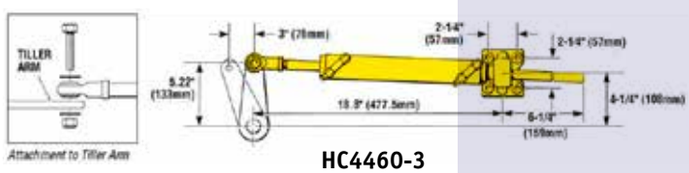

HC4460-3

Hydraulische besturing voor aangehangen roeren tot 32 kgm/35°. Ideaal voor besturing van sloepen met ronde (of rechte) spiegel. BayStar/allpa stuursysteem met de bekende SeaStar kwaliteit. Eenvoudig te installeren met zelf op maat te maken hydraulische leiding. Verkrijgbaar als complete kit of in losse componenten.

Complete set:
Art. HK4450 BayStar/allpa kit 32kgm set

Bestaande uit:
Art. CE50/S allpa cilinder 32kgm (vol. 88cc, slag 200mm)
Aantal stuurwielomwentelingen: 3,8
Aluminium body, RVS 316 zuigerstang
Art. HH4314-3 BayStar stuurpomp 1.4 (23cc)
Art. HT4420 Leiding kit 2 x 6m
Art. HA5430 1l olie en alle benodigde fittings
LET OP: losse cilinder is zonder motorbunmontageset (A230) en vorkeind (A322). Dit zit in de set!

Baystar/allpa hydraulisch stuursysteem

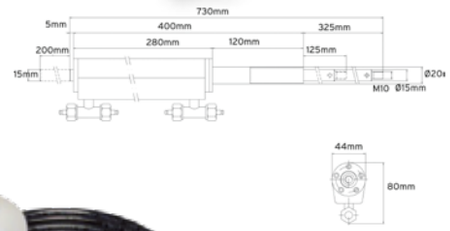

Inboard allpa hydraulische besturing voor boten 15 tot 20ft. Eenvoudig te installeren met zelf op maat te maken hydraulische leiding. Verkrijgbaar als complete kit of in losse componenten

Complete set:
Art. GE30 Complete set.

Bestaande uit:
Art. CE30 Cilinder 32kgm/35°. (vol. 57cc, slag 150mm)
Aantal stuurwielomwentelingen: 3,4
Art. GM0 Stuurpomp (17cc)
Art. H05799 + 9057915 = Leiding kit 2 x 6m
Art. 9057999 1l Olie incl. vulset* (Art. 9057980)
en alle benodigde fittings

* De vulset hoort bij de complete stuurset en niet bij de olie!

Art. 9057036 Seal GM0 Stuurpomp
Art. 9057035 Seal CE30 Cilinder

allpa GE30 hydraulisch stuursysteem

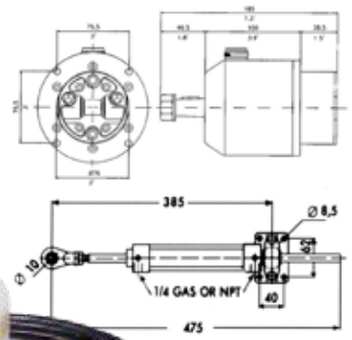

Inboard allpa Hydraulische besturing voor boten 18 tot 30ft. Eenvoudig te installeren met zelf op maat te maken hydraulische leiding. Verkrijgbaar als complete kit of in losse componenten.

Complete set:
Art. GE50/T Complete set

Bestaande uit:
Art. CE50/T Cilinder 50kgm/35°. (vol. 83cc, slag 150mm)
Aantal stuurwielomwentelingen: 3
Art. GM2 Stuurpomp (27cc)
Art. H05799 + 9057915 = Leiding kit 2 x 6m
Art. 9057999 1l Olie incl. vulset* (Art. 9057980)
en alle benodigde fittings

* De vulset hoort bij de complete stuurset en niet bij de olie!

Art. 9057056 Seal GM2 Stuurpomp
Art. 9057055 Seal CE50/T Cilinder

allpa GE50/T hydraulisch stuursysteem

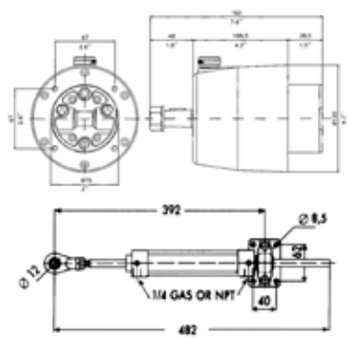

SeaStar®

BayStar™

	Art.	Volume	Werkdruk	Max.stuur Ø
Standaard opbouw-pompen				
BayStar	**HH4314-3**	22,9cc	70bar	660mm
SeaStar 1,4	**HH5269-3**	22,9cc	70bar	660mm
SeaStar 1,7	**HH5271-3**	27,8cc	70bar	660mm
SeaStar 2,0	**HH5273-3**	33,0cc	70bar	660mm
SeaStar 2,0 Pro	**HH5770-3**	33,0cc	103bar	660mm
SeaStar 2,4	**HH5272-3**	39,3cc	70bar	660mm
SeaStar 2,4 Pro	**HH5772-3**	39,3cc	103bar	660mm
SeaStar 3,0	**HH5285-3**	49,2cc	70bar	660mm
Standaard inbouw-pompen				
SeaStar 1,4	**HH5260-3**	23,0cc	70bar	660mm
SeaStar 1,7	**HH5261-3**	27,8cc	70bar	660mm
SeaStar 2,4	**HH5262-3**	39,3cc	70bar	660mm
SeaStar 3,0	**HH5265-3**	49,2cc	70bar	660mm
Sport Tilt-pompen				
BayStar	**HH4315-3**	22,9cc	70bar	660mm
SeaStar 1,7	**HH6191-3**	27,8cc	70bar	508mm
SeaStar 1,7 Pro	**HH6189-3**	27,8cc	103bar	508mm
SeaStar 2,0	**HH6145-3**	33,0cc	70bar	508mm
SeaStar 2,0 Pro	**HH6190-3**	33,0cc	103bar	508mm
SeaStar 2,4	**HH6192-3**	39,3cc	70bar	508mm
Classic Tilt-pompen				
SeaStar 1,7	**HH6541-3**	27,8cc	70bar	508mm
SeaStar 2,0	**HH6543-3**	33,0cc	70bar	508mm
SeaStar 2,4	**HH6542-3**	39,3cc	70bar	508mm
SeaStar 2,0 Pro	**HH6574-3**	33,0cc	103bar	508mm
Capilano hydraulische stuurpompen				
Capilano 1250V	**HH5250***	22,8-55,7cc	70bar	—
Capilano 1275V	**HH5275***	44,2-88,4cc	70bar	—

* Met verstelbaar volume

De nieuwe SeaStar stuurpompen (en cilinders) met Art. nr. met uitgang "-3" zijn voorzien van "ORB"-fittings. Deze dichten af met een O-ring en zijn draaibaar in de gewenste richting. SeaStar stuurpompen zonder "-3" uitgang hebben ¼" NPT conische fittingen.

Stuurasdetails: Conus ¾" standaard (1" per ft). Schroefdraad: 5/8" - 18 UNF. Spie 3/16" (#606 Woodruff Key).
Aansluitingen: -5 ORB (nieuwe SeaStar stuurpompen) of ¼" NPT (oude SeaStar- en BayStar stuurpompen).

Tilt-verstelling:
(5 Tilt-posities)

Let op. Voor fittings ¼" NPT geldt:

- **Fittings handvast in pomp draaien en dan nog 1,5-2,5 slag, afhankelijk van de gewenste richting. Niet meer dan 17,6Nm!**
- **Gebruik nooit Teflontape voor afdichting van fittings! Restanten van de tape kunnen in het systeem terecht komen waardoor klep-pen kunnen gaan lekken.**
- **Uitsluitend vloeibaar dichtmiddel als Loctite-PST gebruiken!**
- **Pro-pompen niet gebruiken met ongebalanceerde cilinders: anders ontstaat "Lock-Up".**

Seastar Solutions hydraulische inboard-cilinders
BayStar, SeaStar, Capilano

Art.	Type	Serie	Body	Fittings	Slag	Volume	Roermoment
HC4461-3	BA100-6ATM	BayStar	Aluminium	ORB	153mm	58cc	30kgm
HC4460-3	BA125-6.25ATM	BayStar	Aluminium	ORB	159mm	105cc	52kgm
HC5303-3	BA125-3ATM	SeaStar	Aluminium	ORB	76mm	45cc	---
HC5312-3	BA125-7ATM	SeaStar	Aluminium	ORB	178mm	118cc	58kgm
HC5313-3	BA135-7ATM	SeaStar	Aluminium	ORB	178mm	135cc	66kgm
HC5314-3	BA150-7ATM	SeaStar	Aluminium	ORB	178mm	168cc	82kgm
HC5319-3	BA175-7TM	SeaStar	Brons	3/8″	178mm	225cc	110kgm
HC5351	BA200-7TM	Capilano	Brons	1/2″	178mm	310cc	151kgm
HC5357	BA200-7TMC	Capilano	Brons	1/2″	178mm	377cc	181kgm
HC5379	BA200-11TMC	Capilano	Brons	5/8″	279mm	486cc	228kgm

Verklaring type-aanduiding; bijv. BA150-7ATM
"BA" -> gebalanceerde cilinder
"150" -> interne diameter: 1-1/2″ (38,1mm)
"7" -> slag: 7″ (178mm)
"A" -> aluminium body
"TM" -> balljointophanging
"C" -> vorkeind.
-> géén **"C"** betekent balljointaansluiting aan roerarm

BayStar™
SeaStar®

ATM-Cilinders

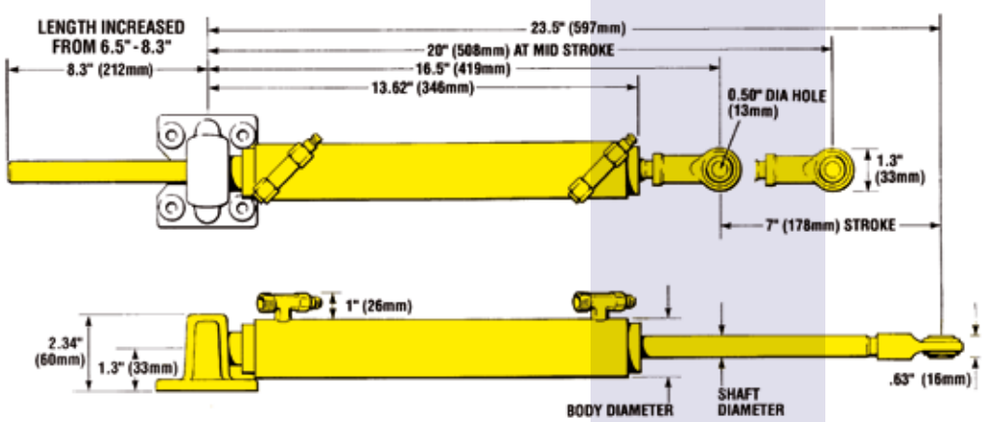

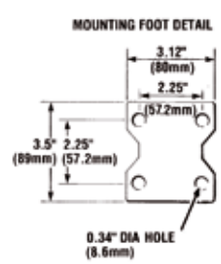

Roeruitslag 7″ Cilinders (Slag = 178mm)

Roerarm L=177 mm: 2 x 30°
Roerarm L=156 mm: 2 x 35°
Roerarm L=141 mm: 2 x 40°
Roerarm L=125 mm: 2 x 45°

Pompen en cilinders zijn incl. fittings

Olie en leiding op pag. 56

Capilano™

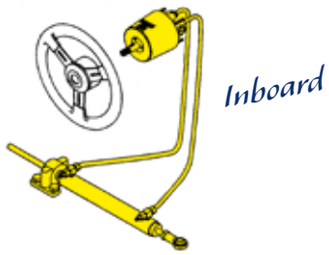

Stuursysteem set 1

Art. 9074058 „SYSTEEM-1" - 58kgm
4 stuurwielomwentelingen
Set compleet in doos omvat:
- Seastar 1,7 stuurpomp (HH5271-3)
- cilinder BA125-7ATM (HC5312-3)
- 12m 3/8"kunststof leiding (HT5101)
- fittings en 2l olie (HA5430)

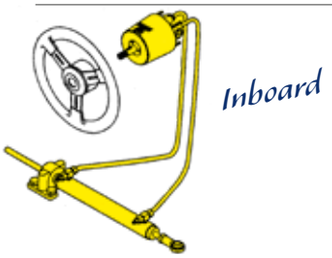

Stuursysteem set 2

Art. 9074066 „SYSTEEM-2" - 66kgm
5 stuurwielomwentelingen
Set compleet in doos omvat:
- Seastar 1,7 stuurpomp (HH5271-3)
- cilinder BA135-7ATM (HC5313-3)
- 14m 3/8" kunststof leiding (HT5101)
- fittings en 2l olie (HA5430)

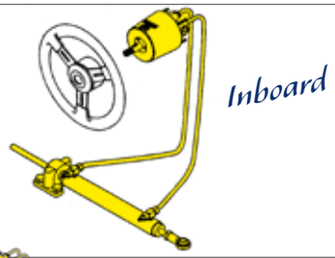

Stuursysteem set 3

Art. 9074082 „SYSTEEM-3" - 82kgm
6 stuurwielomwentelingen
Set compleet in doos omvat:
- Seastar 1,7 stuurpomp (HH5271-3)
- cilinder BA150-7ATM (HC5314-3)
- 16m 3/8"kunststof leiding (HT5101)
- fittings en 2l olie (HA5430)

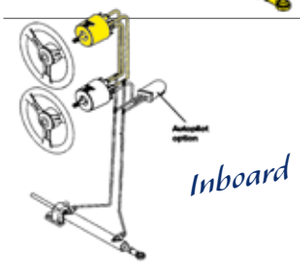

Extra 2e stuurstand voor set 1 tot 3

Art. 9074058/2
Set voor 2e stuurstand voor systeem 1 t/m 3
Set omvat:
- Seastar 1,7 stuurpomp (HH5271-3)
- ORB-fittingkit (HF6010)
- 12m 3/8" kunststof leiding (HT5101)
- 1l olie (HA5430)

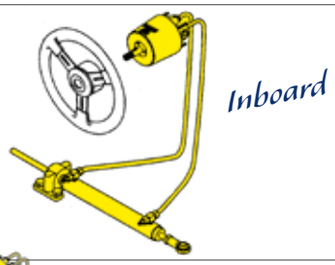

Stuursysteem set 4

Art. 9074182 „SYSTEEM-4" - 82kgm
4,25 stuurwielomwentelingen
Set compleet in doos omvat:
- Seastar 2,4 stuurpomp (HH5272-3)
- cilinder BA150-7ATM (HC5314-3)
- 16m 3/8" kunststof leiding (HT5101)
- fittings en 2l olie (HA5430)

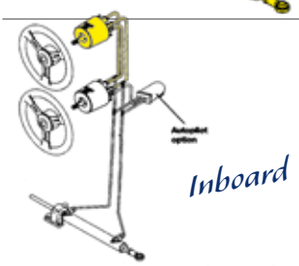

Extra 2e stuurstand voor set 4

Art. 9074182/2
Set voor 2e stuurstand voor systeem 4
Set omvat:
- Seastar 2,4 stuurpomp (HH5272-3)
- ORB-Fittingkit (HF6010)
- 12m 3/8" kunststof leiding (HT5101)
- 1l olie (HA5430)

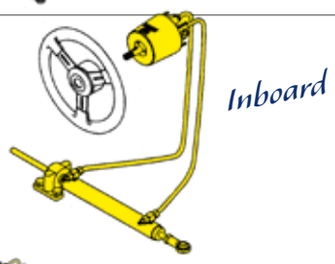

Stuursysteem set 5

Art. 9074110 „SYSTEEM-5" - 110kgm
5,5 stuurwielomwentelingen
Set omvat:
- Seastar 2,4 stuurpomp (HH5272-3)
- Cilinder BA175-7TM (HC5319-3)
- 20m Seastar slangset (HO5132: 2 x 32')
- 3l olie (HA5430)

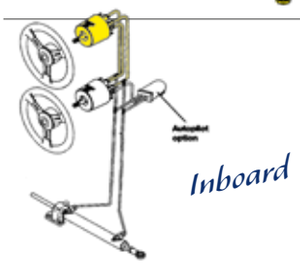

Extra 2e stuurstand voor set 5

Art. 9074110/2
Set voor 2e stuurstand voor systeem 5
Set omvat:
- Seastar 2,4 stuurpomp (HH5272-3)
- ORB T-fittingkit (HF6005)
- 12m Seastar slangset (HO5120: 2 x 20')
- 1l olie (HA5430)

Art. 9074151 „SYSTEEM-6" - 151kgm
5,5-11 stuurwielomwentelingen

Set omvat:
- Seastar-1250V pomp (HH5250)
- cilinder BA200-7TMB (HC5351)
- verloop-slangkit (HA5731)
- fittingkit 1/2" (HF5590)
- 4l olie (HA5430) (excl. 1/2" koperen leiding, Art. HT5111)

Stuursysteem set 6

Inboard

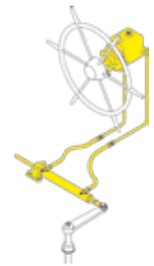

Art. 9074151/2
Set voor 2e stuurstand voor systeem-6

Set omvat:
- Seastar-1250V pomp (HH5250)
- fittingkit (HF5591)
- 2l olie (HA5430)

Extra 2e stuurstand voor set 6

Inboard

Art. 9074228 „SYSTEEM-7" - 228kgm
5,5-11 stuurwielomwentelingen

Set omvat:
- Seastar-1275V pomp (HH5275)
- cilinder BA200-11TMC (HC5379)
- verloop-slang kit (HA5731)
- fittingkit 5/8" (HF5592)
- 4l olie (HA5430) (excl. 5/8" koperen leiding, Art. HT5121)

Stuursysteem set 7

Inboard

Art. 9074228/2
Set voor 2e stuurstand voor systeem-7

Set omvat:
- Seastar-1275V pomp (HH5275)
- fittingkit (HF5593)
- 2l olie (HA5430)

Extra 2e stuurstand voor set 7

Inboard

Keuzetabel inboard besturing

BOOTLENGTE	(HALF)GLIJDERS				WATERVERPLAATSERS				ZEILBOOTEN
	1 MOTOR		2 MOTOREN		1 MOTOR		2 MOTOREN		1 MOTOR
P=Pleziervaart B=Beroepsvaart	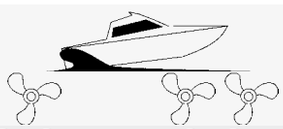				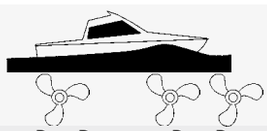				
	P	B	P	B	P	B	P	B	
26 ft (8m)	1	4	1	4	2	4	2	4	4
32 ft (10m)	2	4	1	4	3	4	3	4	5
38 ft (11,5m)	3	5	2	5	5	5	3	5	6
44 ft (13,5m)	5	-	3	5	6	6	5	6	7
50 ft (15m)	6/7	-	5/6	-	6/7	7	6/7	7	-
> 50 ft: SEASTAR POWER STEERING									

SEASTAR By DOMETIC

Art. HA5445-2
Automatisch vul- en ontluchtingssysteem voor hydraulische besturingen.

Power Purge

SEASTAR
By DOMETIC

Sterndrive besturingen

ENGINE MANUFACTURER	STEERING CONFIG.	ENGINE/ DRIVE DESCRIPTION	YEAR	CYLINDER DESCRIPTION		NUMBER TURNS LOCK TO LOCK		NOTES
				Model #	Ordering Part #	SeaStar 1.7 Helm	SeaStar 2.4 Helm	
MERCRUISER	Non Power Assist	ALPHA I	2000 TO DATE	BA135-7EM	HC5332 or HC5386-3	5.0 4.9/5.8	3.5 3.4/4.1	1,4,5,6 2,3,6,8
		BRAVO I	2000 TO DATE	BA135-7EM	HC5332 or HC5386-3	5.0 4.9/5.8	3.5 3.4/4.1	1,4,5,6 2,3,6,8
		BRAVO II	2000 TO DATE	BA135-7EM	HC5332 or HC5386-3	5.0 4.9/5.8	3.5 3.4/4.1	1,4,5,6 2,3,6,8
		BRAVO III	2000 TO DATE	BA135-7EM	HC5332 or HC5386-3	5.0 4.9/5.8	3.5 3.4/4.1	1,4,5,6,7 2,3,6,8
	Power Assist	ALPHA I	2000 TO DATE	125-8EM	HC5328-3	4.9/5.8	3.4/4.1	2
		BRAVO I	2000 TO DATE	125-8EM	HC5328-3	4.9/5.8	3.4/4.1	2
		BRAVO II	2000 TO DATE	125-8EM	HC5328-3	4.9/5.8	3.4/4.1	2
		BRAVO III	2000 TO DATE	125-8EM	HC5328-3	4.9/5.8	3.4/4.1	2
VOLVO	Non Power Assist	290	TO DATE	BA135-7EM	HC5332 or HC5386-3	5.0 4.9/5.8	3.5 3.4/4.1	1,4,5,6,9 2,3,6,8,9
		DIESEL	TO DATE	BA135-7EM	HC5332 or HC5386-3	5.0 4.9/5.8	3.5 3.4/4.1	1,4,5,6,9 2,3,6,8,9
		DPS	2000 TO DATE	BA135-7EM	HC5332 or HC5386-3	5.0 4.9/5.8	3.5 3.4/4.1	1,4,5,6,9 2,3,6,8,9
	Power Assist	290	TO DATE	125-8EM	HC5328-3	4.9/5.8	3.4/4.1	2
		DIESEL	TO DATE	125-8VEM	HC5329-3	4.9/5.8	3.4/4.1	2
		DPS & SX	1996 TO DATE	125-6VPS	HC5331-3	4.8/5.5	3.4/4.1	2
YANMAR	Non Power Assist	ZT370	TO DATE	BA135-7EM	HC5332 or HC5386-3	5.0 4.9/5.8	5.0 3.4/4.1	1,4,5,6,7 2,3,6,8
	Power Assist	ZT370	TO DATE	125-8EM	HC5328-3	4.9/5.8	5.0	2

1. Balanced system – ie: the number of turns lock to lock is equal port to starboard or vice-versa.
2. Unbalanced system – ie: the number of turns lock to lock is not equal port to starboard or vice-versa.
3. Requires cylinder rod end adapter HA5424 supplied by Dometic. Refer to diagram on page 5-5.
4. HC5332 replaces HC5326-3 as of January 2000. If installing HC5326 additional clevis supplied by engine manufacturer required. Mastry Engine part # SUN144 *not provided by SeaStar Solutions.
5. The installation of the HC5332-3 sterndrive cylinder requires the use of SeaStar hose only. Do not use 3/8" copper or nylon tube.
6. If engine outdrive is not equipped with a torque tab on the underside of the lower leg one must be installed to reduce prop torque.
7. Yanmar Engines using the Bravo III drives require the use of cylinder HC5328-3.
8. Use of a 2.4 helm is not recommended.
9. HC5332 is recommended if the Volvo transom shield looks like that shown in figure 5-2 below.

Revision Date: **APRIL 4th 2022**

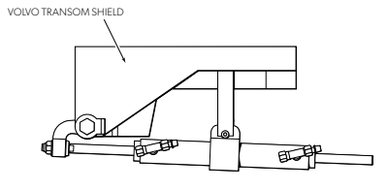

Art. 9074028 **Set** voor Mercruiser, Volvo 280-290, OMC Cobra, King Cobra, Yahama & Yanmar > 1989
Alle mét stuurbekrachtiging
Art. 9074128 Idem, echter mét verstelbare stuurkop (HH6541-3)

Set bestaat uit:
HH5271-3 (of HH6541-3) Stuurpomp
HC5328-3 Cilinder 67kgm
HA5430 Olie 2x
HT5101 Leiding 20m
Incl. alle fittings voor pompen en cilinder

SeaStar Hydraulische Sterndrive-besturingen

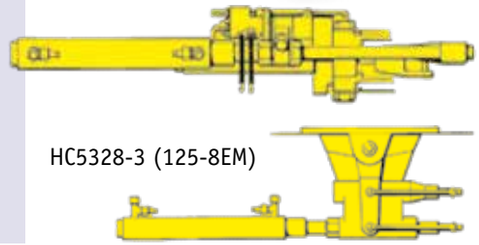

HC5328-3 (125-8EM)

Art. 9074029 **Set** voor Volvo "Diesel" mét stuurbekrachtiging
Art. 9074129 Idem, echter mét verstelbare stuurkop (HH6541-3)

Set bestaat uit:
HH5271-3 (of HH6541-3) Stuurpomp
HC5329-3 Cilinder 67kgm
HA5430 Olie 2x
HT5101 Leiding 20m
Incl. alle fittings voor pompen en cilinder

SeaStar Hydraulische Sterndrive-besturingen

HC5329-3 (125-8VEM)

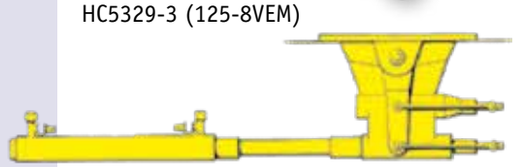

Art. 9074030 **Set** voor oude Mercruisers & BMW's, zónder stuurbekrachtiging
Art. 9074130 Idem, echter mét verstelbare stuurkop (HH6541-3)

Set bestaat uit:
HH5271-3 (of HH6541-3) Stuurpomp
HC5330-3 Cilinder 67kgm
HA5430 Olie 2x
HT5101 Leiding 20m
Incl. alle fittings voor pompen en cilinder

SeaStar Hydraulische Sterndrive-besturingen

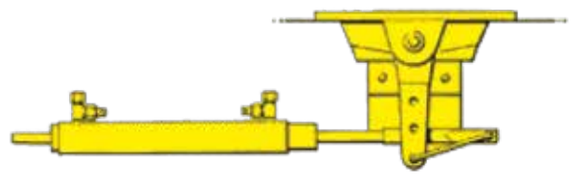

HC5330-3 (BA125-8EMV)

Art. 9074031 **Set** voor Volvo 32, 41-42, Diesel, DPS & SX,
Alle mét stuurbekrachtiging
Art. 9074131 Idem, echter mét verstelbare stuurkop (HH6541-3)

Set bestaat uit:
HH5271-3 (of HH6541-3) Stuurpomp
HC5331-3 Cilinder
HA5430 Olie 2x
HT5101 Leiding 20m
Incl. alle fittings voor pompen en cilinder

SeaStar Hydraulische Sterndrive-besturingen

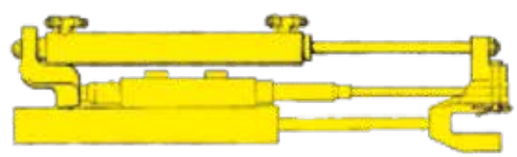

HC5331-3 (92-VPS)

Art. 9074032 **Set** voor Mercruiser Alpha 1, Bravo I, II, III en Volvo SX, "Diesel"
Alle zónder stuurbekrachtiging
Art. 9074132 Idem, echter mét verstelbare stuurkop (HH6541-3)

Set bestaat uit:
HH5271-3 (of HH6541-3) Stuurpomp
HC5332 Cilinder 66kgm
HA5430 Olie 2x
HO5116 alleen Seastar outboardslang!
Incl. alle fittings voor pompen en cilinder

SeaStar Hydraulische Sterndrive-besturingen

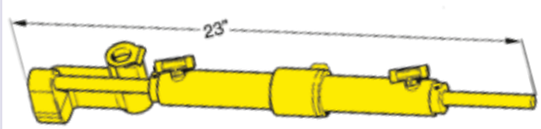

HC5332 (MERCURY)

SeaStar

Round Bezel voor verdiepte inbouw van opbouwpomp (93 ipv 149mm, vanaf paneel)

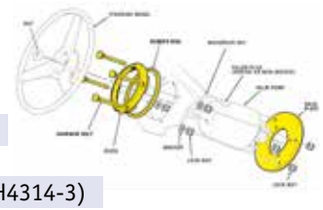

Art. HA5478 vanaf 2009
Art. HA5417 tot 2009
Art. HA5476 voor BayStar (HH4314-3)

SeaStar

Art. HA5418 Backplate kit
adapter om nieuwe SeaStar pompen in te bouwen in montagegaten van oude stuurkoppen:
Mechanisch: (Safe-T, Big-T),
Hydraulisch: (Syten, Hynautic: H-50, H-60, H-80 & H-300)

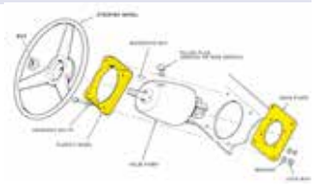

SeaStar

Dashkit 20°

Art. HA5419
Dashkit 20° voor SeaStar stuurpompen

Nylon Leiding

Art. HT5101
3/8″ (Ø 9.525 x 5.25mm). Wordt per meter geleverd.
Deze leiding is geschikt voor stuurpompen met een max. werkdruk van 70 bar (1000 psi). Bevestiging met de bij de SeaStar pomp en cilinder meegeleverd nippels.

BayStar Leidingset Standaard

Art. HT4420
2 stuks BayStar hydrauliekslang. Lengte 20′ (6m)
Deze slangen zijn geschikt voor stuurpompen met een max. werkdruk van 70 bar (1000 psi).
Aangeperste fittings aan één zijde. Andere kant kan op maakt geknipt worden en wordt bevestigd met de nippels die bij de pomp worden geleverd. Slangmaat 3/8″ (Ø 9.525 x 5.25mm).

BayStar Leidingset Luxe

Art. H05799
2 stuks BayStar Luxe hydrauliekslang. Lengte 20′ (6m)
Deze extra soepele slangen zijn geschikt voor stuurpompen met een max. werkdruk van 200 bar (2850 psi).
Aangeperste fittings aan één zijde. Andere zijde kan op maakt geknipt worden en wordt bevestigd met de nippels (9057915) die bij de slang worden geleverd. Slangmaat 1/4″ SAE 100R7 (Ø12 x 6.35mm).

SeaStar Leidingset Standaard

Art. H05102 – H05132
Complete sets met aangeperste fittings aan beide kanten.
Lengtes van 2′ tot 32′ (0,6 - 9,75m in stappen van 2′).
Interne diameter: 5/16″ (7,94mm). Deze slangen zijn geschikt voor stuurpompen met een max. werkdruk van 70 bar (1000 psi).

SeaStar Leidingset PRO

Art. H05701 – H05730
Complete sets met aangeperste fittings aan beide kanten.
Lengtes van 1′ – 30′ (0,3 - 9,15m in stappen van 2′)
Interne diameter: 5/16″ (7,94mm). Deze slangen zijn met Kevlar versterkt en geschikt voor SeaStar PRO stuurpompen met 105 bar (1500 psi) max. werkdruk.

Enkele flexibele en afsluitbare doorvoer. Montageplaat zwart uit geanodiseerd aluminium.

Art. HF5516 Schotdoorvoer alleen geschikt voor nylon Leiding (HT5101/HT4420) en BayStar luxe leidingset (H05799)

Schotdoorvoer

Set flexibele en afsluitbare doorvoeren. Montageplaat uit plastic of RVS 316. Geschikt voor alle SeaStar en BayStar luxe leidingen.

Art. H07100 Schotdoorvoer set, enkele leiding, RVS 316
Art. H07105 Schotdoorvoer set, enkele leiding, plastic
Art. H07200 Schotdoorvoer set, dubbele leiding, RVS 316
Art. H07205 Schotdoorvoer set, dubbele leiding, plastic

Schotdoorvoeren

Art. HA5471-2
Het cilinder-uitlijn-ventiel zorgt voor de periodieke uitlijning van twee buitenboordmotoren of roeren die niet aan elkaar zijn verbonden met een mechanische koppelstang.

Liquid Tie Bar - Uitlijnventiel

Art. HF6010
ORB-Fitting kit voor extra stuurstand voor inboardbesturing

ORB-Fitting kit

Art. AR4502	Smart Stick voor Furuno en de meeste andere Autopilots. Output 0.5 - 4.5V.
Art. AR4502RM	Smart Stick alleen voor Ray Marine. Output 2.2 - 2.8V.
Art. AR4502SI	Smart Stick alleen voor Simrad. Output 2.8 - 4.0kHz.

Smart Stick voor buiten-boordmotor

Art. H05090
Zie keuzetabel SeaStar op blz. 28.

Afstandskit voor HC5345/48/58-3 Pivot Cilinder

Art. HA5820

Pivot Plate Bushing Kit voor cilinder HC5345/48/58-3

SEASTAR By DOMETIC

Art. HA5445-2
Automatisch vul- en ontluchtingssysteem voor SeaStar hydraulische besturingen.

Power Purge

Aardestrip "Ground Strap"

Art. HA5477
Aardestrip voor SeaStar front-montage cilinders bij zoutwater-toepassingen.
(Wordt bij een aantal cilinders reeds meegeleverd.)

Bleed nipple caps

Art. HP6044
Bleed nipple caps
All Seastar cylinders
(12 x per kit)

Afsluitdop

Art. HA5431 Afsluitdop Seastar
1&2 pomp met ontluchting

Art. HA5432 Idem zonder ontluchting
(laagste pomp bij 2e stuurstand)

Balljoint RVS

Art. HP6003 RVS Balljoint 1/2" voor tiebar

Art. HP6013 RVS Balljoint 5/8"

Art. HP6019 RVS Balljoint 3/4"

Art. HP6028 RVS Balljoint voor HC5380-3 splashwell cilinder

Art. HP6029 RVS Balljoint voor HC4461-3 BayStar cilinder

Art. HP6077 RVS Balljoint voor ATM (aluminium) cilinders

Art. HP6137 RVS Balljoint 1/2" (7/16"x 20NF)

Vulslangset

Art. HA5438
Vulslangset met nippel voor stuurpomp en oliefles.

SeaStar olie

Art. HA5430
SeaStar hydraulische olie, 1 liter

SEASTAR By DOMETIC

Fittings

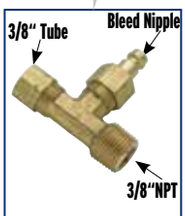

Art. HF5518
Vertical Bleeder Tee
(2 per Kit)

Art. HF5519
Bleed Tee TM-cyl.)
(2 per Kit)

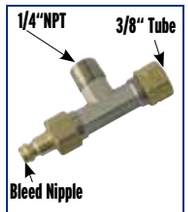

Art. HF5520
Horizontal Bleeder Tee
(2 per Kit)

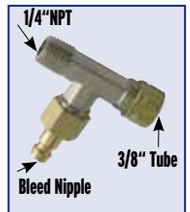

Art. HF5521
Vertical Bleeder Tee
(2 per Kit)

Art. HF5526
Tube Nut incl.
Snijring (6 per Kit)

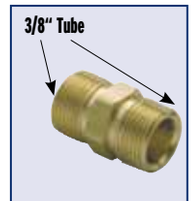

Art. HF5527
Union Coupling Fitting
(3 per Kit)

Art. HF5528
Straight Fitting
(3 per Kit)

Art. HF5529
Elbow Fitting
(3 per Kit)

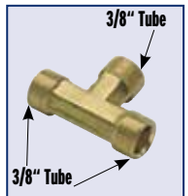

Art. HF5530
Tee Fitting
(3 per Kit)

Art. HF5531
Tee Fitting
(3 per Kit)

Art. HF5532
Connector Fitting
(3 per Kit)

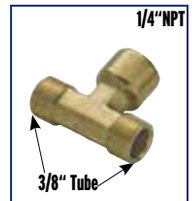

Art. HF5533
Tee Fitting
(3 per Kit)

Art. HF5534
Elbow Fitting
(3 per Kit)

Art. HF5524
Cap Plug Nut
(3 per Kit)

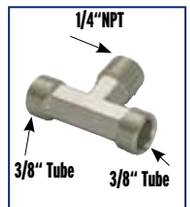

Art. HF5536
Tee Fitting
(3 per Kit)

Art. HF5538
Street Elbow
(3 per Kit)

Art. HF5548
Bleed Nipple
(2 per Kit, incl. O-ring)

Art. HF5566
Adapter Fitting
(2 per Kit)

Art. HF5512
Bulkhead Fitting Kit
L=3/4", Single Cyl.
(2 per Kit)

Art. HF5513
Bulkhead Fitting Kit
L=3", Single Cyl.
(2 per Kit)

Art. HF5514
Bulkhead Fitting Kit
L=3/4", Twin Cyl.

Art. HF5515
Bulkhead Fitting Kit
L=3", Twin Cyl.

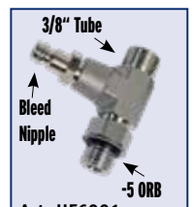

Art. HF6001
Vertical Bleeder Tee
(2 per Kit)

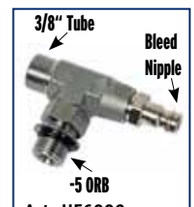

Art. HF6002
Horizontal Bleeder Tee
(2 per Kit)

Art. HF6003
Hynautic Bleeder
Tee. For use with
5/16" or 3/8" hose
(2 per kit)

Art. HF6004
Elbow Fitting
(2 per kit)

Art. HF6005
Tee Fitting
(2 per kit)

Art. HF6006
Tee Fitting
(2 per kit)

Art. HF6009
Straight Fitting
(2 per kit)

Art. HF6011
45° Fitting
(2 per kit)

Art. HF6012
Kit ORB Male to NPT
Female (3 per kit)

Art. HF6007
Kit ORB add a Station for Outboards,
incl. 3/8 " tube: L=25'

Art. HF6010
Kit ORB add a Station for Inboards

Art. HP6044
Bleed nipple caps
All Seastar cylinders
(12x per kit)

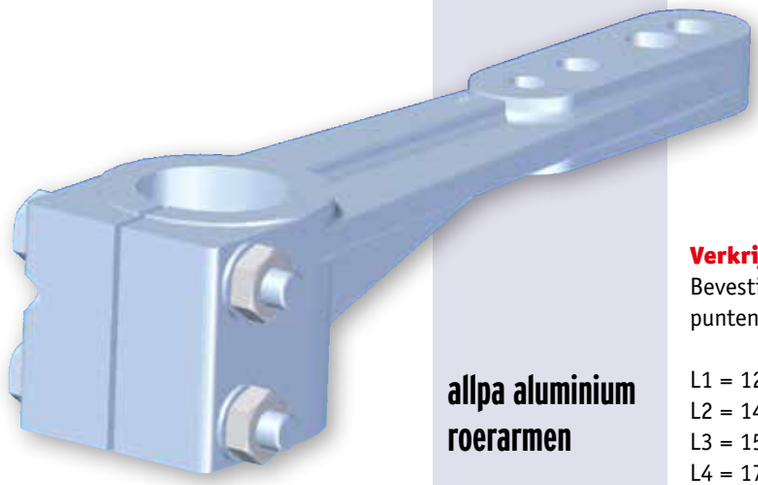

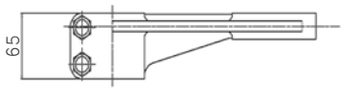

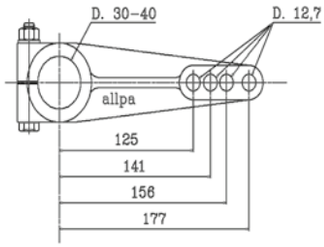

allpa aluminium roerarmen

Verkrijgbaar voor roerkoningen van Ø30mm en Ø40mm.
Bevestiging met klembouten. Voorzien van 4 bevestigingspunten en daardoor geschikt voor verschillende besturingen:

L1 = 125mm (2 x 45°)
L2 = 141mm (2 x 40°)
L3 = 156mm (2 x 35°)
L4 = 177mm (2 x 30°)

De hier gegeven roerhoek wordt bereikt
met 7"-TFX/Seastar cilinders met een slag van 178mm.

Art. 562130 Roerarm voor Ø30mm roerkoning
Art. 562140 Roerarm voor Ø40mm roerkoning

Zie voor passende stuurcilinders of complete stuursets
blz. 49-51.

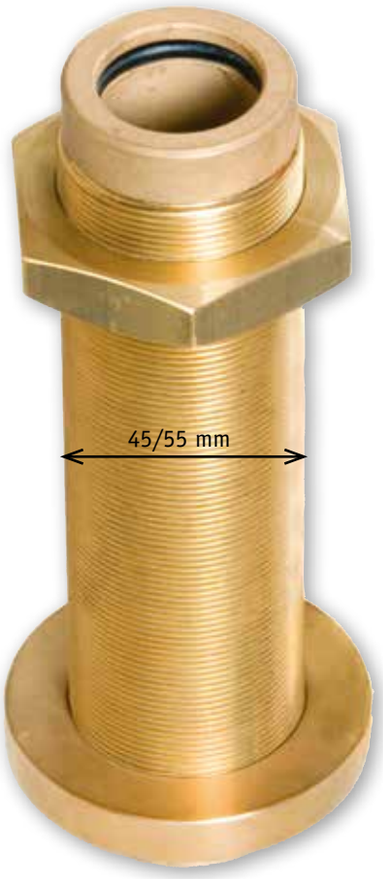

allpa bronzen hennegatskokers

Voor roerkoningen van Ø30mm en Ø40mm.
Voorzien van verwisselbare lagerbussen en O-ringen.

Verkrijgbaar in verschillende lengtes:

Art. 562230 voor roerkoning Ø30mm,
L_1 = 183mm, L_2 = 158mm

Art. 562231 voor roerkoning Ø30mm,
L_1 = 283mm, L_2 = 183mm

Art. 562240 voor roerkoning Ø40mm,
L_1 = 213mm, L_2 = 143mm

Art. 562241 voor roerkoning Ø40mm,
L_1 = 313mm, L_2 = 187mm

L_1 = totale lengte
L_2 = schroefdraad lengte

allpa® levert standaard bronzen roeren voor schepen van 5 tot 30m, met vlakke bodem of V-bodem of voor spiegelmontage (0° of 12°). Voor snelheden tot 35/40 knopen (75km/u). Roeroppervlaktes van 0,05 tot 0,70m². De roeren worden compleet geleverd met roerkoning, hennegatskoker, roerblad en lever.

De gebruikte materialen zijn afhankelijk van het roerbladoppervlak en de maximum snelheid: mangaanbrons OT.MAN, aluminium brons MIBRAL, en RVS V.174 en AISI 316. De roerkoning en het roerblad zijn altijd van hetzelfde materiaal.

Roeren voor vlakke bodem:		**Gewicht**	**Bootlengte:**
Art. 469012	Roer 12/ 6P	10kg	5-8m
Art. 469014	Roer 14/10P	14kg	8-12m
Art. 469016	Roer 16/11P	13kg	8-12m
Art. 469017	Roer 16/13P	21kg	8-12m

Roeren voor V-bodem:			
Art. 469012/V	Roer 12/ 6V	10kg	5-8m
Art. 469014/V	Roer 14/10V	14kg	8-12m

Roeren voor spiegelmontage:			
Art. 469014/S-0	Roer 14/10S-0°	15kg	8-12m
Art. 469014/S-12	Roer 14/10S-12°	15kg	8-12m

Bovenstaande roeren zijn doorgaans uit voorraad leverbaar en vormen slechts een deel van het totale programma.
Vraag om de uitgebreide documentatie.

Standaard lever = 180mm

Deze roeren worden in serie gebouwd en bieden daardoor de volgende opmerkelijke voordelen:

- lagere prijs dan one-off roeren
- gemakkelijke keuze voor de ontwerper uit een groot programma roeren voor elk romptype in elke maat
- uitwisselbare onderdelen: bijzonder praktisch bij prototypes tijdens testperiodes
- simpel vervangbare onderdelen zonder hulp van professionals
- onderhoudsvrij

De vorm en afmetingen van RADICE roeren zijn conform RINA voorschriften.

Servicekit voor roer met as Ø35mm: **Art. 469090**
Servicekit voor roer met as Ø40mm: **Art. 469091**

Bronzen Roeren

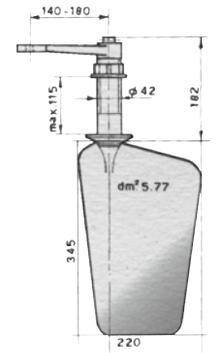

as Ø30
469012

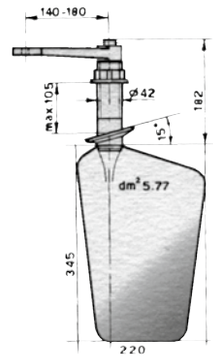

as Ø30
469012/V

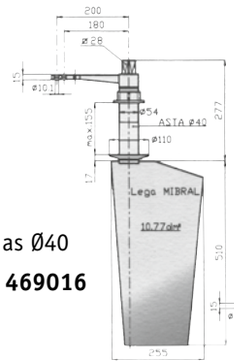

as Ø40
469016

as Ø40
469017

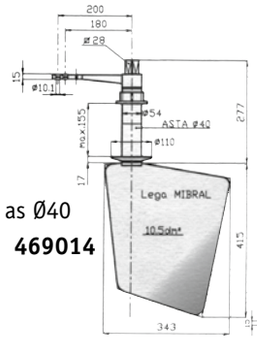

as Ø40
469014

469014/V
as Ø40

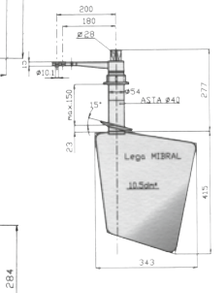

469014/S-0
as Ø 40

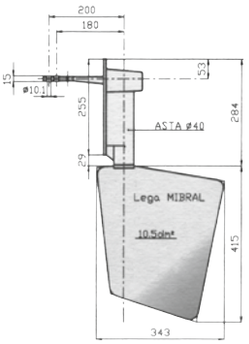

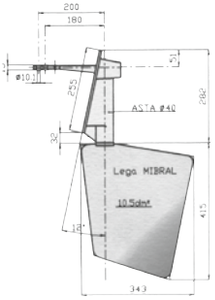

as Ø40
469014/S-12

MARINE EQUIPMENT

Riviera

3-Spaaks stuurwiel, volkunststof
A = 350mm, B = 115mm
Art. 9062100 zwart
Art. 9062101 wit

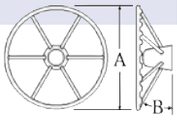

TFX

3-Spaaks stuurwiel, volkunststof
A = 350mm, B = 40mm
Art. 9064100

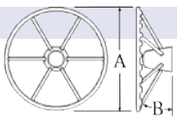

Shark

3-spaaks stuurwiel, volkunststof met polyurethaan-rand
A = 280mm, B = 55mm
Art. 9062500

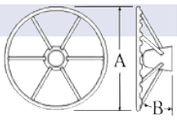

Delfino

DELFINO ZWART
3-Spaaks stuurwiel, aluminium met vinyl rand
Art. 9062102 A = 310mm, B = 95mm
Art. 9062103 A = 340mm, B = 95mm

DELFINO WIT
3-Spaaks stuurwiel, aluminium met vinyl rand
Art. 9062102/W A = 310mm, B = 95mm
Art. 9062103/W A = 340mm, B = 95mm

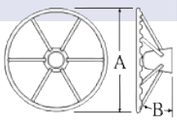

Imola

3-Spaaks, zilver aluminium
met mahonie-houten-rand.
A = 310mm, B = 80mm
Art. 9062107

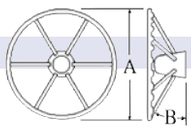

Model „15“

3-Spaaks, RVS stuurwiel
met mahoniehouten rand
Art. 9068700 A = 350mm B = 40mm
Met splinebus (Art. 068988) om stuurwiel
recht te kunnen zetten.
Wordt tevens geleverd met conusadapter
(Art. 068998).

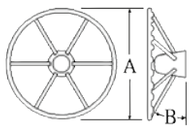

Model „23“

3-Spaaks RVS stuurwiel met vinyl rand

Art. 9068715 zwart
Art. 9068716 wit
A = 350mm, B = 60mm, conus 19mm

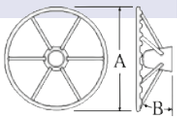

3-Spaaks stuurwiel,
zilver aluminium met zwarte polyurethaan grip
Art. 9062146 A = 350mm, B = 90mm

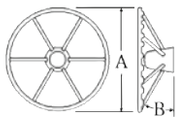

Siren

3-Spaaks dubbel, RVS stuurwiel
Art. 9068725 Teak-houten rand
Art. 9068726 Zwarte polyurethaan-rand
A = 350mm, B = 60mm, conus 19mm

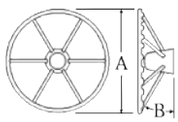

Model „26 & 26L“

3-Spaaks RVS stuurwiel met polyurethaan-rand
Art. 9062148 Zwart polyurethaan-rand
A = 300mm
B = 60mm

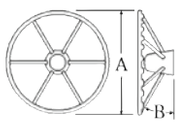

Pegaso

4-Dubbel-spaaks RVS stuurwiel
A = 350mm, B = 60mm
Art. 9068721 Zwart polyurethaan-rand
Art. 9068720 Houten rand

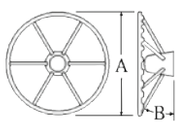

Model „25B“

3-Spaaks RVS stuurwiel
Art. 9068710 Carbonlook-rand
Art. 9068711 Wortelnotenlook-rand
Art. 9068712 Zwart polyurethaan-rand
A = 350mm, B = 60mm, conus 19mm

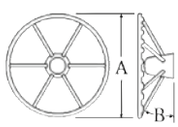

Model „22“

Stevig, 3-Spaaks RVS stuurwiel met polyurethaan rand
Art. 9062135 A = 350mm, B = 95mm

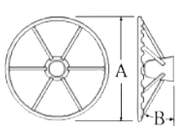

Elica Polyurethaan

3 x Dubbelspaaks RVS stuurwiel met zwarte vinyl rand
Art. 9068736 A = 350mm, B = 60mm

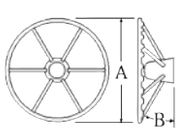

Model „27B“

Leader Wood

Leader Prestige

LEADER WOOD
6-Spaaks RVS stuurwiel met mahonie rand

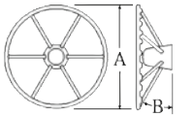

Art. 9062111	A = 360mm, B = 100mm
Art. 9062111/T	A = 360mm, B = 100mm (TEAK!)
Art. 9062112	A = 390mm, B = 100mm
Art. 9062116	A = 550mm, B = 100mm

LEADER PRESTIGE
6-Spaaks RVS stuurwiel rand en deels spaken van mahonie

Art. 9062118	A = 360mm, B = 100mm
Art. 9062119	A = 390mm, B = 100mm

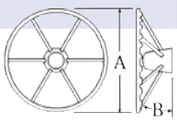

Leader Elegant

Leader Silver

LEADER ELEGANT
6-Spaaks RVS stuurwiel met carbon look
Art. 9062123 A = 370mm, B = 100mm

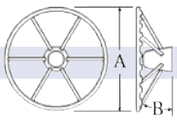

LEADER SILVER
6-Spaaks RVS stuurwiel met silver look
Art. 9062137 A = 370mm, B = 100mm

Leader Tanegum Zwart

Leader Tanegum Wit

LEADER TANEGUM ZWART
6-Spaaks RVS stuurwiel met zwarte polyurethaan rand
Art. 9062109 A = 370mm, B = 100mm
Art. 9062110 A = 410mm, B = 100mm

LEADER TANEGUM WIT
6-Spaaks RVS stuurwiel met witte polyurethaan rand
Art. 9062109/W A = 370mm, B = 100mm
Art. 9062110/W A = 410mm, B = 100mm

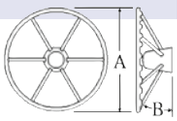

Rvs Stuurwiel

Rvs Stuurwiel Luxe

stainless steel 316

5-SPAAKS RVS STUURWIEL
Art. 9078805 A = 343mm, B = 95mm, conus 19mm
Art. 9078806 A = 394mm, B = 105mm, conus 19mm

6-SPAAKS RVS STUURWIEL MET VINGERGRIP
Art. 9078810 A = 343mm, B = 98mm, conus 19mm
Art. 9078811 A = 394mm, B = 108mm, conus 19mm

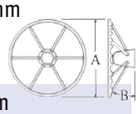

Quick Release Stuurnaaf

Voor alle stuurwielen met artikelnummers 062...
Art. 9062180

Model „18“

5-Spaaks, RVS stuurwiel
met carbonlook rand
Art. 9068705 A = 350mm B=40mm

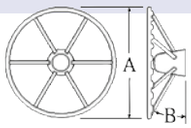

Rvs Stuurknop

Art. 9078825 A = 38mm, B = 50mm, C = 25mm

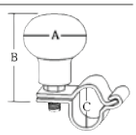

6-Spaaks klassiek mahoniehouten stuurwiel
Met adapter voor 2 verschillende conussen

Art. 9068237	Ø370mm
Art. 9068249	Ø490mm
Art. 9068265	Ø650mm

Type-2 Stuurwiel

6-Spaaks klassiek mahoniehouten stuurwiel met RVS hoepel
Met adapter voor 2 verschillende conussen

Art. 9068342	Ø420mm
Art. 9068349	Ø490mm
Art. 9068360	Ø600mm
Art. 9068370	Ø700mm
Art. 9068380	Ø800mm

Type-3 Stuurwiel

6-Spaaks klassiek mahoniehouten stuurwiel met houten hoepel
Met adapter voor 2 verschillende conussen

Art. 9068346/B	Ø460mm
Art. 9068355/B	Ø550mm
Art. 9068360/B	Ø600mm
Art. 9068370/B	Ø700mm

Type-3B Stuurwiel

1 Type 6
6-Spaaks RVS stuurwiel met teak rand en vingergrip
Met adapter voor 2 verschillende conussen

Art. 9068650	A = 500mm, B = 65mm
Art. 9068670	A = 700mm, B = 65mm

2 Type 6N
6-Spaaks RVS stuurwiel met teak rand en vingergrip
Met adapter voor 2 verschillende conussen

Art. 9068650/N	A = 500mm, B = 60mm
Art. 9068660/N	A = 600mm, B = 60mm

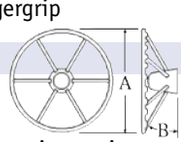

3 Type 6C
6-Spaaks RVS stuurwiel met carbonlook rand en vingergrip
Met adapter voor 2 verschillende conussen

Art. 9068760	A = 600mm, B = 60mm

Type 6 Stuurwiel

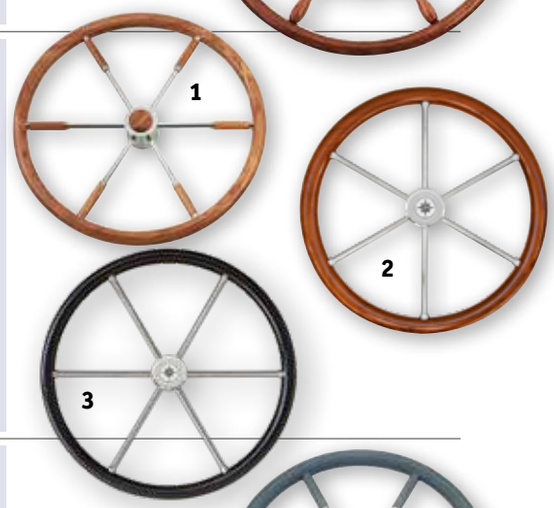

6-Spaaks RVS stuurwiel met zwart polyurethaan rand en grepen
Met adapter voor 2 verschillende conussen

Art. 9068945	A = 450mm, B = 60mm
Art. 9068955	A = 550mm, B = 60mm
Art. 9068970	A = 700mm, B = 60mm

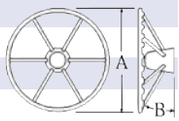

Type-9 Stuurwiel

Art. 9068998

Conusadapter

Klemt om spaak (Ø13mm). Opklapbaar
Art. 9068996

Handgreep

Wordt geschroefd. Opklapbaar
Art. 9068997

Handgreep

Stuurwiel CustomTouch

Art. 10000032 Stuurwiel CustomTouch

Dit fantastische stuurwiel geeft jouw boot een unieke uitstraling doordat je je eigen logo kunt ontwerpen in je stuur.

Voor verdere info wendt u zich tot allpa.

Stuurwiel Model Nautic

Art. 9062147 Stuurwiel Model Nautic
Zwart polyurethaan-rand,
RVS spaken, aluminium naaf
Ø350mm.

Stuurwiel Model „28“

Art. 9068730 Stuurwiel Model 28, zwart
3-Dubbelspaaks stuurwiel.
Zwart polyurethaan-rand.
Ø350mm

Art. 9068731 Stuurwiel Model 28, wit
3-Dubbelspaaks stuurwiel.
Wit polyurethaan-rand.
Ø350mm

Stuurwiel Ghost

Art. 9068735 Stuurwiel Ghost, zwart
3-Dubbelspaaks RVS stuurwiel.
Compleet zwart.
Ø350mm

Stuurwiel Model „29“

Art. 9068740 Stuurwiel Model 29, zwart
3-Dubbelspaaks RVS stuurwiel.
Ø350mm

Art. 9068741 Stuurwiel Model 29, Carbon
3-Dubbelspaaks RVS stuurwiel.
Carbon-look grip.
Ø350mm

Stuurwiel Model „31“

Art. 9068750 Stuurwiel Model 31, Teak
3-Dubbelspaaks RVS stuurwiel.
Teakhouten grip.
Ø350mm

Art. 9068751 Stuurwiel Model 31, Carbon
3-Dubbelspaaks RVS stuurwiel.
Carbon-look grip.
Ø350mm

Art. 9065893 Oogfitting nylon voor kabels **CC230, CC330** & **CCX633**
Art. 9065940 Oogfitting aluminium voor kabels **CC230, CC330** & **CCX633**
Art. 9065941 Oogfitting aluminium voor kabels **CCX433**

Oogfitting

Art. 9065960 Anti-Vibratiekit voor kabel **CC230, CC339** &**CCX633**
Art. 9065961 Anti-Vibratiekit voor kabel **CCX433**

Anti-vibratiekit

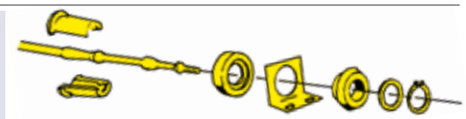

Art. A333
Houder met opgemonteerde kabelklem (A314)

Houder

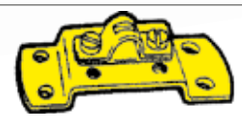

Art. A312 Eindfitting voor kabels **CC230** & **CC330** & **CCX633**
Art. 9065951 Eindfitting voor kabels **CCX433**

Eindfitting

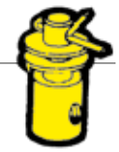

Art. A313
Klemnippel voor bedienkabels CC170 en stopkabels

Klemnippel

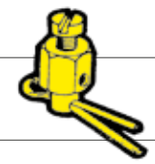

Art. A325 Vorkeind voor kabels **CC230**, **CC330** & **CCX633**
Art. A326 Vorkeind voor draad Ø 6mm
Art. 9065921 Vorkeind voor kabels **CCX433**

Vorkeind

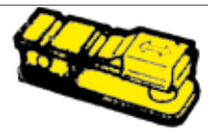

Art. A337 Balljoint voor kabel **CC230**, **CC330** & **CCX633**
Art. 9065931 Balljoint voor kabel **CCX433**

Balljoint

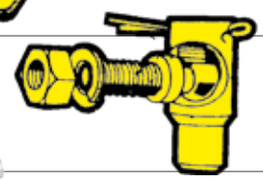

Art. 129184
Aansluitkit voor kabels **CC230**, **CC330** & **CCX633** voor Yamaha ≥ 25 PS

Aansluitkit

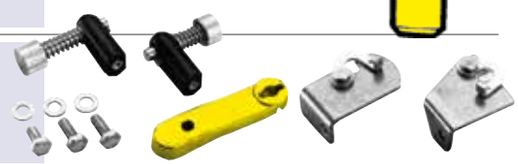

Art. A314 Kabelklem voor kabels **CC230**, **CC330** & **CCX633**
Art. 9065911 voor CCX433-kabel

Kabelklem

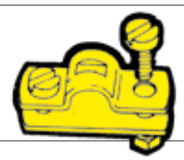

Art. CA27319
Aansluitkit voor kabels **CC230**, **CC330** & **CCX633** voor Mercury O/B & I/B

Aansluitkit

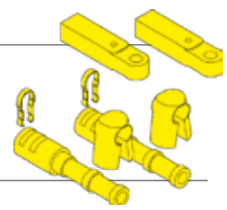

Art. CA27024
Universele inboard
aansluitkit voor kabels **CC230**, **CC330** & **CCX633**

Universele aansluitkit

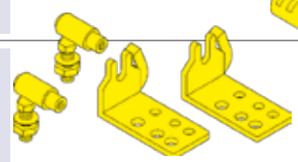

Art. CA27320 Aansluitkit voor kabel **CC230**, **CC330** & **CCX633** voor OMC sterndrives
Art. CA27321 Aansluitkit voor kabel **CC230**, **CC330** & **CCX633** voor OMC outboards

Aansluitkit

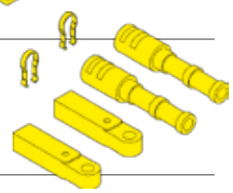

Art. CA27208
OMC outboardkit
tot 35 pk (< 1979)

Outboardkit

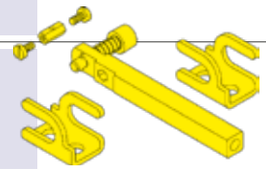

Art. CA27328
Universele parallel aansluitkit voor kabels **CC230**, **CC330** & **CCX633**

Universele aansluitkit

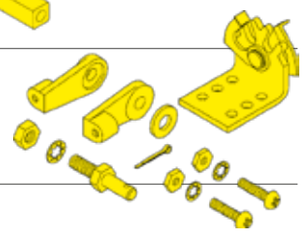

Art. CA27247
OMC outboard & stern drive kit (< 1979)

Outboard- / stern drive kit

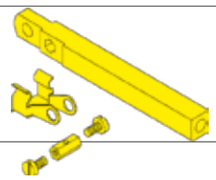

Art. CA27373
Mercury inboardkit

Inboardkit

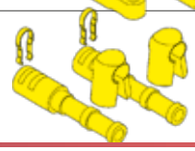

Motor-control kabels

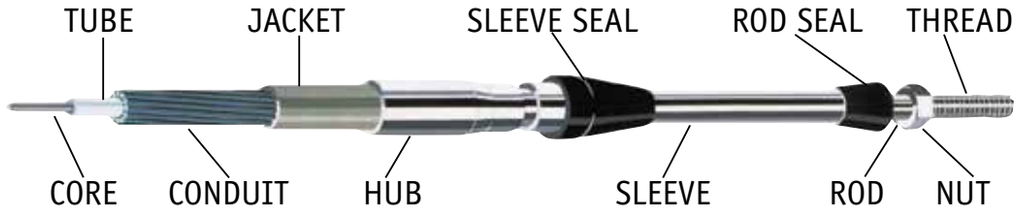

SEASTAR
By DOMETIC

KENMERKEN:
- Druk-trekkabels voor motorbediening.
- Passend voor outboards, inboards en stern drives.
- Roestvaststalen kern.
- Roestvaststalen of vernikkelde messing eindfittings.
- Getrokken kunststof buitenkabel met lage weerstand.
- Bestand tegen olie, zeewater en UV-straling.
- Bijzonder soepel, efficiënt, sterk en slijtvast.
- Conform specificaties van motorenfabrikanten.

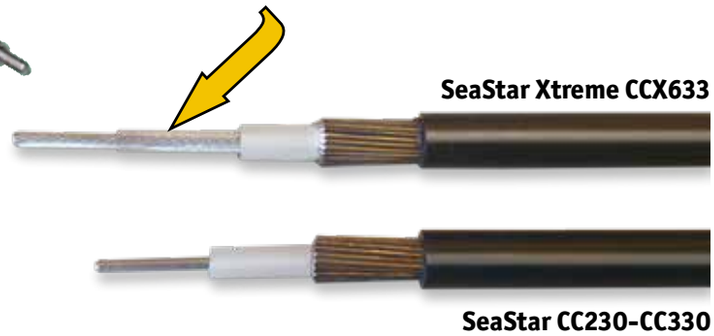

CC230xx	control kabel	**CC230** voor inboard-, stern drive- en outboardmotoren: Yamaha, Suzuki, Tohatsu, Honda, Selva, Force, OMC Turbo Jet en Mercury Sport Jet. Schroefdraad 10/32 UNF. Nominale slag 76 mm
CC330xx, CCX633xx	control kabel	**CC330** als **CC230**, echter extra sterk en met rvs fittings Schroefdraad 10/32 UNF Nominale slag 76 mm
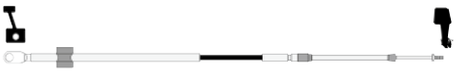 CC210xx	control kabel	**CC210** voor Mariner motoren tot 37 kw (50 pk)
CC179xx	control kabel	**CC179** voor Mercury en Mercruiser motoren Mariner motoren (≥ 37kW / 50 pk)
CC205xx	control kabel	**CC205** voor Johnson, Evinrude en OMC motoren >1979 en OMC Turbo Jet
CC170xx	control kabel	**CC170** voor Johnson, Evinrude en OMC motoren <1979
CC189xx „Gen II“	control kabel	**CC189** GenII voor Mercury en Mariner motoren >2003 vanaf 50-60pk met topmount control
CCX433xx	control kabel	**CCX433** extra-heavy-duty control kabel Draad 1/4“ x 28 UNF

Motor-bedieningskabels

Unique Selling Points:

- **Buigradius** slechts **100mm!**
  Concurrentie heeft buigradius van 200mm…
- **Glijrib-kern** voor Extreme kabels!
  Concurrentie heeft concentrische kern…
- Meest **efficiënte** kabels! **Kabelmantel** met de beste bescherming tegen milieu-invloeden!

1 ft = 30.48 cm

Voorbeeld: CC230 06 ft = 6 ft = 183 cm

SEASTAR By DOMETIC

Standaard
(CC172, CC2300)

CC230
CC230 06 ft
CC230 07 ft
CC230 08 ft
CC230 09 ft
CC230 10 ft
CC230 11 ft
CC230 12 ft
CC230 13 ft
CC230 14 ft
CC230 15 ft
CC230 16 ft
CC230 17 ft
CC230 18 ft
CC230 19 ft
CC230 20 ft
etc.

SeaStar Max Pro
(33C, CC3300)

CC330
CC330 06 ft
CC330 07 ft
CC330 08 ft
CC330 09 ft
CC330 10 ft
CC330 11 ft
CC330 12 ft
CC330 13 ft
CC330 14 ft
CC330 15 ft
CC330 16 ft
CC330 17 ft
CC330 18 ft
CC330 19 ft
CC330 20 ft
etc.

SeaStar Xtreme

CCX633 (Xtreme)
CCX633 06 ft
CCX633 07 ft
CCX633 08 ft
CCX633 09 ft
CCX633 10 ft
CCX633 11 ft
CCX633 12 ft
CCX633 13 ft
CCX633 14 ft
CCX633 15 ft
CCX633 16 ft
CCX633 17 ft
CCX633 18 ft
CCX633 19 ft
CCX633 20 ft
etc.

Mercury - Mercruiser

CC179
CC179 06 ft
CC179 07 ft
CC179 08 ft
CC179 09 ft
CC179 10 ft
CC179 11 ft
CC179 12 ft
CC179 13 ft
CC179 14 ft
CC179 15 ft
CC179 16 ft
CC179 17 ft
CC179 18 ft
CC179 19 ft
CC179 20 ft
etc.

Mercury - Mercruiser

CCX179 (Xtreme)
CCX179 06 ft
CCX179 07 ft
CCX179 08 ft
CCX179 09 ft
CCX179 10 ft
CCX179 11 ft
CCX179 12 ft
CCX179 13 ft
CCX179 14 ft
CCX179 15 ft
CCX179 16 ft
CCX179 17 ft
CCX179 18 ft
CCX179 19 ft
CCX179 20 ft
etc.

Mercury - Mercruiser
(Mercury Gen II)

CC189
CC189 6 ft
CC189 7 ft
CC189 8 ft
CC189 9 ft
CC189 10 ft
CC189 11 ft
CC189 12 ft
CC189 13 ft
CC189 14 ft
CC189 15 ft
CC189 16 ft
CC189 17 ft
CC189 18 ft
CC189 19 ft
CC189 20 ft
etc.

Mercury - Mercruiser
(Mercury Gen II)

CCX189 (Xtreme)
-
-
-
-
CCX189 10 ft
CCX189 11 ft
CCX189 12 ft
CCX189 13 ft
CCX189 14 ft
CCX189 15 ft
CCX189 16 ft
CCX189 17 ft
CCX189 18 ft
CCX189 19 ft
CCC189 20 ft
etc.

OMC, Johnson Evinrude
(OMC<1979)

CC170
CC170 06 ft
CC170 07 ft
CC170 08 ft
CC170 09 ft
CC170 10 ft
CC170 11 ft
CC170 12 ft
CC170 13 ft
CC170 14 ft
CC170 15 ft
CC170 16 ft
CC170 17 ft
CC170 18 ft

OMC, Johnson, Evinrude

CC205
CC205 06 ft
CC205 07 ft
CC205 08 ft
CC205 09 ft
CC205 10 ft
CC205 11 ft
CC205 12 ft
CC205 13 ft
CC205 14 ft
CC205 15 ft
CC205 16 ft
CC205 17 ft
CC205 18 ft
CC205 19 ft
CC205 20 ft
etc.

Mariner

CC210
CC210 10 ft
CC210 11 ft
CC210 12 ft
CC210 13 ft
CC210 14 ft
CC210 15 ft
CC210 16 ft
CC210 17 ft
CC210 18 ft
CC210 19 ft
CC210 20 ft
etc.

Extra Heavy Duty
(43C)

CCX433
CCX433 06 ft
CCX433 07 ft
CCX433 08 ft
CCX433 09 ft
CCX433 10 ft
CCX433 11 ft
CCX433 12 ft
CCX433 13 ft
CCX433 14 ft
CCX433 15 ft
CCX433 16 ft
CCX433 17 ft
CCX433 18 ft
CCX433 19 ft
CCX433 20 ft
etc.

Universele STOP-kabels

Stopkabels met handgreep en bevestigingskit

Art. CC34305 05′ (1,52m)
Art. CC34310 10′ (3,05m)
Art. CC34315 15′ (4,57m)
Art. CC34320 20′ (6,10m)
Art. CC34325 25′ (7,62m)
Art. CC34330 30′ (9,14m)
Art. CC34335 35′ (10,68m)
Art. CC34340 40′ (12,19m)

apart leverbaar:
Art. 9065100 Handgreep oude type
Art. 9065110 Handgreep nieuwe type
Art. 9065111 Montageset

SeaStar Voetgascontrol voor Outboards, Sterndrives & Inboards

SeaStar Solutions introduceert een nieuw voetgascontrol, de Pro-Pedal, dat een comfortabelere bedieningservaring biedt voor de bestuurder en componenten bevat die de duurzaamheid en betrouwbaarheid aanzienlijk zullen verbeteren.

Art. FT7000

Dual station units

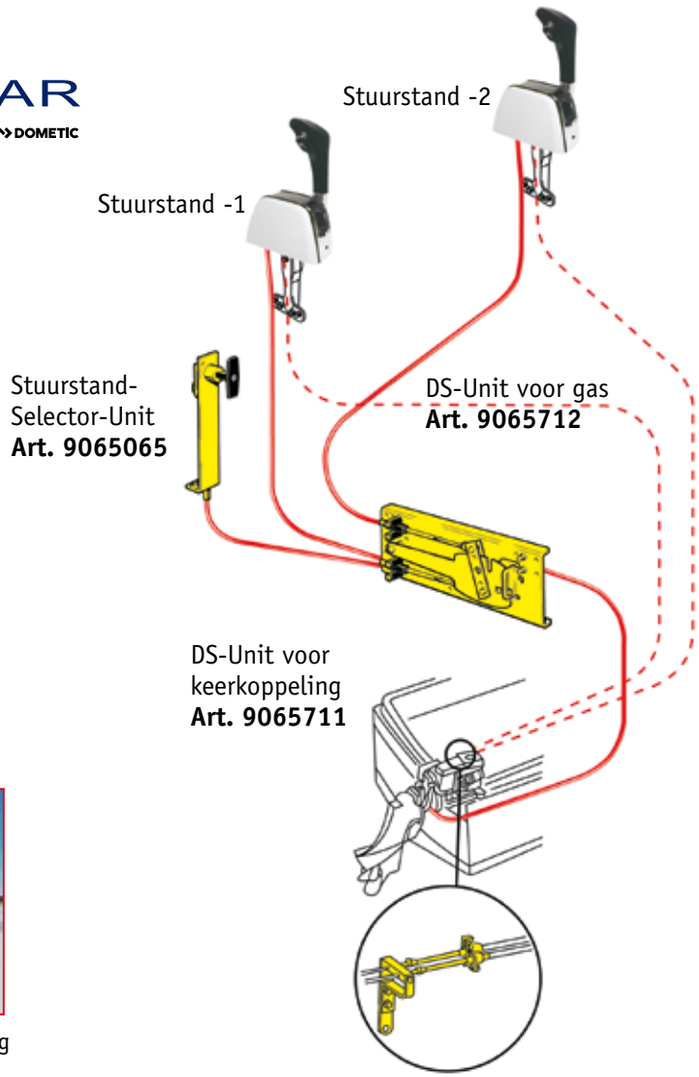

DS-UNITS (Dual Station units) zijn nodig voor kabelbediening van gas en keerkoppeling met een dubbele stuurstand (Fly-Bridge).
De bewegingen van 2 controls worden gecoordineerd in 1 kabel.

Dual station unit voor gas of schakeling
Art. A323

N.b. bij stuurstandwisseling moét de schakelhandel in neutraalpositie staan.

DS-Unit voor brandstofpomp (alleen voor trekkend gas)
Art. 9065061

T-handel "DC"

Voor schotmontage, met instelbare rem.
Ideaal voor gas-, choke- en stopkabel.
Kabels Teleflex **CC230, CC330** & **CCX633** kunnen hiermede gebruikt worden als stopkabel.

Art. 9065620 T-handel "DC", volledig verchroomd

Zijmontage Control

Dubbelwerkend, voor gas én schakeling.
Gebruik met kabels CC230, CC330 of CCX633

Art. 9065006	B80/S	Zeilbootmodel (172103-700SS)
Art. 9065007	B80	Standaard (172105-700SM)
Art. 9065010	B80/T	Alleen Trim (172133-700SMT)
Art. 9065016	B80/TR	Voor gebruik met één kabel (172227) Met grijze knop
Art. 9065025	Neutraalschakelaar	

B80
B80/S

Zijmontage Control

Dubbelwerkend, voor gas én schakeling.
Gebruik met **CC230**, **CC330** of **CCX633** kabels.

Kenmerken
- RVS handel met kunststof knop
- **CH2800 Met ingebouwde twistgrip-schakelaar in de knop voor de bediening van bijv. de boegschroef of ankerlier.** (IP 67, 2A-250 VAC/5A-120 VAC)
- Geschikt voor zowel motor- als zeilboten
- Montage mogelijk met of zonder afdekplaat

Art. CH2800	CH2800 met twistgrip-schakelaar
Art. CH2850	CH2850 zonder twistgrip-schakelaar
Art. 9065883	Losse handel zonder switch
Art. 9065879	Losse handel met switch
Art. 9065889	Losse achterplaat
Art. 9065899	Losse drukknop
Art. 9065054	Losse borgschroef
Art. 9065025	Neutraalschakelaar

CH2800
CH2850

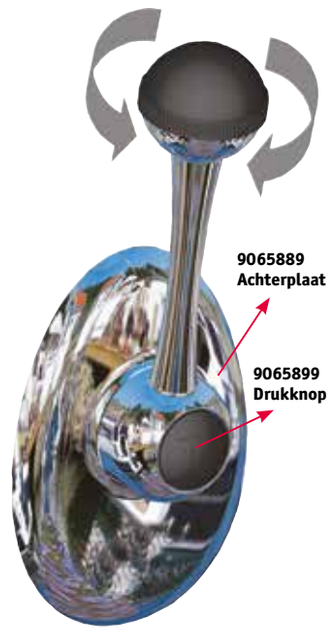

Xtreme Center Console of Port Mount Control

Universeel design voor gebruik met elke Outboard-, Sterndrive- en Inboardmotor.

Kenmerken:
- Geschikt voor alle 33C types kabels en motorspecifieke kabels: Mercury, Yamaha, BRP, Suzuki, Honda, Tohatsu en OMC/Johnson/Evinrude (vanaf 1979)
- Trim-Switch
- Neutraal opwarmstand
- Neutraal Interlock
- Neutraalschakelaar (Start-in-Gear-Protection)
- Noodstopschakelaar
- Instelbare frictie
- Chroom Finish

Art. CHX8351	Xtreme control voor Center Console- of Bakboordmontage
Art. 9065905	Losse Aansluitkit (wordt meegeleverd)
Art. 9065606	Neutraalschakelaar (wordt meegeleverd)

XTREME CONTROLS
CHX8351

XTREME CONTROLS

CHX8050
CHX8051
CHX8052

Zijmontage Control

Universeel design voor gebruik met elke Outboard-, Sterndrive- en Inboardmotor.

Kenmerken

- Geschikt voor alle 33C types kabels en motorspecifieke kabels: Mercury, Yamaha, BRP, Suzuki, Honda, Tohatsu en OMC/Johnson/Evinrude (vanaf 1979)
- Trim-Switch optie
- Tilt-Switch optie
- Neutraal opwarmstand
- Neutraal Interlock
- Neutraalschakelaar (Start-in-Gear-Protection)
- Noodstopschakelaar
- Instelbare frictie
- Chroom Finish

Art. CHX8050	Xtreme Zijmontage
Art. CHX8051	Xtreme Zijmontage met Trim Switch
Art. CHX8052	Xtreme Zijmontage met Trim Switch & Tilt Switch
Art. 9065905	Losse Aansluitkit (wordt meegeleverd)
Art. 9065606	Neutraal schakelaar (wordt meegeleverd)

XTREME CONTROLS

CHX8553
CHX8554
CHX8555

CHX8640
CHX8641

CHX8740
CHX8741
CHX8742

Xtreme Control in Black

Universeel design voor gebruik met elke Outboard-, Sterndrive- en Inboardmotor.

Kenmerken

- Geschikt voor alle 33C types kabels en motorspecifieke kabels: Mercury, Yamaha, BRP, Suzuki, Honda, Tohatsu en OMC/Johnson/Evinrude (vanaf 1979)
- Trim-Switch optie
- Tilt-Switch optie
- Neutraal opwarmstand
- Neutraal Interlock (alléén CHX8553 zijmontage)
- Neutraalschakelaar (Start-in-Gear-Protection)
- Instelbare frictie
- Black Finish

Art. CHX8553	Xtreme Zijmontage met Neutraal Interlock
Art. CHX8554	Xtreme Zijmontage met Trim Switch en Neutraal Interlock
Art. CHX8555	Xtreme Zijmontage met Trim Switch & Tilt Switch
Art. CHX8640	Xtreme Topmount, Single
Art. CHX8641	Xtreme Topmount, Single met Trim Switch
Art. CHX8740	Xtreme Topmount, Dual
Art. CHX8741	Xtreme Topmount, Dual met Trim Switch
Art. CHX8742	Xtreme Topmount, Dual met Trim Switch & Tilt Switch
Art. 9065905	Losse Aansluitkit (wordt meegeleverd)
Art. 9065606	Neutraal schakelaar (wordt meegeleverd)

Xtreme Topmontage Control

Universeel design voor gebruik met elke Outboard-, Sterndrive- en Inboardmotor.

Kenmerken:

- Geschikt voor alle 33C types kabels en motorspecifieke kabels: Mercury, Yamaha, BRP, Suzuki, Honda, Tohatsu en OMC/Johnson/Evinrude (vanaf 1979)

- Trim-Switch optie
- Tilt-Switch optie
- Neutraal opwarmstand
- Neutraal Interlock
- Neutraalschakelaar (Start-in-Gear-Protection)
- Instelbare frictie
- Chroom Finish

Art. CHX8150	Xtreme Topmontage, Single met Neutraal Interlock
Art. CHX8151	Xtreme Topmontage, Single met Neutraal Interlock en Trim Switch
Art. CHX8152	Xtreme Topmontage, Single met Neutraal Interlock en Trim- & Tilt Switch
Art. 9065905	Losse Aansluitkit (wordt meegeleverd)
Art. 9065606	Neutraal schakelaar (wordt meegeleverd)

XTREME CONTROLS

CHX8150
CHX8151
CHX8152

Topmontage Control

Dubbelwerkend, voor gas én schakeling.
Gebruik met kabels CC230, CC330 of CCX633

Kenmerken

- Neutraal opwarmstand
- Neutraalschakelaar (Start-in-Gear-Protection)
- Instelbare frictie
- Volledig verchroomd

Art. 9065601	MT3-single
Art. 9065602	MT3-twin
Art. 9065605	Kit MT3 naar kabel CCX433
Art. 9065606	Neutraal schakelaar
Art. 9065603	Losse aansluitkit MT3-single
Art. 9065604	Losse aansluitkit MT3-twin

MT3

Original

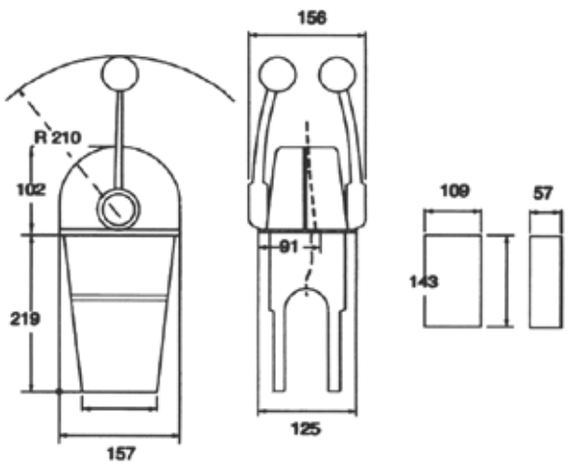

XTREME CONTROLS

CHX8240
CHX8241

Topmontage Controls
Universeel design voor gebruik met elke Outboard-, Sterndrive- en Inboardmotor.

Kenmerken:
- Geschikt voor alle 33C types kabels en motor-specifieke kabels: Mercury, Yamaha, BRP, Suzuki, Honda, Tohatsu en OMC/Johnson/Evinrude (vanaf 1979)

- Trim-Switch optie
- Neutraal opwarmstand
- Neutraalschakelaar (Start-in-Gear-Protection)
- Instelbare frictie
- Chroom Finish

Art. CHX8240	Xtreme Topmontage
Art. CHX8241	Xtreme Topmontage met Trim Switch
Art. 9065905	Losse Aansluitkit (wordt meegeleverd)
Art. 9065606	Neutraal schakelaar (wordt meegeleverd)

A80

Topmontage Controls
Dubbelwerkend voor gas én schakeling.
Gebruik met kabels **CC230**, **CC330** of **CCX633**

Art. 9065001	A80, Single, Standaard (172107-700TS)
Art. 9065002	A80/L, Single, met Neutraal Interlock (172122-700TSL)
Art. 9065003	A80/LT, Single met Neutraal Interlock & Trim Switch (172123-700TSLT)
Art. 9065004	A80/T, Single, met Trim Switch (172135-700TST)
Art. 9065005	A80/D, TWIN, Standaard (172109-700TD)
Art. 9065015	A80/DT, TWIN, met Trim Switch (172149-700TDT)
Art. 9065025	Neutraal schakelaar

KB

Topmontage Controls, enkelwerkend
Populair voor commerciële boten.
Gebruik met kabels **CC230**, **CC330** of **CCX633**

Art. 9065664	KB Single - 1 x Koppeling (NB0702-00)
Art. 9065665	KB Single - 1 x Gas (NB0701-00)
Art. 9065666	KB TWIN - 2 x Koppeling (NB0811-00)
Art. 9065667	KB TWIN - 1 x Gas + 1 x Koppeling (NB0801-00)
Art. 9065668	KB TWIN - 2 x Gas (NB0810-00)

Met extern instelbare kabelrem.

Topmontage Control, enkelwerkend
Populair voor commerciële boten.
Gebruik met kabels **CC230**, **CC330** of **CCX633**

Kenmerken
- Instelbare frictie
- Volledig verchroomd
- Met extern instelbare frictie

NB

Art. 9065670	NB Single Control - 1 x Koppeling (NB0124-00)
Art. 9065671	NB Single Control - 1 x Gas (NB0125-00)
Art. 9065672	NB Twin Control - 1 x Gas + 1 x Koppeling (NB0239-00)

Topmontage Control, enkelwerkend
Populair voor commerciële boten.
Gebruik met kabels **CC230**, **CC330** of **CCX633**

Kenmerken
- Instelbare frictie
- Volledig verchroomd
- Met extern instelbare frictie

S
CH5200
CH5210

Art. 9065630	S Single Control - 1 x Gas **of** 1 x Koppeling (NB0124-00 / CH5210)
Art. 9065631	S Twin Control - 1 x Gas **+** 1 x Koppeling (NB0239-00 / CH5200)
Art. 9065918	Detent kit voor voelbare schakelposities

Zijmontage Control
Dubbelwerkend, voor gas én schakeling.
Voor kabels **33C**, Supreme, **CC230**, **CC330** of **CCX633**

Kenmerken
- MV-3 control, dé keuze voor ski- en jetboots
- Geschikt voor alle populaire outboards, inboards en S-drives
- Voelbare schakelposities
- Met “neutraal-opwarmstand”
- Met noodstopschakelaar
- Zwarte finish.

MV-3
CH2900

Art. CH2900	MV-3 control

A89
A90

Zijmontage Control, opbouw
Dubbelwerkend voor gas én schakeling.

Kenmerken
- Geschikt voor alle 33C types kabels en motorspecifieke kabels: Yamaha, BRP, Suzuki, Honda, Tohatsu en OMC/Johnson/Evinrude (vanaf 1979).
- Alleen voor Mercury kabels CC179, CCX179 en Mariner CC210, is kit **Art. 34730** (K35-kit) extra benodigd!
- Kast, handel en mechaniek zijn van kunststof en alle fittings zijn van RVS.
- Neutraal opwarmstand
- Neutraal Interlock

Art. 35151	A89 Éénhandel control, kleur wit
Art. 35152	A90 Éénhandel control, kleur zwart
Art. 35153	Aansluitkit (reeds meegeleverd)
Art. 34730	K35-kit voor Mercury en Mariner kabels

C80

Zijmontage Control, opbouw
Dubbelwerkend voor gas én schakeling.
Gebruik met kabels **CC230**, **CC330** of **CCX633**

Kenmerken
- Aluminium handel en mechaniek en kunststof kast
- Neutraal opwarmstand
- Neutraal Interlock optie
- Trim-Switch optie

Art. 9065011	C80 Control Standaard (172101-700S0)
Art. 9065025	Neutraalschakelaar

Reserve onderdelen

Diverse reserve-onderdelen - (zie ook bij controls)

Art. 9065057	Aansluitkit A80/B80 & C80 controls
Art. 9065058	Borgpin A80/B80 & C80 controls
Art. 9065052	Drukknop zwart
Art. 9065053	Drukknop rood (B80/S)
Art. 9065054	Borgschroef handel B80/S + CH2800/2850
Art. 9065059	Afdekplaat B80 & B80/S (niet afgebeeld)
Art. 9065050	Losse handel B80 (9065007) (niet afgebeeld)
Art. 9065051	Losse handel B80/S (9065006) (niet afgebeeld)
Art. 9065025	Neutraalschakelaar 12V voor A80, B80, C80, CH2800 & CH2850 controls (niet afgebeeld)
Art. 9065914	Kogelknop zwart voor meerdere controls
Art. 9065916	Kogelknop rood voor meerdere controls

Art. 9065893 Oogfitting nylon voor kabels **CC230, CC330** & **CCX633**
Art. 9065940 Oogfitting aluminium voor kabels **CC230, CC330** & **CCX633**
Art. 9065941 Oogfitting aluminium voor kabels **CCX433**

Oogfitting

Art. 9065960 Anti-Vibratiekit voor kabel **CC230, CC339** &**CCX633**
Art. 9065961 Anti-Vibratiekit voor kabel **CCX433**

Anti-vibratiekit

Art. A333
Houder met opgemonteerde kabelklem (A314)

Houder

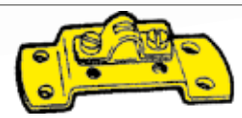

Art. A312 Eindfitting voor kabels **CC230** & **CC330** & **CCX633**
Art. 9065951 Eindfitting voor kabels **CCX433**

Eindfitting

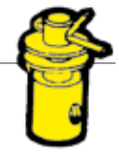

Art. A313
Klemnippel voor bedienkabels CC170 en stopkabels

Klemnippel

Art. A325 Vorkeind voor kabels **CC230**, **CC330** & **CCX633**
Art. A326 Vorkeind voor draad Ø 6mm
Art. 9065921 Vorkeind voor kabels **CCX433**

Vorkeind

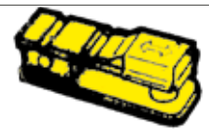

Art. A337 Balljoint voor kabel **CC230**, **CC330** & **CCX633**
Art. 9065931 Balljoint voor kabel **CCX433**

Balljoint

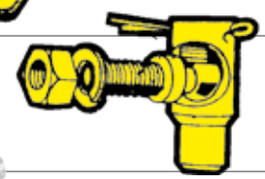

Art. 129184
Aansluitkit voor kabels **CC230**, **CC330** & **CCX633** voor Yamaha ≥ 25 PS

Aansluitkit

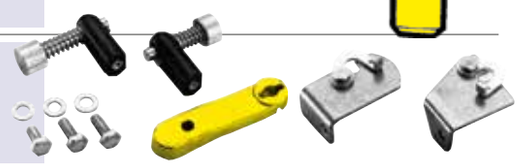

Art. A314 Kabelklem voor kabels **CC230**, **CC330** & **CCX633**
Art. 9065911 voor CCX433-kabel

Kabelklem

Art. CA27319
Aansluitkit voor kabels **CC230**, **CC330** & **CCX633** voor Mercury O/B & I/B

Aansluitkit

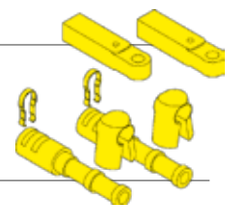

Art. CA27024
Universele inboard
aansluitkit voor kabels **CC230**, **CC330** & **CCX633**

Universele aansluitkit

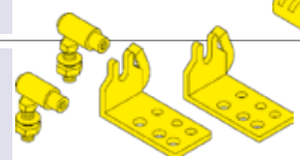

Art. CA27320 Aansluitkit voor kabel **CC230**, **CC330** & **CCX633** voor OMC sterndrives
Art. CA27321 Aansluitkit voor kabel **CC230**, **CC330** & **CCX633** voor OMC outboards

Aansluitkit

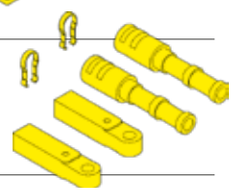

Art. CA27208
OMC outboardkit
tot 35 pk (< 1979)

Outboardkit

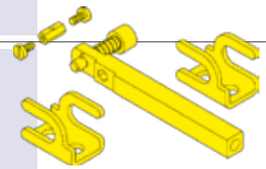

Art. CA27328
Universele parallel aansluitkit voor kabels **CC230**, **CC330** & **CCX633**

Universele aansluitkit

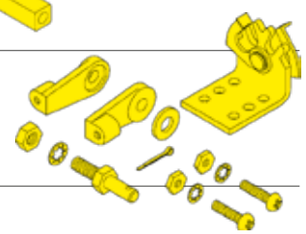

Art. CA27247
OMC outboard & stern drive kit (< 1979)

Outboard- / stern drive kit

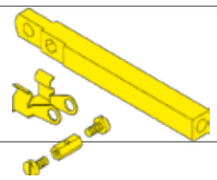

Art. CA27373
Mercury inboardkit

Inboardkit

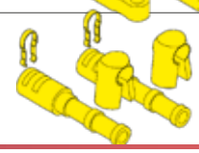

KE ELEKTRONISCHE MOTORBEDIENINGEN

NHK MEC

Motorbedieningen voor inboard, outboard of stern-drive motoren.

KE Systemen zijn de perfecte keuze voor soepele en gemakkelijke bediening van schakel- en gascontrols.

Moderne styling en verschillende uitvoeringen, geschikt voor één tot vier motoren.

INBOARD STYLE TWIN CONTROL HEAD

1. Bakboord Control Handel
Met optionele trim control schakelaar.

2. Stuurboord Control Handel

3. Zone voor gashandel

4. LED-indicatie vooruit-neutraal-achteruit

5. LED-indicatie sync-functie

6. Select & Sync activeringsknoppen

OUTBOARD STYLE TWIN CONTROL HEAD

MEMBER ABYC Setting Standards for Safer Boating

CE

ISO 9001 QUALITY

TYPE APPROVAL GL CERTIFIED

KE ELEKTRONISCHE MOTORBEDIENING KEUZE TABEL

Control	Mechanisch gas	Mechanisch schakelen	Elektronisch gas	Elektronisch schakelen
KE-4+				
KE-5+				
KE-6+				
KE-7+				

Kenmerken
- Voor nieuwe installatie of vervanging
- Bediening voor Inboard, Outboard of Stern-Drives; benzine of diesel; 12-24V DC
- Tot 4 stations + 1 draagbare bediening
- Geschikt voor 1 tot 4 motoren
- Opwarm-functie in neutraal
- Compleet zelf-diagnose systeem
- Instelbare gas- en schakelfuncties
- Beveiligd tegen starten met ingeschakelde keerkoppeling

Opties
- Stationair-regeling
- Akoestisch alarm
- Outboard stijl-handels / Trim Control
- Trolling systeem
- Display-dimmer
- Draagbare bediening
- Systeem setting tool
- Geïntegreerde sync-functie
- Mechanische backup

NHK MEC

MEMBER ABYC Setting Standards for Safer Boating · CE · ISO 9001 QUALITY · TYPE APPROVAL GL CERTIFIED

Handheld optie voorbeeld

KE-4+ SERIES ELEKTRONISCHE BEDIENING: OUTBOARD STYLE HEAD

NHK MEC

Voor motoren met:
- **Mechanisch gas**
- **Mechanische schakeling**

KE-4+ Series Control System CANbus	
Maximum Werkbelasting	343N (35 kgf)
Ingangsspanning	12V/24V DC (DC 9V-31V)
Stroomverbruik	0.5A Stand By
Startstroom Actuator	16A Max, 49N (5 kgf) belasting
Werkbelasting	147N (15 kgf)
Schakelverstelling, slag	40mm Max vooruit én achteruit – instelbaar
Temperatuurbereik	-20°C / +77°C (-4°F / 170°F)
Gasverstelling, slag	80mm Max - instelbaar

Bestel-informatie

No.	Omschrijving		Ref.	Art.	Single Engine No. of Stations 1	Single Engine No. of Stations 2		Dual Engine No. of Stations 1	Dual Engine No. of Stations 2	Note
1	Control Head Single (PTT), LH Outboard Style + Trim/Tilt		NM1001-00	9064750	1	2		-	-	
2	Control Head Twin (PTT) Outboard Style + Trim/Tilt		NM1051-00	9064755	-	-		1	2	
1-1	Control Head Single, LH Outboard Style, zonder Trim		NM1002-00	9064757	1	2		-	-	option
2-1	Control Head Twin Outboard Style, zonder trim		NM1052-00	9064832	-	-		1	2	option
3	Control Unit 12V/24V DC		NM1475-00	9064754	1	1		2	2	
4	Actuator 12/24V DC		NM0183-00	9064752	1	1		2	2	
5	**CANbus Harness** (Other lengths available upon request)	4m	NM0649-04	9064776	1	2		2	3	**Please specify required harness length!**
		8m	NM0649-08	9064778						
		10m	NM0649-10	9064779						
		14m	NM0649-14	9064782						
		18m	NM0649-18	9064784						
		20m	NM0649-20	9064785						
		30m	NM0649-30	9064788						
		50m	NM0649-50	9064790						
6	Harness Power Supply	5m	NM0414-28	9064830	2	2		4	4	Length
		10m	NM0414-33	9064831						
7	T-Harness (R/C-1) N		NM0647-09	9064761	1	1		1	1	
8	T-Harness (R/C)		NM0647-10	9064762	-	1		-	1	
9	T-Harness (Single)		NM0647-11	9064763	1	1		-	-	
10	T-Harness (Port)		NM0647-12	9064764	-	-		1	1	
11	T-Harness (STBD)		NM0647-13	9064765	-	-		1	1	
12	Circuit Breaker 20A		NJ0514-00	9064922	2	2		4	4	Option
13	Buzzer 12V		NJ0251-00	9064920	1	2		1	2	Option
	Buzzer 24V		NJ0515-00	9064921						
14	Idle Switch		NJ0765-00	9064766	1	2		1	2	Option
15	Idle Switch Extension Harness		NM0647-08	9064760	1	2		1	2	Option
16	Mechanical Cable		TFXtreme	CCX633	2	2		4	4	Length
17	Trim Circuit Harness		NJ0772-00	9064767	1	2		1	2	PTT only
Complete sets:					Art. 9064741	Art. 9064742		Art. 9064743	Art. 9064744	

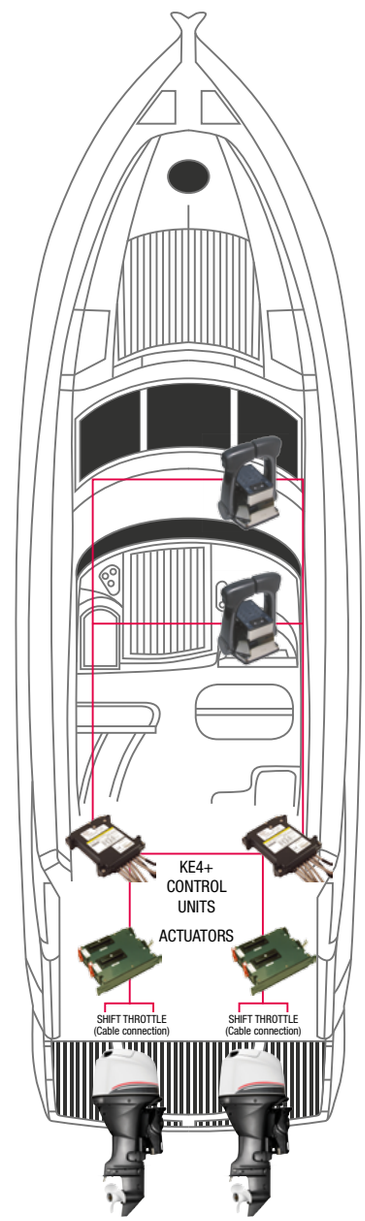

Met unieke mechanische Backup-Functie!!

Zie voor Handheld bediening en Trollingsysteem blz. 83

KE-4+ SERIES ELEKTRONISCHE BEDIENING: INBOARD STYLE HEAD

NHK MEC

Voor motoren met:
- **Mechanisch gas**
- **Mechanische schakeling**

KE-4+ Series Control System CANbus	
Maximum Werkbelasting	343N (35 kgf)
Ingangsspanning	12V/24V DC (DC 9V-31V)
Stroomverbruik	0.5A Stand By
Startstroom Actuator	16A Max, 49N (5 kgf) belasting
Werkbelasting	147N (15 kgf)
Schakelverstelling, slag	40mm Max vooruit én achteruit – instelbaar
Temperatuurbereik	-20°C / +77°C (-4°F / 170°F)
Gasverstelling, slag	80mm Max - instelbaar

Bestel-informatie

No.	Omschrijving		Ref.	Art.	Single Engine No. of Stations 1	Single Engine No. of Stations 2		Dual Engine No. of Stations 1	Dual Engine No. of Stations 2	Note
1	Control Head Single (SST) Inboard Style (LH)		NM1003-00	9064751	1	2		-	-	
1a	Control Head Single (SST) Inboard Style (RH)		NM1018-00	9064758	1	2		-	-	option
2	Control Head Twin (SST) Inboard Style		NM1053-00	9064756	-	-		1	2	
3	Control Unit 12V/24V DC		NM1475-00	9064754	1	1		2	2	
4	Actuator 12/24V DC		NM0183-00	9064752	1	1		2	2	
5	CANbus Harness (Other lengths available upon request)	4m	NM0649-04	9064776	1	2		2	3	Please specify required harness length!
		8m	NM0649-08	9064778						
		10m	NM0649-10	9064779						
		14m	NM0649-14	9064782						
		18m	NM0649-18	9064784						
		20m	NM0649-20	9064785						
		30m	NM0649-30	9064788						
		50m	NM0649-50	9064790						
6	Harness Power Supply	5m	NM0414-28	9064830	2	2		4	4	
		10m	NM0414-33	9064831						
7	T-Harness (R/C-1) N		NM0647-09	9064761	1	1		1	1	
8	T-Harness (R/C)		NM0647-10	9064762	-	1		-	1	
9	T-Harness (Single)		NM0647-11	9064763	1	1		-	-	
10	T-Harness (Port)		NM0647-12	9064764	-	-		1	1	
11	T-Harness (STBD)		NM0647-13	9064765	-	-		1	1	
12	Circuit Breaker 20A		NJ0514-00	9064922	2	2		4	4	Option
13	Buzzer 12V		NJ0251-00	9064920	1	2		1	2	Option
	Buzzer 24V		NJ0515-00	9064921						
14	Idle Switch		NJ0765-00	9064766	1	2		1	2	Option
15	Idle Switch Extension Harness		NM0647-08	9064760	1	2		1	2	Option
16	Mechanical Cable		TFXtreme	CCX633	2	2		4	4	Length!
Complete sets:					Art. 9064731	Art. 9064732		Art. 9064733	Art. 9064734	

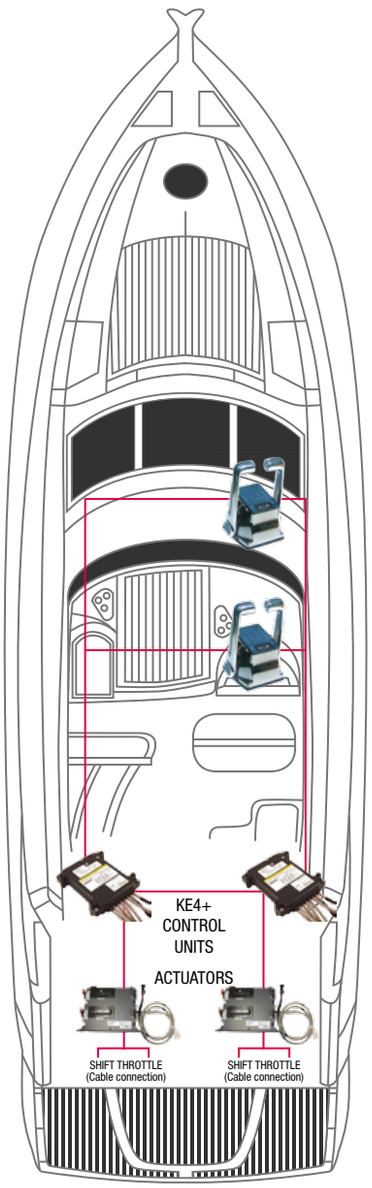

Met unieke mechanische Backup-Functie!!

Zie voor Handheld bediening en Trollingsysteem blz. 83

KE-5+ SERIES ELEKTRONISCHE BEDIENING "DE LUXE" voor INBOARDS

NHK MEC

Voor motoren met:
- **Elektronisch Gas**
- **Elektronische Schakeling**

KE-5+ Series Control System CANbus	
Ingangsspanning	12V/24V DC (DC 9V-31V)
Stroomverbruik	0.5A Stand By
Throttle Output	Type 1 Current: 4Ma to 20Ma, Cap. 24V, 2A max
	Type 2 Voltage: 0.2V to 4.5V, Cap. 24V, 2A max
	Type 3 PWM: 6% to 94% Duty Cycle, 500Hz, Cap. 24V, 2A max
	Type 4 CAN (SAE J1939), Cap. 24V, 2A max
Shift Output	Solenoid Activation
IVS Switches	Normally Open & Normally Closed
Temperatuurbereik	-20°C / +77°C (-4°F / 170°F)

Bestel-informatie

No.	Omschrijving		Ref.	Art.	Single Engine No. of Stations 1	Single Engine No. of Stations 2		Dual Engine No. of Stations 1	Dual Engine No. of Stations 2	Note
1	Control Head Single (SST) Inboard Style (LH)		NM1003-00	9064751	1	2		-	-	
1a	Control Head Single (SST) Inboard Style (RH)		NM1018-00	9064758	1	2				Option
2	Control Head Twin (SST) Inboard Style		NM1053-00	9064756	-	-		1	2	
3	Control Unit 12V/24V DC		NM2406-00	9064867	1	1		2	2	
4	CANbus Harness (Other lengths available upon request)	4m	NM0649-04	9064776	1	2		2	3	Please specify required harness length!
		8m	NM0649-08	9064778						
		10m	NM0649-10	9064779						
		14m	NM0649-14	9064782						
		18m	NM0649-18	9064784						
		20m	NM0649-20	9064785						
		30m	NM0649-30	9064788						
		50m	NM0649-50	9064790						
5	Harness Power Supply	5m	NM0414-28	9064830	2	2		4	4	Length
		10m	NM0414-33	9064831						
7	T-Harness (R/C-1)		NM0647-09	9064761	1	1		1	1	
8	T-Harness (R/C)		NM0647-10	9064762	-	1		-	1	
9	T-Harness (Single)		NM0647-11	9064763	1	1		-	-	
10	T-Harness (PORT)		NM0647-12	9064764	-	-		1	1	
11	T-Harness (STBD)		NM0647-13	9064765	-	-		1	1	
12	Harness, Shift	5m	NM0640-05	9064955	1	1		2	2	Length
		10m	NM0640-10	9064979						
13	Harness, Throttle	5m	NM0666-05	9064973	1	1		2	2	Length
		10m	NM0666-10	9064974						
14	Circuit Breaker 10A		NJ0595-00	9064919	2	2		4	4	Option
15	Buzzer 12V		NJ0251-00	9064920	1	2		1	2	Option
	Buzzer 24V		NJ0515-00	9064921						
16	Idle Switch		NJ0765-00	9064766	1	2		1	2	Option
17	Idle Switch Extension		NM0647-08	9064760	1	2		1	2	Option
Complete sets:					Art. 9064725	Art. 9064726		Art. 9064727	Art. 9064728	

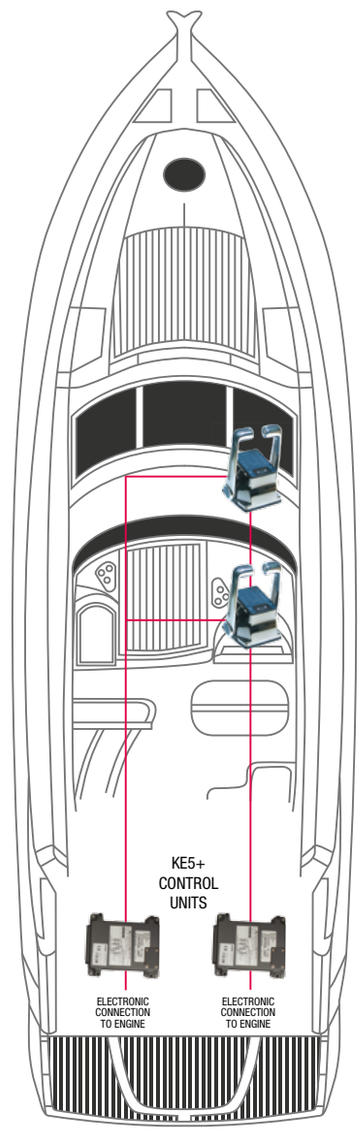

Zie voor Handheld bediening en Trollingsysteem blz. 83

KE-6+ SERIES ELEKTRONISCHE BEDIENING voor INBOARDS

NHK MEC

Voor motoren met:

- **Elektronisch gas**
- **Mechanische schakeling**

- **Optional Outboard Control Handels met of zonder trim**

KE-6+ Series Control System	
Ingangsspanning	9V ~ 32V DC
Stroomverbruik	0.5A Stand By or less
Startstroom Actuator	16A Max, 5A typical, 49N (5kgf) belasting
Throttle Output (via throttle harness)	Current: 3mA to 21mA
	Analog Voltage: 0.2V to 4.53V
	PWM: 6% to 94% Duty Cycle, 500Hz
	CAN: SAE J1939: 250kbits/s
Schakelverstelling, slag	26-30-34-40mm
Gasverstelling	Max. 80mm
Temperatuurbereik	-20°C / +77°C (-4°F / 170°F)

Bestel-informatie

No.	Omschrijving		Ref.	Art.	Single Engine No. of Stations 1	Single Engine No. of Stations 2		Dual Engine No. of Stations 1	Dual Engine No. of Stations 2	Note
1	Control Head Single (SST) Inboard Style (LH) - Chrome		NM1003-00	9064751	1	2		-	-	
1a	Control Head Single (SST) Inboard Style (RH) - Chrome		NM1018-00	9064758	1	2		-	-	Option
1b	Control Head Twin (SST) Inboard Style - Chrome		NM1053-00	9064756	-	-		1	2	
2	Control Unit 12V/24V		NM2447-00	9064882	1	1		2	2	
3	Actuator Shift/Throttle		NM0199-00	9064749	1	1		2	2	
4	Harness Power Supply	5m	NM0414-28	9064830	2	2		4	4	Length!
		10m	NM0414-33	9064831						
5	T-Harness (R/C-1)		NM0647-09	9064761	1	1		1	1	
6	T-Harness (R/C)		NM0647-10	9064762	-	1		-	1	
7	T-Harness (SINGLE)		NM0647-11	9064763	1	1		-	-	
8	T-Harness (PORT)		NM0647-12	9064764	-	-		1	1	
9	T-Harness (STBD)		NM0647-13	9064765	-	-		1	1	
10	**CANbus Harness** (Other lengths available upon request. Max. 80m)	4m	NM0649-04	9064776	1	2		2	3	
		8m	NM0649-08	9064778						
		10m	NM0649-10	9064779						
		14m	NM0649-14	9064782						
		18m	NM0649-18	9064784						
		20m	NM0649-20	9064785						
		30m	NM0649-30	9064788						
		50m	NM0649-50	9064790						
11	Harness, Throttle	5m	NM0666-05	9064973	1	1		2	2	Length!
		10m	NM0666-10	9064974						
12	Harness, Actuator	2m	NM0667-00	9064975	1	1		2	2	
13	Idle Switch		NJ0765-00	9064766	1	2		1	2	Option
14	Circuit Breaker 20A		NJ0514-00	9064922	2	2		4	4	Option
15	Buzzer 12V		NJ0251-00	9064920	1	2		1	2	Option
	Buzzer 24V		NJ0515-00	9064921						
16	Mechanical Cable		TFXtreme	CCX633	1	1		2	2	Length!
Complete sets:					Art. 9064701	Art. 9064702		Art. 9064703	Art. 9064704	

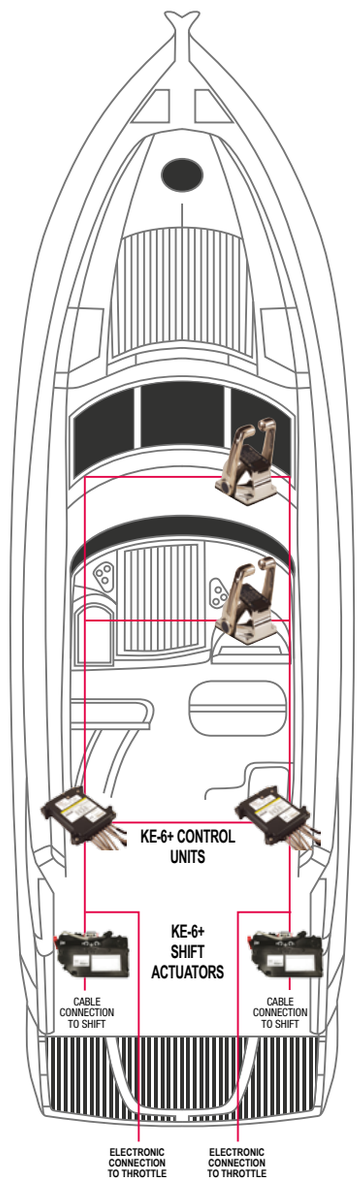

Zie voor Handheld bediening en Trollingsysteem blz. 83

KE-7+ SERIES ELEKTRONISCHE BEDIENING voor INBOARDS

NHK MEC

Voor motoren met:

- **Mechanisch gas**
- **Elektronische schakeling**
- **Optional Outboard Control Handels met of zonder trim**

KE-7+ Series Control System	
Ingangsspanning	9V ~ 32V DC
Stroomverbruik	0.5A Stand By or less
Startstroom Actuator	16A Max, 5A typical, 49N (5 kgf) belasting
Gasverstelling	Max. 80mm
Shift output	Max. 8A contact point capacity (normally open)
Temperatuurbereik	-20°C / +77°C (-4°F / 170°F)

Bestel-informatie

No.	Omschrijving		Ref.	Art.	Single Engine No. of Stations 1	Single Engine No. of Stations 2		Dual Engine No. of Stations 1	Dual Engine No. of Stations 2	Note
1	Control Head Single (SST) Inboard Style (LH) - Chrome		NM1003-00	**9064751**	1	2		-	-	
1a	Control Head Single (SST) Inboard Style (RH) - Chrome		NM1018-00	**9064758**	1	2		-	-	Option
1b	Control Head Twin (SST) Inboard Style - Chrome		NM1053-00	**9064756**	-	-		1	2	
2	Control Unit 12V/24V		NM2447-00	**9064882**	1	1		2	2	
3	Actuator Shift/Throttle		NM0199-00	**9064749**	1	1		2	2	
4	Harness Power Supply	5m	NM0414-28	**9064830**	2	2		4	4	Length!
		10m	NM0414-33	**9064831**						
5	T-Harness (R/C-1)		NM0647-09	**9064761**	1	1		1	1	
6	T-Harness (R/C)		NM0647-10	**9064762**	-	1		-	1	
7	T-Harness (SINGLE)		NM0647-11	**9064763**	1	1		-	-	
8	T-Harness (PORT)		NM0647-12	**9064764**	-	-		1	1	
9	T-Harness (STBD)		NM0647-13	**9064765**	-	-		1	1	
10	**CANbus Harness** (Other lengths available upon request. Max. 80m)	4m	NM0649-04	**9064776**	1	2		2	3	**Please specify required harness length**
		8m	NM0649-08	**9064778**						
		10m	NM0649-10	**9064779**						
		14m	NM0649-14	**9064782**						
		18m	NM0649-18	**9064784**						
		20m	NM0649-20	**9064785**						
		30m	NM0649-30	**9064788**						
		50m	NM0649-50	**9064790**						
11	Harness, Shift	5m	NM0640-05	**9064955**	1	1		2	2	Length!
		10m	NM0640-10	**9064979**						
12	Harness, Actuator	2m	NM0667-00	**9064975**	1	1		2	2	
13	Idle Switch		NJ0765-00	**9064766**	1	2		1	2	Option
14	Circuit Breaker 20A		NJ0514-00	**9064922**	2	2		4	4	Option
15	Buzzer 12V		NJ0251-00	**9064920**	1	2		1	2	Option
	Buzzer 24V		NJ0515-00	**9064921**						
16	Mechanical Cable		TFXtreme	**CCX633**	1	1		2	2	Length!
Complete sets:					**Art. 9064706**	**Art. 9064707**		**Art. 9064708**	**Art. 9064709**	

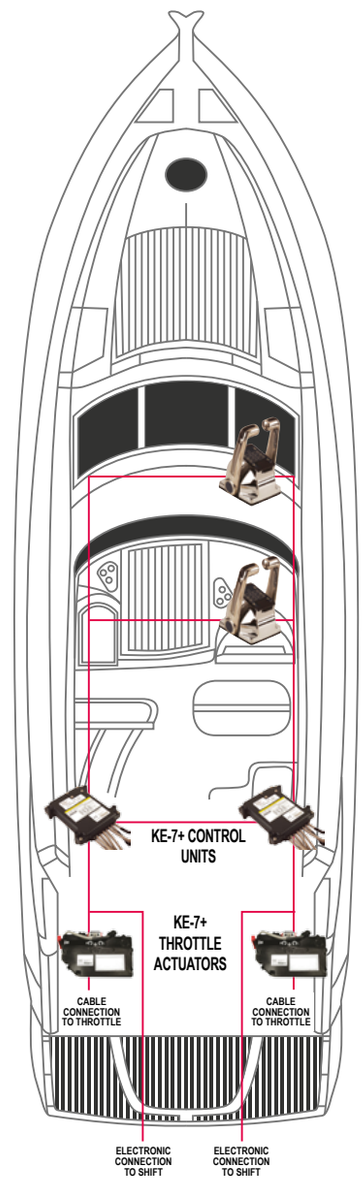

Zie voor Handheld bediening en Trollingsysteem blz. 83

KE-SERIES ELEKTRONISCHE HANDHELD BEDIENING

NHK MEC

Analoge Handheld bediening voor KE4+, KE5+, KE6a & KE7

Bestel-informatie					Single Engine	Dual Engine	
No.	**Omschrijving**		**Ref.**	**Art.**			
1	Handheld Control Kit		NM0907-00	**9064911**	**1**	**-**	
			NM0906-00	**9064910**	**-**	**1**	
2	**Cable Harness Analogue** (Other lengths available upon request)	4m	NM0616-04	**9064841**	**1**	**2**	**Please specify required harness length!**
		8m	NM0616-08	**9064843**			
		10m	NM0616-10	**9064844**			
		14m	NM0616-14	**9064846**			
		18m	NM0616-18	**9064848**			
		20m	NM0616-20	**9064849**			
		30m	NM0616-30	**9064851**			
		50m	NM0616-50	**9064853**			
3	Relay Kit	12V	NM0542-42	**9064924**	**1**	**2**	
		24V	NM0542-43	**9064925**			
	Losse houder		NM0542-041	**9064926**			

8m Kabel (vast)

allpa
marine equipment

Boegschroeven

XFORCE
ALLPA THRUSTER SYSTEMS

Kenmerken:

- Motor SE-25 1.5kW / 12V (effectief)
- Gewicht 9.5kg
- Tunneldiameter 110mm
- Propeller Enkel (5 bladen)
- Aandrijving Direct
- Stuwkracht 30kg
- Max. Bootlengte 24' / 7m

XFORCE SE-25 110S 12V

Boegschroef

Complete boegschroefset

Model XFORCE SE-25 110 12V met polyester tunnel

Art. **9085405/P**

9085776

Set omvat:

(reeds in bovengenoemde set inbegrepen):

	Art.
• SE-25 12V motor incl. relaisbox	9085405
• Touchpad bedienpaneel, incl. 12m kabel	9085776
• Polyester tunnel Ø110mm, L=0,75m	9085785
• Zekering 160A	9085772
• Zekeringhouder	9085845

Extra componenten:	Art.
• Hoofdschakelaar	9085850
• Joystick enkel (blz. 86)	9085779
• Aluminium tunnel Ø110mm, L=1m	9085782
• Polyester tunnel Ø110mm, L=1m	9085790
• Tandriemset	9085911

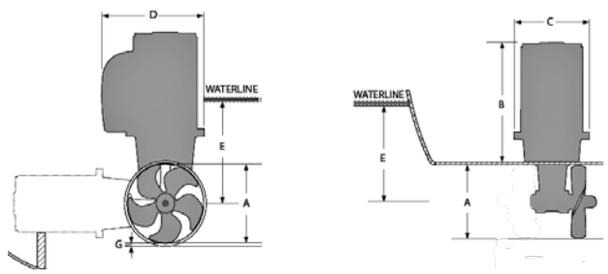

Afm. (mm)	A	B	C	D	E
SE-25/110S	110	247	155	177	110

9085276/
9085278

9085270/
9085272

XFORCE SE Hekschroef

XFORCE SE-40

Art. 9085270 Hekschroef tunnel voor Ø125mm
Art. 9085276 Hekschroef tunnel kappen

XFORCE SE-60

Art. 9085272 Hekschroef tunnel voor Ø185mm
Art. 9085278 Hekschroef tunnel kappen

9085839

9085838

Bedienings-paneel Draadloos voor Boegschroef

Art. 9085838 Draadloze afstandsbediening voor boeg- en hekschroef. 6-Knops. Compleet met ontvanger.

Art. 9085839 Draadloze afstandsbediening voor boegschroef en ankerlier. 4-Knops. Compleet met ontvanger

	Transmitter	Receiver
Power feed	1x3V battery (Type: CR2032)	12V or 24V
Frequency (Mhz)	868MHz	868MHz
RF-power	<10mW	<10mW
Operation temp.	-10°C / +55°C	-10°C / +55°C
HxWxD (mm)	107x47x21	83x136x36
Weight	60g	275g
Voltage		8-30V
Standby power		<300mW
Load, max		4A
Operating range	30m under normal conditions	

9085776

9085779

9085781

Bedienings-paneel en Joysticks voor Boegschroef

Art. 9085776	Standaard bedieningspaneel Afm. 71x71x07x41mm (lxbxhxd)
Art. 9085779	Enkele joystick Afm. 71x71x77x41mm (lxbxhxd)
Art. 9085781	Dubbele joystick Afm. 71x121x77x41mm (lxbxhxd)
Art. 9085810	Kabel met stekker, 12m voor bedieningspaneel of joystick
Art. 9085815	Y-Kabel (bijv. voor combinatie standaard paneel met enkele joystick)

Kenmerken:

• Motor	SE-40 2.2kW / 12V (effectief)
• Gewicht	10kg
• Tunneldiameter	125mm
• Propeller	Enkel (5 bladen)
• Aandrijving	Direct
• Stuwkracht	48kg
• Max. Bootlengte	30' / 10m

Complete boegschroefset	**Art.**
Model SE-40 125S 12V	
• met polyester tunnel Ø125mm, L=0.90m	**9085415/P**
• met stalen tunnel Ø125mm, L=1.00m	**9085415/S**
Set omvat:	**Art.**
(reeds in bovengenoemde set inbegrepen):	
• SE-40 12V motor incl. relaisbox + controlunit	**9085415**
• Touchpad bedienpaneel, incl. 12m kabel	**9085776**
• Polyester tunnel Ø125mm, L=0.90m	**9085786**
of stalen tunnnel Ø125mm, L=1.00m	**9085164**
• Zekering 250A	**9085768**
• Zekeringhouder	**9085845**

Extra componenten:	**Art.**
• Joystick enkel	**9085779**
• Joystick dubbel	**9085781**
• Hoofdschakelaar	**9085850**
• Polyester tunnel Ø125mm, L=1.25m	**9085787**
• Polyester tunnel Ø125mm, L=2.50m	**9085788**
• Propeller SE-40	**9085206**

XFORCE SE-40 125S 12V

Boegschroef

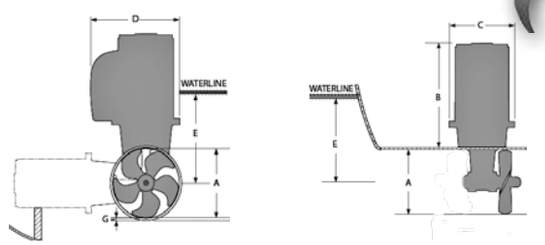

Afm. (mm)	A	B	C	D	E
SE-40/125S	125	245	190	180	125

Kenmerken:

• Motor	SE-60 3.1kW / 12V (effectief)
• Gewicht	16kg
• Tunneldiameter	185mm
• Propeller	Enkel (5 bladen)
• Aandrijving	Direct
• Stuwkracht	73kg
• Max. Bootlengte	39' / 12m

Complete boegschroefset	**Art.**
Model SE-60 185S 12V	
• met polyester tunnel Ø185mm, L=1.00m	**9085425/P**
• met stalen tunnel Ø185mm, L=1.00m	**9085425/S**
Set omvat:	**Art.**
(reeds in bovengenoemde set inbegrepen):	
• SE-60 12V motor incl. relaisbox + controlunit	**9085425**
• Touchpad bedienpaneel, incl. 12m kabel	**9085776**
• Polyester tunnel Ø185mm, L=1.00m	**9085800**
of stalen tunnnel Ø185mm, L=1.00m	**9085261**
• Zekering 250A	**9085768**
• Zekeringhouder	**9085845**

Extra componenten:	**Art.**
• Joystick enkel	**9085779**
• Joystick dubbel	**9085781**
• Hoofdschakelaar	**9085850**
• Polyester tunnel Ø185mm, L=1.50m	**9085801**
• Polyester tunnel Ø185mm, L=2.50m	**9085802**
• Propeller SE-60	**9085212**

XFORCE SE-60 185S 12V

Boegschroef

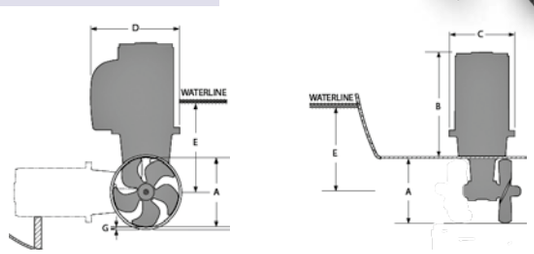

Afm. (mm)	A	B	C	D	E
SE-60/185S	185	268	208	197	150

Dynamic Trim Control Systems

Dometic Seastar trim tab system

DOMETIC SEASTAR DYNAMISCH TRIM CONTROL SYSTEM

INTRODUCTIE

Het Dometic Seastar trim tab systeem heeft als enige een intuïtieve draaiknop. De controller en actuatoren werken samen om een uitzonderlijke respons en precisie te bieden als het gaat om de besturing van het schip.

Leverbaar voor 3 soorten van control:

1. Standaard trim tab systeem
   Stand-alone systeem
2. Optimus adaptief trim tab systeem
   Integratie in Optimus EPS & 360° systeem
3. Adaptief trim tab systeem
   Integratie in NMEA 2000 netwerk doormiddel van een N2K connector

Belangrijke kenmerken standaard systeem:

- Intuïtieve draaiknop
- Standaard elektrische actuator
- Programmeerbare favoriet
- Verschillende formaten RVS platen beschikbaar in rand- en standaardmontage
  - o Custom-made platen op aanvraag
- Complete sets
- CE gecertificeerd

Belangrijkste kenmerken Optimus en adaptief systeem:

- Adaptief systeem
- Adaptieve kiescontroller
- Adaptieve actuatoren
- Holeshot-modus
- Positie trimtabblad weergeven op MFD
- Instellen via Dial of CANtrak
- Verschillende formaten RVS platen beschikbaar in rand- en standaardmontage
  - o Custom-made platen op aanvraag
- Complete sets
- CE gecertificeerd

DOMETIC

DOMETIC SEASTAR STANDAARD TRIM TAB SYSTEEM

Specificaties

Werkspanning	9-16VDC
maximale duwbelastingscapaciteit	450 kg
Impact weerstand	50G
Stroomverbruik actuator onder normale belasting	5A
Controller	IP56
Actuator	IP66M, IP68M, IP69K
Toelatingen	ABYC en CE

Unieke kenmerken:

Pitch control: Gebruik de toetsen om de boeg handmatig omhoog/omlaag te bedienen

Roll control: Draai aan de knop om het schip snel horizontaal te krijgen

Favoriete instelling: Houd de favoriet knop 2 seconden ingedrukt om de gewenste plaat-positie op te slaan

Home: één druk op de home knop en de actuatoren schuiven volledig in

Trailer mode: Als de motor uitgeschakeld word schuiven de actuatoren volledig in

We've engineered our trim tabs to deliver precise control that offers the boater an intuitive user experience on the water.

* Wiring diagram for reference only.

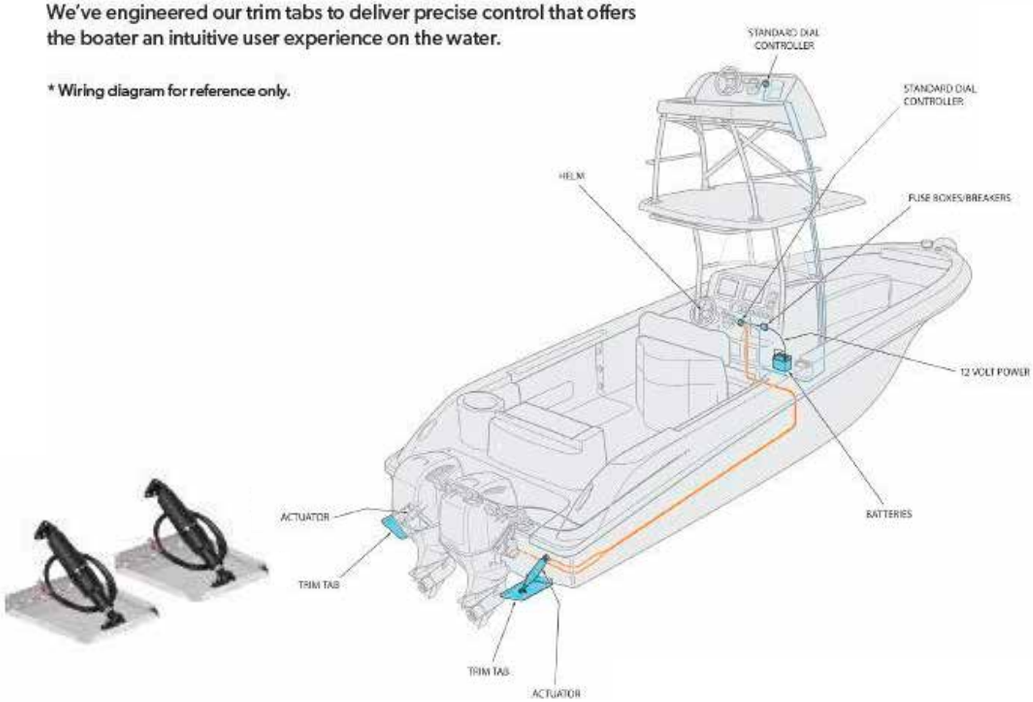

STANDARD DIAL CONTROLLER

Performance Technology
LEDs indicate position of trim tabs

Auto Brightness
Will sense ambient light and adjust brightness

Bow Down Button
Quickly move port and starboard tabs to desired position

Power Indicator
Indicates there is power to the system
LED will indicate if there is an error

Home Button
Quickly move both tabs to the home position

Favorite Button
Hold for 2 seconds to save desired tab position

Bow Up Button
Quickly move port and starboard tabs to desired position

Intuitive Technology
Turn smart dial to quickly level your boat

DOMETIC

SET

DOMETIC SEASTAR STANDAARD TRIM TAB SET

Standaard trim tab sets worden als complete kits geleverd in een box:

Artikelnummer	Slag	Lengte actuator	Platen maat	Boot lengte	Standaard plaat	Hoek montage plaat
STT3103R	5.7 cm	29 cm	22x30 cm	16-25 ft	X	
STT3105R	5.7 cm	29 cm	30x30 cm	17-30 ft	X	
STT3131R	5.7 cm	25 cm	22x30 cm	16-25 ft	X	
STT3133R	5.7 cm	25 cm	30x30 cm	17-30 ft	X	
STT3205R	5.7 cm	29 cm	30x30 cm	17-30 ft		X
STT3207R	5.7 cm	29 cm	30x22 cm	16-25 ft		X
STT3231R	5.7 cm	25 cm	30x30 cm	17-30 ft		X
STT3233R	5.7 cm	25 cm	30x22 cm	16-25 ft		X
STT3601R	5.7 cm	29 cm	geen platen			
STT3701R	10.8 cm	33 cm	geen platen			

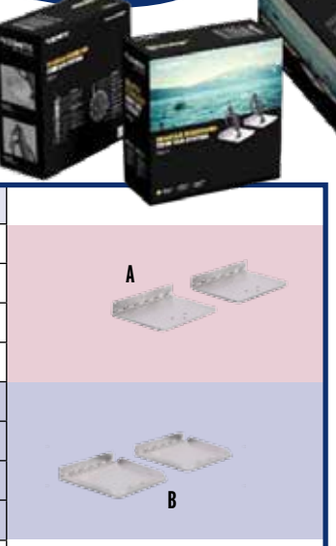

Accessoires en onderdelen:

9610003175R	Set, standaard controller tweede stuurstand + 9 meter kabel
4471006638R	Standaard controller
4471006598R	Standaard controller tweede stuurstand
9610003176R	9 meter kabelboom tweede stuurstand
9610003177R	Kabelboom actuator Lengte: 3.65 meter
9610003178R	Kabelboom actuator Lengte: 6 meter
9610003179R	Kabelboom actuator Lengte: 7.30 meter
9610003180R	Kabelboom actuator Lengte: 9 meter
4471007022R	Kabelboom standaard controller, POWER
4471007023R	Kabelboom standaard controller, 4 pin ignition
4471006639R	RVS standaard plaat 22 x 30 cm, incl. hardware
4471006640R	RVS standaard plaat 30 x 30 cm, incl. hardware
4471006641R	RVS hoek montage plaat 30 x 30 cm, incl. hardware
4471006642R	RVS hoek montage plaat 30 x 22 cm, incl. hardware
4471006601R	29 cm actuator 5.7 cm slag
4471006451R	25 cm actuator 5.7 cm slag
4471006603R	33 cm actuator 10.8 cm slag
4471004582R	Vervangingsset voor 1 plaat
4471006600R	Vervangingsset connector 2 posities Deutz
4471006605R	Vervangingsset standaard montage actuator, voor 1 standaard plaat (29 of 33 cm)
4471006608R	Vervangingsset hoek montage actuator, voor 1 hoek montage plaat (29 of 33 cm)
4471006606R	Vervangingsset standaard montage actuator, voor 1 standaard plaat (25 of 30 cm)
4471006609R	Vervangingsset hoek montage actuator, voor 1 hoek montage plaat (25 of 30 cm)

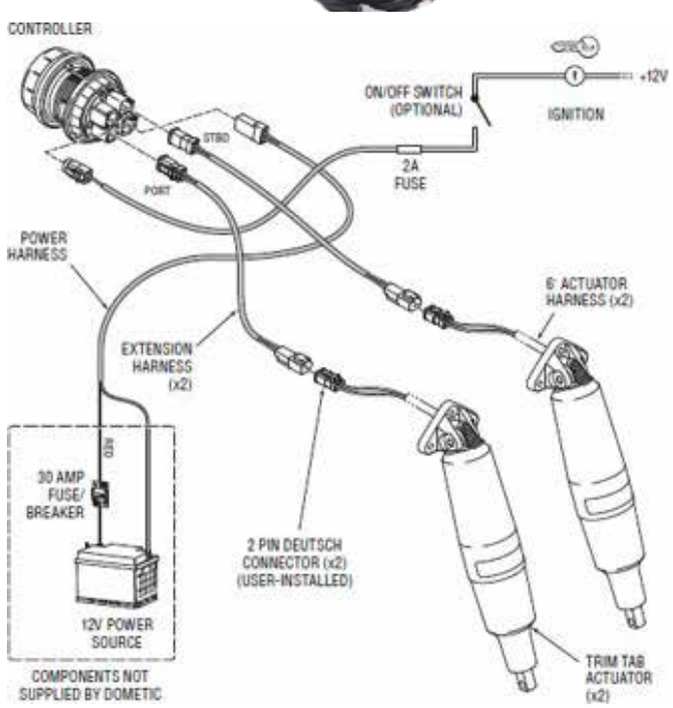

DOMETIC

DOMETIC SEASTAR OPTIMUS EN ADAPTIEF TRIM TAB SYSTEEM

Specificaties:

Werkspanning	9-16VDC
Maximale duwbelastingscapaciteit	450 kg
Impact weerstand	50G
Stroomverbruik actuator onder normale belasting	10A
Controller	IP56
Actuator	IP66M, IP68M, IP69K
Toelatingen	ABYC en CE

Unieke kenmerken:

Pitch control: Gebruik de toetsen om de boeg handmatig omhoog/omlaag te bedienen
Roll control: Draai aan de knop om het schip snel horizontaal te krijgen
MFD opties: Wanneer het trim tab systeem is aangesloten op het openbare CAN-netwerk, kunnen capabele kaartplotters de trim positie weergeven op het scherm.
Hole shot mode: Als de Hole Shot-modus is ingeschakeld, worden de actuatoren volledig uitgeschoven om de boot zo snel en efficiënt mogelijk in plané te krijgen. Deze schuiven automatisch weer in zodra het schip het vooraf ingestelde toerental / snelheid bereikt.
Favoriete instelling: Leert automatisch welke instelling favoriet is en brengt de tabs automatisch in deze positie tijdens kruissnelheid
Home: Één druk op de home knop en de actuatoren schuiven volledig in
Trailer mode: Als de motor uitgeschakeld word schuiven de actuatoren volledig in
Synchronisatie: Behoudt de roll correctie tijdens boeg op/omlaag operatie

DOMETIC

SET

DOMETIC SEASTAR OPTIMUS EN ADAPTIEF TRIM TAB SET

Optimus en adaptief trim tab sets worden als complete kits geleverd in een box:

Optimus trim tab systeem

Integratie in EPS & 360° systeem

Artikelnummer	Slag	Lengte actuator	Platen maat	Boot lengte	Standaard plaat	Hoek montage plaat
TT5103	5.7 cm	29 cm	22x30 cm	16-25 ft	X	
TT5105	5.7 cm	29 cm	30x30 cm	17-30 ft	X	
TT5205	5.7 cm	29 cm	30x30 cm	17-30 ft		X
TT5207	5.7 cm	29 cm	30x22 cm	16-25 ft		X
TT5601	5.7 cm	29 cm	geen platen			
TT5701	10.8 cm	33 cm	geen platen			
TT5131	5.7 cm	25 cm	22x30 cm	16-25 ft	X	
TT5133	5.7 cm	25 cm	30x30 cm	17-30 ft	X	
TT5231	5.7 cm	25 cm	30x30 cm	17-30 ft		X
TT5233	5.7 cm	25 cm	30x22 cm	16-25 ft		X

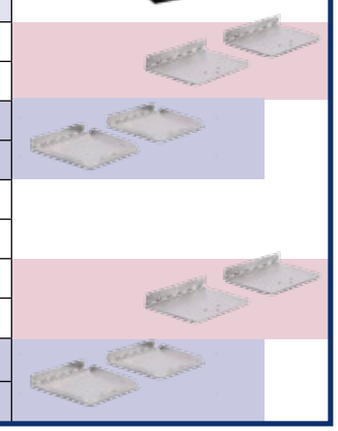

Adaptief trim tab systeem

NMEA2000 doormiddel van een N2K connector

Artikelnummer	Slag	Lengte actuator	Platen maat	Boot lengte	Standaard plaat	Hoek montage plaat
ATT4103	5.7 cm	29 cm	22x30 cm	16-25 ft	X	
ATT4105	5.7 cm	29 cm	30x30 cm	17-30 ft	X	
ATT4205	5.7 cm	29 cm	30x30 cm	17-30 ft		X
ATT4207	5.7 cm	29 cm	30x22 cm	16-25 ft		X
ATT4601	5.7 cm	29 cm	geen platen			
ATT4701	10.8 cm	33 cm	geen platen			
ATT4131	5.7 cm	25 cm	22x30 cm	16-25 ft	X	
ATT4133	5.7 cm	25 cm	30x30 cm	17-30 ft	X	
ATT4231	5.7 cm	25 cm	30x30 cm	17-30 ft		X
ATT4233	5.7 cm	25 cm	30x22 cm	16-25 ft		X

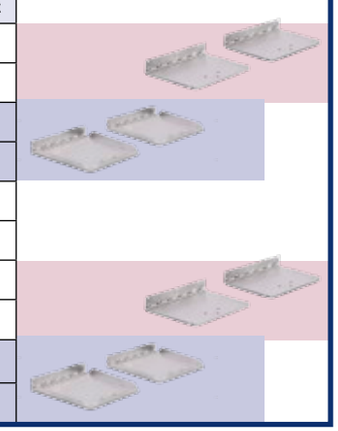

Voorbeeld van Optimus Adaptief trim tab systeem aangesloten op Optimus-stuurnetwerk. CAN3 verloopt via de SCU (elektrische actuator) of PCM (elektrohydraulisch) van het Optimus-systeem. Schakel- en versnellingsposities zijn beschikbaar via het openbare N2K-netwerk dat CAN3 is.

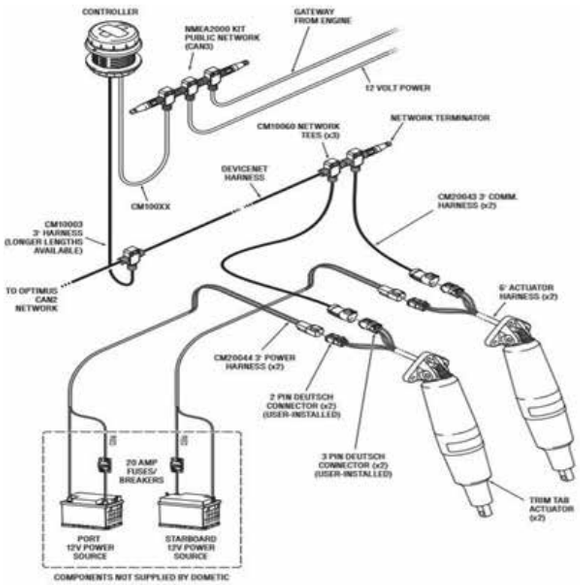

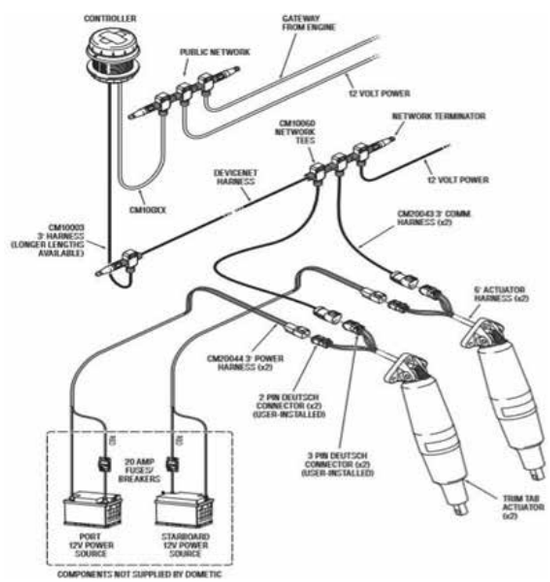

Voorbeeld van Adaptief trim tab systeem aangesloten op openbaar N2K-netwerk. Schakel- en versnellingsposities zijn beschikbaar via het openbare N2K-netwerk. Privé CAN-netwerk is specifiek voor het adaptieve trim tab systeem.

allpa

marine equipment

LECTROTAB

Elektrische trimcilinders met krachtige 12V (24V op aanvraag) gelijkstroommotor. Compleet uitgaande slag in 8 seconden. RVS AISI 304 trimplaten (2,8mm).

Zeer eenvoudige montage! Geen hydraulische olie, geen pomp!

Sets zijn inclusief alle montagematerialen.

Artikelnummer uitleg: bijv. 047 12 24/M
12 = diepte 12″ 24= breedte aan de spiegel 24″
(1″=2.54cm)

Bennet® vervangen?
Deze sets zijn tevens geschikt als upgrade-kit voor oude hydraulische systemen van Bennet® met 12″ cilinders. U vervangt de hydraulische cilinder, bedieningspaneel, hydraulische pomp, leidingen en bracket. De bestaande trimplaat en de onderste bracket met pin kan gebruikt worden.

Complete elektrische trim tab systemen met standaard bedienpaneel:

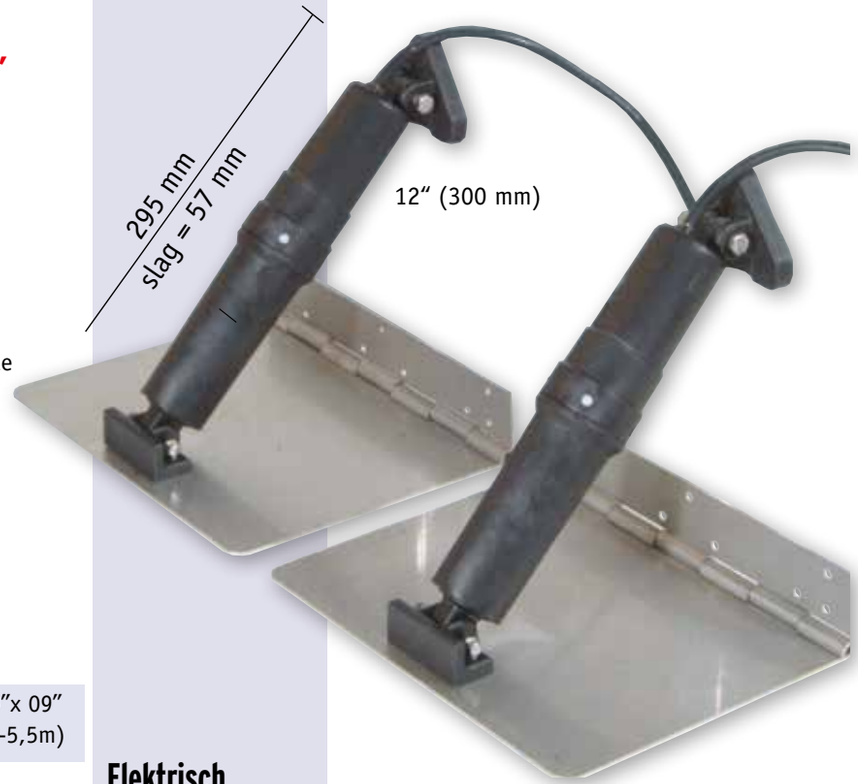

Elektrisch trim tab systeem zonder indicator

Art. 90470909	Complete set met platen 09″x 09″ Voor boten van 14′ – 18′ (4-5,5m)
Art. 90470912	Complete set met platen 09″x 12″ Voor boten van 16′ – 26′ (5-7,5m)
Art. 90470918	Complete set met platen 09″x 18″ Voor boten van 22′ – 30′ (7-9m)
Art. 90470924	Complete set met platen 09″x 24″ Voor boten van 26′ – 40′ (8-12m)
Art. 90470930	Complete set met platen 09″x 30″ Voor boten van 30′ – 50′ (9-15m)
Art. 90470936	Complete set met platen 09″x 36″ Voor boten van 34′ – 65′ (10-20m)
Art. 90470102A	Retro fit-kit, zonder trimplaten Met cilinders en standaard bedienpaneel

90479015

Losse onderdelen allpa elektrische trim tab systemen.

Art. 90479015	Basic, Zwart, 78 x 83mm (b x h)
Art. 90479016	Basic, Fly bridge control zwart, 78 x 83mm (b x h)
Art. 90470002	Incl. trim tab indicator, Zwart, 100 x 85mm (b x h)
Art. 90479004	12V, 12 cilinder″, 8 sec, compleet met bracket
Art. 90479005	24V, 12 cilinder″, 8 sec, compleet met bracket
Art. 90479006	12V, 12 cilinder″, 4 sec, compleet met bracket
Art. 90479007	24V, 12 cilinder″, 4 sec, compleet met bracket
Art. 90470101A	Lenco set, complete set zonder tabs (incl. paneel met indicator)
Art. 90479090	Slotboutmontage set voor onderste brackets
Art. 90479091	Montage Art. voor bovenste bracket en bedienpaneel
Art. 90479013	Bovenste cilinderbracket
Art. 90479014	Onderste cilinderbracket

allpa marine equipment

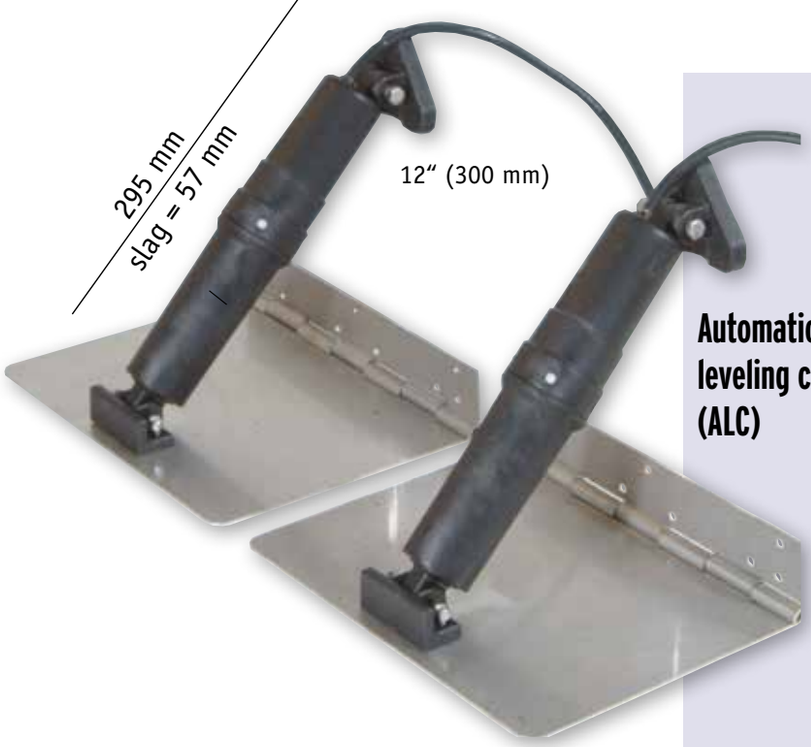

Automatic leveling control (ALC)

LECTROTAB

Als de vaar condities verslechteren of mensen rondlopen op de boot zal de ALC automatisch de trim tabs aansturen om de boot recht te houden (level)

De ALC corrigeert dus automatisch het rollen en stampen van het schip!

Functies:

- 10-30V
- Microprocessor met LED indicators
- Automatische dim functie LED indicators
- Corrigeert automatisch het rollen en stampen van de boot
- Interne GPS, externe antenne of netwerk zijn niet nodig
- Stemt zich automatisch af op wisselende condities
- UV protected
- Voor semi- en planerende schepen
- Cilinders worden direct gemonteerd aan het display
- Automatische 0-stand na contactuitschakeling
- Dual station (fly-bridge) mogelijk
- Handmatige bediening

Zelfs onder acceleratie zal de ALC automatisch corrigeren!

Trim Tab System Set met Automatic Leveling Control 1 Stuurstand (1 paneel)

Art. 90470909/ALC1	Complete set met platen 09" x 09". Voor boten van 14'- 18' (4-5,5m).
Art. 90470912/ALC1	Complete set met platen 09" x 12". Voor boten van 16'- 26' (5-7,5m).
Art. 90470918/ALC1	Complete set met platen 09" x 18". Voor boten van 22'- 30' (7-9 m).
Art. 90470924/ALC1	Complete set met platen 09" x 24". Voor boten van 26'- 40' (8-12 m).
Art. 90470930/ALC1	Complete set met platen 09" x 30". Voor boten van 30'- 50' (9-15 m).
Art. 90470936/ALC1	Complete set met platen 09" x 36". Voor boten van 34'- 65' (10-20m).
Art. 90471212/ALC1	Complete set met platen 12" x 12". Voor boten van 17'- 30' (5- 9 m).
Art. 90471218/ALC1	Complete set met platen 12" x 18". Voor boten van 26'- 36' (8-11 m).
Art. 90471224/ALC1	Complete set met platen 12" x 24". Voor boten van 30'- 44' (9-13 m).
Art. 90471230/ALC1	Complete set met platen 12" x 30". Voor boten van 34'- 54' (10-16m).
Art. 90471236/ALC1	Complete set met platen 12" x 36". Voor boten van 38'- 69' (12-21m).
Art. 90471242/ALC1	Complete set met platen 12" x 42". Voor boten van 42'- 79' (13-24m).

Trim Tab System Set met Automatic Leveling Control 2 Stuurstanden (2 panelen)

Art. 90470918/ALC2 Complete set met platen 09" x 18" voor boten van 22'-30' (7-9 m)
Art. 90470924/ALC2 Complete set met platen 09" x 24" voor boten van 26'-40' (8-12 m)
Art. 90471218/ALC2 Complete set met platen 12" x 18" voor boten van 26'-36' (8-11 m)
Art. 90471224/ALC2 Complete set met platen 12" x 24" voor boten van 30'-44' (9-13 m)

ALC- Panelen voor vervanging van bestaande standaard bedienpanelen:

	1e ALC-Paneel	2e ALC-Paneel
Single Station, Trimtabs met 1 cilinder per tab	**Art. 90479020**	---
Single Station, Trimtabs met 2 cilinders per tab	**Art. 90479023**	---
Twin Station, Trimtabs met 1 cilinder per tab	**Art. 90479021**	**Art. 90479022**
Twin Station, Trimtabs met 2 cilinders per tab	**Art. 90479023**	**Art. 90479022**

LECTROTAB

Elektrische trimcilinders met krachtige 12V* gelijkstroommotor. RVS AISI 304 trimplaten (2,8mm dik). Zeer eenvoudige montage: géén hydraulische olie, géén pomp! Alleen bedrading en een aansluitblok. Alle montagematerialen worden meegeleverd. Kabellengte 6' (1,8m) per cilinder en 20' (6m) kabelboom. Compleet met volledig waterdicht bedieningspaneel met trimplaat indicator (standaanwijzer) en automatische "0"-stand na contactuitschakeling. Dit paneel is geschikt voor 12 & 24V. Alle schakelingen zitten in het paneel. Er is geen interface-box nodig!

Art. 90470909/M Complete set met platen 09" x 09".
Voor boten van 14'- 18' (4-5,5m).
Art. 90470912/M Complete set met platen 09" x 12".
Voor boten van 16'- 26' (5-7,5m).
Art. 90470918/M Complete set met platen 09" x 18".
Voor boten van 22'- 30' (7-9 m).
Art. 90470924/M Complete set met platen 09" x 24".
Voor boten van 26'- 40' (8-12 m).
Art. 90470930/M Complete set met platen 09" x 30".
Voor boten van 30'- 50' (9-15 m).
Art. 90470936/M Complete set met platen 09" x 36".
Voor boten van 34'- 65' (10-20m).
Art. 90471212/M Complete set met platen 12" x 12".
Voor boten van 17'- 30' (5- 9 m).
Art. 90471218/M Complete set met platen 12" x 18".
Voor boten van 26'- 36' (8-11 m).
Art. 90471224/M Complete set met platen 12" x 24".
Voor boten van 30'- 44' (9-13 m).
Art. 90471230/M Complete set met platen 12" x 30".
Voor boten van 34'- 54' (10-16m).
Art. 90471236/M Complete set met platen 12" x 36".
Voor boten van 38'- 69' (12-21m).
Art. 90471242/M Complete set met platen 12" x 42".
Voor boten van 42'- 79' (13-24m).

*24V op aanvraag leverbaar.

Artikelnummer uitleg: bijv. **9047 12 24/M**
12 = diepte 12"
24 = breedte aan de spiegel 24"
(1" =2,54cm)

Alle sets hebben 1 cilinder per trimplaat.
Afmetingen Indicatorbedieningspaneel (**Art. 90470002**): 100 x 85mm (b x h).

Deze elektrische sets zijn tevens geschikt als upgrade-kit voor oude hydraulische systemen van Bennett® met 12" cilinders. U vervangt de hydraulische cilinder, bedieningspaneel, hydraulische pomp en leidingen en de bovenste bracket.
De bestaande Bennet® trimplaat, de onderste bracket en bracketpin blijven gebruikt worden.

Art. 90470002 Los bedieningspaneel met trim tab indicator

ACTUATOR LIFETIME WARRANTY

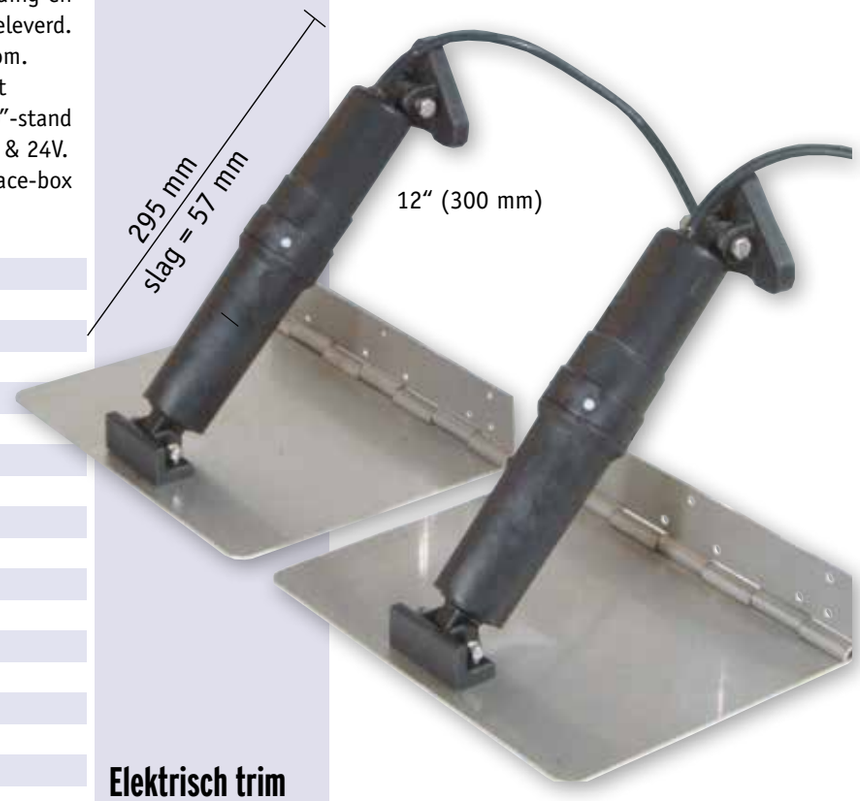

Elektrisch trim tab systeem met indicator

90470002

allpa marine equipment

MARINE EQUIPMENT

SMART TABS™ SX

SMART TAB SX105

Grotere SX Smart Tabs voor boten tot 25′ (7,6m)

SMART TABS hebben met stikstof gevulde cilinders waardoor deze feitelijk als een soort schokbrekers functioneren en voortdurend automatisch de juiste positie innemen.

Kenmerken
- Platen en cilinders zijn gemaakt van corrosievrij composietmateriaal
- Platen zijn voorzien van stabilisatieribben voor hoge snelheden
- Extra grote plaatmaat is 10,5″x 12″ (267 x 305mm)
- Soepele en snellere acceleratie (ideaal voor waterskiën)
- Boeg blijft 40% lager en 35% lager tijdens plané (ideaal voor tubing)
- Hogere topsnelheid en eliminering van dansen en Chine Walking
- Verbeterde handling en meer soepele vaart in elk type water
- Lager brandstofverbruik (tot 11%)
- Samenstelling en assemblage in enkele minuten

Complete sets:
- Bootlengte 21′ - 25′ =>150 - 190pk (4-takt)
- Bootlengte 21′ - 25′ =>175 - 220pk (2-takt)

Art. 9084250 met 70lb (32kg) cilinders

- Bootlengte 21′ - 25′ => 200 - 250pk (4-takt)
- Bootlengte 21′ - 25′ => 220 - 250pk (2-takt)

Art. 9084260 met 90lb (41kg) cilinders

Verpakking in kartonnen doos (geen clamshell)
(1pk = 0,735kW) (1kW = 1,36pk)

Losse SX-cilinders (per stuk):

Art. 9084520 cilinder 20 Lb (groen)
Art. 9084530 cilinder 30 Lb (paars)
Art. 9084540 cilinder 40 Lb (rood)
Art. 9084560 cilinder 60 Lb (blauw)
Art. 9084570 cilinder 70 Lb (geel)
Art. 9084580 cilinder 80 Lb (zwart)
Art. 9084590 cilinder 90 Lb (wit)

SMART TABS SS

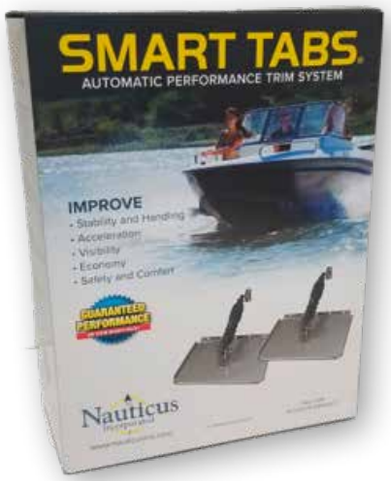

Smart Tabs met RVS trimplaten en stikstof gevulde cilinders met dezelfde kenmerken als de SX-Smart Tabs.

Complete sets:
- Bootlengte 12′ - 14′ => 40 - 50pk (4-takt)
- Bootlengte 14′ - 16′ => 50 - 80pk (2-takt)

Art. 9084300 met 40lb (18kg) cilinders en trimtabs 9x8″

- Bootlengte 15′ - 17′ => 60 - 100pk (4-takt)
- Bootlengte 16′ - 18′ => 60 - 150pk (2-takt)

Art. 9084310 met 60lb (27kg) cilinders en trimtabs 12x9″

- Bootlengte 18′- 22′ =>150-240pk(2- of 4-takt)
- Bootlengte 18′ - 22′ => tot V8 (inboard)

Art. 9084320 met 80lb (36kg) cilinders en trimtabs 12x9″

(1 pk = 0,735kW) (1kW = 1,36pk)

Losse cilinders voor RVS tabs (per stuk):

Art. 9084545 cilinder 40 Lb (rood)
Art. 9084565 cilinder 60 Lb (blauw)
Art. 9084585 cilinder 80 Lb (zwart)

De gepatenteerde SMART TABS vormen een uniek trim- en stabilisatiesysteem dat zich automatisch aanpast aan de omstandigheden, zonder de noodzaak van een kostbare elektrische of hydraulische installatie met bedieningschakelaars. SMART TABS hebben met stikstof gevulde cilinders die de trimplaten naar beneden drukken bij lage snelheden en die zich automatisch omhoog (horizontaal) laten drukken bij hogere snelheden. De trimplaten staan continue onder druk waardoor deze feitelijk als een soort schokbrekers functioneren en voortdurend automatisch de juiste positie innemen al naar gelang de omstandigheden, bootsnelheid en balans. Het resultaat is een opmerkelijke verbetering van de vaareigenschappen.

Kenmerken

- Platen en cilinders zijn gemaakt van corrosievrij composietmateriaal
- Platen zijn voorzien van stabilisatieribben voor hoge snelheden
- Plaatmaat is 9,5”x 10” (241 x 254mm)
- Soepele en snellere acceleratie (ideaal voor waterskiën)
- Boeg blijft 40% lager en 35% lager tijdens plané (ideaal voor tubing)
- Hogere topsnelheid en eliminering van dansen en Chine Walking
- Verbeterde handling en meer soepele vaart in elk type water
- Lager brandstofverbruik (tot - 11%)
- Samenstelling en assemblage in enkele minuten

Complete sets:

- Bootlengte 12-14’ 40-50pk (4-Takt)
- Bootlengte 14-16’ 50-80pk (2-Takt)

Art. 9084200 met 40Lb (18kg) cilinders

- Bootlengte 15-17’ 60-100pk (4-Takt)
- Bootlengte 16-18’ 60-150pk (2-Takt)

Art. 9084210 met 60 Lb (27kg) cilinders

- Bootlengte 18-22’ 150-240pk (2- & 4-Takt)

Art. 9084220 met 80Lb (36kg) cilinders

(1pk = 0,735kW) (1kW = 1,36pk)

Losse SX-cilinders (per stuk):

Art. 9084540 Cilinder 40 Lb (rood)
Art. 9084560 Cilinder 60 Lb (blauw)
Art. 9084580 Cilinder 80 Lb (zwart)

SMART TABS™ SX

SMART TABS SX95

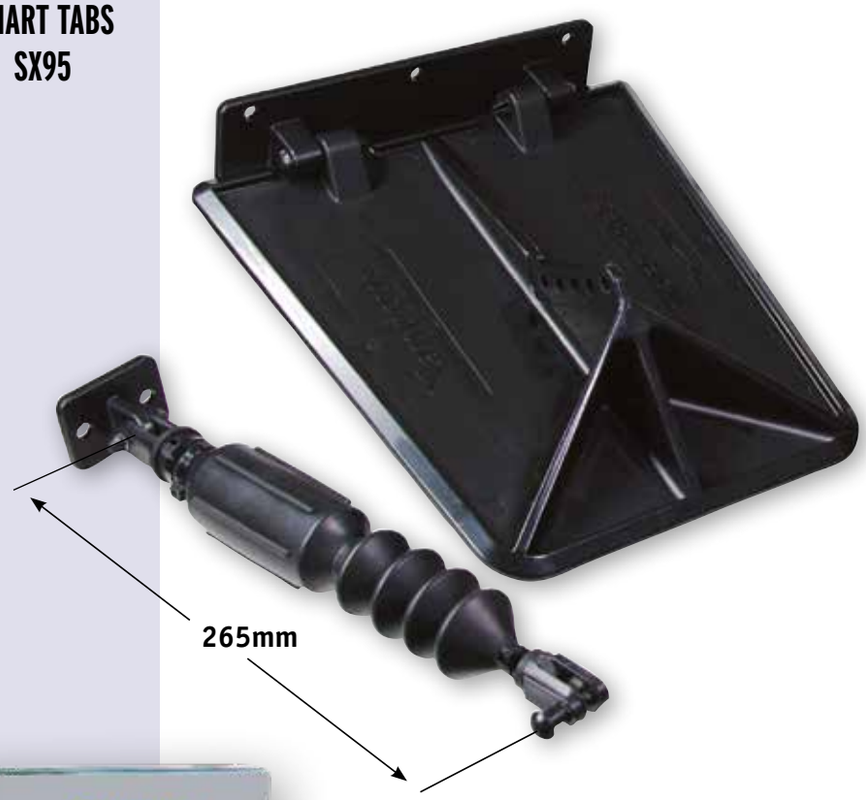

stainless steel 316

Art. 913947
Rvs 316 trimflaps met vaste steun.
Geschikt voor boten tot 23’.
Flapbreedte bij de spiegel ca. 400 x 50mm
Hellingshoek ca. 13° positief.

Deze trimflaps worden niet per set maar per stuk geleverd!

allpa® trimflaps voor vaste montage

StingRay™ Hydrofoil Stabilisator

Door de aqua-dynamische eigenschappen onstaat een hogere waterdruk onder de hydrofoil waardoor de achterkant van de boot opgelicht en de boeg naar beneden gedrukt wordt met als resultaat een stabielere boot bij lage en hoge snelheid. Voor montage op de cavitatieplaat van outboards en de meeste sterndrives en geschikt voor alle boottypes.

Kenmerken:

- Boot komt sneller in plané
- Hogere topsnelheid
- Sneller op gang
- Veel stabielere vaart
- Minder tot geen cavitatie
- Brandstofverbruik 12-20% lager
- Elimineert "chine walking"
- Stopt "dansen" van de boot
- Montage zonder gaten boren!

StingRay™ Hydrofoil SR-XR4-1 Senior
Krachtige hydrofoil met de grootste lift
Voor outboards en sterndrives van 75 tot 300+ pk
Afm. 58,4x45,7x30,5cm (lxbxd). 2,6kg
Sleufbreedte 175mm, max 5mm dikte
Art. 9084111 kleur zwart

StingRay™ Hydrofoil Stabilisator JR2-1 Classic Junior (9.9-40pk)

Art. 9084105
Klassieke Junior
Draagvleugels voor 9,9-40pk.
Stabilisatorvinnen voor
buitenboordmotoren
Installatie doormiddel
van boren (4-drill)

StingRay™ Hydrofoil JR2-1 Classic Junior

StingRay™ Hydrofoil StarFire

StingRay™ Hydrofoil StarFire
Dé hydrofoil voor de hoogste topsnelheid
Voor outboards van 40 tot 300pk
Montage zonder gaten boren. Kan echter ook gebout worden
Afm. 54,6x51x5cm (lxbxd). 1,36kg
Sleufbreedte 175mm, max 5mm dikte
Art. 9084150 kleur zwart

StingRay™ Classic PRO

Art. 9084160
Voor buitenboordmotoren
van 40 tot 300pk.
Lift Level: 3
Installatie doormiddel
van boren (2-drill)

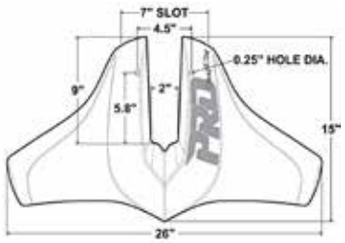

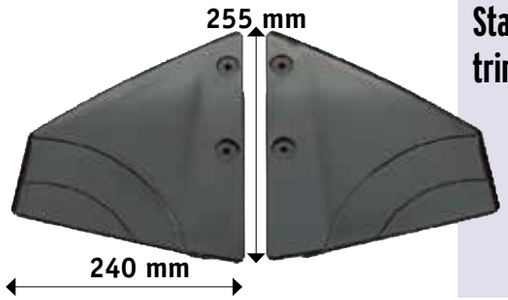

Stabilisatie trimvlakken

Universele kunststof trimvlakken voor montage op het staart-stuk van de buitenboordmotor of sterndrive. Hiermee komt uw boot eerder in plané, en blijft dit langer bij afnemende snel-heid. Voordeel: hogere stabiliteit en lager brandstofverbruik.
Voor buitenboordmotoren van 4 tot 50pk.
Afm. grootste breedte 240mm x grootste lengte 255mm
x dikte 37mm, montagegaten 6-7mm en gatsafstand 99mm.
Art. P0270088

Geleverd met montagemateriaal

"Blue" Premium tc3-w3 motorolie voor 2-takt high performance buitenboordmotoren
Zeer geavanceerde 2-Takt olie.
Voldoet aan JASO, ISO, API & NMMA normen.

Art. 641895002 Fles 0,946l
Art. 641895003 Fles 3,78l

„BLUE" PREMIUM TC3-W3

10w-30 Motorolie voor 4-takt marine buitenboordmotoren
Aanbevolen voor Mercury, Yamaha, Johnson-Evinrude, Suzuki, Honda, etc. Voldoet aan API SJ, CF-2, CH-4 normen.
Fabrieksgarantie van de motor blijft gehandhaafd.
Art. 641894202 Fles 0,946l

10W-30 MOTOROLIE

25w-40 Motorolie voor 4-takt marine stern drive-motoren
Aanbevolen voor Mercruiser, OMC en Volvo-Penta.
Voldoet aan API SJ, CF-2, CH-4 normen.
Fabrieksgarantie van de motor blijft gehandhaafd.
Art. 641894002 Fles 0,946l

25W-40 MOTOROLIE

15w-40 Motorolie api cl-4 voor scheepsdieselmotoren
Aanbevolen voor Volvo (VDS-3); Cummins (CES20076/77/78); Detroit Diesel (DDC93D214); Caterpillar (ECF-1/2). Voldoet aan GLOBAL DHD-1 norm.

Art. 641895532 Fles 0,946l
Art. 641895533 Fles 3,78l

15W-40 MOTOROLIE

High performance, synthetische staartstukolie voor outboards & sterndrives
Vervangt Mercruiser (Quicksilver), OMC (System Matched) Ultra HPF-Blend, Yamaha (Yamalube) LUB-GEARL-11-00.en Volvo-Penta.
Art. 641896500 Tube 283,5gr
Art. 641896502 Fles 0,946l

HIGH PERFORMANCE Synthetische olie

Art. 64189779 Sierra oliepomp (ca. 1l)
Art. 64189794 Vuladapter voor staartstukolie (Yamaha, Honda, Tohatsu, Nissan. Voor gebruik met Sierra oliepomp of staartstukvulslang.

Art. 64189795 Dito voor Suzuki

OLIE-ACCESSOIRES

Olie- en vloeistofafzuigpomp
Art. P0218546 4,0l (cilinder)
Art. P0218547 6,5l (cilinder)
Art. P0218548 6,0l (bol)
Art. P0218549 2,0l (bol)

OLIE- EN VLOEISTOF-AFZUIGPOMP

Jerrycans van polyethyleen

Art. 486505
5l jerrycan met schenktuit
Afmetingen: 240 x 265 x 140mm

Art. 486510
10l jerrycan met schenktuit
Afmetingen: 300 x 315 x 180mm

Jerrycan / tank

Jerrycan die ook als tank kan worden gebruikt.
Uit polyethyleen.
Kan tevens gebruikt worden als tank door aansluiting van een slang op de verbinding.

Art. 9008029
22l, met 2l Reserve
Afmetingen: 395 x 320 x 230mm

Mobiele brandstoftank Caddy 59l

Verrijdbare brandstoftank vervaardigd uit hoogwaardig Polyethyleen. Inclusief dubbele afsluiter, slang (3meter) en handpomp met houder.

Art. 486515
Mobiele brandstoftank - Inhoud: 59l

Dubbele afsluiter:
geen brandstof in de slang tijdens transport.
Afm. 390x390x900mm (lxbxh)

Art.	486506	486511	486513
Jerrycan	Brandstof	Brandstof	Brandstof
Inhoud	5 liter	10 liter	20 liter
Afmeting (lxbxh)	260x130x250mm	295x165x345mm	330x185x480mm

Kunststof buitenboord-motortanks

Brandstoftanks van Polyethyleen

allpa 12l, Horizontaal
Art. 9008012
12l, met reserve
400 x 280 x 170mm (lxbxh)

allpa 24l, Horizontaal
Art. 9008024
24l, met reserve
met inhoudsaflezing aan zijkant
460 x 340 x 230 (lxbxh)

Art. 9000018M	Tankdop, met meter (voor tank 9008012), L=160mm
Art. 9000019M	Tankdop, met meter (voor tank 9008024), L=200mm
Art. 9000022	Losse blinde dop (± 2", met grove draad)
Art. 9008011	Aanzuigset compleet
Art. 482017	Losse tule (1/4" x 8mm)

9000018M

Brandstoftank met handvatten

40l Brandstoftank uit polyethyleen met handvatten

Art. 9008040
Voorzien van een flensplaat **(Art. 9008250)** voor inbouw van een tankzender.
Afm. 500 x 400 x 280mm (lxbxh)

Aansluitingen flensplaat: zie blz. 104

Kunststof inbouwtanks

Brandstoftanks van polyethyleen, voorzien van flensplaat.

Art. 9000042	42l	500x350x300	(+20)	mm (lxbxh)
Art. 9000055	55l	650x350x300	(+20)	mm (lxbxh)
Art. 9000070	70l	800x350x300	(+20)	mm (lxbxh)
Art. 9008033	33l	500x350x230	(+20)	mm (lxbxh)
Art. 9008043	43l	650x350x230	(+20)	mm (lxbxh)
Art. 9008053	53l	800x350x230	(+20)	mm (lxbxh)
Art. 9008080	62l	660x300x410	(+25)	mm (lxbxh)
Art. 9008110	91l	910x300x410	(+25)	mm (lxbxh)
Art. 9008102	102l	800x400x400	(+25)	mm (lxbxh)
Art. 9008120	120l	950x400x400	(+25)	mm (lxbxh)
Art. 9008140	140l	1100x400x400	(+25)	mm (lxbxh)

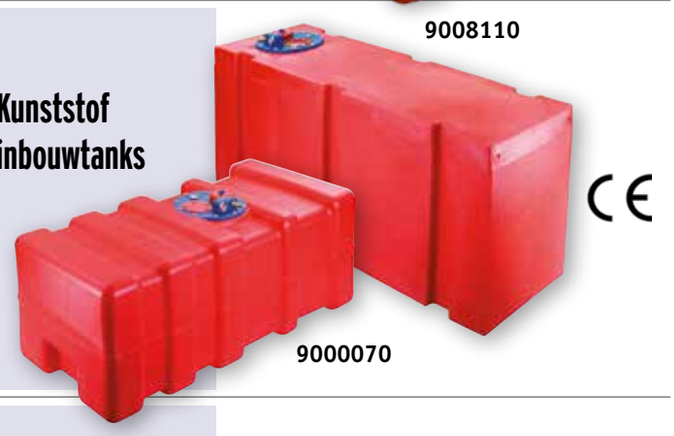

Bevestigingsset

Art. 9008284	Witte bevestigingsset Met beugels en riemen
Art. 9008285	Zwarte bevestigingsset Met beugels en riemen

Anti-Schuim Brandstof-overloop

Art. 486590
Deze Anti-Schuim overloop wordt direct op de dekvuldop aangesloten. De overlopende brandstof en de schuimkraag worden opgevangen en lopen weer terug de tank in. Compleet met 2 rubber adapters met klem voor 38 of 50 mm vuldopaan-sluiting. Tankzijde heeft 38 en 50 mm tules. H=350mm

Vuldoppen pag. 105, 489 en 628!

21, 32 & 50l tanks (verticaal) Ø Vulpijp 50mm

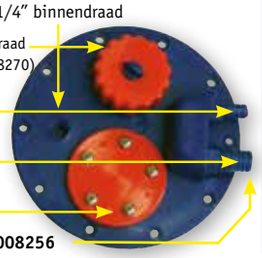

RVS inbouwtanks met flensplaat

RVS inbouwtanks met flensplaat (m.u.v. verticaal 21, 32 & 50l), retour en ontluchting. Onderzijde voorzien van 1/4" aftapplug. Inbouw van tankmeter (TFX/VDO) voorbereid (behalve 21l tank). Materiaaldikte t/m 90 ltr. tank: 1mm Materiaaldikte 120l tank: 1,2mm. De tanks vanaf 50l zijn voorzien van een slingerschot. De inhoud van de tanks is berekend op basis van rechte hoeken, dus zonder rekening te houden met de radius!

Art. 9020001	21 l horizontaal	Afm. 30x35x20	(LxBxH)
Art. 9020002	21 l verticaal	Afm. 30x20x35	(LxBxH)
Art. 9035001	32 l horizontaal	Afm. 60x35x17	(LxBxH)
Art. 9035002	32 l verticaal	Afm. 60x17x35	(LxBxH)
Art. 9050001	50 l horizontaal	Afm. 70x35x20	(LxBxH)
Art. 9050002	50 l verticaal	Afm. 70x20x35	(LxBxH)
Art. 9070000	70 l horizontaal	Afm. 70x35x28	(LxBxH)
Art. 9090000	90 l horizontaal	Afm. 90x35x28	(LxBxH)
Art. 120000	120 l horizontaal	Afm.120x35x28	(LxBxH)

Art. 9008250	Flensplaat compleet met aansluitdelen Ø Plaat: 175mm, gatmaat: 120mm
Art. 482017	Losse tule (1/4" x 8mm)
Art. 1004A6	Losse tule (1/4" x 6mm)
Art. 9008249	Losse O-ring voor flensplaat

Deze flensplaat is al standaard gemonteerd op bovenvermelde inbouwtanks

RVS tankbeugels

Set beugels voor handige bevestiging van RVS inbouwtanks

Art. 9075035	Set van 2 beugels voor 32l tanks
Art. 9075050	Set van 2 beugels voor 21 & 50l tanks
Art. 9075070	Set van 2 beugels voor 70-90-120l tanks

RVS kogelafsluiter

RVS kogelafsluiter met volle doorlaat. Geschikt als afsluiter voor brandstof systemen.

Art. 9001815A	1/4"
Art. 9001815B	3/8"
Art. 9001815C	1/2 "
Art. 9001815G	1 ½"

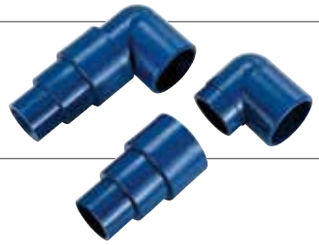

Vulset voor inbouwtanks

Art. 9008270	Kunststof vulset voor brandstoftanks Vulslangaansluiting 38-50-60mm (recht en haaks). Kleur vulset: blauw.

Driewegkraan messing

Driewegkraan uit gegoten messing

Geschikt om 2 tanks aan 1 brandstofleiding aan te sluiten.

Art. 482030	1/4" -10-12mm.
Art. 482032	3/8" -12-15mm.

Stroom erop: open
Stroom eraf: dicht

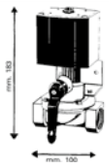

310022

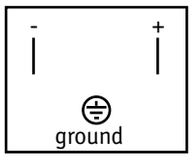

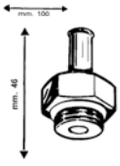

310090-93

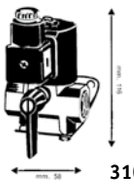

310020

Elektrische afsluiters voor brandstof

Art. 310020	12V/12W 1/2" inw.draad
Art. 310021	24V/12W 1/2" inw.draad. Inw.doorstroom Ø7mm. Doorstroom 80-100l/uur Uitgevoerd in brons met RVS. Met by-pass functie.
Art. 310022	12V/60W 1" inw.draad
Art. 310023	24V/60W 1" inw.draad. Inw.doorstroom Ø25mm Uitgevoerd in brons met RVS Met by-pass functie
Art. 310090	Aansluitnippel 1/2" x Ø10mm slang
Art. 310091	Aansluitnippel 1/2" x Ø8mm koper
Art. 310092	Aansluitnippel 1/2" x Ø10mm koper
Art. 310093	Aansluitnippel 1/2" x Ø12mm koper

RVS dekvuldoppen

RVS 316 dekvuldop met kleurgecodeerde symbolen en gegraveerde tekst. Rechte uitvoering met Ø38 mm slangaansluiting. Inbouwdiepte is 90mm.

Art. 269030 Diesel **met ontluchting,**
Ø38mm slangaansluiting en gegraveerde tekst in de RVS montage ringen

Art. 269031 Water **met ontluchting,**
Ø38mm slangaansluiting en gegraveerde tekst in de RVS montage ringen

RVS dekvuldoppen

RVS 316 dekvuldop met kleurgecodeerde symbolen en gegraveerde tekst, compleet met sleutel. Rechte en 30° uitvoering met Ø38 mm slangaansluiting.
Diepte is 76mm

0° Modellen	30° Modellen
Ø Flens 76mm	Ø Flens 76mm
Art. 9078221 Water	**Art. 9078715** Water
Art. 9078218 Waste	**Art. 9078716** Waste
Art. 9078219 Gas	**Art. 9078717** Gas
Art. 9078222 Diesel	**Art. 9078713** Diesel
Art. 9078220 Fuel	**Art. 9078718** Fuel
Art. 9078223 Oil	**Art. 9078714** Oil
Art. 9078224 Petrol	**Art. 9078719** Petrol

Art. 9078225 Losse sleutel HOH 30mm
Art. 9078227 Losse afsluitdop (1-¼")

Dekvuldoppen

RVS dekvuldoppen Kunststof huis met RVS deksel (A)

Art. 482043	Fuel	Ø38mm
Art. 482044	Fuel	Ø50mm
Art. 482045	Water	Ø38mm

Kunststof dekvuldoppen Kunststof huis met verchroomde deksel (B)

Art. 482046	Fuel	Ø38mm
Art. 482047	Fuel	Ø50mm
Art. 482048	Water	Ø38mm

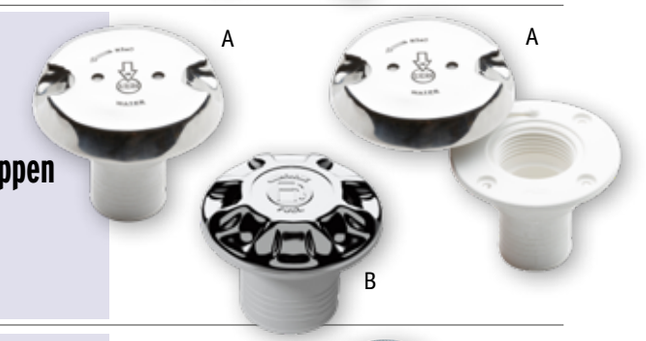

Messing verchroomde dekvuldoppen

Messing verchroomd, compleet met sleutel, inw. schroefdraad 1-½". Dekmaat Ø83mm, gatmaat Ø54mm, hoogte 48mm

Art. 9001173 **„FUEL"**
Art. 9001175 **„AQUA"**

Art. 9001174 Losse sleutel HOH 25mm

Messing verchroomde dekvuldoppen

Dekvuldoppen met uitklapsleutel, messing verchroomd. Dekmaat Ø89mm, gatmaat Ø50mm, hoogte 81mm

Art. 482040 **„DIESEL"** , slangmaat 50mm
Art. 482041 **„WATER"**, slangmaat 50 en 35mm
Art. 482042 **„FUEL"**, slangmaat 50mm

Nylon dekvuldop met kleur-gecodeerde sleutels

4 st. kleursleutels worden meegeleverd: rood/benzine, groen/diesel, blauw/drinkwater, zwart/vuilwater
6 st. naamlabels worden meegeleverd: Diesel, Fuel, Gas, Petrol, Waste, Water

Art. N2940006 aansluiting Ø38mm
Art. N2940007 aansluiting Ø51mm

Inbouwkastje voor dekvuldop

Art. 484195 Inbouwkastje wit
voor dekvuldop Ø38mm

Brandstof dekvuldop

Art. 482300	Brandstof dekvuldop **A** Messing-verchroomd, Ø38mm
Art. 482301	Brandstof dekvuldop **A** Messing-verchroomd, Ø50mm
Art. 482305	Brandstof dekvuldop **B** Met sleutel Ø38mm, Messing-verchroomd
Art. 482306	Brandstof dekvuldop **B** Met sleutel Ø50mm, Messing-verchroomd
Art. 482310	Brandstof dekvuldop **C** 30° hellingshoek Ø38mm Messing-verchroomd
Art. 482311	Brandstof dekvuldop **C** 30° hellingshoek Ø50mm Messing-verchroomd

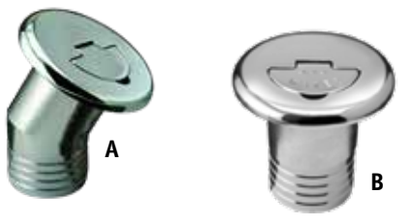

Water dekvuldop

Art. 482320	Water dekvuldop **A** 30° hellingshoek, Ø38mm Messing-verchroomd
Art. 482321	Water dekvuldop **B** Messing-verchroomd, Ø38mm

Gebogen ontluchtings-nippels

Art. 482330	Gebogen ontluchtingsnippel Messing-verchroomd, Ø16mm
Art. 482331	Gebogen ontluchtingsnippel Messing-verchroomd, Ø19mm

Vlakke ontluchtings-nippels

Art. 482340	Vlakke rechte ontluchtingsnippel **A** Messing-verchroomd, Ø16mm
Art. 482341	Vlakke rechte ontluchtingsnippel **A** Messing-verchroomd, Ø19mm
Art. 482345	Vlakke gebogen ontluchtingsnippel **B** Messing-verchroomd, Ø16mm
Art. 482346	Vlakke gebogen ontluchtingsnippel **B** Messing-verchroomd, Ø19mm

90º Ontluchtings-nippels

Art. 482350	90º ontluchtingsnippel RVS, A: 45mm, B: 30mm, C: 16mm, D: 3/8”
Art. 482351	90º ontluchtingsnippel RVS, A: 50mm, B: 30mm, C: 19mm, D: 1/2”

Ontluchtnippels

Art. 9001191	Ø16mm, recht
Art. 9001190	Ø20mm, recht
Art. 9001188/S	Ø16mm, haaks
Art. 482050	Ø16mm, recht
Art. 482052	Ø19mm, recht

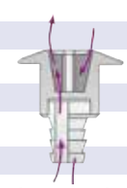

Zwanenhals voor Ø16mm ontluchtnippel (9001188/S)
A=70, B=53, C=16, D=16.4, E=36mm
Art. 9098150

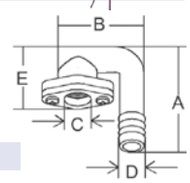

Mechanische tankmeter

Art. 9008251	Tankdiepte 200mm (voor tanks 9008033/43/53)
Art. 9008253	Tankdiepte 280mm (voor tanks 9000042/55/70)
Art. 9008254	Tankdiepte 490mm (voor tanks 9008080/110)

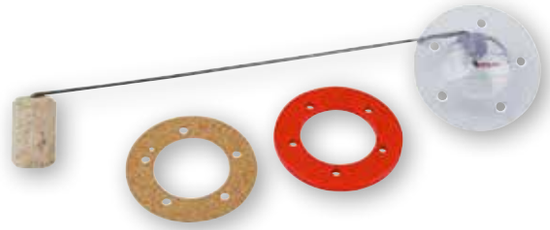

Mechanische brandstofmeter

Art. 9008220	Mechanische brandstofmeter Lengte: 190mm Voor inbouwtanks: 9020001, 9050001
Art. 9008221	Mechanische brandstofmeter Lengte: 220mm Voor inbouwtanks: 9008033, 9008043, 9008053
Art. 9008222	Mechanische brandstofmeter Lengte: 265mm Voor inbouwtanks: 9070000, 9090000, 12000
Art. 9008223	Mechanische brandstofmeter Lengte: 285mm Voor inbouwtanks: 9000042, 9000055, 9000070
Art. 9008224	Mechanische brandstofmeter Lengte: 370mm Voor inbouwtanks: 9008080, 9008102, 9008120, 9008140

Brandstofzender en meter

Brandstofzender (240-33 Ohm).
5-Gats flens, arm rechts- of links instelbaar.
Geschikt voor tanks van 4-24" (10-61cm) diepte.
Nieuwe „VITON" flenspakking: bestand tegen alle soorten brandstof (wereldwijd).

Art. 90424K	Brandstofzender
Art. 57902E	Brandstofmeter

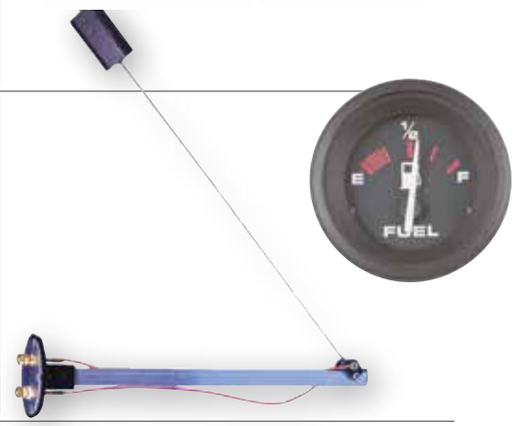

RVS Tankzenders

12/24V, 5-gatsmontage (ø 54/70mm) Brandstof-/drinkwaterzenders met volgeschuimde kunststof vlotter. Vlotter kan niet lekken. USA-type voor Veethree/ Seastar-, Vetus-, Faria-meters etc. Speciale uitvoering voor VDO-type meters.

	Fuel/Drinkwater	
Lengte	**USA 240-30 Ω**	**VDO 10-180 Ω**
160 mm	**9021810/T**	**9021810/V**
200 mm	**9021811/T**	**9021811/V**
250 mm	**9021812/T**	**9021812/V**
280 mm	**9021813/T**	**9021813/V**
300 mm	**9021814/T**	**9021814/V**
320 mm	**9021815/T**	**9021815/V**
350 mm	**9021816/T**	**9021816/V**
380 mm	**9021817/T**	**9021817/V**
400 mm	**9021818/T**	**9021818/V**
450 mm	**9021819/T**	**9021819/V**
480 mm	**9021820/T**	**9021820/V**
500 mm	**9021821/T**	**9021821/V**

Brandstof-inline-filters

Universele brandstof-inline-filters
voor slang Ø6-8mm.

Voor benzinemotoren:

Art. 9000026	Tot 2000cc
Art. 9000028	Tot 2000cc, haaks
Art. 9000030	Tot 3500cc

Voor dieselmotoren:

Art. 9000027	Tot 2000cc
Art. 9000029	Tot 2000cc, haaks
Art. 9000031	Tot 3500cc
Art. 9000033	Boven 3500cc

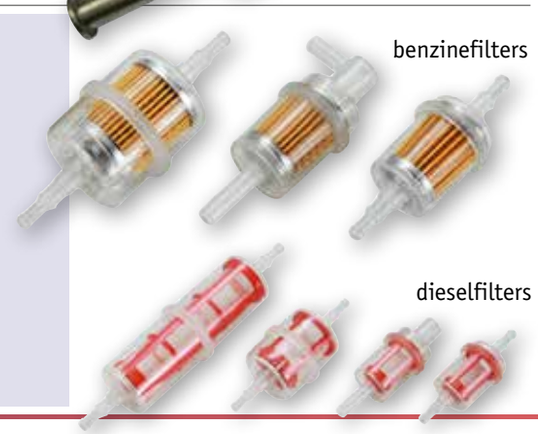

allpa
marine equipment

Art. 486410
Met transparant, kunststof reservoir, aftapnippel en uitwisselbaar filterelement. Voor motoren tot 3500cc, Cap. 50 l/uur. Incl. aansluitset Art. 486493 (2x 8mm, recht)

Art. 486420
Met aluminium reservoir, aftapnippel en uitwisselbaar filterelement. Voor motoren tot 3500cc, Cap. 50 l/uur
Incl. aansluitset Art. 486493 (2x 8mm, recht)
ISO 7840:2004, ISO 10088:2009

Art. 486470 Vervangingsfilterelement

allpa Dieselfilter met water-afscheider

Voor DIESEL

Art. 486400
Met 1 x transparant kunststof en 1 x aluminium reservoir, aftapnippels en uitwisselbare filterelementen.
Voor motoren tot 3500cc, Cap. 50 l/uur
Incl. aansluitset Art. 486493 (2x 8mm, recht)

Art. 486401
Met 2 x aluminium reservoir, aftapnippels en uitwisselbare filterelementen. Voor motoren tot 3500cc, Cap. 50 l/uur
Incl. aansluitset Art. 486493 (2x 8mm, recht)
ISO 7840:2004, ISO 10088:2009

allpa Dubbel dieselfilter met water-afscheider

Voor DIESEL

Art. 9079001 **Model 215R30, afm.** 211x102 - Cap. 57l/u
Aansluiting M14 x 1-1/2, filterpatronen R15P

Art. 9079002 **Model 230R30, afm.** 229x102 - Cap. 114l/u
Aansluiting M14 x 1-1/2, filterpatronen R20P

Art. 9079003 **Model 245R30, afm.** 267x102 - Cap. 170l/u
Aansluiting M14 x 1-1/2, filterpatronen R25P

Spin On filters - 200 Serie

Art. 9079085 **Model 75/B3209, afm.** 278x206 - Cap. 454l/u
Aansluiting M18 x 1-1/2, filterpatronen S3209P

Double Spin On filters

Art. 9079093 **Model 110A**, Filterpatronen R11/10 micron T
Art. 9079051 **Model 215R**, Filterpatronen R15/30 micron P
Art. 9079052 **Model 230R**, Filterpatronen R20/30 micron P
Art. 9079041 **Model 220R**, Filterpatronen R24/30 micron P
Art. 9079053 **Model 245**, Filterpatronen R25/30 micron P
Art. 9079046 **Model 225R**, Filterpatronen R26/30 micron P
Art. 9079056 **Model 445R 645R**, Filterpatronen R45/30 micron P
Art. 9079063 **Model 460R 660R**, Filterpatronen R60/30 micron P
Art. 9079060 **Model 490R 690R**, Filterpatronen R90/30 micron P
Art. 9079054 **Model 4120R**, Filterpatronen R120/30 micron P
Art. 9079088 **Model 079085**, Filterpatronen S3209/30 micron P
Art. 9079087 **Model 079085**, Filterpatronen S3209P/30 micron P
Art. 9079090 **Model 660R**, Filterpatronen S3232/10 micron T
Art. 9079095 **Model 490R**, Filterpatronen S3227/10 micron T
Art. 9079065 **Model 660RAC**, Filterpatronen S3240/10 micron T

Racor Spin On filters - Replacement elements

Art. 9079071 **Model 500 Turbine**
Filterpatronen 2010 PM-OR/30 micron P

Art. 9079073 **Model 100 Turbine**
Filterpatronen 2020 PM-OR/30 micron P

Art. 9079072 **Model 900 Turbine**
Filterpatronen 2040 PM-OR/30 micron P

Racor (marine) Turbine filters - Replacement elements

Sierra benzine-filters met waterafscheider

Brandstof-waterafscheider-KIT

Art. 641878521	Filter (21 micron) met aluminium bracket, en 2x blindstop, zonder slangnippels
Art. 64187845	Filterpatroon 21 micron
Art. 64187945	Filterpatroon 10 micron

Brandstof-waterafscheider-KIT met aluminium reservoir

Art. 64187951	Filter (10 micron) met aluminium bracket, aluminium reservoir en 2x blindstop, zonder slangnippels
Art. 64187919	Filterpatroon 10 micron
Art. 64187924	Los aluminium reservoir

Slangnippels

Art. 64188042	Rechte slangnippel 1/4" NPT x 1/4" (Ø6mm)
Art. 64188055	Rechte slangnippel 1/4" NPT x 5/16"(Ø8mm)
Art. 9064302	Haakse slangnippel 1/4" x 3/8" slang (Ø10mm)
Art. 64184256	Blindstop 1/4" NPT

Kenmerken:

- Filterpatroon met stalen eindkappen. Zware uitgevoerde veer.
- Poedercoating buitenzijde, epoxycoating binnenzijde voor corrosiebescherming.
- Aluminium bracket met 1/4" NPT aansluiting voor inlaat/uitlaat.
- Voldoet aan OEM-specificaties.
- Scheidt géén olie af van 2-takt benzine!
- Beste doorstroomcapaciteit van alle grote merken (max. 470 l/u)
- Verwijdert 98,8% van wateremulsie.
- Niet te gebruiken voor diesel.

* Niet aanbevolen voor 1992 Gen II 4.3L/4.3LX Mercruiser met elektrische opvoerpomp en in-line brandstoffilter (OEM#35-805031T)

Sierra Brandstoffittings

Art. 9064302	Brandstoffitting, 90°, 1/4" NPT & 3/8" slang
Art. 9064307	Brandstoffitting, 90°, 3/8" NPT & 3/8" slang, OMC
Art. 9064320	Brandstoffilter-kit Inline compleet met fittings 1/4", 5/16", 3/8" slang
Art. 9064321	Brandstoffilterelementen met afdichtingsringen (set)
Art. 9064322	Brandstoftankfitting messing, 90°, universeel, 1/4" NPT male/female
Art. 9064323	Reductienippel messing, 1/8" x 1/4" NPT
Art. 9064324	Brandstoftankfitting messing, 90°, 1/8" x 1/4" NPT
Art. 9064325	Brandstoftankfitting messing, 90°, 1/4" NPT male/male

Voor BENZINE

Moeller brandstof-waterafscheider-KIT

Art. 903331410
Filter (10 micron) met kunststof bracket en doorzichtig reservoir. Inclusief rechte slangnippel 3/8" (10mm) en 2x blindstop.

Art. 9033336
Kunststof doorzichtig reservoir

Art. 903331510
Filterpatroon 10 micron (323 l/u)

Voor BENZINE

Moeller brandstof-waterafscheider-KIT Bonus pack

Art. 903332210
2x Filter (10 micron) met
1x kunststof bracket.
Inclusief rechte slangnippel 3/8" (10mm) en 2x blindstop.

Motor	Stekker motorzijde	Slang	Stekker tankzijde	Tank Connector
MERCURY	≥1998 Art. 9064330 ≤1997 => Art. 9064309	3/8"- Ø10mm	≥1998 Art. 9064331	≥1998 Art. 9064332
MERCURY	Art. 9064304 Art. 9064303	3/8"- Ø10mm	Art. 9064305	Art. 9064303
EVINRUDE	Art. 9064326	5/16"- Ø8mm	Art. 9064326	Art. 9064301
EVINRUDE	Art. 9064319	3/8"- Ø10mm	Art. 9064319	Art. 9064301
YAMAHA & SELVA 4T	Art. 9064308	1/4"- Ø6mm	Art. 9064308	Art. 9064310
YAMAHA & SELVA 4T	Art. 9064309	5/16"- Ø8mm	Art. 9064309	Art. 9064310
YAMAHA & SELVA 4T	Art. 9064314	3/8"- Ø10mm	Art. 9064314	Art. 9064310
HONDA	Art. 9064333	3/8"- Ø10mm	Art. 9064334	Art. 9064335
SUZUKI	Art. 9064300	5/16"- Ø8mm	Art. 9064300	Art. 9064306
SUZUKI	Art. 9064312	3/8"- Ø10mm	Art. 9064312	Art. 9064336

Art. 9064311	Sierra Brandstofstekkeradapter 1/4" NPT, Nissan/Suzuki, male
Art. 9064316	Sierra Brandstofstekker motorzijde Nissan/Tohatsu (Selva 2-takt) (te gebruiken met 9064317)
Art. 9064317	Sierra Brandstoffitting Motorzijde Nissan/Tohatsu (Metrische draad)

9002007
9002008

Pompbal met slang

Art. 9002007	Pompbal met slang 2m - 3/8" (9.52mm)
Art. 9002008	Pompbal met slang 3m - 3/8" (9.52mm)
Art. 9006666	Pompbal, groot formaat

Losse pompbal

9006666

Moeller Pompbal met slang

Art. 903439510	Pompbal met slang 2m, 5/16"- Ø8mm
Art. 903338910	Pompbal met slang 2m, 3/8"- Ø10mm

Brandstofslang olie & benzine-bestendig met KEUR

SAE J1527 B2 and ISO 8469 TYPE B Class Standard

Art. 9002000	8 x 13mm, grijs 25 meter

• Temp. -30°C + 80°C

853852 en **855065**
hebben CE-keur

Brandstofslang

Brandstofslang olie & benzinebestendig

Art. 9002011	5 x 8mm	transparant
Art. 831017	10 x 17mm	zwart
Art. 831322	13 x 22mm	zwart
Art. 831623	16 x 23mm	zwart
Art. 831927	19 x 27mm	zwart

Brandstofslang olie & benzinebestendig met CE

Standaard: • SAE J 1527 • USCG A1 R1 • ISO 7840 A1 CE
Goedgekeurd: • CE • CE 0474 RINA • LLOYD'S REGISTER

Art. 9002012	6 x 16mm – max 14bar
Art. 9002013	8 x 17mm – max 14bar
Art. 9002060	10 x 19mm – max 14bar
Art. 9002014	16 x 26mm – max 10bar
Art. 852532	25 x 32mm – max 10bar
Art. 853245	32 x 44mm – max 10bar, met stalen spiraal
Art. 853852	38 x 51mm – max 10bar, met stalen spiraal
Art. 855065	51 x 64mm – max 10bar, met stalen spiraal

Startkoord

Art. T0403000	Ø3.5mm. Rol 100m
Art. T0405000	Ø5.0mm. Rol 100m

Noodstopclips met spiraalsnoer

Art. 9002902	Mariner-Mercury
Art. 9002904	Mariner-Suzuki *
Art. 9002906	Tohatsu/Mariner
Art. 9002908	Honda-OMC
Art. 9002910	OMC-Johnson/Evinrude
Art. 9002912	Yamaha
Art. 9002914	OMC
	*(oude Mercury vanaf 1986)

Universeel koord voor noodstop-schakelaar

Art. L0610284	Met aansluitclips voor bijna alle merken buitenboordmotoren: Yamaha, Selva, Mariner, Mercury, Tohatsu, Suzuki, Johnson, Evinrude, Honda, OMC In blisterverpakking

Noodstop-schakelaar

Art. 9078626	Noodstopschakelaar met spiraalsnoer. L=60mm, Ø28mm. Voor in- & outboards. 12/24V-5A.
Art. 9078626/P	Noodstopschakelaar met spiraalsnoer. L=69mm, Ø28mm. Voor in- & outboards. 12V-10A. Met drijver.

Noodstop-schakelaars

Art. L0600130	Noodstopschakelaar rood (buitenboord). Onderbreekt het circuit
Art. L0600080	Noodstopschakelaar grijs (binnenboord). Sluit het circuitkort.

Kabel-beschermings-systeem

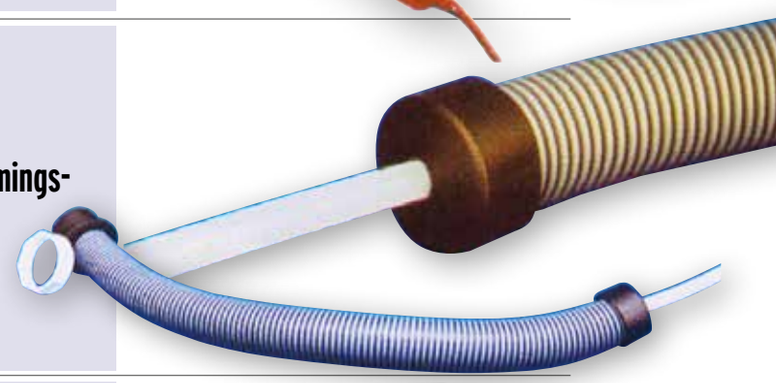

Goede bescherming voor servicekabels en leidingen van buitenboordmotoren, tegen vuil, corrosie en beschadiging. Compleet met fittings. Kleur grijs met zwarte fittings.

Art. 9012100 Klein Model. De fitting wordt met de meegeleverde moer vastgezet. Boorgat Ø40mm, binnenmaat slang Ø32mm. Slanglengte 800mm.
Art. 9012101 Groot Model. De flens van de fitting wordt met schroeven vastgezet op de wand.Boorgat Ø60mm, binnenmaat slang Ø50mm. Slanglengte 800mm.
Art. 9012103 Groot Model. Slanglengte 1200mm.

Kabel-beschermings-systeem

De nieuwe Shield Sternflex Hose is vervaardigd uit hoogwaardig polyethyleen. Het is bestand tegen slijtage, indeuken en UV-straling. De slang wordt hoofdzakelijk gebruikt voor de bescherming van kabelbomen en slangensets. Sternflex is beschikbaar in grijs, wit en zwart. Voor de Sternflex Hose zijn ook bijbehorende montageflenzen beschikbaar.
Wordt per rol van 50' (15.24m) geleverd.

Art. 1161262000B	Sternlex zwart, Ø50mm
Art. 1161262000W	Sternlex wit, Ø50mm
Art. 1161262000G	Sternlex grijs, Ø50mm
Art. 64189761B	UV-bestendige montageflens zwart
Art. 64189761W	UV-bestendige montageflens wit
Art. 64189761G	UV-bestendige montageflens grijs

Kabeldoorvoeren Polyurethaan

Montagering Ø105mm x Ø85mm H = 68mm
Geen PVC maar flexibel Polyurethaan!

Art. 1643756	Zwart
Art. 1643754	Wit

Per 5 stuks verpakt

Kleine doorvoer

Art. 9001056
Met losse montagering, Buitenmaat Ø89mm, boorgat Ø70mm

Doorvoer / Balg

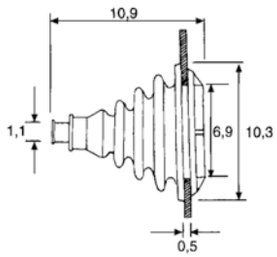

Zonder montagering,
gatmaat Ø70mm.

Art. 9001066	zwart
Art. 9001066/G	grijs
Art. 9001066/W	wit

Kabeldoorvoeren

Art. 9001060	Kleine doorvoer met losse montagering Ø105mm x Ø71mm, H = 70mm
Art. 9001062	Grote doorvoer/balg met losse montagering Ø150mm x Ø118mm, H = 120mm
Art. 9001064	Dubbele doorvoer met losse montagering Ø105mm x Ø72mm, H = 52mm

Kabeldoorvoer met RVS 316 montagering

Art. 9001058
Kleine doorvoer met RVS montagering
Ø90mm x Ø58mm, H=10mm

Doorvoer

Art. 9001055
Diafragmamodel, gatmaat Ø59mm.
Buitenmaat Ø89mm.

Art. 9008580
Beschermplaat, alleen voor de binnenzijde van de spiegel.

Spiegel-beschermplaat

Art. N0079305
Aluminium grijze beschermplaat, alleen voor binnenzijde van de spiegel.

Spiegel-beschermplaat

Taps toelopend
Afmeting: 450x360mm

Art. 16195136
Kunststof spiegelbeschermplaat, wit
Art. 16195139
Kunststof spiegelbeschermplaat, zwart

Spiegel-beschermplaat Taps

Art. 1645324
Kunststof spiegelbeschermplaat, wit
Afmeting: 450x360mm

Art. 1645327
Kunststof spiegelbeschermplaat, zwart
Afmeting: 450x360mm

Spiegel-beschermplaat

Art. N0028040
Buigzame beschermplaat, wordt om de spiegel gevouwen

Spiegel-beschermplaat

Art. 9004469 Voor accubakken en brandstoftanks
Inkl. riem

Bevestigings-plaat

Art. 9004476 Voor accubakken en brandstoftanks
Inkl. riem 485 x 340 x 35mm

Rubber bevestigingsbak

Doorspoelklem Voor buiten-boordmotor

Art.	Model	A mm	B mm	C mm
9078785	vierkant	295	16	125
9078786	rond	270	16	90

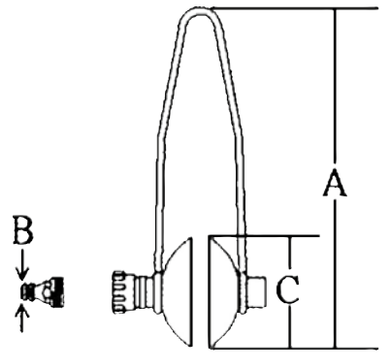

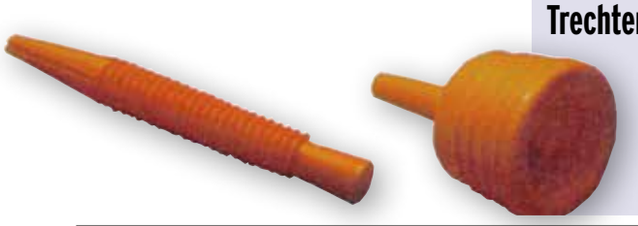

Trechter

Art. P0000100 Trechter met spatrand.
Art. P0000050 Flexible trechterverlenger 340mm.

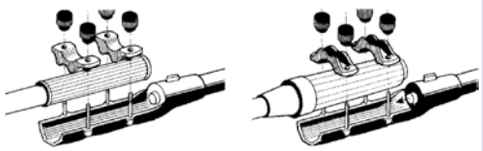

Stuurverlenging

Art. N4030070
Stuurverlenger voor outboards.
Vaste uitvoering. Met stopknop. Lengte 700mm.

Stuurverlenging telescopisch

Art. N4130120
Stuurverlenger voor outboards.
Lengte 600-1000mm. Met stopknop.

Buitenboord-motorhoezen

Motorhoezen
van sterk pvc-doek

Art. 01100260	tot ±10pk	33 x 45 x 27cm
Art. 01100390	tot ±50pk	36 x 64 x 38cm

Zie accu's - blz 394-395

Art. N0180121

Polypropyleen benzine- en zuurbestendige bak.
Met nylon riem. Afm. 285x192x200mm (bakmaat).

Accubak "allpa S"

Art. N0141250

Polypropyleen benzine- en zuurbestendige bak,
met nylon riem en verstelbaar schot.
Afm. 410x200x200mm (bakmaat).

Accubak "allpa M"

Art. 480050

Polypropyleen benzine- en zuurbestendige bak.
≥ 200 Ah
Afm. 457x710x300mm (bakmaat)

XL Accubak

Art. 480055

Polypropyleen benzine- en zuurbestendige bak.
Dubbel ≥ 200 Ah
Afm. 660x710x300mm (bakmaat)

XXL Accubak

Aluminium Transportwagen voor buiten-boordmotor

Art. 269012 Max. gewicht **100kg**

Uiterst Lichte, sterke en stabiele transportwagen met een aluminium frame en rubberbanden. Uitgerust met een houder voor de benzinetank.

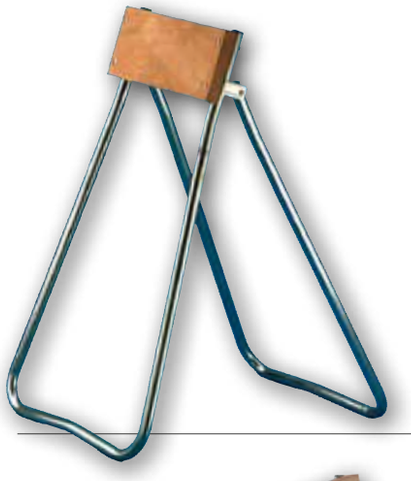

Bok voor buiten-boordmotor

Art. 00900007

Verzinkt stalen geraamte, opklapbaar. Plankdikte 38mm. Hoogte 90cm, gewicht max. 40kg.

Bok voor buitenboord-motor

Art. 00938008

Verzinkt stalen geraamte, opklapbaar. Plankdikte 38mm. Hoogte 90cm, gewicht max. 50kg.

Transportwagen voor buitenboord motor

Art. 00800012

Verzinkt stalen geraamte met wielen, opklapbaar. Met houder voor brandstoftank. Plankdikte 38mm. Hoogte 90cm, max. gewicht 50kg.

Art. 9069850 Alu
Voor motoren tot 35kg.
Verstelhoogte 280mm, 5 posities.
Plastic plankdikte 35mm.
A=265mm, B=160mm, C=210mm, D=180mm
E=520mm, F=230mm, G=134mm

Art. 9069860 RVS
Voor motoren tot 30kg.
Verstelhoogte 370mm, 2 posities.
Plastic plankdikte 35mm.
A=265mm, B=160mm, C=210mm, D=190mm
E=485mm, F=146mm, G=115mm

Art. 9069861 RVS-veer
Art. 9069862 grendelkit

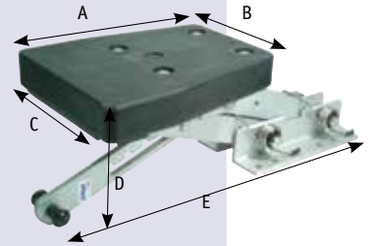

Klapbare motorstoel van aluminium

Klapbare motorstoel RVS 304

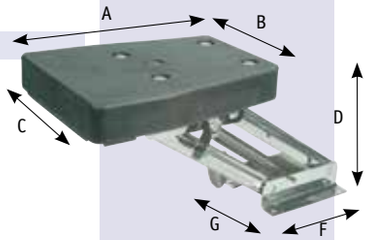

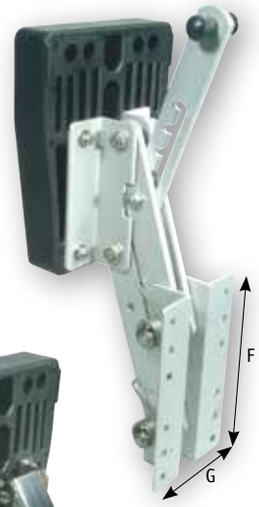

Art. 00500360 (Ref. 1)
Aluminium, klapbaar. Plankdikte 33mm. Voor motoren tot 30kg. A=220mm, B=130mm, C=239mm, D=208mm

Art. 00500420 (Ref. 2)
Aluminium, klapbaar. Plankdikte 44mm. Voor motoren tot 35kg. A=220mm, B=130mm, C=265mm, D=208mm

Art. 00500480 (Ref. 3)
Aluminium, klapbaar. Plankdikte 54mm. Voor motoren tot 40kg. Voor positieve & negatieve spiegels. A=220mm, B=165mm, C=300mm, D=258mm
5 Posities van 7° tot 35° positief en van 7° tot 35° negatief.

Art. 00500280 (Ref. 4) Montageplaat voor afneembare motorstoel 00500360 en 00500420.

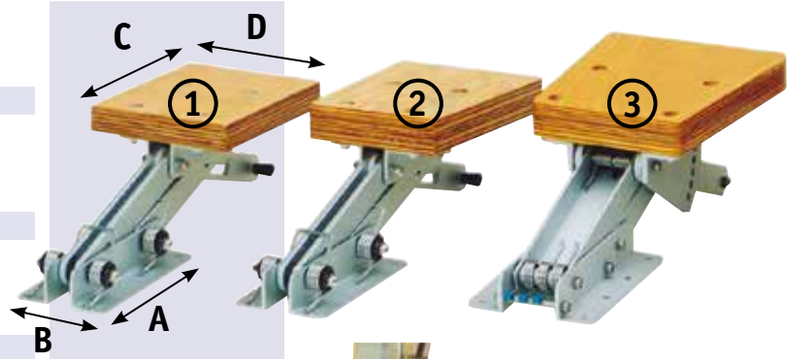

Buitenboord-motorstoelen

Montageplaat

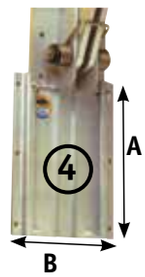

A=240mm
B=180mm

Art. 00570480 Motorstoel met stevig dubbel frame.
Voor buitenboordmotoren tot 50kg. Verstelhoogte 280mm, 5 posities. Plankdikte 50mm. 5 RVS veren.
A=220mm
B=264mm
C=300mm
D=300mm

Motorstoel aluminium

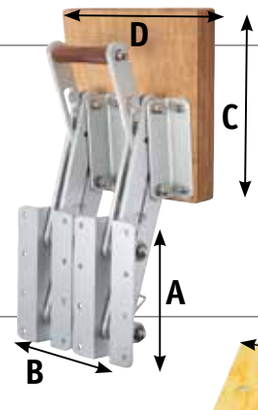

Art. 9048239
Voor motoren tot 50kg. Slede traploos 380mm verstelbaar.
Voor positieve en negatieve spiegels. Plankdikte 33mm.
Vervangingsrol: Art. 9048239/R.
A=220mm, B=295mm
C=550mm, D=295mm
E=235mm, F=185mm
G=155mm

Motorstoel RVS

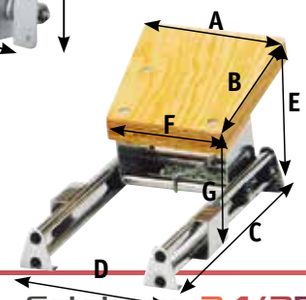

RVS buiten-boordmotorslot

Art. 9048100
Past op praktisch elke buitenboordmotor. Vervaardigd van gepolijst roestvast staal (AISI 316). Uiterst solide door dichtgelaste hoeken en door cilinderslot. Materiaaldikte 2 mm. Rammelvrij. Compleet met sleuteldrijver.

Blisterverpakking

Hangslot

Messing hangslot met RVS beugel

Art.	A mm	B mm	C mm	D mm
9078890	30	22	13	5
9078891	40	33	14	6
9078892	50	40	16	8

Blisterverpakking

Hangslot

Art.	A mm	B mm	C mm	D mm
9024350	40	33	14	6

Messing hangslot met lange RVS beugel
Afm. 50x40mm

Blisterverpakking

RVS Hangslot

RVS hangslot met RVS beugel

Art.	Afm. (mm)
9024355	30
9024356	40
9024357	50

Blisterverpakking

Robuust slot met kabel

Een robuust slot met kabel die geleverd kan worden in 3 of 5 meter. Kabel Ø15mm.

Art. 269065	slot met 3 meter kabel
Art. 269066	slot met 5 meter kabel

POWERLOCK - Sloten

POWERLOCK Buitenboord-motorslot BBM-I SCM

De BBM-I is speciaal ontworpen voor buitenboordmotoren met een vermogen van **2 tot 10 PK** welke met knevels worden vastgezet. Dit slot biedt een ongeëvenaarde bescherming voor uw motor.

Het SCM keurmerk staat garant voor de veiligheid van de PowerLock buitenboordmotorsloten, die voldoen aan de strenge eisen van SCM op het gebied van beveiliging. Dit is van essentieel belang, aangezien veel verzekeraars een SCM goedgekeurd buitenboordmotorslot vereisen of aanbevelen.

Art. 9025400 PowerLock BBM-I SCM Buitenboordmotorslot

POWERLOCK Buitenboord-motorslot BBM-II SCM

De BBM-II is geschikt voor alle buitenboordmotoren **vanaf 10 PK** welke met knevels vastgezet worden.

Buitenboordmotorslot BBM-II bestaat uit: 2 roestvaststalen sleutels, een unieke codekaart en sleutelnummer.

Hiermee bent u verzekerd van een veilige toegang tot uw buitenboordmotor. De eenvoudige éénmalige installatie zorgt ervoor dat u snel kunt genieten van de bescherming die dit slot biedt. SCM Gekeurd.

Art. 9025405 PowerLock BBM-II SCM Buitenboordmotorslot

POWERLOCK Buitenboord-motorslot BBM-XL SCM

Dit buitenboordmotorslot, vervaardigd uit robuust roest-vrijstaal en uitgerust met het inbraakbestendige PowerLock CL-400 cilinderslot, is geschikt voor alle buitenboordmotoren **vanaf 30 PK**.

Het slot bedekt één bouteind met moer volledig, kan eenvoudig gemonteerd worden en blijft zelfs tijdens het varen stevig op zijn plaats voor ononderbroken bescherming.

Buitenboordmotorslot BBM-XL bestaat uit: 2 roestvaststalen sleutels en een sleutelcodekaart.
U kunt met een gerust hart vertrouwen op dit slot om uw buitenboordmotor veilig te houden. SCM Gekeurd.

Art. 9025410 PowerLock BBM-XL SCM Buitenboordmotorslot

POWERLOCK T1 Koppelingsslot

Het ultieme koppelingsslot voor boottrailers en aanhangers.

Een van de opvallende kenmerken van de PowerLock T1 is de verwijderbare RVS slotpen, uitgerust met een geïntegreerd cilinderslot. Het T1 koppelingsslot is geschikt voor standaard en brede koppelingen tot 120mm en uitneembare RVS slotpen Ø22mm met geïntegreerd PowerLock CL-100 cilinderslot.
SCM Gekeurd.

Art. 9025415 PowerLock T1 SCM Koppelingsslot

SEASTAR MEGA PLATE

MEGA plate JP6XX

Kenmerken

- **Enige Jackplate op de markt geschikt voor het brede boutpatroon van Mercury**
- Twee modellen; standaard en breed boutpatroon in 6", 8" en 10" setbacks
- Geschikt tot 600pk
- Geen adapter nodig om de XTO-motor te monteren
- Compatibel met Power-Pole en Talon ankersystemen
- Standaard in het pakket zijn: Smartstick, meter, anode, kabelboom en rockerswitch

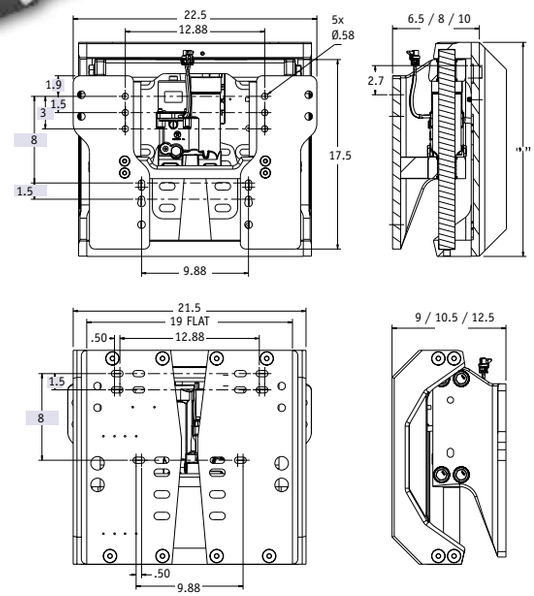

Mega Jackplate Outboards 600pk max	Art.
Hydraulic Jackplate 6" Setback Standaard boutpatroon (53kg)	JP6060
Hydraulic Jackplate 6" Setback Breed boutpatroon (55kg)	JP7060
Hydraulic Jackplate 8" Setback Standaard boutpatroon (55kg)	JP6080
Hydraulic Jackplate 8" Setback Breed boutpatroon (57kg)	JP7080
Hydraulic Jackplate 10" Setback Standaard boutpatroon (58kg)	JP6100
Hydraulic Jackplate 10" Setback Breed boutpatroon (59kg)	JP7100

MEGA plate JP7XX

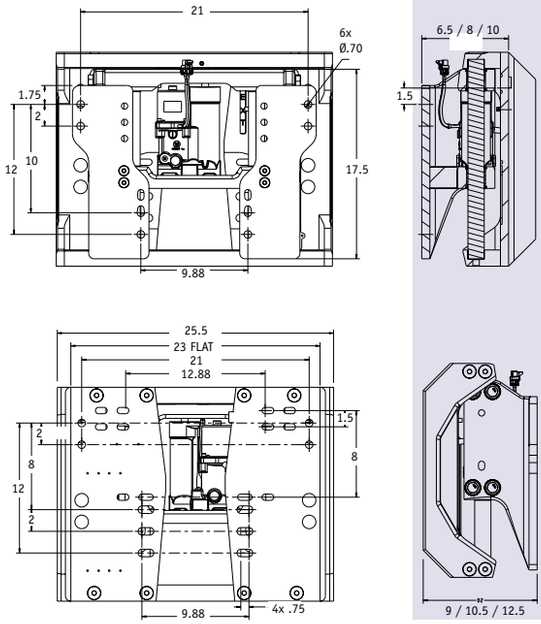

Yamaha	
XF425 V8	**Mega JP6XXX**
XF375 V8	**Mega JP6XXX**
F350 V8	**Xtreme JP5XXX X**
F300 V6	**Standaard JP5XXX R**
F250 V6	**Standaard JP5XXX R**
F225 V6	**Standaard JP5XXX R**
F200 V6	**Standaard JP5XXX R**
Suzuki	
DF350 V6 Duoprop	**Xtreme JP5XXX X**
DF325 V6 Duoprop	**Xtreme JP5XXX X**
DF300 V6 std/Duoprop	**Standaard JP5XXX R**
DF250 V6	**Standaard JP5XXX R**
DF200 V6	**Standaard JP5XXX R**
Mercury	
Verado 500/600 V12	**Mega JP7XXX**
Verado 450 V8	**Mega JP6XXX**
Verado 400 L6	**Xtreme JP5XXX X**
Verado 350 L6	**Xtreme JP5XXX X**
Verado 300 V8	**Standaard JP5XXX R**
Verado 250 V8	**Standaard JP5XXX R**
Honda	
BF250 V6	**Standaard JP5XXX R**
BF225 V6	**Standaard JP5XXX R**
BF200 V6	**Standaard JP5XXX R**
OXE	
OXE300 L6, 3.0L	**Mega JP6XXX**
OXE200 L4, 2.0L	**Xtreme JP5XXX X**
COX	
COX300 L8, 4.4L	**Mega JP6XXX**

SEASTAR JACKPLATE

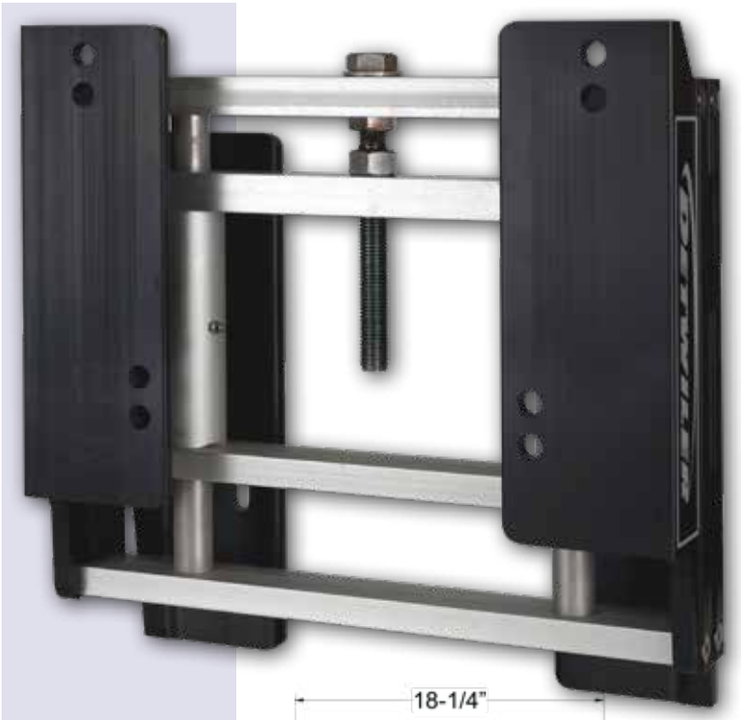

Manual Jackplates *(handbediend)*

Kenmerken
De in elkaar grijpende verbeterde glijvoeringen bieden grotere sterkte en zorgen voor een soepele, klemvrije verstelling. De spindel stelt de jackplate hoogte in en de sidelocks worden gebruikt om de positie vast te houden.

De roestvrijstalen spindel is corrosiebestendig en af fabriek gesmeerd voor een soepele werking.

Het maximaal toegelaten **motorgewicht van 265kg** (585 lbs) voldoet voor de meeste buitenboordmotoren, inclusief de nieuwste generatie 4-takts.

Leverbaar in 4", 6", 8" of 10" Setback.
Maximale hoogteverstelling: 76mm (3").

SeaStar *Handbediende* Jackplates	Art.
Manual Jackplate 4" Setback (15,00kg)	**JP1040SS**
Manual Jackplate 6" Setback (16,30kg)	**JP1060SS**
Manual Jackplate 8" Setback (16,30kg)	**JP1080SS**
Manual Jackplate 10" Setback (18,60kg)	**JP1100SS**

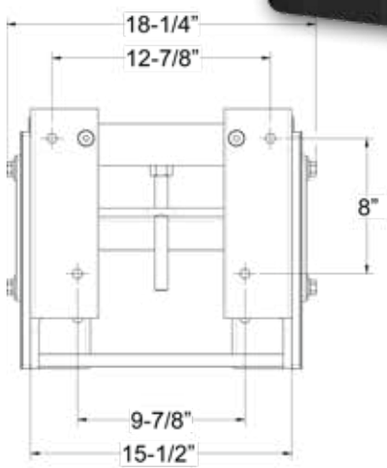

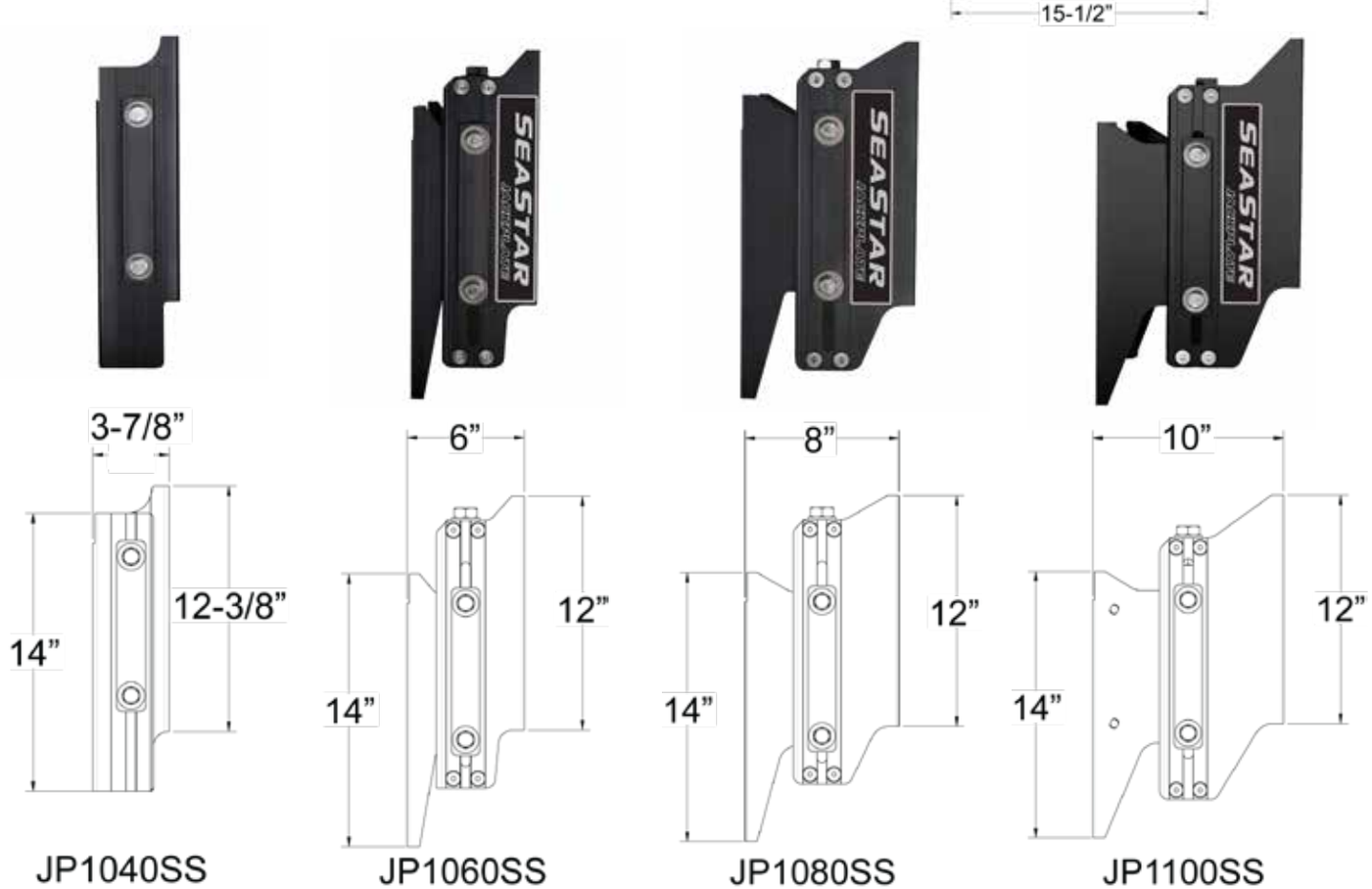

Accessoires voor SeaStar hydraulische Jackplates

PT1000-2P

PT2000-2P

DK4220

DK4320

JC4010

DK6125
DK6135
DK6145
DK6165

9074971

DK3010

DK4020

SEASTAR JACKPLATE

Art. PT1000-2P	Pro-Trim schakelaar, één functie
Art. PT2000-2P	Pro-Trim schakelaar, twee functies
Art. DK4220	SmartStick kit met meter en kabelboom
Art. DK4320	Kit met meter en kabelboom voor tweede stuurstand
Art. JC4010	Pro-Tap Controller (Bay/Bass-Mode) · Jackplate Synchronisatie · Jackplate Control met 2 memory presets · Trim-control met 2 memory presets (1 motor) · Tilt-protectie (bij 2 motoren met NMEA 2000) · "Bump mode": 1 tik op ProTrim beweegt ¼"
Art. DK6125	RVS montageset ½"-13 UNC x 2-1/2" L (63mm) Set van 4 stuks
Art. DK6135	RVS montageset ½"-13 UNC x 3-1/2" L (89mm) Set van 4 stuks
Art. DK6145	RVS montageset ½"-13 UNC x 4-1/2" L (114mm) Set van 4 stuks
Art. DK6165	RVS montageset ½"-13 UNC x 6-1/2" L (165mm) Set van 4 stuks
Art. 9074971	SeaStar Stabilizer Clips (set 2 st.) Centreert cilinder tijdens traileren.
Art. DK3010	Jackplate relais
Art. DK4020	Standaard rocker switch. Wordt met Jackplates meegeleverd.
Art. JC4110	Pro-Tap Controller & Smartstick kit (geen meter) (Bay/Bass-Mode)
Art. PTK5010	Trimsignaal-kabelboom, Pro-Tap, NMEA 2000
Art. PTK5020	Trimsignaal-kabelboom, Yamaha, 2-draads zender
Art. PTK5021	Trimsignaal-kabelboom, Yamaha, 3-draads zender
Art. PTK5040	Trimsignaal-kabelboom, Mercury, Smartcraft digital sender
Art. PTK5041	Trimsignaal-kabelboom, Mercury, Verado
Art. PTK5045	Trimsignaal-kabelboom, Mercury, V6, V8
Art. DK4850	Aluminium Anode Kit

SEASTAR JACKPLATE Gen II

Kenmerken

- **De standaard Jackplate is gemakkelijk in staat motoren te liften tot 300pk met een max. gewicht van 283kg (625lbs).**
- **Door gebruik van extra sterke materialen zijn de SeaStar Xtreme Jackplates geschikt voor motoren tot 400pk met een max. gewicht van 356kg (785lbs).**
- **Snelle hydraulische respons: 147mm verstelling in 8,5 seconden.**
- Volledige stijve constructie. Gemakkelijke hoogteverstelling onder vol vermogen.
- Soepele lift met composietbussen. Motorbouten zeer toegankelijk vanaf de zijkant.
- Maximale motor-tilt bij gebruik van SeaStar-stuurcilinders.
- In één oogopslag afleesbare hoogteschaal.
- Volledig gesealde, contactloze SmartStick beschikbaar voor nauwkeurige hoogte-informatie.
- Alle hydraulische Jackplates worden geleverd met basis rocker switch DK4020 en kabelboom en hebben een geïntegreerde zekering.

Standaard Jackplates Outboards 300pk max	Art.
Hydraulic Jackplate 4" Setback Standard (29,50kg)	**JP5040R**
Hydraulic Jackplate 6" Setback Standard (29,50kg)	**JP5060R**
Hydraulic Jackplate 8" Setback Standard (31,75kg)	**JP5080R**
Hydraulic Jackplate 10" Setback Standard (34,00kg)	**JP5100R**
Hydraulic Jackplate 12" Setback Standard (37,65kg)	**JP5120R**

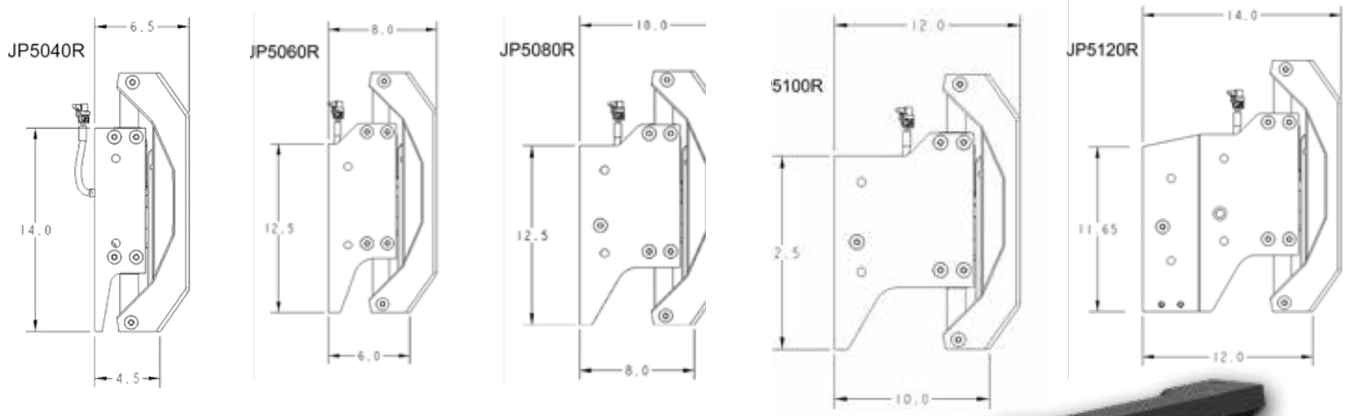

SEASTAR™ JACKPLATE XTREME

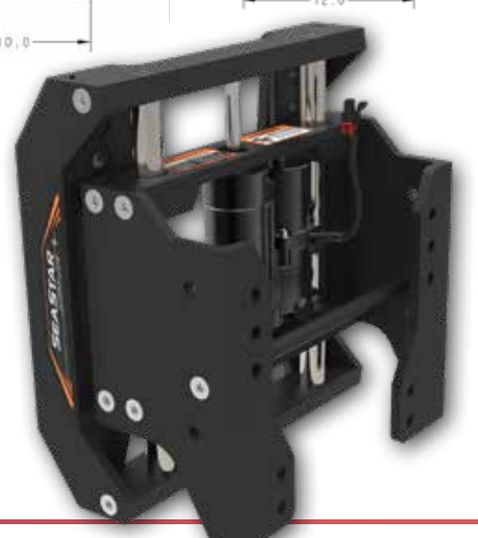

Xtreme Jackplates Outboards 400pk max	Art.
Hydraulic Jackplate 4" Setback Xtreme (29,50kg)	**JP5040X**
Hydraulic Jackplate 6" Setback Xtreme (29,50kg)	**JP5060X**
Hydraulic Jackplate 8" Setback Xtreme (29,50kg)	**JP5080X**
Hydraulic Jackplate 10" Setback Xtreme (34,00kg)	**JP5100X**
Hydraulic Jackplate 12" Setback Xtreme (37,65kg)	**JP5120X**

Compleet nieuw ontwikkelde aluminium anodes, geschikt voor alle typen boten en soorten water!

10 keer waarom Navalloy anodes?

1 Betere bescherming dan zink en magnesium anodes
2 Langere levensduur
3 Geschikt voor alle romp materialen; Aluminium, Staal en polyester
4 Geschikt voor zout, brak en zoet water
5 Re-activeert na blootstelling aan lucht Anodes hoeven niet schoongemaakt te worden
6 RED SPOT slijtage indicator. Wanneer er een rode spot zichtbaar wordt is het tijd om de anode te vernieuwen
7 Goedkoper dan zinken anodes
8 Lichter
9 ECO-Friendly
10 Allpa levert complete sets voor de meest voorkomende Z-aandrijvingen en Sail-drives

Kits worden compleet geleverd met bevestigingsmateriaal en instructies.

Bombardier Aluminium Anode Kits					
9017650A	OMC Cobra Kit				
Bombardier Aluminium Anodes					
9017651A	Side Mounted		**9017654A**	Front Gear Case	
9017652A	Transom		**9017655A**	Transom Mount	
9017653A	Prop Shaft		**9017656A**	Side Pocket Anode	
Honda Aluminium Anodes					
9017657A	Trim Tab Anode		**9017659A**	Trim Tab	
9017658A	Side Pocket Anode				

Mercury Aluminium Anode Kits					
9017604A	Alpha One Generation 1		**9017640A**	Bravo 3 Retrofit	
9017600A	Alpha One Generation 2		**9017660A**	Verado 4/ Optimax	
9017601A	Bravo 1		**9017661A**	Verado 6	
9017602A	Bravo 2/3		**9017662A**	Alpha 1 Gen1 (No Power)	
9017603A	Bravo 3 (2004+)				

Mercury Aluminium Anodes					
9017663A	Alpha Cavitation Plate		**9017671A**	Trim Tab Anode Flat	
9017664A	Alpha Trim Cylinder		**9017672A**	Gimbal Housing Bolt	
9017665A	Alpha Bearing Carrier		**9017673A**	Side Pocket Anode	
9017666A	Trim Tab Anode		**9017674A**	Outboard Power Trim	
9017667A	Gimbal Housing Block		**9017675A**	Manifold Anode	
9017668A	Bravo Cavitation Plate		**9017676A**	Trim Cylinder Anode	
9017669A	Bravo Trim Cylinder		**9017645A**	Prop Anode Bravo 3	
9017670A	Bravo Bearing Carrier		**9017677A**	Trim Tab Anode Flat (No Thread)	

Volvo Penta Aluminium Anode Kits					
9017610A	Volvo 280		**9017614A**	Volvo 290 Dual Prop	
9017611A	Volvo 280 Dual Prop		**9017612A**	Volvo SX	
9017613A	Volvo 290		**9017616A**	Volvo DP-S/SX-A	

Volvo Penta Aluminium Export Kits					
9017678A	Volvo 280		**9017679A**	Volvo 280	

Volvo Penta Aluminium Anodes					
9017680A	Side Anode - SX, DP-X		**9017685A**	Transom DPS-A/ SX-A	
9017681A	Anodic Bar		**9017686A**	Gearhouse DPS-A/ SX-A	
9017682A	Anodic Bar		**9017687A**	DPX Outdrive Cube	
9017683A	Prop Ring - Duo Prop		**9017688A**	Prop Ring -V18	
9017684A	Gimbal Plate - SX		**9017689A**	Transom Plate - SX	

Yamaha Aluminium Anode Kits					
9017690A	Yamaha 200-250hp 4 Stroke		**9017691A**	Yamaha 150 hp	
Yamaha Aluminium Anodes					
9017692A	Trim Tab		**9017694A**	Trim Tab 200-250hp 4 stroke	
9017693A	Transom				
Roerblad / Trim Tab Anodes					
9017695A	48mm Rudder Trim Tab Double		**9017697A**	95mm Rudder Trim Tab Double	
9017696A	72mm Rudder Trim Tab Double		**9017698A**	127mm Rudder Trim Tab Double	
Professionele Romp Anodes					
9017699A	0.9kg Pear Strap	 250x162mm x 46x80mm	**9017701A**	0.4kg Disc Anode H = 33mm ø 99 x ø 38mm Gatmaat ø 14,3mm	 Ø99mm H=33mm
9017700A	1.5kg Hull Anode steek 200mm gat ø 12x20mm	 305x75x35			
Lasstrip / Boutmontage Anodes - HE Series					
9017702A	140x100mm x 34x16mm steek 115mm gat ø 6x12mm		**9017705A**	165mm x 88mm steek 187mm gat ø 9x19mm	
9017703A	160x118mm x 45x25mm steek 137mm gat ø 6x12mm		**9017706A**	210mm x 95mm steek 264mm gat ø 12x22mm	
9017704A	144mm x 60mm steek 187mm gat ø 9x19mm				
Schroefas Anodes					
9017711A	Metric - 25mm		**9017713A**	Metric - 40mm	
9017712A	Metric - 30mm		**9017716A**	Metric - 45mm	
9017715A	Metric - 35mm		**9017714A**	Metric - 50mm	

Grouper
Kabel 4,5 meter. Niet verbinden aan de accu!

Z + A + M +	**Art. 9017520** **Art. 9017520A** **Art. 9017520M**	2,69 kg 1,22 kg 0,95 kg

Bonding Kit
Anode speciaal voor plaatsing tussen 2 Z-aandrijvingen

Z + A + M +	**Art. 9017525** **Art. 9017525A** **Art. 9017525M**	

Mercruiser Anode Kits

Z + A + M +	**Art. 9017504** **Art. 9017504A** **Art. 9017504M**	**Alpha 1 Gen 1** **1983 - 1990**	Z + A + M +	**Art. 9017500** **Art. 9017500A** **Art. 9017500M**	**Alpha 1 Gen 2** **1991 - PRESENT**
Z + A + M +	**Art. 9017501** **Art. 9017501A** **Art. 9017501M**	**Bravo 1** **1988 - PRESENT**	Z + A + M +	**Art. 9017502** **Art. 9017502A** **Art. 9017502M**	**Bravo 2 1989 - PRESENT and** **Bravo 3 1989 - 2003**
Z + A + M +	**Art. 9017503** **Art. 9017503A** **Art. 9017503M**	**Bravo 3** **2004 - PRESENT**			

Z + : Zink
A + : Aluminium
M + : Magnesium

Navalloy: Zie blz. 132-134

Volvo Penta Anode Kits

Z + A + M +	**Art. 9017510** **Art. 9017510A** **Art. 9017510M**	**Volvo 280**	Z + A + M +	**Art. 9017511** **Art. 9017511A** **Art. 9017511M**	**Volvo 280** **Dual Prop**
Z + A + M +	**Art. 9017513** **Art. 9017513A** **Art. 9017513M**	**Volvo 290**	Z + A + M +	**Art. 9017514** **Art. 9017514A** **Art. 9017514M**	**Volvo 290** **Dual Prop**
Z + A + M +	**Art. 9017515** **Art. 9017515A** **Art. 9017515M**	**Volvo DPH**	Z + A + M +	**Art. 9017512** **Art. 9017512A** **Art. 9017512M**	**Volvo SX**
Z + A + M +	**Art. 9017516** **Art. 9017516A** **Art. 9017516M**	**Volvo SX-A/DPS**	Z + A + M +	**Art. 9017517** **Art. 9017517A** **Art. 9017517M**	**Volvo folding prop 3-blads. Motor D2-55 A,B,C,D,E,F**

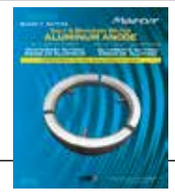

Yanmar Anode Kit, deelbaar

Z + M +	**Art. 9017518** **Art. 9017518M**	**Yanmar Saildrive SD20, 30, 31 40, 50 & 60**

Kit wordt compleet geleverd met bevestigings-materiaal en instructie.

Let op, RVS Adapterkit bij te bestellen: Art. 9017598

Yanmar Anode Kit, niet deelbaar

Z + M +	**Art. 9017140** **Art. 9017140M**	**Yanmar Saildrive SD20, 30, 31 40, 50 & 60**

Voor montage zónder adapterkit.

OMC/Johnson Evinrude

Z + A + M +	**Art. 9017082** **Art. 9017082A** **Art. 9017082M**	**Waffle Bar** REF: 367	Z + A + M +	**Art. 9017085** **Art. 9017085A** **Art. 9017085M**	**Horseshoe** REF: 392462
Z + A + M +	**Art. 9017086** **Art. 9017086A** **Art. 9017086M**	**Block** REF: 393023	Z + A + M +	**Art. 9017087** **Art. 9017087A** **Art. 9017087M**	**Block** REF: 397768
Z + A + M +	**Art. 9017088** **Art. 9017088A** **Art. 9017088M**	**Block** REF: 398331	Z + A + M +	**Art. 9017090** **Art. 9017090A** **Art. 9017090M**	**Block** REF: 431708
Z + A + M +	**Art. 9017094** **Art. 9017094A** **Art. 9017094M**	**Replaces: 433580Z** REF: 5007089	Z + A + M +	**Art. 9017065** **Art. 9017065A** **Art. 9017065M**	**Horseshoe** REF: 983494
Z + A + M +	**Art. 9017067** **Art. 9017067A** **Art. 9017067M**	**Horseshoe** REF: 984513	Z + A + M +	**Art. 9017068** **Art. 9017068A** **Art. 9017068M**	**Block Bar** REF: 984547

Honda

Z + A + M +	**Art. 9017120** **Art. 9017120A** **Art. 9017120M**	**Small Bar 35-50HP** REF: 06411ZV5	Z + A + M +	**Art. 9017121** **Art. 9017121A** **Art. 9017121M**	**Large Bar 75-115HP** REF: 06411ZW1
Z + A + M +	**Art. 9017122** **Art. 9017122A** **Art. 9017122M**	**Skeg** REF: 41107ZV500	Z + A + M +	**Art. 9017123** **Art. 9017123A** **Art. 9017123M**	**Skeg** REF: 41107ZW1B01

Mercury - Mercruiser

Z + A + M +	**Art. 9017001** **Art. 9017001A** **Art. 9017001M**	**Standaard Skeg** REF: 31640	Z + A + M +	**Art. 9017005** **Art. 9017005A** **Art. 9017005M**	**Cutdown Skeg** REF: 46399
Z + A + M +	**Art. 9017007** **Art. 9017007A** **Art. 9017007M**	**REPLACES 76214** REF: 762145	Z + A + M +	**Art. 9017008** **Art. 9017008A** **Art. 9017008M**	**Bearing Carrier Anode Alpha 1** REF: 806105
Z + A + M +	**Art. 9017013** **Art. 9017013A** **Art. 9017013M**	**Bearing Carrier Anode Bravo 2** REF: 806188	Z + A + M +	**Art. 9017006** **Art. 9017006A** **Art. 9017006M**	**Button** REF: 55989
Z + A + M +	**Art. 9017009** **Art. 9017009A** **Art. 9017009M**	**Lift-Ram horseshoe Alpha 1 Gen 2** REF: 806189	Z + A + M +	**Art. 9017010** **Art. 9017010A** **Art. 9017010M**	**Lift-Ram horseshoe Bravo Gen 2** REF: 806190
Z + A + M +	**Art. 9017021** **Art. 9017021A** **Art. 9017021M**	**Bar** REF: 818298	Z + A + M +	**Art. 9017011** **Art. 9017011A** **Art. 9017011M**	**Plate Alpha 1 Gen 2** REF: 821629

Mercury - Mercruiser

Z + A + M +	**Art. 9017014** **Art. 9017014A** **Art. 9017014M**	**REF: 43994** REF: 821631	Z + A + M +	**Art. 9017012** **Art. 9017012A** **Art. 9017012M**	**Bravo Plate Gen 2** REF: 821630
Z + A + M +	**Art. 9017023** **Art. 9017023A** **Art. 9017023M**	**Wedge Gen 2** REF: 826134	Z + M +	**Art. 9017260** **Art. 9017260M**	**Prop nut assembly** **Alpha 1 en Bravo 1** Fijne schroefdraad (3/4" NC10)
Z + M +	**Art. 9017265** **Art. 9017265M**	**Prop nut assembly** **Alpha 1 en Bravo 1**	Z + M +	**Art. 9017286** **Art. 9017286M**	**Prop nut assembly Bravo 2**
Z + M +	**Art. 9017240** **Art. 9017240M**	**Prop nut assembly Bravo 3,** **2003 en ouder**	Z + M +	**Art. 9017245** **Art. 9017245M**	**Prop nut Bravo 3,** **2004 tot heden**

Suzuki

Z + A + M +	**Art. 9017130** **Art. 9017130A** **Art. 9017130M**	**Standaard Skeg** REF: 5512587D00	Z + A + M +	**Art. 9017131** **Art. 9017131A** **Art. 9017131M**	**Cutdown Skeg** REF: 551259630
Z + A + M +	**Art. 9017132** **Art. 9017132A** **Art. 9017132M**	**Small block** REF: 5532095310	Z + A + M +	**Art. 9017133** **Art. 9017133A** **Art. 9017133M**	**REF: 3C7602181** REF: 5532194900

Volvo Penta

Z + A + M +	**Art. 9017043** **Art. 9017043A** **Art. 9017043M**	**Large ring** REF: 875815-3	Z + A + M +	**Art. 9017045** **Art. 9017045A** **Art. 9017045M**	**Volvo Sail Drive** REF: 358407
Z + A + M +	**Art. 9017046** **Art. 9017046A** **Art. 9017046M**	**Transom Shield** **voor SXA/DPS** REF: 3841427	Z + A + M +	**Art. 9017030** **Art. 9017030A** **Art. 9017030M**	**Gimbal Plate** **voor SX drive** REF: 3854130
Z + A + M +	**Art. 9017031** **Art. 9017031A** **Art. 9017031M**	**Transom Plate** **voor SX drive** REF: 3855411	Z + A + M +	**Art. 9017047** **Art. 9017047A** **Art. 9017047M**	**Upper gear case** **voor SXA/DPS** REF: 3883728
Z + A + M +	**Art. 9017033** **Art. 9017033A** **Art. 9017033M**	**Dogbone** REF: 832598	Z + A + M +	**Art. 9017035** **Art. 9017035A** **Art. 9017035M**	**Saildrive ring** REF: 851983
Z + A + M +	**Art. 9017036** **Art. 9017036A** **Art. 9017036M**	**Bar** REF: 852835	Z + A + M +	**Art. 9017038** **Art. 9017038A** **Art. 9017038M**	**Triangle voor 290, 290SP,** **SX en DP-X** REF: 872793
Z + A + M +	**Art. 9017048** **Art. 9017048A** **Art. 9017048M**	**HP transom shield** **voor SXA/DP-X** REF: 873395	Z + A + M +	**Art. 9017037** **Art. 9017037A** **Art. 9017037M**	**Bar DP-X drive** REF: 872139
Z + A + M +	**Art. 9017042** **Art. 9017042A** **Art. 9017042M**	**Saildrive ring** REF: 875812	Z + A + M +	**Art. 9017044** **Art. 9017044A** **Art. 9017044M**	**Duo prop ring** REF: 875821

Yamaha					
Z + A + M +	**Art. 9017100** **Art. 9017100A** **Art. 9017100M**	**Cutdown skeg** REF: 6644537101	Z + A + M +	**Art. 9017101** **Art. 9017101A** **Art. 9017101M**	**Button** REF: 6884525101
Z + A + M +	**Art. 9017102** **Art. 9017102A** **Art. 9017102M**	**Skeg** REF: 6884537102	Z + A + M +	**Art. 9017103** **Art. 9017103A** **Art. 9017103M**	**Small Block** REF: 6E04525111 650 x 250 x 25mm (lxbxh), øm5 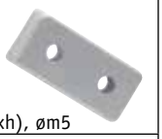
Z + A + M +	**Art. 9017110** **Art. 9017110A** **Art. 9017110M**	**Skeg** REF: 6K14537102	Z + A + M +	**Art. 9017111** **Art. 9017111A** **Art. 9017111M**	**Trib Tab** REF: 69L4537100
Z + A + M +	**Art. 9017104** **Art. 9017104A** **Art. 9017104M**	**Small block** REF: 6E54525100	Z + A + M +	**Art. 9017105** **Art. 9017105A** **Art. 9017105M**	**Skeg** REF: 6E54537101
Z + A + M +	**Art. 9017109** **Art. 9017109A** **Art. 9017109M**	**Skeg** REF: 6K14537100	Z + A + M +	**Art. 9017106** **Art. 9017106A** **Art. 9017106M**	**Handle Bar** REF: 6G54525101
Z + A + M +	**Art. 9017107** **Art. 9017107A** **Art. 9017107M**	**Bar** REF: 6H14525102 203 x 36mm (lxb), steek 102mm 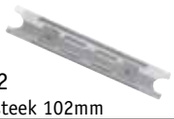			

Bellows

Volvo-penta

Art. 500505	OE 876631-3, OE 875829-4, OE 875848-4	A
Art. 500505FL	OE 875828-6, OE 876633-9	B
Art. 500510K	OE 876294-0, OE 875256-0	C
Art. 500514K	OE 3854127, OE 384148	D
Art. 500528K	OE 3850426	E
Art. 500530	OE 858955	F
Art. 500531	OE 860396, OE 3858139	G
Art. 500533K	OE 3860384, OE 3858139	H
Art. 500534	OE 3852696	I

Mercruiser

Art. 500507	OE 32-44348T	1
Art. 500508	OE 32-14358T	2
Art. 500509K	OE 86840A3	3
Art. 500511	OE 32-90949T	4
Art. 500512K	OE 18654A1	5
Art. 500513K	OE 74639, OE 74639A2	6
Art. 500515K	OE 816431A1	7
Art. 500516K	OE 60932A4	8
Art. 500520K	OE 78458A1	9
Art. 500522K	OE 36223A2	10
Art. 500523	OE 70981A3	11
Art. 500524	OE 53114A1	12
Art. 500532	OE 32-807458T	13

OMC Sterndrive/Cobra

Art. 500506	OE 911826
Art. 500514K	OE 987467, OE 983973
Art. 500521	OE 912374-1
Art. 500527K	OE 914036

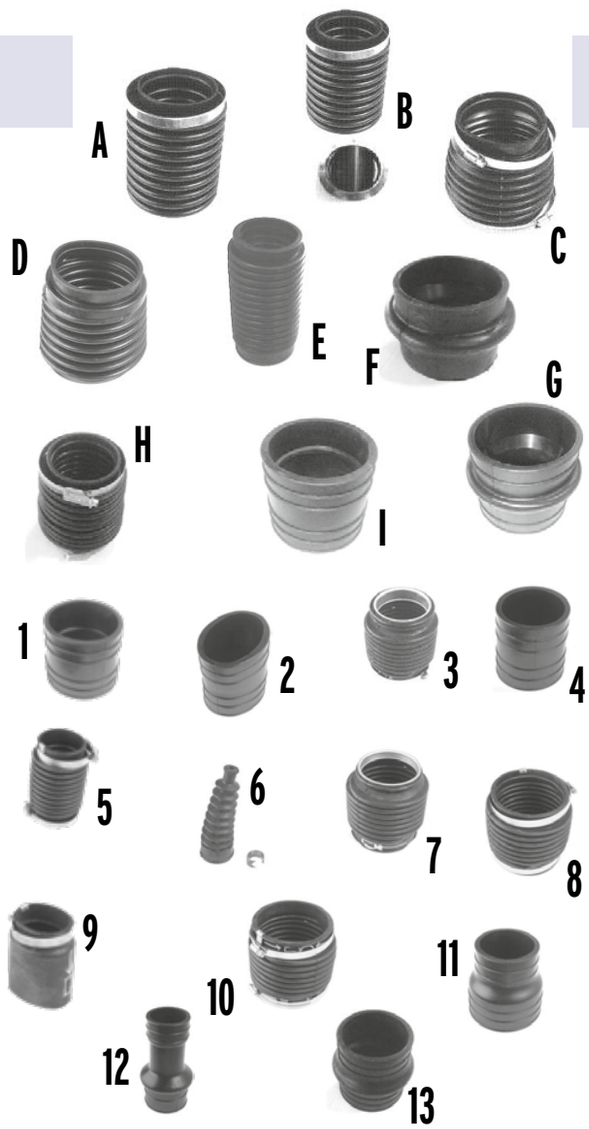

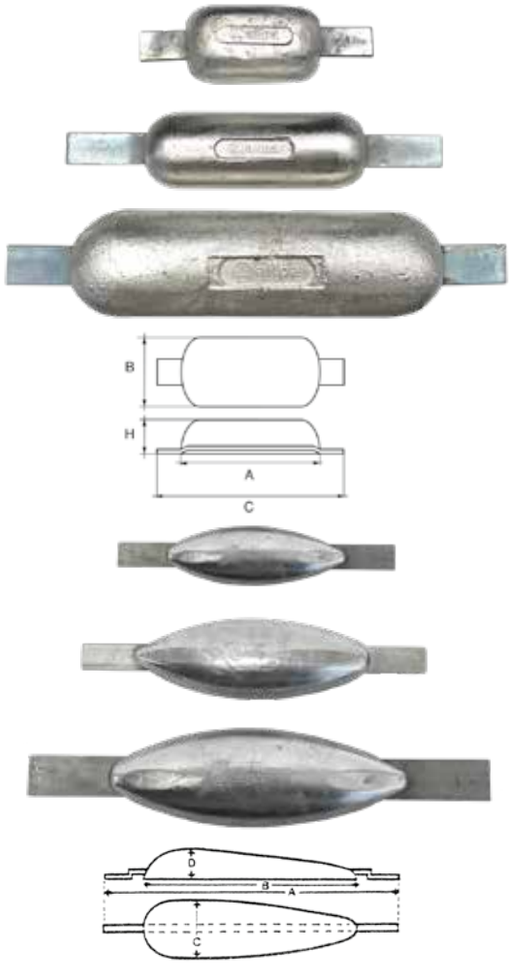

Zink & Aluminium Rompanodes met lasstrip

Zinken rompanodes met lasstrip

Art.	Maten (a x b x c x h)	Gewicht	Materiaal
9077405	100x60x190x20	0,60 kg	Zink
9077415	110x60x190x28	1,00 kg	Zink
9077425	180x65x300x30	1,80 kg	Zink
9077435	200x70x300x25	2,20 kg	Zink
9077445	150x90x250x40	3,00 kg	Zink

Aluminium rompanodes met lasstrip

Art.	Maten (a x b x c x h)	Gewicht	Materiaal
9077005	110x60x190x28	0,60 kg	Aluminium
9077015	180x65x300x30	0,90 kg	Aluminium
9077025	200x95x300x25	1,40 kg	Aluminium
9077035	290x80x390x40	2,20 kg	Aluminium

Vroegere serie:

Art.	Maten (a x b x c x d)	Gewicht	Materiaal
9077400	203x120x40x25	0,55 kg	Zink
9077410	260x178x60x30	1,13 kg	Zink
9077420	340x231x76x35	2,42 kg	Zink
9077000	203x120x40x25	0,25 kg	Aluminium
9077010	260x178x60x30	0,55 kg	Aluminium
9077020	340x231x76x35	1,00 kg	Aluminium

Magnesium rompanodes met lasstrip

Art.	Maten (a x b x c x h)	Gewicht	Materiaal
9077935	110x60x190x28	0,30 kg	Magnesium
9077936	180x65x300x30	0,75 kg	Magnesium
9077937	290x80x460x40	1,30 kg	Magnesium

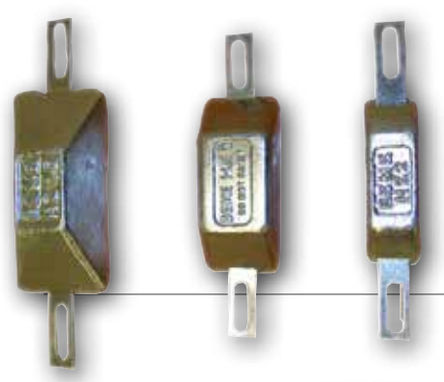

Zink Rompanodes type HZ

Art.	Maten	Gewicht	Materiaal
9077450	165x30	0,2 kg	Zink
9077451	165x40	0,5 kg	Zink
9077452	200x60	1,0 kg	Zink

Alleen de anode

Anode voor dopmoer

Ø as mm	Zink	Aluminium
20	**Art. 465120**	**Art. 9017820A**
25	**Art. 465125**	**Art. 9017825A**
30	**Art. 465130**	**Art. 9017830A**
35	**Art. 465135**	**Art. 9017835A**
40	**Art. 465140**	**Art. 9017840A**
45	**Art. 465145**	**Art. 9017845A**
50	**Art. 465150**	**Art. 9017850A**
55	**Art. 465155**	**Art. 9017855A**
60	**Art. 465160**	**Art. 9017860A**

Ø as mm	Zink	Aluminium	Magnesium
20	Art. 9077520	Art. 9077220	Art. 9077940
22	Art. 9077522	Art. 9077222	Art. 9077941
25	Art. 9077525	Art. 9077225	Art. 9077942
30	Art. 9077530	Art. 9077230	Art. 9077943
32	Art. 9077532	Art. 9077232	Art. 9077944
35	Art. 9077535	Art. 9077235	Art. 9077945
38	Art. 9077538	Art. 9077238	Art. 9077949
40	Art. 9077540	Art. 9077240	Art. 9077946
45	Art. 9077545	Art. 9077245	Art. 9077947
50	Art. 9077550	Art. 9077250	Art. 9077948
55	Art. 9077555	Art. 9077255	
60	Art. 9077560	Art. 9077260	

As-anodes bolvormig

Ø as mm	Zink	Aluminium	Magnesium
20	Art. 9077619	Art. 9077319	
25	Art. 9077625	Art. 9077325	Art. 9077950
30	Art. 9077630	Art. 9077330	Art. 9077951
35	Art. 9077635	Art. 9077335	Art. 9077952
38	Art. 9077638		
40	Art. 9077640	Art. 9077340	Art. 9077953
45	Art. 9077645	Art. 9077345	
50	Art. 9077650	Art. 9077350	
55	Art. 9077655		
60	Art. 9077660		

As-anodes ringvormig

Ø mm	Zink	Aluminium	Magnesium
50	Art. 9077899		
70	Art. 9077900		Art. 9077960
90	Art. 9077901	Art. 9077190	Art. 9077961
110	Art. 9077903	Art. 9077191	
125	Art. 9077902		

Roerblad-anodes Enkel

Zink	Aluminium	Magnesium
Art. 9077905 (Ø70mm)	Art. 9017696A (Ø72mm)	
Art. 9077906 (Ø90mm)	Art. 9017697A (Ø95mm)	
Art. 9077907 (Ø125mm)	Art. 9017698A (Ø127mm)	Art. 9077962 (Ø130mm)

Roerblad-anodes Dubbel

Anodes boutmontage

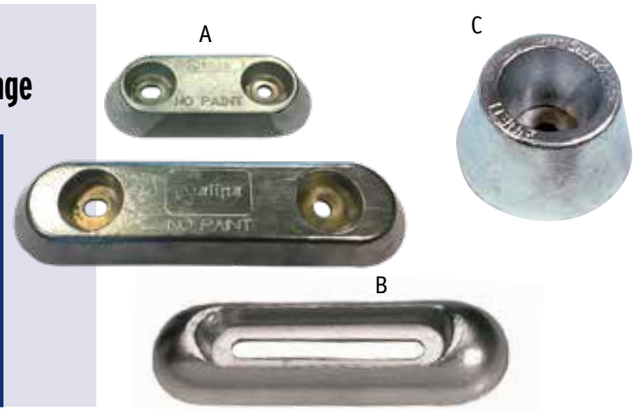

Afm. l x b x h x gatsafstand	Zink	Aluminium	Magnesium
Model A 150x60x25x80	Art. 9077860	Art. 9077810	Art. 9077970
Model A 250x65x28x140	Art. 9077861	Art. 9077811	Art. 9077971
Model A 350x70x35x200	Art. 9077862	Art. 9077812	Art. 9077972
Model B 200x65x35	Art. 9077865	Art. 9077815	Art. 9077975
Model B 320 x65x35x160	Art. 9077866	Art. 9077816	Art. 9077976
Model C Ø 80mm	Art. 9077920	Art. 9077800	Art. 9077980

Impellers 1

allpa impellers met code 'G', 'GT'en 'GX' zijn inclusief pakking!
G: Gasket | T: Cap | X: Screw | C: Key. **Made in the EU**

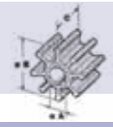

Zie vanaf p. 514, 518-521 voor Johnson Impellers

	Art.	Toebehoren	Ref.	Vleugels	Afmetingen ø A	B	C
	500100	GX	Jabsco: 4528-0001, Vetus: IMP00501, Volvo: 803729, 833550, JP-806B 358494, 876554-7, 21972908. Yanmar: 104211-42070, 104211-42071	6	9,54	39,6	18,94
	500101	GX	Jabsco: 653-0001, Yanmar: 128990-42200, Nanni: 434014, Westerbeke: 34440, JP-810B	6	12,17	50,8	22,1
	500131	X	Jabsco: 18777-0001, Solé 22.32111008R	6	10	39,6	19,2
	500146	X	Jabsco: 18653-0001, Vetus: IMP00701, JMP: 7070-1, DJ Pump: 08-39-0601	10	12,17	51,8	22
	500134	X	Eska	8	11,2	25,9	38,5
	500116	GX	Jabsco: 673-0001, Vetus: IMP00101, Volvo: 3580066, 3586497, 875808-8, 3593659, 21951344, 804696, 876690, 897055, JP-1026B	6	12,6	50,8	22,1
	500121	GX	Jabsco: 22405-0001, Vetus: IMP00601, Volvo: 875583-7, 3586496, 21951342, 833995, Nanni: 434013, JP-808B, Ruggerini 03.43917	6	12	39,6	19,2
	500156	GX	Jabsco: 18673-0001, JMP: 7071-01, Perkins: 24880194	10	12,66	51,8	22

Impellers 2

allpa impellers met code 'G', 'GT'en 'GX' zijn inclusief pakking!
G: Gasket | T: Cap | X: Screw | C: Key. **Made in the EU**

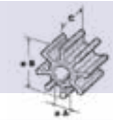

	Art.	Toebehoren	Ref.	Vleugels	Afmetingen ø A	B	C
	500107	GT	Jabsco: 1210-0001, 3085-0001, Vetus: IMP00201, Volvo: 3862567, 3855546, 3856039, 21951348, 875811-2, Yanmar: 129470-42530, 129470-42532, 129670-42531, 127610-42270, JP-1027B	12	14,29	57	31,6
	500114	T	Jabsco: 17937-0001, Vetus: IMP00301, Volvo: 3588475, Yanmar: 127610-42200, Sherwood: 18200K, Cummins: 879194186, Perkins: 0460024, 24880031	10	14,29	65	50,1
	500189	GT	Volvo: 21213660, 3862567, 21951348	12	14,29	57	32,05
	500106	GT	Jabsco: 920-0001, Vetus: IMP00301, Volvo: 3841697, 877061-2, 875593-6, 3841697, 21951356, Yanmar: 127610-42200, JP-1028B	8	14,29	65	50,2
	500155		Jabsco: 11979-0001, DJ Pump: 08-40-0801	8	14,29	58,65	36,65
	500161		Jabsco: 31130-0061, Yanmar: 119593-42200, 119593-42202, DJ Pump: 09-42-1001	10	14,29	65	68,2
	500124		Jabsco: 13554-0001, Yamaha: 6TA-12457-00, Yanmar: 119773-42600-01, JP-812B	12	14,29	57	48,2
	500177	GT	Jabsco: 17018-0001, 17018-0001B, Volvo: 3588474, 3593573, 3583602, 3819486, 3593573, 3588476, 3583602, 3819486, Caterpillar: 3N5895	8	16	65,2	75,65
	500178	G	Volvo: 3584350, 3588914, 3842786, 21213664, 21951352, 3593660, 2121794	12	14,29	57	48,2
	500162	G	Volvo: 876771, 21951358, 3887761, Yanmar: 119574-42550, 119574-42552, DJ pump: 09-44-1201	12	22,5	65,8	80
	500104	GT	Jabsco: 22120-0001	12	14,29	57	50,2

allpa impellers met code ‘G’, ‘GT’ en ‘GX’ zijn inclusief pakking!
G: Gasket | T: Cap | X: Screw | C: Key. **Made in the EU**

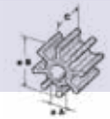

Impellers 2

Zie vanaf p. 514, 518-521 voor Johnson Impellers

Art.	Toebehoren	Ref.	Vleugels	Afmetingen ø A	B	C	
500135	T	Jabsco: 17935-0001, Volvo: 877066, 21951362, Caterpillar: 5N9360, Detroit diesel: 8924838	12	22,5	5	63,1	
500150		Jabsco: 13554-6001, DJ pump: 09-105-1201	12	14,29	57,15	48,25	
500115	T	Jabsco: 6760-0001, DJ pump: 086-0901, JMP: 8200-01	9	22,5	95	88,5	
500133	G	Jabsco: 18777-0001, Volvo: 834794, 876120	10	14,29	57,18	50,25	
500145	GT	Jabsco: 17936-0001, 21676-0001, Vetus: IMP00801, Volvo: 875814, 875697, 21951364, Caterpillar: 4L8470, Detroit diesel: 5196168, JP 09-814B	12	22,5	95	88,5	
500163	G	Jabsco: 17938-0001, Volvo: 3830459, DJ pump: 09-45-1201, JMP: 8326-01	12	22,5	95	95	
500144		Jabsco: 17240-0001, 18789-0001, DJ pump: 08-14-1001, 08-15-0901, JMP: 9001-01	9	22,5	117,6	88,5	
500105	GT	Jabsco: 836-0001, Vetus: IMP00901, Volvo: 807904, 875660-3, 875736-1, 21430184, 21730344, 21951360, Caterpillar: 1L4774, Cummins: 10556540, Detroit diesel: 5193553, JP-1029B	9	22,5	96	63,1	
500172		Jabsco: 50668, DEV4307	9	38,82	119,7	133	
500186	T	DJ Pump: 08-30-1201	12	22,5	96,5	130	

allpa impellers met code ‘G’, ‘GT’en ‘GX’ zijn inclusief pakking!
G: Gasket | T: Cap | X: Screw | C: Key. **Made in the EU**

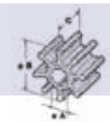

Impellers 3

Art.	Toebehoren	Ref.	Vleugels	Afmetingen ø A	B	C	
500322		Yamaha: 6L5-44352-00-00, Parsun: F2,6-030000100	6	10	36	14,5	
500302		Yamaha: 6G1-44352-00-00	6	11,9	40	18	
500127		Renault: 48300037, R48300055	6	10	50,8	22,1	
500319		Suzuki: 17461-93901, 17461-92D02, 17461-93903	6	12,2	42	20	
500350		OMC-Johnson-Evinrude: 277181, 434424	6	10,93	69	12,72	
500129		Jabsco: 22799-0001, Vetus: IMP00101, Yanmar: 104223-42091, 124223-42092, 128620-42092, 128620-42200, 128296-42070, DJ pump: 08-37-0601, JMP: 7052-01, JP-09-827	6	12,75	50,8	22,1	
500325		Mariner-Mercury-Mercruiser: 47-96305M, Yamaha: 6E0-44352-00-00, Parsun: F15-06050000	6	11	40	12,6	
500351		OMC-Johnson-Evinrude: 375638, 775518	6	12,75	69	12,72	
500369		OMC-Johnson-Evinrude: 382221	6	11	47,5	13,7	
500166	G	DJ pump: 08-32-1201, Sherwood: 10077K, Westerbeke: 33112, 11764, JMP: 7110-01, Onan: 132-0375	12	12,8	56,6	19,8	

Impellers 3

allpa impellers met code 'G', 'GT'en 'GX' zijn inclusief pakking!
G: Gasket | T: Cap | X: Screw | C: Key. **Made in the EU**

Zie vanaf p. 514, 518-521 voor Johnson Impellers

	Art.	Toebehoren	Ref.	Vleugels	Afmetingen ø A	B	C
	500324		Yamaha: 646-44352-01-00	6	11,15	47,5	13,7
	500363		Yamaha: 63V-44352-01-00, Selva: 63V-44352-01, Parsun: F4-03060000	6	12,85	53	14
	500354	G	OMC-Johnson-Evinrude: 389576, 436137	6	11,2	38,4	17,9
	500320		Yamaha: 682-44352-01-00, Mariner-Mercury-Mercruiser: 47-84027	6	13	40	22
	500368		Yamaha: 68T-44352-00-00, Selva: 68T-44352-00	6	11,6	53	14
	500347		Honda: 19210-ZW9-003, 19210-ZW9-013	6	13	45,6	14,8
	500329		Suzuki: 17461-93902	6	13,2	39,3	22
	500103	GT	Jabsco: 18838-0001, Volvo: 833512-5, 3854286, Yamaha: YSC-101-03-01-0C, Perkins: NA 900010, 24880178, 24880178, Sherwood: 9959K	12	15,9	62	31,7
	500383		Tohatsu: 334-65021-0, 334-65021-0M	8	13,97	40,8	23,4
	500102	T	Jabsco: 4598-0001, Volvo: 818680, DJ pump: 08-46-0801, JMP: 7410-01, Oberdorfer: 6603	8	15,9	65	50,2
	500384		Yamaha: 6L2-44352-00-00	6	13,97	51,2	19,05
	500120	GT	Jabsco: 18948-0001, Volvo: 835874, Yamaha: 6TA-12457-00, Sherwood: 10615K, Perkins: NA 900012, DJ pump: 08-20-1201	12	15,9	65,2	41,3
	500321		Mariner-Mercury-Mercruiser: 47-95611M, Yamaha: 662-44352-01-00	6	14	40	22
	500108	CGT	Jabsco: 4568-0001, Yanmar: 145410-46090, JP-801B, VP-3862465, 124310-46090, DJ pump: 08-22-1201, Oberdorfer: B6620	12	15,93	57	31,6
	500349		OMC-Johnson-Evinrude: 377178, 775519	6	14	69	12,72
	500160		Jabsco: 4599-0001GF, Volvo: PM14320/620	8	15,93	65,2	50,2
	500343		Honda: 19210-ZV4-651	6	14,1	41	28,55
	500398		Suzuki: 17461-93001, 17461-93004	6	15,25	70,5	12,1
	500165	G	Yanmar: 128620-42200, Sherwood: 9000K, Dj pump: 09-106-1201, JMP: 7172-0, Westerbeke: 302875	12	15,95	62,2	22,4
	500374		OMC-Johnson-Evinrude: 389983	6	15,94	51,2	19,05
	500170	CG	Volvo: 875575-3, 21951350, 831182	12	16	57	31,6
	500167	G	Jabsco: 18327-0001, Sherwood: 15000K, DJ pump: 08-36-1201, JMP: 7352-01	12	16	65	51,2
	500362	G	Suzuki: 17461-96301	6	17,1	67	16,5

allpa impellers met code ‘G’, ‘GT’en ‘GX’ zijn inclusief pakking!
G: Gasket | T: Cap | X: Screw | C: Key. **Made in the EU**

Zie vanaf p. 514, 518-521 voor Johnson Impellers

Art.	Toebehoren	Ref.	Vleugels	Afmetingen ø A	B	C
500366		OMC-Johnson-Evinrude: 378891, 775521	6	16	69	12,72
500361		Suzuki: 17461-94700	6	17,1	67	19
500352		OMC-Johnson-Evinrude: 377230, 777213	6	16,04	69,8	22,1
500399		Suzuki: 17461-96400, 17461-96402	6	17,2	67	16,16
500385	G	Yamaha: 6H4-44352-02, Selva: 6H4-44352-02, Parsun: F25-04040000	6	16,1	51,2	19,05
500339		Honda: 19210-ZV7-003	6	17,2	55,75	20,2
500326		Mariner-Mercury-Mercruiser: 47-84797M, 47-84797, Yamaha: 689-44352-02-00	6	16,15	69,5	12,72
500338		Honda: 19210-ZV5-003	6	17,2	55,75	20,2
500348		Honda: 19210-ZW9-A31, 19210-ZW9-A32	6	16,20	45,6	14,8
500379		Tohatsu: 3C8-65021-2, 3C8-65021-2M	6	17,2	50,4	20,2
500122		Renault Couach: 48300008	8	17	65	48,6
500382		Tohatsu: 345-65021-0, 3R0-650-210M	6	17,2	44,25	20,25
500128		Renault Couach: R48300006, 48300007	8	17	66	32
500353		OMC-Johnson-Evinrude: 390286	6	17,5	51,2	19,05
500316		Yamaha: 697-44352-00-00, 6H3-44352-00-00, Selva: 6H3-44352-00, Mariner-Mercury-Mercruiser: 47-97108	6	18,05	51,80	19
500397		Chrysler/Force: 47-F84064	12	20,8	56,6	19,8
500306		OMC-Johnson-Evinrude: 385072	6	19,13	89	31,9
500390		Chrysler/Force: 47-803630T, 47-F523065-1	6	21	57,2	29,6
500307		OMC-Johnson-Evinrude: 382547	6	19,25	91,5	25,4
500365		Suzuki: 17461-87E00, 17461-87E10, 17461-87E11	6	22,2	78,3	26
500164	GT	Jabsco: 18958-0001, Sherwood: 17000K, Cummins: 3802444, 3897337, 3916852, 3925236, Caterpillar: 1W5664, DJ pump: 08-19-1201, JMP: 7600-01	12	20,1	84	73,5
500356		OMC-Johnson-Evinrude: 397475, 777130	6	22,3	109,5	24,8
500364		Yamaha: 67F-44352-00, Selva: 67F-44352-00-00	6	20	58,2	34,7

Impellers 3

allpa impellers met code 'G', 'GT'en 'GX' zijn inclusief pakking!
G: Gasket | T: Cap | X: Screw | C: Key. **Made in the EU**

Zie vanaf p. 514, 518-521 voor Johnson Impellers

	Art.	Toebehoren	Ref.	Vleugels	Afmetingen ø A	B	C
	500305		OMC-Johnson-Evinrude: 389642, 777212	6	22,3	89	31,9
	500360		Suzuki: 17461-95300, 17461-95501	6	20	67,5	19
	500371		Yamaha: 6E5-44352-00-00, 6E5-44352-01-00	6	22,4	89	31
	500323		Yamaha: 688-44352-03-00	6	20,1	58	30
	500337		Honda: 19210-ZW1-B02, 19210-ZW-1-B04	6	23,35	87,8	31
	500388		Tohatsu: 3C7-65021-1, 3C7-65021-1M, 3B7-65021-2	6	20,3	65,75	35,2
	500393		Suzuki: 17461-93J00	5	24,3	87	39
	500367		Suzuki: 17461-94510, 17461-94511, 17461-90J00, 17461-90J01	6	24,4	86	31,7
	500391		Honda: 19210-ZY3-003	6	26	89,75	31,3
	500389	N	Yamaha: 6AW-44352-00	6	24,6	89	36

Impellers 4

allpa impellers met code 'G', 'GT'en 'GX' zijn inclusief pakking!
G: Gasket | T: Cap | X: Screw | C: Key. **Made in the EU**

	Art.	Toebehoren	Ref.	Vleugels	Afmetingen ø A	B	C
	500110		Jabsco: 7273-0001, 6303-0001,Oberdorfer: 6617	6	7,31	50,8	22,1
	500138		Jabsco: 6303-0001, JM: 7053-01, Oberdorfer: 6617	6	7,31	51,3	22
	500284	G	Honda: 19210-ZW1-003	6	7,4	35,4	12,8
	500232		Vetus IMP00401	6	8	44,6	13
	500113		Jabsco: 1411-0001, 1414-0001, Yanmar: 128176-42071 (1GM)	6	8	31,3	11,9
	500130		Jabsco: 1414-0001, 14609-0001, 14787-0001, JMP: 6000-01, Yanmar: 128170-42070	6	8	31,75	12
	500190	G	DJ Pump: 09-107-0601, JMP 7013-01, Kohler: 359978, Sherwood: 8000K, 29000K ONAN 0541-1524	6	12,2	40	19
	500328		Honda: 19210-ZV4-013	6	13,15	41	28,55
	500327		Honda: 19210-881-003, 19210-881-A02	8	13,15	41	23
	500148		Jabsco: 17954-0001, DJ Pump: 09-201-1001	10	16,85	65	50,7
	500109		Mariner-Mercury-Mercruiser: 47-59362T 1, Caterpillar: 7C-3286 47-59362Q01	8	16,85	66,5	50,6

allpa impellers met code ‘G’, ‘GT’en ‘GX’ zijn inclusief pakking!
G: Gasket | T: Cap | X: Screw | C: Key. **Made in the EU**

Impellers 5

Zie vanaf p. 514, 518-521 voor Johnson Impellers

Art.	Toebehoren	Ref.	Vleugels	Afmetingen ø A	B	C
500313	G	Chrysler-Force: 47-F694065, 47-803631T, Mariner-Mercury-Mercruiser: 47-65960, 47-89984T4, 47-F694065, 47-803631T, 47-30221	6	22,3	60	33,8
500301	N	Honda: 19210-ZW1-003, 19210-ZW1-303, Mariner-Mercury-Mercruiser: 47-43026T2, 47-43026-2, 47-430262Q02	6	22,4	89	32,5
500377		Mariner-Mercury-Mercruiser: 47-16154 B, 47-16154-3 Tohatsu: 369-65021-1, 369-65021-1M	6	10,25	33,6	14,2
500358		OMC-Johnson-Evinrude: 387361	6	10,94	38,4	17,8
500314		Mariner-Mercury-Mercruiser: 47-68988, 47-89980	6	11	32	14,35
500332		OMC-Johnson-Evinrude: 433915, 433935	3	11,12	39	17,7
500309		Mariner-Mercury-Mercruiser: 47-22748	6	11,6	32	14,40
500310		Mariner-Mercury-Mercruiser: 47-65957, 47-89981	6	11,6	32	14,40
500344		Mariner-Mercury-Mercruiser: 47-436065-2	6	12	40	18
500355		OMC-Johnson-Evinrude: 386084	6	12,75	38,4	17,8
500318		Mariner-Mercury-Mercruiser: 47-42038	6	13	58,8	11,7
500311	G	Mariner-Mercury-Mercruiser: 47-89982, 47-65958	6	15,95	51,2	19,05
500315		Mariner-Mercury-Mercruiser: 47-85089-3, 47-85089-10	6	16	73	12,6
500357	G	OMC-Johnson-Evinrude: 388702	6	15,95	51,2	19,05
500345		OMC-Johnson-Evinrude: 389589	6	16,04	69,20	22,25
500312		Mariner-Mercury-Mercruiser: 47-20268, 47-65959, 47-89983T Suzuki: 17461-95201	6	19,13	51,8	19
500378		Mariner-Mercury-Mercruiser: 47-19453T	6	19,25	78,2	25,15

allpa impellers met code ‘G’, ‘GT’en ‘GX’ zijn inclusief pakking!
G: Gasket | T: Cap | X: Screw | C: Key. **Made in the EU**

Impellers 6

Art.	Toebehoren	Ref.	Vleugels	Afmetingen ø A	B	C
500334		Chrysler-Force: 47-F436065-2	6	12,85	57	14,8
500342		Chrysler-Force: 47-F433065	6	15,96	57	15
500335		Chrysler-Force: 47-F462065	10	14,35	57,5	15
500333		-	6	14,5	56,6	15,1

Impellers 7

allpa impellers met code ‘G’, ‘GT’en ‘GX’ zijn inclusief pakking!
G: Gasket | T: Cap | X: Screw | C: Key. **Made in the EU**

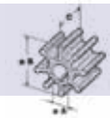

Zie vanaf p. 514, 518-521 voor Johnson Impellers

	Art.	Toebehoren	Ref.	Vleugels	Afmetingen ø A	B	C
	500330		Chrysler-Force: 47-F525065	6	11	36,5	18,1

Impellers 8

allpa impellers met code ‘G’, ‘GT’en ‘GX’ zijn inclusief pakking!
G: Gasket | T: Cap | X: Screw | C: Key. **Made in the EU**

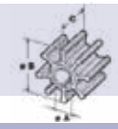

	Art.	Toebehoren	Ref.	Vleugels	Afmetingen ø A	B	C
	500370	C	OMC-Johnson-Evinrude: 385289, 395289	6	15,94	51,2	19,05
	500346	C	OMC-Johnson-Evinrude: 396809, 777214	6	16,04	70	22,3
	500372	C	OMC-Johnson-Evinrude: 432941	3	19,15	91,3	25,4
	500373	C	OMC-Johnson-Evinrude: 437059, 438592	3	19,15	91,3	25,4
	500303	C	OMC-Johnson-Evinrude: 396725, 437080, 432954	6	19,15	91,5	25,4
	500308	CR	OMC-Johnson-Evinrude: 397131, 435821, 395864, 435748, 5001593	6	22,31	89	32,03

Impellers 9

allpa impellers met code ‘G’, ‘GT’en ‘GX’ zijn inclusief pakking!
G: Gasket | T: Cap | X: Screw | C: Key. **Made in the EU**

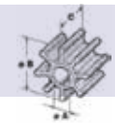

	Art.	Toebehoren	Ref.	Vleugels	Afmetingen ø A	B	C
	500380		Volvo: 3555413-8	12	10	39,6	14,3
	500336		Suzuki: 17461-98501, 17461-98503, 17461-98502 4-5-6 pk	6	10	41	14
	500396		Mariner-Mercury-Mercruiser: 47-95289/2 OMC-Johnson-Evinrude: 114812 Tohatsu: 309-65021-1, 309-65021-1M	6	12	41	14

Impellers 10

allpa impellers met code ‘G’, ‘GT’en ‘GX’ zijn inclusief pakking!
G: Gasket | T: Cap | X: Screw | C: Key. **Made in the EU**

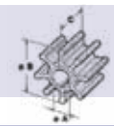

	Art.	Toebehoren	Ref.	Vleugels	Afmetingen ø A	B	C
	500394		OMC-Johnson-Evinrude: 986465	10	12,7	58,5	21,5
	500317		OMC-Johnson-Evinrude: 983895	10	12,76	58,5	40,41

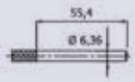

allpa impellers met code 'G', 'GT'en 'GX' zijn inclusief pakking!
G: Gasket | T: Cap | X: Screw | C: Key. **Made in the EU**

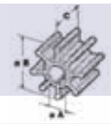

Impellers 11

Zie vanaf p. 514, 518-521 voor Johnson Impellers

Art.	Toebehoren	Ref.	Vleugels	Afmetingen ø A	B	C	
500258		Jabsco: 17255-0003	6	6,36	39,1	18,9	

allpa impellers met code 'G', 'GT'en 'GX' zijn inclusief pakking!
G: Gasket | T: Cap | X: Screw | C: Key. **Made in the EU**

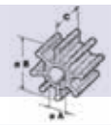

Impellers 12

Art.	Toebehoren	Ref.	Vleugels	Afmetingen ø A	B	C	
500157		Jabsco: 50461-1001, DJ Pump: 008-1001	10	13,42	57,18	50,25	
500152		Jabsco: 17370-0001, DJ Pump: 088-1201, JMP: 8300-01	12	20,2	95	88,5	
500153		Jabsco: 18786-0001, JMP: 9000-01	9	20,2	117,6	88,5	

allpa impellers met code 'G', 'GT'en 'GX' zijn inclusief pakking!
G: Gasket | T: Cap | X: Screw | C: Key. **Made in the EU**

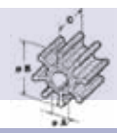

Impellers 13

Art.	Toebehoren	Ref.	Vleugels	Afmetingen ø A	B	C	
500159	G	Mariner-Mercury-Mercruiser: 47–862232A2, DJ Pump: 09-47-0801	8	11,4	66,5	50,6	

allpa impellers met code 'G', 'GT'en 'GX' zijn inclusief pakking!
G: Gasket | T: Cap | X: Screw | C: Key. **Made in the EU**

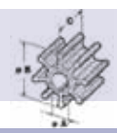

Impellers 14

Art.	Toebehoren	Ref.	Vleugels	Afmetingen ø A	B	C	
500177	GT	Jabsco: 17018-0001, Volvo: 3593573, 3588476, 3583602, 3819486	8	14,29	65,2	75,65	
500181	G	Cummins: 3974456, DJ Pump: 08-35-1201, Sherwood: 27000K	12	16,1	84	73	
500183	G	DJ Pump: 08-34-1201, Sherwood: 26000K	12	20	94,5	79,8	
500192	GX	Sherwood: 29000K	12	20	94,5	101,5	
500182	GX	Caterpillar: 1095324, Cummins: 4019403, DJ Pump: 08-33-1201, JMP: 8350-01, Sherwood 18000K	12	20,7	94,5	101,5	
500179	GX	DJ Pump: 09-49-1001, Sherwood: 22000K	10	20,7	114,3	109,5	

Art. 9087500
Impuller (Impellertrekker)

Impellertrekker

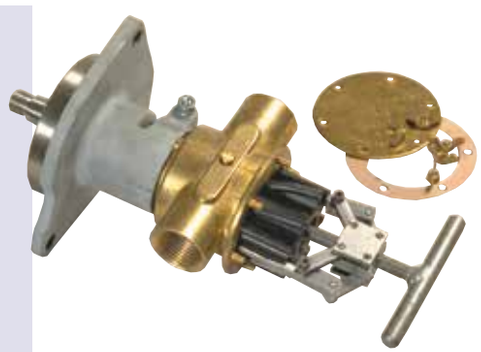

OEM ↔ allpa marine equipment

JABSCO

11979-0001	500155
1210-0001	500107
1210-0003	500207
13554-0001	500124
13554-6001	500150
1411-0001	500113
1414-0001	500113
1414-0001	500130
1414-0003	500230
14609-0001	500130
14787-0001	500130
14787-0003	500213
17018-0001	500187
17018-0001	500177
17018-0001B	500177
17240-0001	500144
17255-0003	500258
17370-0001	500152
17935-0001	500135
17936-0001	500145
17937-0001	500114
17937-0003	500214
17938-0001	500163
17954-0001	500148
18327-0001	500167
18653-0001	500146
18673-0001	500156
18777-0001	500133
18786-0001	500153
18789-0001	500144
18838-0001	500103
18948-0001	500120
18958-0001	500164
21676-0001	500145
22120-0001	500104
22405-0001	500121
22799-0001	500129
3085-0001	500107
31130-0061	500161
4528-0001	500100
4568-0001	500108
4568-0003	500208
4598-0001	500102
4598-0003	500202
4599-0001GF	500160
50461-1001	500157
50668	500172
6303-0001	500138
6303-0001	500110
6303-0003	500238
653-0001	500101
653-0003	500201
673-0001	500116
673-0003	500216
6760-0001	500115
7273-0001	500110
7273-0003	500210
836-0001	500105
836-0003	500205
920-0001	500106
920-0003	500206
DEV4307	500172

HONDA

19210-881-003	500327
19210-881-A02	500327
19210-ZV4-013	500328
19210-ZV4-651	500343
19210-ZV5-003	500338
19210-ZV7-003	500339
19210-ZW1-003	500301
19210-ZW1-303	500301
19210-ZW1-B02	500337
19210-ZW1-B04	500337
19210-ZW9-003	500347
19210-ZW9-013	500347
19210-ZW9-A31	500348
19210-ZW9-A32	500348
19210-ZY3-003	500391

SUZUKI

17461-87E00	500365
17461-87E10	500365
17461-87E11	500365
17461-90J00	500367
17461-90J01	500367
17461-92D02	500319
17461-93001	500398
17461-93004	500398
17461-93901	500319
17461-93902	500329
17461-93903	500319
17461-93J00	500393
17461-94510	500367
17461-94511	500367
17461-94700	500361
17461-95201	500312
17461-95300	500360
17461-95501	500360
17461-96301	500362
17461-96400	500399
17461-96402	500399
17461-98501	500336
17461-98502	500336
17461-98503	500336

YANMAR

104211-42070	500100
104211-42071	500100
104223-42091	500129
119574-42550	500162
119574-42552	500162
119593-42200	500161
119593-42202	500161
119773-42600-01	500124

YAMAHA

63V-44352-01-00	500363
646-44352-01-00	500324
662-44352-01-00	500321
67F-44352-00-00	500364
682-44352-01-00	500320
688-44352-03-00	500323
689-44352-02-00	500326
68T-44352-00-00	500368
697-44352-00-00	500316
6AW-44352-00	500389
6E0-44352-00-00	500325
6E5-44352-00-00	500371
6E5-44352-01-00	500371
6F5-44352-00-00	500352
6G1-44352-00-00	500302
6H3-44352-00-00	500316
6H4-44352-02-00	500385
6L2-44352-00-00	500384
6L5-44352-00-00	500322
6TA-12457-00	500120
6TA-12457-00	500124
6TA-12457-00	500120
YSC-101-03-01-0C	500103

VETUS

IMP00101	500129
IMP00101	500116
IMP00201	500107
IMP00301	500106
IMP00301	500114
IMP00401	500232
IMP00501	500100
IMP00601	500121
IMP00701	500146
IMP00801	500145
IMP00901	500105

NANNI

434013	500121
434014	500101

voor info en parts
KIJK OP
www.allpa.nl
allpa marine equipment

allpa
marine equipment

Rugleuning met 6 posities

Klapbare zit- en ligstoel Royal Queen

Art. 9069600
Klapbare zit- en ligstoel. Kleur: donkerblauw
Afm. 850x420mm (lxb)

H	h	W	w	D	d	TR
500	-	420	-	450	-	-

Skipper klapstoel

Art. 9069201
Klapstoel Skipper, grijs. Eigentijds ontwerp, voorzien van universele boring voor de meest voorkomende bevestigingen. Zonder stoelpoot. Hoogte opgeklapt: 20cm

Art. 9069202 Bijpassende kussenset, alleen grijs/blauw

H	h	W	w	D	d	TR
457	-	495	-	432	-	305

Traveler klapstoel

Art. 9069450
Klapstoel met vaste kussens. Kleur stoel: lichtgrijs.
Kleur kussens: lichtgrijs met donderblauwe baan.

Voorzien van universele boring voor draaiplateau- of stoelpootbevestiging. Hoogte opgeklapt: 310mm

H	h	W	w	D	d	TR
360	-	510	-	460	-	340

Kos Wandzitting, opklapbaar

Art. 9069125
Opklapbare wandzitting Kos, wit vinyl met donkerblauwe bies.
Incl. wit gemoffelde, stalen wandmontagebeugels.

H	h	W	w	D	d	TR
-	-	340	-	430	-	-

Art. 9069500
Klapstoel Coach. Wit met donkerblauw.
Dikke kussens van vinyl, zilver-geanodiseerde aluminium scharnieren. Met boring voor universele bevestiging.
Zonder stoelpoot. Hoogte opgeklapt: 240mm

H	h	W	w	D	d	TR
460	-	420	-	400	360	-

Art. 069550 Vervangings-schroevenset (4st. ¼ x 2")
Art. 069552 Vervangings-scharnierset (l+r)

Coach Klapstoel

Art. 9069501
Klapstoel Coach de Luxe, navy
Dikke kussens van vinyl, zilver-geanodiseerde aluminium scharnieren. Met boring voor universele bevestiging.
Zonder stoelpoot. Hoogte opgeklapt: 240mm

H	h	W	w	D	d	TR
460	-	420	-	400	360	-

Art. 9069550 Vervangings-schroevenset (4st. ¼ x 2")
Art. 9069552 Vervangings-scharnierset (l+r)

Coach de Luxe Klapstoel

Klapbank Coach de Luxe Twin met dikke kussens uit vinyl, zilver-geanodiseerde aluminium scharnieren. Houten bodemplaat. Zonder stoelpoot.

Art. 9069221 Coach de Luxe Twin wit
Art. 9069222 Coach de Luxe Twin navy

Coach de Luxe Twin

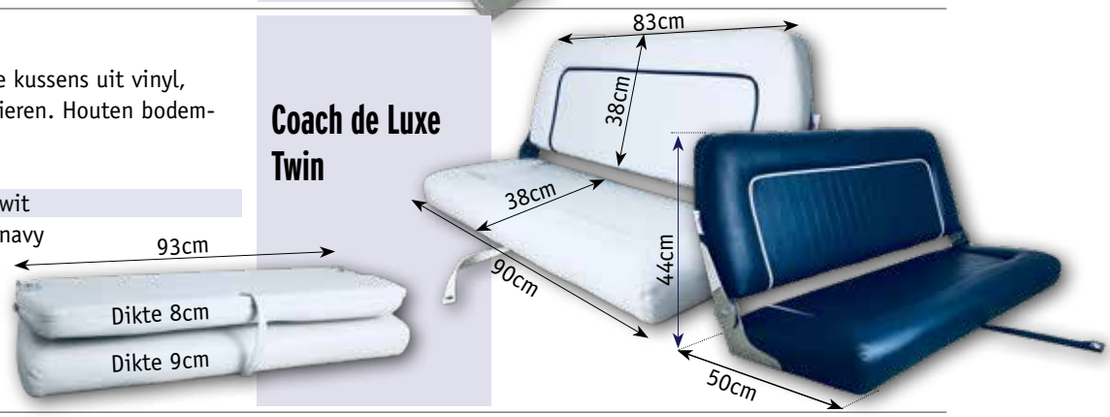

Dikke kussens van vinyl, aluminium scharnieren
Met boring voor universele bevestiging.
Zonder stoelpoot

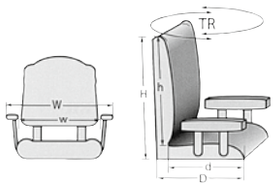

Art. 9069120 Corfu, wit
Art. 9069122 Corfu, donkerblauw
Art. 9069123 Corfu, grijs

H	h	W	w	D	d	TR
460	-	420	-	460	360	-

Corfu klapstoel

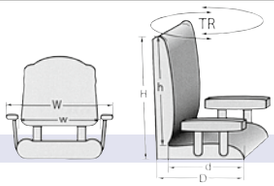

Art. 9069126
Stuurstoel Athene, wit vinyl
Flip-Back seat. Rugleuning schuift naar voren of naar achteren.
Zonder stoelpoot.
Handig om waterskiërs of wake-boarders gade te slaan.

H	h	W	w	D	d	TR
546	-	533	-	559	-	-

Athene "Flip-Back" Stuurstoel

Twin "Flip-Back" Stuurstoel

Art. 9069220
Stuurstoel Twin, licht- met donkergrijs marinevinyl Zonder stoelpoot.

H	h	W	w	D	d	TR
520	-	440	-	560	430	620

Sport Pro "Flip up" Stuurstoel

Art. 9069270
Stuurstoel Sport Pro, wit vinyl met "carbon" details.
Het voorste gedeelte van het zitkussen kan opgeklapt worden om staand te kunnen sturen. Goede steun door kuipvorm.
Zonder stoelpoot.

H	h	W	w	D	d	TR
630	-	530	-	590	-	-

Ocean 51 "Flip-up" Stuurstoel

Art. 9069235
Stuurstoel Ocean 51, Grijze stof met zwart "alcantara".
Watervast. Voorste zitgedeelte kan opgeklapt worden om staand te kunnen sturen.
Stoelpoot niet inbegrepen.

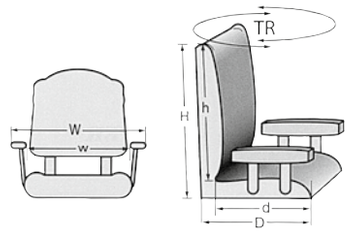

H	h	W	w	D	d	TR
410	-	440	-	540	430	-

Race Pro "Flip-up" Stuurstoel

Stuurstoel Race Pro
Het voorste gedeelte van het zitkussen kan opgeklapt worden om staand te kunnen sturen. Zonder stoelpoot.

Art. 9069237
Race Pro Kleur: donkerblauw met witte stiksels

Art. 9069238
Race Pro Kleur: antraciet met witte stiksels

Art. 9069184
Speciale slede voor deze stoelen
Voegt 1-1/4" (32mm) toe aan stoelpoothoogte.
Grote montageplaat 8 x 13" (203x330mm).
Voor gebruik met Ø 2-7/8" (73mm) stoelpoot.

H	h	W	w	D	d	TR
640	-	500	-	540	-	-

Art. 9069215
Stuurstoel Royal, wit marine vinyl, zonder stoelpoot.

H	h	W	w	D	d	TR
450	-	650	470	560	-	-

ROYAL stuurstoel

Art. 9069112
Kuipstoel Kreta, wit polyethyleen, compleet met grijze vinyl kussens. Met boring voor universele (lange) bevestiging: Art. 9069403 (vast) of Art. 9069185 (360°), zie blz. 154. Zonder stoelpoot.

H	h	W	w	D	d	TR
419	-	483	-	432	-	-

Kreta Kuipstoel

Art. 9069129
Stuurstoel Naxus, wit vinyl
Het voorste gedeelte van het zitkussen kan opgeklapt worden om staand te kunnen sturen. Goede steun door kuipvorm. Zonder stoelpoot. Moet gemonteerd worden met universele slede (Blz. 158).

H	h	W	w	D	d	TR
572	-	533	-	572	-	-

Naxus "Flip up" Stuurstoel

Art. 9069275
Stuurstoel Romeo, vinyl, in twee kleuren beige.
Het voorste gedeelte van het zitkussen kan opgeklapt worden om staand te kunnen sturen. Goede steun door kuipvorm. Zonder stoelpoot.

H	h	W	w	D	d	TR
520	-	580	-	580	-	-

Romeo "Flip up" Stuurstoel

Royal de Luxe Helmsman Chair Package

Art. 9069227
Royal de Luxe Helmsman, zwart vinyl
stuurmansstoel met vaste stoelpoot.
Heavy Duty Stoelsysteem

Package deal, complete set:
- Stoel met verstelbare (45°) rug en opklapbare armleuningen.
- Aluminium gepolijste stoelpoot 4" (Ø101,6mm), dikwandige pijp (5,4mm) met vaste hoogte en geperste voetplaat Ø305mm.
- Aluminium "Workhorse"- slede 152mm verstelling met 7x lock, 360° draaibaar met 3x heavy duty lock.
- Aluminium uitschuifbare voetsteun, zwarte voetplaat, gemonteerd om stoelpoot.

Mariner de Luxe Helmsman Chair Packages

Art. 9069145
Mariner de Luxe Helmsman, zwart vinyl
stuurmansstoel met vaste stoelpoot.
Heavy Duty Stoelsysteem

Package deal, complete set:
- Stoel met verstelbare (45°) rug en opklapbare armleuningen.
- Aluminium gepolijste stoelpoot 4" (Ø101,6mm), dikwandige pijp (5,4mm) met vaste hoogte en geperste voetplaat Ø305mm.
- Aluminium "Workhorse"- slede 152mm verstelling met 7x lock, 360° draaibaar met 3x heavy duty lock.
- Aluminium opklapbare voetsteun, zwarte coating, gemonteerd aan onderzijde stoel.

Art. 9069146
Mariner de Luxe Helmsman, zwart vinyl
stuurmansstoel met hoogteverstelling.
Heavy Duty Stoelsysteem

Package deal, complete set:
- Stoel met verstelbare (45°) rug en opklapbare armleuningen.
- Aluminium gepolijste stoelpoot 4" (Ø101,6mm), dikwandige pijp (5,4mm) met gasdrukcilinder, verstelbaar 56-81cm, voetplaat Ø305mm.
- Aluminium "Workhorse"- slede 152mm verstelling met 7x lock, 360° draaibaar met 3x heavy duty lock. Met bediening voor hoogteverstelling.
- Aluminium opklapbare voetsteun, zwarte coating, gemonteerd aan onderzijde stoel.

4" Mainstay Losse onderdelen

Art. 9069494	„Workhorse" aluminium slede, 152mm verstelling met 7x lock, 360° draaibaar met 3x heavy duty lock
Art. 9069381	„Workhorse" aluminium slede, 152mm verstelling met 7x lock, 360° draaibaar met 3x heavy duty lock. Met bediening voor hoogteverstelling.
Art. 9069493	4" Stoelpoot aluminium gepolijste dikwandige pijp (5,4mm), **vaste** hoogte 24" (61cm), geperste voetplaat Ø305mm.
Art. 9069397	4" Stoelpoot aluminium gepolijste dikwandige pijp (5,4mm) **met gasdrukcilinder**, verstelbaar 56-81cm, geperste voetplaat Ø305mm.
Art. 9069382	Aluminium uitschuifbare voetsteun, zwarte voetplaat, gemonteerd om stoelpoot.
Art. 9069396	Aluminium opklapbare voetsteun, zwarte coating, gemonteerd aan onderzijde stoel.

Art. 9084780
Allpa Swing Back Stuurbank – 47 Liter geïsoleerde opbergruimte met afvoer. Duurzaam Polyethylene constructie, RVS frame met rugleuning, hoogwaardige vinyl bekleding.

Art. 9084785
Beschermhoes, vinyl, kakikleur (47l&66l)

D = 46cm
W = 90cm
H = 48cm
OH = 81cm

allpa Swing Back Seat 47l

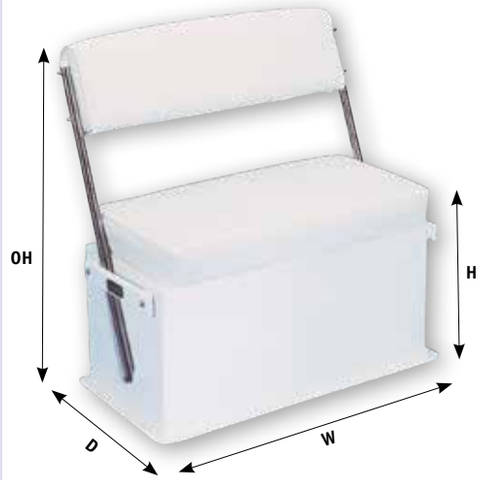

Art. 9084800
Allpa Swing Back Stuurbank – 66 Liter geïsoleerde opbergruimte met afvoer. Duurzaam Polyethylene constructie, RVS frame met rugleuning, hoogwaardige vinyl bekleding.

Art. 9084785
Beschermhoes, vinyl, kakikleur (47l&66l)

D = 45cm
W = 96,5cm
H = 52cm
OH = 85cm

allpa Swing Back Seat 66l

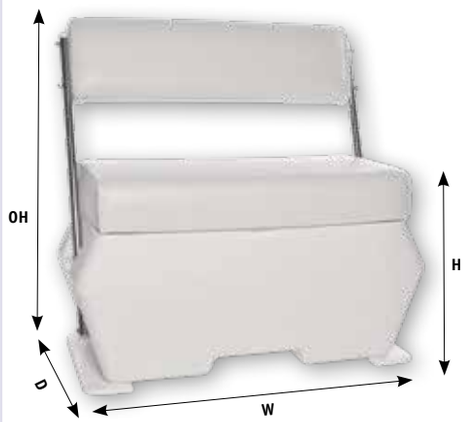

Art. 9069231
Stuurstoel Twin 46, wit vinyl. Supercomfortabel!
Het voorste gedeelte van het zitkussen kan opgeklapt worden om staand te kunnen sturen. Daarnaast kan de rugleuning naar voren of naar achteren bewegen. Zonder stoelpoot.
Handig om waterskiërs of wake-boarders gade te slaan.

H	h	W	w	D	d	TR
584	-	584	-	609	-	-

Twin 46 "Flip-Back en up" Stuurstoel

Art. 9069232
Stuurbank Twin 46, wit vinyl. Supercomfortabel!
Rugleuning schuift naar voren of naar achteren.
Zonder stoelpoten.
Handig om waterskiërs of wake-boarders gade te slaan.

Universele bevestiging: 5"x12"(2 maal)

H	h	W	w	D	d	TR
533	-	1041	-	609	-	-

Twin 46 "Flip-Back" Stuurbank

Skipper Standaard klapstoel

Art. 9069920
Bijpassende kussenset. Kleur: grijs/antraciet
Stoel met comfortabele kussenset.

Voorzien van universele boring voor draaiplateau-of stoelpoot-bevestiging. Hoogte opgeklapt: 200mm

H	h	W	w	D	d	TR
460	-	510	-	430	-	-

Skipper Deluxe klapstoel

Art. 9069205
Klapstoel Skipper Deluxe. Kleur stoel: grijs.
Bijpassende kussenset. Kleur: grijs/antraciet

Voorzien van universele boring voor draaiplateau-of stoelpoot-bevestiging. Hoogte opgeklapt: 200mm

H	h	W	w	D	d	TR
360	-	510	-	460	-	340

Fish Pro klapstoel

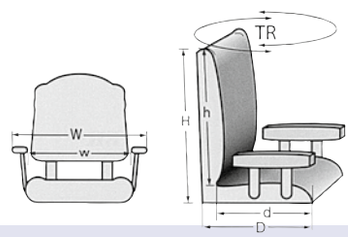

Art. 9069260
Klapstoel Fish Pro, zwart met grijs vinyl.
Comfortabele visstoel met een perfecte ondersteuning.
Zonder stoelpoot

H	h	W	w	D	d	TR
660	-	480	-	540	-	-

TEREC klapstoel

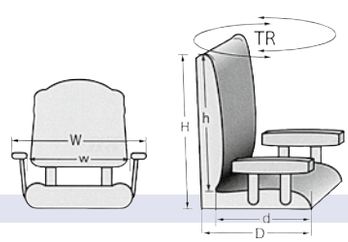

Art. 9069261

Klapstoel TEREC grijs met antraciet. Zeer comfortabele visstoel met een uiterst solide frame.

H	h	W	w	D	d	TR
660	-	480	-	540	-	-

Fisherman klapstoel

Art. 9069506

Premium klapstoel, grijs/antraciet.
Met hoogwaardige kussenset. Dubbel gestikt.
Voorzien van universele boring voor draaiplateau-of stoelpoot-bevestiging.

H	h	W	w	D	d	TR
600	-	450	-	540	-	-

Fishmaster klapstoel

Art. 9069937

Premium klapstoel, grijs/antraciet.
Met hoogwaardige kussenset. Dubbel gestikt.
Voorzien van universele boring voor draaiplateau-of stoelpoot-bevestiging.

H	h	W	w	D	d	TR
610	-	410	-	390	-	-

WAVE damping

Art. 9069449

Een veerweg van 8cm is mogelijk bij dit uiterste compacte dempingssyteem. De dempingshardheid is doormiddel van de geïntegreerde handel zelf in te stellen. Voor toepassings-mogelijkheden en informatie neem alstublieft contact op met allpa.

Universele slede

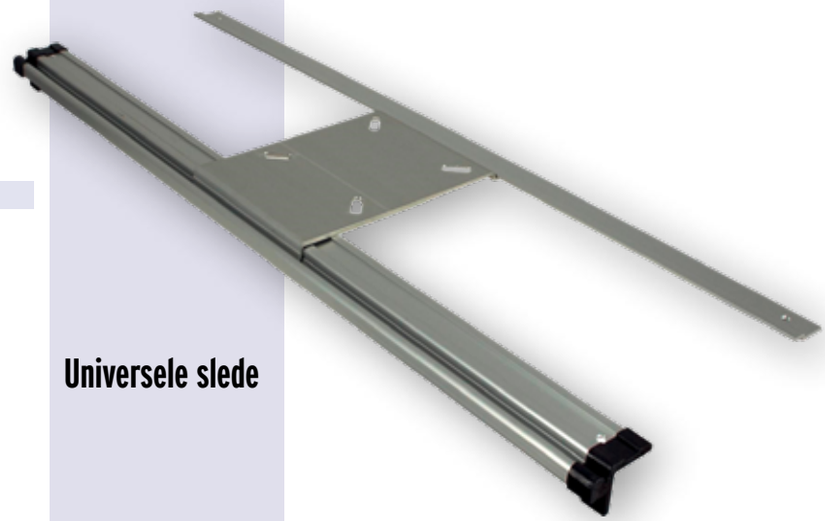

Art. 9069469

Eenvoudig te monteren en te verwijderen.
Met de beugel kan de stoel van de ene zijde naar de andere schuiven. Praktisch en comfortabel. Met vergrendelingsmechanisme, dat voorkomt dat de stoel voorover helt bij een plotselinge stop.

Draaiplateau

Art. 9069404
Draaiplateau 360˚ zonder lock, staal, zwart.
Afm. 175x175x25mm. Steek 175mm

Art. 9069474
Idem met lock

Afneembaar draaiplateau

Art. 9069437
Draaiplateau 360º zonder lock, staal, zwart.
Makkelijk afneembaar!
Afm. 175x175x25mm.

RVS draaiplateau

Art. 9069180 met lock en **Art. 9069181** zonder lock
360° draaibaar. Zónder kogellagers maar met een speciale nylon ring. Draait uitstekend en is beter bestand tegen zout-water. 4-Gats montage,175mm steek Met 12 lock-posities (30°). Lockhandel L=178mm. 3° Zithoek

Universele slede

Art. 9069403
Slede met 12 posities, verstelweg 114mm Materiaal: aluminum en kunststof. Past op iedere stoel of stoelpoot.
Ook voor dekmontage. Afm. 330x185x50mm (LxBxH)

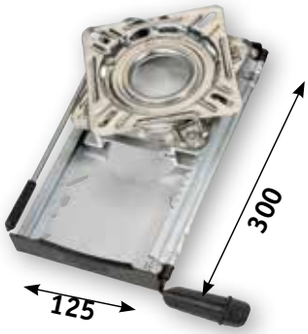

Draaiplateau met slede

Art. 9069185
Overtreft ABYC H-31 standaard voor klasse AD of AP toepassingen. 360° draaibaar met autolock in voor uitpositie.
Slede met 12 standen, verstelweg 114mm
Materiaal: rvs (draaiplateau), aluminium en kunststof
Afm. 330x185x76mm (LxBxH). 3° Zithoek

Slede voor dekmontage

Art. 9069183
Slede met 12 posities. Materiaal: aluminium en kunststof
Verstelweg: 114 mm
Materiaal: aluminium en kunststof
Afm. 330x185x138mm (LxBxH). 3° Zithoek

Verstelbare bootstoelklem

Art. 9069182
Universele toepassing voor visboten (“Jon Boats”) en kano’s.
Verstelbare klem van 200 - 483mm (8” - 19”) voorzien van 360˚ draaiplateau. Stalen beugel met PPG coating.
Voor montage over luchtkast of zitbank.

Art. 9069370
Economy stoelpoot, vast, staal, zwart.
Hoogte: 178mm
Afm. 178 x 178 x 178mm (lxbxh)
Steek 140mm

Economy stoelpoot 07"

Art. 9069371
Economy stoelpoot, vast, staal, zwart.
Hoogte: 330mm
Afm. 178 x 178 x 330mm (lxbxh)
Steek 140mm

Economy stoelpoot 13"

Art. 9069195 Belle stoelpoot
Hoogteverstelling: 330-430mm, 5 posities
Draaibaar in 4x posities.
Met lichtgrijs gecoate voetplaat: Ø254mm
Buismaat 2-3/8" (Ø60mm)

Art. 9069495 Belle Deluxe stoelpoot
Hoogteverstelling: 310-450mm, 6 posities
360° Draaibaar.
Met gepolijst aluminium voetplaat Ø254mm
Buismaat 2-3/8" (Ø60mm)

Belle / Belle deluxe stoelpoten

9069195

9069495

Art. 9069375
Regatta stoelpoot, vast, extra laag = 114mm!
360° draaibaar met lock, voetplaat Ø229mm
Buismaat 2-7/8" (Ø73mm)

Art. 9069376 Losse voet
Art. 9069377 Losse kop

Regatta stoelpoot 4,5" set

9069377

9069376

Art. 9069938 228-305mm, Ø229mm
Art. 9069190A 381-508mm, Ø229mm
Art. 9069191 381-508mm, Ø305mm
Art. 9069480 420-580mm, Ø305mm (extra hoog)
Overtreft ABYC H-31 standaard voor klasse AD of AP toepassingen. Bekrachtigde hoogteverstelling met gasdrukcilinder. 360° draaibaar met 1 lock. Zijhandels voor hoogte- en sledeverstelling Materiaal: geanodiseerd aluminium en rvs. Buismaat 2-7/8" (Ø73mm).
Incl. slede.
(Losse slede Art. 9069193)

Mainstay verstelbare stoelpoot

9069480

9069191

9069190A

Art. 9069101
Overtreft ABYC H-31 standaard, voor klasse AD of AP toepassingen. Compleet met slede.
Voetplaat Ø229mm. 360° draaibaar met 1 lock verstelling.
Materiaal: geanodiseerd aluminium en rvs. Hoogte: 460mm
Buismaat 2-7/8" (Ø73mm)

Mainstay "heavy duty" stoelpoot

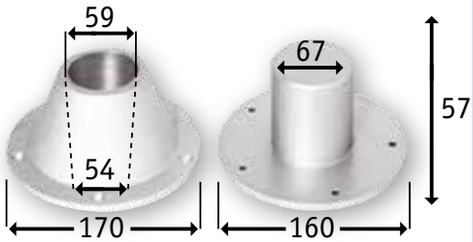

9024205 **9024200**

Tafelpoot set uit aluminium

Afneembare aluminium tafelpoot
Tafelpoot, basis en uitneembare bladsteun uit aluminium

Art: 9024200	Basis (inbouw)
Art: 9024205	Bladsteun
Art: 9024210	Tafelpoot 600mm, Ø55mm
Art: 9024215	Tafelpoot 700mm, Ø55mm

Orion verstelbare tafelpoot met slede

Art. 9069155
Met gasdrukcilinder.
Hoogteverstelling 355-675mm
Basis D=305mm. 360° draaibaar
Benodigde onderdekse ruimte: 190mm
Materiaal: geanodiseerd aluminium

Twistlock tafelpoot

Art. 9069150 Tafelpoot compleet (alum.geanodiseerd)
Art. 9069151 Extra voetplaat (alum.geanodiseerd)
Plaatsen en verwijderen in luttele seconden
Zeer vlakke voetplaat: geen uitsparing in dek nodig, alleen montagegaten. Hoogte 686mm
Afm.voetplaat Ø178mm, H=16mm, steekcirkel 146mm
Verstelbaar: min. H = 550mm max. H = 700mm. Bus diam. 60mm.

Tristar verstelbare tafelpoot met vlakke voet

Art. 9069194
Zeer stabiele tafelpoot met 3- traps gasdrukverstelling.
Kolom en voet van gepolijst aluminium.
360° Draaibaar.
Hoogte instelbaar van 335-714mm.
Bladsteun 320x320mm.
Voet Ø300mm, buis Ø102mm.

Liftcapaciteit: 18kg.
Houdcapaciteit: 82kg met klemmen vastgezet.

Kunststof tafels sets

Thread-Lock poot 27''
(686mm) met opbouw voet. Inclusief snel sluiting.

Art. 9069192	Rond, blad: Ø610mm
Art. 9069446	Ovaal, blad: 457 x 762mm
Art. 9069447	Rechthoekig, blad: 406 x 711mm
Art. 9069151	Losse opbouw voet

Kunststof tafel set Palm
Hoogte poot 27" (686mm), met opbouw voet. Inclusief snel sluiting. Totale hoogt: 750mm

Art. 9069492	Palm, blad: 450 x 390mm

Teakhouten tafelbladen

Massieve teakhouten tafelbladen

Art. 369001	370 x 600mm
	Materiaaldikte minimaal 25mm
Art. 369002	450 x 700mm
	Materiaaldikte minimaal 25mm
Art. 369003	550 x 800mm
	Materiaaldikte minimaal 25mm
Art. 369005	Ø610mm
	Materiaaldikte minimaal 23mm

Teak tafel set

Thread-Lock poot 27" (686mm) met opbouw voet. Inclusief snelsluiting.

Art. 369091	Thread-Lock poot 686mm,
	teak blad 370 x 600mm
Art. 369092	Thread-Lock poot 686mm,
	teak blad 450 x 700mm
Art. 369093	Thread-Lock poot 686mm,
	teak blad 550 x 800mm
Art. 369095	Thread-Lock poot 686mm,
	teak blad Ø610mm
Art. 9069151	Losse opbouw voet

Stand-Up zitting

Pro stand-Up zitting

Art. 9069175	Grijs
Art. 9069176	Zwart

Control Post zitting

van compleet vlakke zitting naar een 90° ondersteuning.
Geschikt voor Kin-Pin, Plug-In, Spring-Lock en Taper-Lock serie.

Art. 9069465	King-Pin, antraciet
Art. 9069466	Plug-In, antraciet
Art. 9069467	Spring-Lock, antraciet
Art. 9069468	Taper-Lock, antraciet

Art. 9069465
(King-Pin)
Apart bestellen:
Art. 9069472 Inbouwvoet
178x178mm
Staal, satin finish

Art. 9069466
(Plug-In)
Apart bestellen:
Art. 9069186 Inbouwvoet
Ø230mm aluminium
Art. 9069424 Opbouwvoet
Ø230mm aluminium

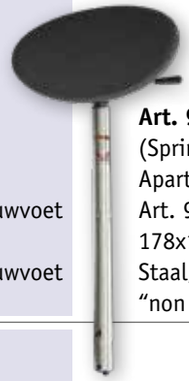

Art. 9069467
(Spring-Lock)
Apart bestellen:
Art. 9069477 Inbouwvoet
178x178mm
Staal, satin finish
"non locking"

Art. 9069468
(Taper-Lock)
Apart bestellen:
Art. 9069161 Inbouwvoet
Ø230mm aluminium
Art. 9069162 Opbouwvoet
Ø230mm aluminium

KingPin Serie

KingPin Hi-Lo 3-onderdelen Package, 13"

Art. 9069470	Schroefdraad Hi-Lo 3 onderdelen Package. Hiermee kunt u uw stoel gebruiken in de hoge stand tijdens het vissen en in de lage stand tijdens de vaart.

Set bestaat uit:

Art. 9069471	11" (280mm), satin afgewerkt
Art. 9069435	draaiplateau, staal
Art. 9069472	voet 7" x 7" (178 x 178mm), satin afgewerkt

Zitting dient separaat besteld te worden.

KingPin Power-Rise sit down 360°, 16" tot 22"

Art. 9069473	16" tot 22-3/8" (406 tot 559mm), poot, satin afgewerkt.

Voetplaat en zitting dienen separaat besteld te worden.

Art. 9069472	voet 7" x 7" (178 x 178mm), satin afgewerkt.

Taper-Lock Serie

Power-Rise Stand-Up Package, 22-1/2'' tot 29-1/2''

Art. 9069414	Stand-Up poot, 22-1/2" tot 29-1/2" (571 tot 749mm), met plateau

Power-Rise Sit Down Poot 360°, 13'' tot 19''

Art. 9069166	13" tot 19-1/8" (330 tot 483mm), poot, satin afgewerkt. Voetplaat en zitting dienen separaat besteld te worden.
Art. 9069161	Inbouw voet 9" (229mm), rond, satin afgewerkt
Art. 9069162	Opbouw voet 9" (229mm), rond, satin afgewerkt.

Plug-In "Hi-Lo" 3-onderdelen Package, 15''

Art. 9069187

"Hi-LO" 3 onderdelen package met 2 posities. Hiermee kunt u uw stoel gebruiken in de hoge stand tijdens het vissen en in de lage stand tijdens de vaart.
Zitting dient separaat besteld te worden.

Complete aluminium telescopische stoelpoot-set met zadelzitting, stoelpoot met verstelbare gasveer/ schokdemper en plug-in voet. Stoelpoot Ø60mm, 360° draaibaar.

Art. 9069188-S

Lage stoelpoot-set.
Verstelbare hoogte: 432 tot 603mm (incl. zitting)

Art. 9069189-S

Hoge stoelpoot-set.
Verstelbare hoogte: 635 tot 800mm (incl. zitting)

Losse onderdelen:

Art. 9069188	Lage stoelpoot met gasveer, 362-533mm
Art. 9069189	Hoge stoelpoot met gasveer, 565-730mm
Art. 9069175	Pro Visstoel/zadelzitting, grijs waterproof marine vinyl met plastic basis
Art. 9069186	Aluminium Plug-In inbouwvoet Ø230mm, inbouwdiepte 60mm, inbouw Ø73mm
Art. 9069424	Aluminium Plug-In opbouwvoet Ø230mm

Spring-Lock Sit-Down gepolijst RVS telescopische stoelpoot Ø45mm met gasveer/schokdemper.

Aluminium draaiplateau 360° met 3° tilt.

De stoelpoot vergrendelt automatisch in de voet en ontgrendelt met een drukknop.

AYBC Class H-32 B.

Art. 9069475	Spring-Lock stoelpoot, H=343-508mm
Art. 9069476	Spring-Lock stoelpoot, H=648-820mm

Voet en zitting dienen apart bestelt te worden:

Art. 9069175	Pro Visstoel/zadelzitting, grijs waterproof marine vinyl met plastic basis
Art. 9069477	RVS satin finish inbouwvoet 178 x 178mm

Art. 124501/11

Art. 124502/12

Art. 124503/13

Art. 124504/14

Art. 124505

Art. 124506/16

Art. 124500 (standaard meegeleverd)

Accessoires

Ø20MM:

Art. 124501	Nylon bus
Art. 124502	Nylon scharniereindstuk, buiszijde
Art. 124503	Nylon "roeidol"- fitting (pot) ø12mm
Art. 124504	Nylon "roeidol"- fitting (dol) ø11,5mm, sleuf 5mm
Art. 124505	Plakvoet voor rubberboot (ø20 en 25mm)
Art. 124506	Nylon scharnierfitting

Ø25MM:

Art. 124511	Nylon bus
Art. 124512	Nylon scharniereindstuk, buiszijde
Art. 124513	Nylon "roeidol"- fitting (pot) ø12,7mm
Art. 124514	Nylon "roeidol"- fitting (dol) ø12mm, sleuf 7mm
Art. 124505	Plakvoet voor rubberboot (ø20 en 25mm)
Art. 124516	Nylon scharnierfitting

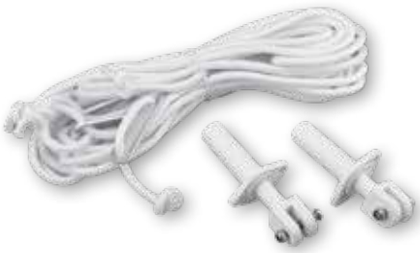

Art. 9080126

Art. 9078980
Zie ook blz. 281

Art. 9072660

Art. 9080117

Art. 9080120

Art. 9080107
Ø25mm

Art. 9080106
Ø20 x Ø25mm

Art. 9080109
Ø11.7 x Ø16.7mm

Art. 9080108
Ø11.5mm

Art. 9080110
Ø11mm

Art. 9080128

Art. 9080112
(1x, L=1050mm)

Art. 9080111
(1x, L=1050mm)

Art. 9080103
(1x, L=1050mm)

Art. 9072170
73x48mm lxb
Ø18.7mm

Art. 9080122 Ø22mm
Art. 9080123 Ø25mm
Art. 9080124 Ø30mm

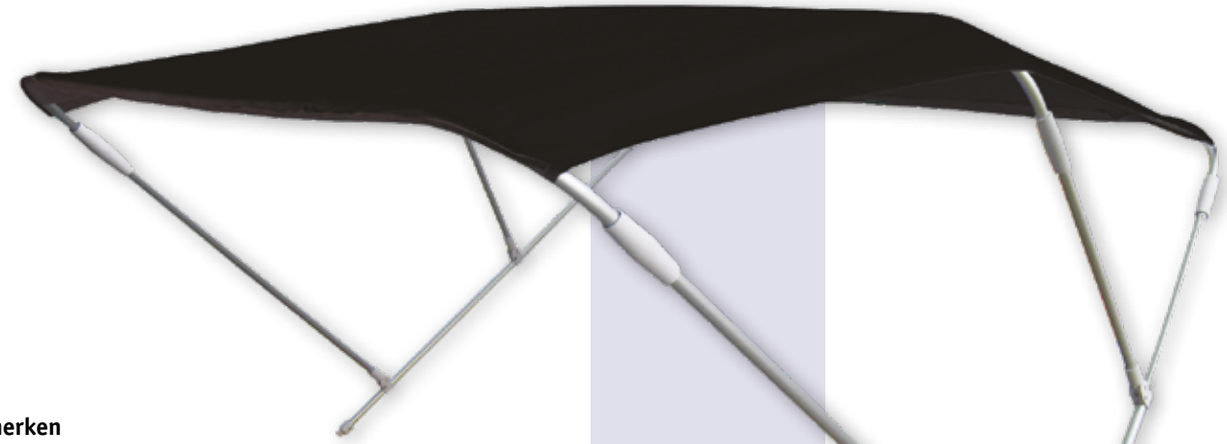

Zonnetent
WILMA

Kenmerken

- 3 of 4 Beugels van aluminium met witte poedercoating
- Buis Ø20mm (≤ 124150) & Ø25mm (≥ 124175)
- Volledig opvouwbaar
- Speciaal UV-bestendig doek
- Nylon koppelingen, dekfittings en spanlijnen
- Compleet met beschermhoes
- Gemiddeld gewicht: 8kg
- Breedtemaat is ± 5% flexibel.
  Bij 200cm: 190↔210cm

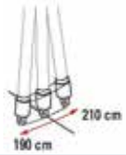

Art. nr. *Navy*	Art. nr. *Zwart*	Breedte cm	Hoogte cm	Lengte cm	Beugels aantal
124110	**124310**	110	110	180	3 Ø20mm
124130	**124330**	130	110	180	3 Ø20mm
124150	**124350**	150	110	180	3 Ø20mm
124175	**124375**	175	150	255	4 Ø25mm
124200	**124400**	200	150	255	4 Ø25mm
124225	**124425**	225	140	255	4 Ø25mm
124240	**124440**	240	140	255	4 Ø25mm
124255	**124455**	255	140	255	4 Ø25mm
124270	**124470**	270	140	260	4 Ø25mm
124295	**124495**	295	130	260	4 Ø25mm

Paar steunen voor zonnetent
Art. 124550 "WILMA - Ø20mm"
Art. 124555 "WILMA - Ø25mm"

Art. 124500 (standaard meegeleverd)

Accessoires

Art. 124501/11

Art. 124502/12

Art. 124503/13

Art. 124504/14

Art. 124505

Art. 124506/16

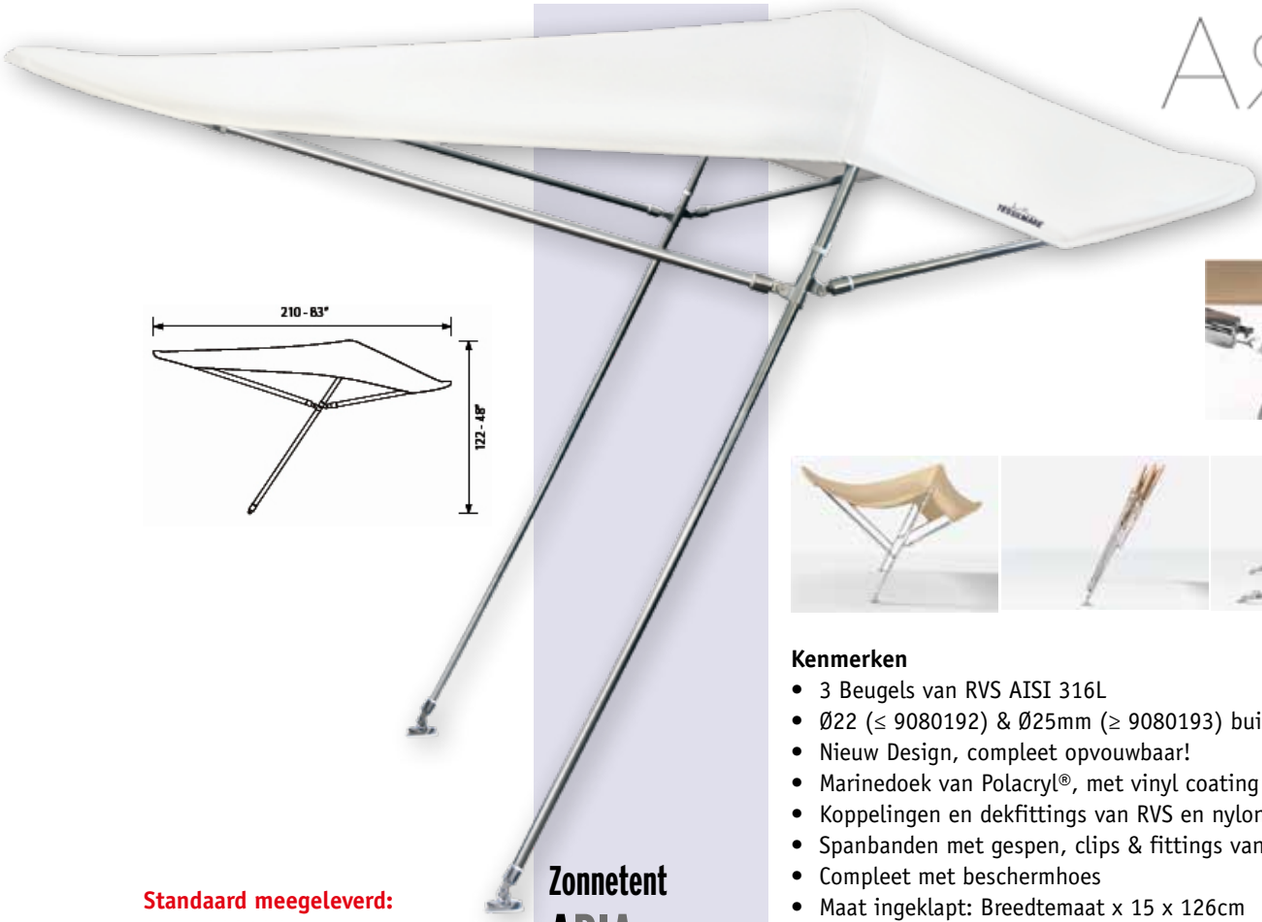

Zonnetent ARIA

Standaard meegeleverd:
Art. 9080126
Art. 9080117

Kenmerken

- 3 Beugels van RVS AISI 316L
- Ø22 (≤ 9080192) & Ø25mm (≥ 9080193) buis
- Nieuw Design, compleet opvouwbaar!
- Marinedoek van Polacryl®, met vinyl coating
- Koppelingen en dekfittings van RVS en nylon
- Spanbanden met gespen, clips & fittings van RVS
- Compleet met beschermhoes
- Maat ingeklapt: Breedtemaat x 15 x 126cm
- Gemiddeld gewicht: 13kg
- Breedtemaat is ± 5% flexibel.
  Bij 200cm: 190↔210cm

Art. *Wit*	Art. *Navy*	Breedte cm	Hoogte cm	Lengte cm
9080190A	9080190/B	150	122	200
9080191A		170	122	200
9080192		185	122	200
9080193		200	122	200

Art. 9080126

Art. 9080117

Extra accessoires

Art. 9078980
Zie ook blz. 281

Art. 9072660

Art. 9080117

Art. 9080110
Ø11mm

Art. 9080109
Ø11.7 x Ø16.7mm

Art. 9080106
Ø20 x Ø25mm

Art. 9080107
Ø25mm

Art. 9080108
Ø11.5mm

Art. 9080120

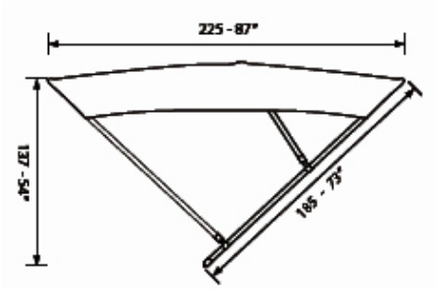

Zonnetent
BIMINOX

Kenmerken

- 3 Beugels van RVS AISI 316L
- Ø22mm Buis
- Marinedoek van Polacryl®, met vinyl coating
- Koppelingen en dekfittings van RVS en nylon
- Spanbanden met gespen, clips & fittings van RVS
- Compleet met beschermhoes
- Maat ingeklapt: Breedtemaat x 15 x 175cm
- Gemiddeld gewicht: 14kg
- Breedtemaat is ± 5% flexibel.
  Bij 200cm: 190↔210cm

Art. nr. *Navy*	Art. nr. *Zwart*	Breedte cm	Hoogte cm	Lengte cm
9080170	9080170/Z	170	140	200
9080171	9080171/Z	185	140	200
9080172	9080172/Z	200	140	200
9080173	9080173/Z	215	140	215
9080174	9080174/Z	230	145	230
9080175	9080175/Z	245	145	245

Standaard meegeleverd:
Art. 9080126
Art. 9080117

Art. 9080126

Art. 9080117

Paar steunen voor zonnetent
Art. 9080116
"BIMINOX - Ø22mm"

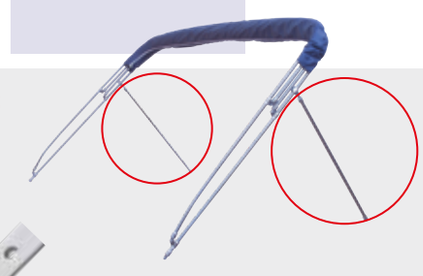

Art. 9080128

Art. 9080112
(1x, L=1050mm)

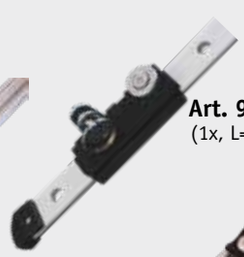

Art. 9080111
(1x, L=1050mm)

Art. 9080103
(1x, L=1050mm)

Art. 9072170
73x48mm lxb
Ø18.7mm

Art. 9080122 Ø22mm
Art. 9080123 Ø25mm
Art. 9080124 Ø30mm

Kenmerken

- 4 Beugels van RVS AISI 316L
- Ø25mm Buis
- Marinedoek van Polacryl®, met vinyl coating
- Koppelingen en dekfittings van RVS en nylon
- Spanbanden met gespen, clips & fittings van RVS
- Compleet met beschermhoes
- Maat ingeklapt: Maat "A" x 20 x 200cm
- Gemiddeld gewicht: 22kg
- Breedtemaat is ± 5% flexibel
  Bij 200cm: 190↔210cm

Art. *Beige*	Art. *Navy*	Art. *Wit*	Breedte cm	Hoogte cm	Lengte cm
380380	380360	380370	170	156	252
380381	380361	380371	185	156	252
380382	380362	380372	200	156	252
380383	380363	380373	215	156	252
380384	380364	380374	230	156	252
380385	380365	380375	245	156	252
380386	380366	380376	255	156	252
380387	380367	380377	270	156	252
380388	380368	380378	285	156	252
380389	380369	380379	300	156	252

Standaard meegeleverd:
Art. 9080126
Art. 9080119

Art. 9080126

Art. 9080119

Zonnetent FLYINOX

Compleet ZWARTE aluminium zonnetent met 4 beugels

Zonnetent ONYX

Kenmerken

- 4 Beugels van aluminium, zwart
- Ø25mm Buis
- Marinedoek van Polacryl®, met vinyl coating
- Koppelingen en dekfittings van RVS en nylon
- Spanbanden met gespen, clips & fittings van RVS
- Compleet met beschermhoes
- Maat ingeklapt: Breedtemaat x 20 x 200cm
- Gemiddeld gewicht: 12kg
- Breedtemaat is ± 5% flexibel
  Bij 200cm: 190↔210cm

Art. *Zwart*	Breedte cm	Hoogte cm	Lengte cm
9080180	175	156	252
9080181	185	156	252
9080182	200	156	252
9080183	215	156	252
9080184	230	156	252
9080185	245	156	252
9080186	255	156	252
9080187	270	156	252
9080188	285	156	252
9080189	300	156	252

Standaard meegeleverd:
Art. 9080126
Art. 9080119

Art. 9080126

Art. 9080119

Zonnetent
SIXTY

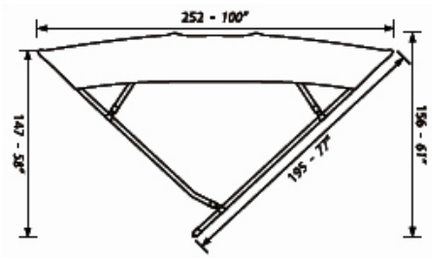

Kenmerken

- 4 Beugels van aluminium/magnesium legering
- Ø25mm Buis
- Marinedoek van Polacryl®, met vinyl coating
- Koppelingen en dekfittings van RVS en nylon
- Spanbanden met gespen, clips & fittings van RVS
- Compleet met beschermhoes
- Maat ingeklapt: Breedtemaat x 30 x 200cm
- Gemiddeld gewicht: 12kg
- Breedtemaat is ± 5% flexibel.
  Bij 200cm: 190↔210cm

Art. nr. *Navy*	Art. nr. *Wit*	Breedte cm	Hoogte cm	Lengte cm
9080050	9080050/W	175	156	252
9080051	9080051/W	200	156	252
9080052	9080052/W	230	156	252
9080053	9080053/W	245	156	252
9080054	9080054/W	255	156	252
9080055	9080055/W	270	156	252
9080056	9080056/W	300	156	252

Standaard meegeleverd:
Art. 9080126
Art. 9080117

Art. 9080126

Art. 9080117

Paar steunen voor zonnetent
Art. 9080125 "FLYINOX - Ø25mm"
Art. 9080115 "SIXTY - Ø25mm"

Art. 9080128

Art. 9080112
(1x, L=1050mm)

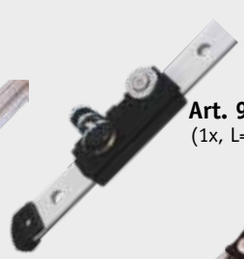

Art. 9080111
(1x, L=1050mm)

Art. 9080103
(1x, L=1050mm)

Art. 9072170
73x48mm lxb
Ø18.7mm

Art. 9080122 Ø22mm
Art. 9080123 Ø25mm
Art. 9080124 Ø30mm

Manometer

Art. 9026051
Manometer voor **9026004** + **9026006**
Inclusief adapterset

Handmanometer

Art. 9026055
Handmanometer voor het controleren
van de druk van uw rubberboot.

Luchtpomp

Dubbelwerkende extra zware luchtpomp, waarvan de capaciteit gehalveerd kan worden zodat de laatste pompslagen minder kracht vergen. Manometer extra leverbaar.

Art. 9026004 Luchtpomp Super - Type 4-2 (4l).
Art. 9026006 Luchtpomp Super - Type 6-3 (6l).

Luchtpomp 12V

Art. P0218544
Luchtpomp 12V
ABS-Huis, aansluitplug en diverse nippels

allpa XXL luchtpomp 230V

Art. 580500
Uitermate krachtige en snelle luchtpomp met een capaciteit van 3000l/min. De pomp blaast en zuigt.

Motor: 220/240V 1000W
Capaciteit: 3000l/min
Druk: 3.6 psi

580380

Bravo BP luchtpomp

9026052

Bravo BP luchtpomp 12V zonder accuset

Art.	580380
Capaciteit	120 l/min
Max druk	1 bar (14.5 psi)
Voltage/Ampère	12V/13A
Afmetingen incl tas	21 x 20 x 13 cm
Luchtslang	1.70m
Art. 580330 pomp met accuset incl 220V lader	

Geschikt voor rubberboot, SUP, kites etc. Pomp stopt automatisch bij het bereiken van de vooraf ingestelde druk. Complete met meerdere aansluitnippels.

Art.	580348
Capaciteit	125 l/min
Max druk	1.5 bar (22 psi)
Voltage	12V of externe accu (incl accuklemmen)
Afmetingen in tas	20 x 32 x 22 cm
Gewicht	6.65 kg

Geschikt voor rubberboot, SUP, kites etc.

Elektrische pomp GE20 12V

Art.	580346
Capaciteit	120-420 l/min instelbaar
Max druk	1.2 bar (18 psi)
Voltage	12V DC
Afmetingen	29,5 x 10,5 x 16 cm
Gewicht	2,5 kg
Luchtslang	1.70m

Geschikt voor rubberboot, SUP, kites etc kan oppompen en leegzuigen. Compleet met meerdere aansluitnippels.

Elektrische pomp GE BTP-2 12V DC

Art.	580342
Capaciteit	1000 l/min
Max druk	0.25 bar (3.6 psi)
Voltage	12V
Afmetingen	31 x 18 x 19 cm
Gewicht	3.55 kg
Luchtslang	3 m
Art. 580343 permanent aan boord te instaleren	

Geschikt voor rubberboot, SUP, kites etc kan oppompen en leegzuigen. Compleet met meerdere aansluitnippels.

Bravo Turbo Max 12V

Art.	580345
Capaciteit	450 l/min
Max druk	0.30 bar (4.4 psi)
Voltage	12V of externe accu (incl accuklemmen)
Afmetingen	18 x 20 x 24 cm
Gewicht	1.9 kg
Luchtslang	3 m

Geschikt voor rubberboot, SUP, kites etc kan oppompen en leegzuigen. Compleet met meerdere aansluitnippels.

Bravo Super Turbo BST 300 12V

Art.	580347
Capaciteit	450 l/min
Max druk	0.80 bar (11.6 psi)
Voltage	12V van externe accu (incl accuklemmen)
Afmetingen	18 x 20 x 24 cm
Gewicht	1.9 kg
Luchtslang	3 m

Geschikt voor rubberboot, SUP, kites etc kan oppompen en leegzuigen. Compleet met meerdere aansluitnippels.

Bravo Super Turbo BST 12V

2-componenten reparatiesets

2-componenten reparatiesets voor PVC boten

Art. 9061100

Set bestaat uit:
- 125 ml lijm
- 10 ml activeringsmiddel
- 10 ml cleaner
- 1 kwast
- 1 stuk PVC doekmateriaal, rond, lichtgrijs
- 1 set handschoenen

2-componenten reparatiesets voor neopreen-hypalon boten

Art. 9061105

Set bestaat uit:
- 125 ml lijm
- 10 ml activeringsmiddel
- 1 stuk schuurpapier
- 1 kwast
- 1 stuk neopreen-hypalon doekmateriaal, rond, lichtgrijs
- 1 set handschoenen

2 componenten PVC-lijm

2-componentenlijm voor PVC boten

Art. 9061120

Set bestaat uit:
- 500gr lijm
- 30ml activeringsmiddel
- 1 set handschoenen

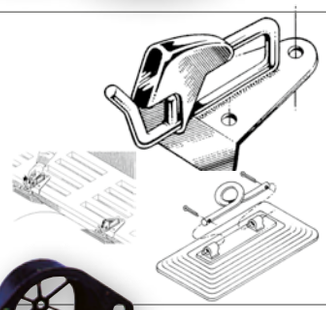

Inklikkende "snap" Davits

Art. 01700036

Inklikkende Davits.
De snaphaken worden op het zwemplateau gemonteerd.
De bevestigingsogen uit **neopreen** worden op de rubberboot gelijmd.
Complete set.
Zowel voor PVC als neopreen.

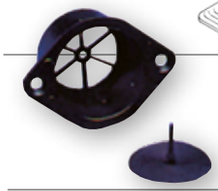

Zelflozer

Art. N1423 Met terugslagklep. Ø Binnen 35mm, Ø Buiten 38mm
Gatsafstand 52mm, breedte 63mm

Zelflozer

Art. N208 Met terugslagklep.
Voor Rubberboten.
Maat Ø66 x 92mm

Knelplug

Art. 9008567 Ø35mm. Past in Art. N1423 en Art. 9062042 (Kunststof huiddoorvoer)

Rubber stop

Art. 9008570 Ø35mm. Past in Art. N1423.

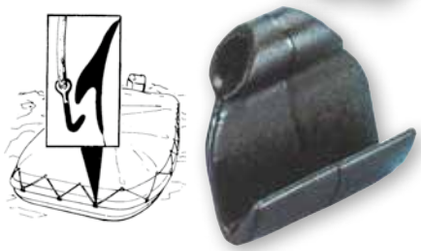

Haken

Art. 9004799 Spanhaak nylon

Transportwielen

Set RVS steunen met luchtband
Totaal gewicht max. 150kg. Prijs per set.

Art. 9069305 Transportwielen Ibis (groot) afneembaar.
Binnenband leverbaar = **Art. 9069310**.
compleet wiel = **Art. 9069306**.

Art. 9069355 Transportwielen Ibis II (klein) opklapbaar
Binnenband leverbaar = **Art. 9069360**.
compleet wiel = **Art. 9069356**.

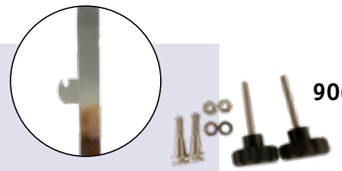

Transportwielen dubbel

Art. 00804080
Set transportwielen opklapbaar uitgevoerd met dubbele wielen
RVS AISI 316
H=790mm, Wiel Ø260mm, Gewicht 6,8kg
Max. belasting 180kg

Transportwielen special

Set RVS steunen met luchtband
Kunnen in opgeklapte toestand op spiegel blijven,
maar zijn wel afneembaar.

Art. 00836062	Totaalgewicht max. 100kg, opklapbaar Wiel Ø360mm (reservewiel Art. 9069356)
Art. 00800080	Totaalgewicht max. 150kg, niet inklapbaar Wiel Ø360mm
Art. 00836038	Totaalgewicht max. 100kg voor verlengde flapsbodem (bijv. Honda) Wiel Ø260mm
Art. 00836080	Totaalgewicht max. 180kg met versterking, opklapbaar, Wiel Ø360mm
Art. 00836034	Transportwielen,opklapbaar Massieve kunststof wielen, totaalgewicht max. 100kg, Wiel Ø130mm

Trolley Rubberboot

Art. 00836110
Wordt aan voorste handgreep van rubberboot bevestigd.
Van verzinkt staal, met luchtbanden. A=360mm, B=490mm
Compleet transportwiel = **01040000**
C=940mm, D=1140mm

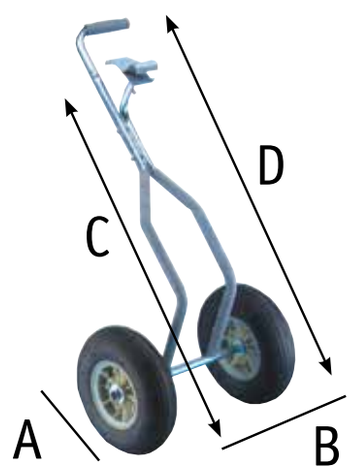

Rubberboot-ventiel

Art. 9026250
Universeelventiel met „Push-push“ systeem: klep blijft open in leegloop. Wordt geleverd met slangnippel.

Maten: buiten 51 x 53mm (BxH), binnen breedte 38mm

Vervangings-onderdelen allpa rubberboten

Art. 9038702 Ventiel huidige Allpa en Lodestar boten 2014/15
Art. 9038702/W Ventiel oude Allpa boten

Art. 9038707 Montagesleutel voor opblaasbootventiel. Passend voor alle huidige allpa ventielen, ook Lodestar, ook ventiel Art. 9026250. Kleur zwart met 8 smalle inkepingen.

Art. 9038707/W Montagesleutel voor opblaasbootventiel voor vroegere allpa en Lodestar boten. Kleur grijs met 6 brede inkepingen.

Art. 9038703 Peddel (1x) L=168cm
Art. 9038715 Peddel (1x) L=144cm

Art. 9038704 Reparatieset PVC wit
Art. 9038717 Reparatieset PVC blauw

Art. 9038705 Plakstrip voor zitbank, wit
Art. 9038718 Plakstrip voor zitbank, blauw

Art. 9038706 Roeidol (1x)

Art. 9038709 Lensstop compleet, Ø22mm

Art. 9038710 Aluminium bank L=100cm (eenvoudig in te korten indien nodig)

Art. 9038853 Aluminium bank L=95cm voor 350 & 390
Art. 9038854 Aluminium bank L=105cm voor 420

Art. 9038711 Voetpomp compleet met slang
Art. 580388 Losse snelaansluiting

Tas om aan bank van opblaasbootbank te hangen. Met zitkussen. Tas is afritsbaar. Van zwaar waterafstotend materiaal.
Kleur: lichtgrijs

Art. 9038855 Tas voor banklengte 75cm
Art. 9038856 Tas voor banklengte 85cm
Art. 9038857 Tas voor banklengte 95cm
Art. 9038858 Tas voor banklengte 105cm

Opblaasboot Banktas

Boegtas universeel
Kleur: lichtgrijs

Art. 9038886 Boegtas voor bootlengte 265-330cm
Art. 9038887 Boegtas voor bootlengte 350-390cm
Art. 9038888 Boegtas voor bootlengte 420cm

Opblaasboot Boegtas

Art. 9038960 Dekzeil voor bootlengte 230cm
Art. 9038961 Dekzeil voor bootlengte 260/300cm
Art. 9038962 Dekzeil voor bootlengte 340cm
Kleur: lichtgrijs

Opblaasboot Dekzeil Heavy Duty

Art. 1627497 Verstelbare steun: 865 – 1515mm

Art. 9080100 Verstelbare steun: van 900 – 1730mm
Deze kan aan het zeil genaaid worden.

Art. 9072009 Buis van geanodiseerd aluminium
Buisdiameter: 25.4mm/28.8mm, Lengte: 790 - 1487mm
De voetplaat en bovenstuk zijn zo ontworpen dat schuiven wordt tegengegaan. Inclusief spanbanden: 2x 10mtr. met kunststof gesp.

Telescopische dekzeilsteun

Dekzeilen voor een goede bescherming van uw boot.
Van polyester 300D* met aluminium coating en D-ringen voor gemakkelijke bevestiging.
Kleur zilvergrijs.
* Maat XXL en Maxi zijn van 600D polyester met blue navy kleur.

Dekzeilen

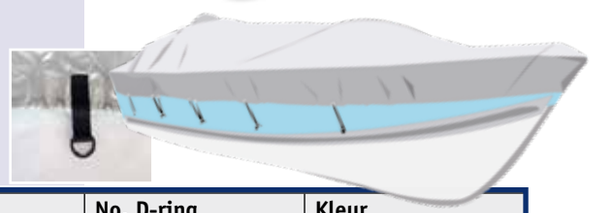

Artikelnr.	Maat	Bootlengte	Bootbreedte	No. D-ring	Kleur
02224300	Tender	240-300	140	6	Zilvergrijs
02230360	Tender	300-360	170	6	Zilvergrijs
02218488	XXS	427-488	180	8	Zilvergrijs
02222488	XS	427-488	229	10	Zilvergrijs
02223488	S	488-564	239	10	Zilvergrijs
02224579	M	518-579	244	10	Zilvergrijs
02226610	L	550-610	265	10	Zilvergrijs
02229650	XL	580-650	295	10	Zilvergrijs
02238710	XXL	630-710	380	10	Blue Navy
02270780	Maxi	700-780	400	14	Blue Navy

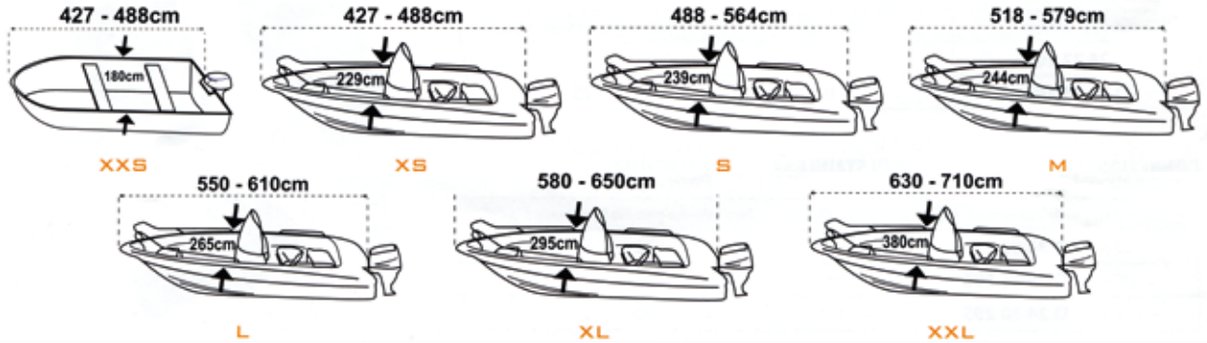

LodeStar

NSA-230/260

Ultra Light Drop-Stitch	Ultra Light 195	Ultra Light 220	Ultra Light 250	Ultra Light 275
	Art. 9038029	**Art. 9038032**	**Art. 9038035**	**Art. 9038037**
Bodemmateriaal	Opblaasbare bodem	Opblaasbare bodem	Opblaasbare bodem	Opblaasbare bodem
Pakmaat (cm)				
Boot	95 x 40 x 25	95 x 45 x 25	95 x 65 x 28	95 x 70 x 30
Max. pk	4	5	5	8
Lang / kortstaart	kortstaart	kortstaart	kortstaart	kortstaart
Max. Personen	2	3	3 + 1	4
Aantal luchtkamers	3 + 1 + 1	3 + 1 + 1	3 + 1 + 1	3 + 1 + 1
Ø luchtkamers (cm)	41	41	41	41
Afmetingen (cm) AxB	195 x 143	220 x 143	250 x 143	275 x 143
Gewicht (kg) C	20	22	25	27

NSA	NSA 230	NSA 260	NSA 290	NSA 300	NSA 340
	Art. 9038003	**Art. 9038006**	**Art. 9038009**	**Art. 9038010**	**Art. 9038014**
Bodemmateriaal	Opblaasbare bodem	Opblaasbare bodem	Opblaasbare bodem	Opblaasbare bodem	Opblaasbare bodem
Pakmaat (cm)					
Boot	100 x 55 x 30	100 x 60 x 35	100 x 55 x 28	110 x 65 x 35	110 x 70 x 40
Max. pk	5	6	10	15	20
Lang / kortstaart	kortstaart	kortstaart	kortstaart	kortstaart	kortstaart
Max. Personen	3	3 + 1	4	5	6
Aantal luchtkamers	3 + 1 + 1	3 + 1 + 1	3 + 1 + 1	3 + 1 + 1	3 + 1 + 1
Ø luchtkamers (cm)	41	41	41	45	45
Afmetingen (cm) AxB	230 x 143	260 x 143	290 x 145	300 x 170	340 x 170
Gewicht (kg) C	29	32	34	41	48

NS	NS 250	NS 290	NS 320
	Art. 9038040	**Art. 9038042**	**Art. 9038045**
Bodemmateriaal	Kunststof bodem	Kunststof bodem	Kunststof bodem
Pakmaat (cm)			
Boot / bodem	100x60x40 / 75x50x12	100x60x40 / 82x60x12	100x65x40 / 88x60x12
Max. pk	6	10	15
Lang / kortstaart	kortstaart	kortstaart	kortstaart
Max. Personen	3	4	5
Aantal luchtkamers	3 + 1	3 + 1	3 + 1
Ø luchtkamers (cm)	41	41	41
Afmetingen (cm) AxB	250 x 152	290 x 152	320 x 152
Gewicht (kg) C	45	49	55

Ultra Light NSA-300/340 NS

LodeStar

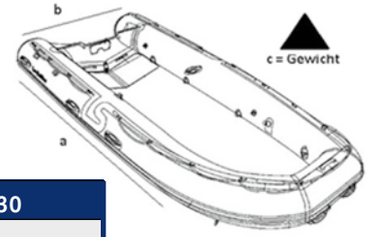

TriMAX 3D-V	TriMAX 3D-V 340	TriMAX 3D-V 380	TriMAX 3D-V 430
	Art. 9038049	**Art. 9038048**	**Art. 9038051**
Bodemmateriaal	3D-V air bodem	3D-V air bodem	3D-V air bodem
Pakmaat (cm)			
Boot	125 x 70 x 30	142 x 75 x 40	142 x 75 x 45
Max. pk	20	30	50
Lang / kortstaart	kortstaart	kortstaart	kortstaart
Max. Personen	6	8	10
Aantal luchtkamers	3 + 1 + 2	3 + 2 + 2	4 + 2 + 2
Ø luchtkamers (cm)	45	50	50
Afmetingen (cm) AxB	340 x 170	380 x 200	430 x 200
Gewicht (kg) C	58	94	99

TriMAX ALU	TriMAX ALU 340	TriMAX ALU 380	TriMAX ALU 430
	Art. 9038046	**Art. 9038047**	**Art. 9038050**
Bodemmateriaal	Aluminium bodem	Aluminium bodem	Aluminium bodem
Pakmaat (cm)			
Boot / bodem	125x70x30 / 100x60x15	142x75x35 / 122x66x15	142x75x40 / 122x66x15
Max. pk	20	30	50
Lang / kortstaart	kortstaart	kortstaart	kortstaart
Max. Personen	6	8	10
Aantal luchtkamers	3 + 1 + 2	3 + 1 + 2	4 + 1 + 2
Ø luchtkamers (cm)	45	50	50
Afmetingen (cm) AxB	340 x 170	380 x 200	430 x 200
Gewicht (kg) C	87	135	150

RIB Light	RIB 260 Light	RIB 290 Light
	Art. 9038055	**Art. 9038060**
Bodemmateriaal	Polyester bodem	Polyester bodem
Pakmaat (cm)		
Boot	215 x 100 x 45	240 x 105 x 45
Max. pk	6	10
Lang / kortstaart	kortstaart	kortstaart
Max. Personen	3	4 + 1
Aantal luchtkamers	3	3
Ø luchtkamers (cm)	40	40
Afmetingen (cm) AxB	260 x 154	295 x 154
Gewicht (kg) C	45	51

RIB Open	RIB 320 Open	RIB 350 Open	RIB 420 Open
	Art. 9038062	**Art. 9038065**	**Art. 9038067**
Bodemmateriaal	Polyester bodem	Polyester bodem	Polyester bodem
Pakmaat (cm)			
Boot	250 x 105 x 45	300 x 110 x 58	320 x 110 x 65
Max. pk	20	30	40
Lang / kortstaart	kortstaart	kortstaart	langstaart
Max. Personen	4 + 1	6	7
Aantal luchtkamers	3	3	4
Ø luchtkamers (cm)	40	46	47
Afmetingen (cm) AxB	320 x 159	350 x 170	420 x 180
Gewicht (kg) C	86	96	108

Accessoires

Art. 9038207 Zitbank

Art. 9038206 Stuurconsole

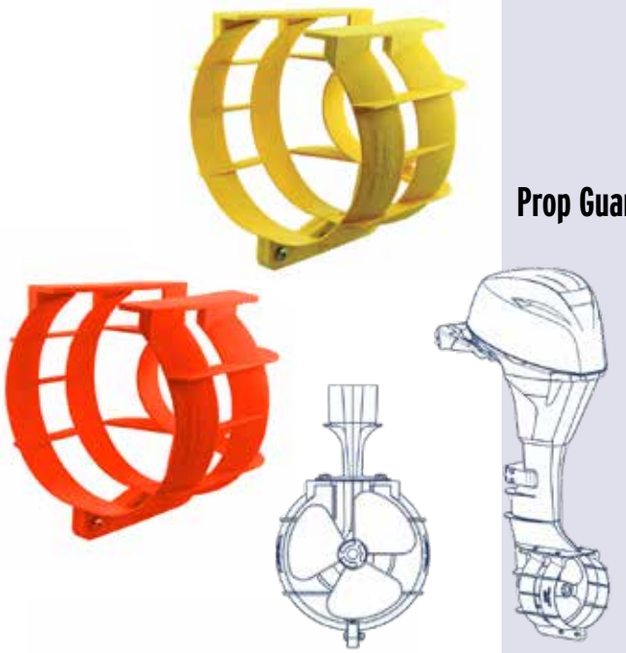

Prop Guard

Art. 16198165 Prop Guard 9-25 HP Ø23cm, geel

Art. 16198232 Prop Guard 25-35 HP Ø29cm, oranje

Gemaakt van versterkt polypropyleen. De Prop Guard biedt bescherming aan de schroef tegen schade van buitenaf. Door de ring om de schroef zal deze de waterstraal nauwkeuriger wegstuwen waardoor er meer stuwkracht ontstaat wat het brandstof verbruik kan verminderen.
Model 9-25 pk, maximale schroefdiameter 21,6cm
Model 25-35 pk, maximale schroefdiameter 28cm

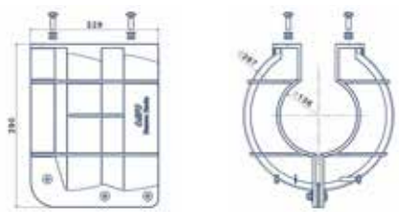

Lifeguard

Art. 481005 Lifeguard
Persoonlijk reddingsmiddel

3 YEARS warranty

allpa marine equipment

LEGENDA

SI. = inbouwtank
C. = kortstaart
L. = langstaart
XL. = extra langstaart
B. = gasdraaigreep
ST. = afstandbediening
DW. = Drive by Wire top montage
E. = electrostart
T. = tilt
PT. = powertrim

XSR = XSR-Motoren zijn speciaal door Selva ontwikkeld. Deze modellen leveren een hoger koppel vergeleken met die waarvan deze XSR-motoren zijn afgeleid. Ontwikkeld voor betere prestaties bij gelijke efficiëntie en flexibiliteit.

PORTABLE SERIES

	Guppy 2,5	Sea Bass 6	Ray 8	Pike 9,9
Type	1-Cil. 4-takt OHC	1-Cil. 4-takt OHC	2-Cil. 4-takt SOHC	2-Cil. 4-takt SOHC
Cil. Inhoud	87 cc	118 cc	197 cc	212 cc
Boring x slag	54 x 38 mm	56 x 48 mm	56 x 40 mm	56 x 43 mm
Brandstofsysteem	carburateur	carburateur	carburateur	carburateur
Vermogen	2,5 pk / 1,84 kW	6 pk / 4,4 kW	8 pk / 5,9 kW	9,9 pk / 7,3 kW
Max. toerental	4500 - 5500 tpm	5000 - 5500 tpm	4000 - 5000 tpm	5000 - 6000 tpm
Gewicht	13,5 kg	23 kg	37 kg	39,9 kg
Starter	handstart	handstart	handstart / E-start	handstart / E-start
Generator			12 V / 70 W	12 V / 80 W
Bediening	gasdraaigreep	gasdraaigreep	gasdraaigreep / controlbox	gasdraaigreep / controlbox
Schakeling	V/N/360°	V/N/A/360°	V/N/A	V/N/A
Brandstoftank	0,9 l intern	1,6 l intern	12 l extern	12 l extern
Staartlengte	C.	C.	C. / L.	C. / L.
Spiegelhoogte	381 mm	381 mm	381 / 508 mm	381 / 508 mm
Uitvoering	**Art. 9058397 SI.C.**	**Art. 9058344 SI.C.**	**Art. 9058405 C.**	**Art. 9058407 C.**
			Art. 9058406 L.	**Art. 9058408 L.**
			Art. 9058398 E.B.C.	**Art. 9058409 E.ST.C.**
			Art. 9058399 E.B.L.	**Art. 9058412 E.ST.L.**

SELVA

3 YEARS warranty

PORTABLE SERIES

MID-RANGE SERIES

	Wahoo 15	Wahoo 15 XSR	Amberjack 15 XS	Aruana 15 XS
Type	2-Cil. 4-takt SOHC	2-Cil. 4-takt SOHC	2-Cil. 4-takt SOHC	3-Cil. 4-takt SOHC
Cil. Inhoud	362 cc	362 cc	432 cc	747 cc
Boring x slag	63 x 58,1 mm	63 x 58,1 mm	65 x 65,1 mm	65 x 75 mm
Brandstofsysteem	carburateur	carburateur	EFI	EFI
Vermogen	15 pk / 11 kW	15 pk / 11 kW	15 pk / 11 kW	15 pk / 11 kW
Max. toerental	5000 - 6000 tpm	5000 - 6000 tpm	5000 - 6000 tpm	5000 - 6000 tpm
Gewicht	51,7 kg	51,7 kg	56 kg	99 kg
Starter	handstart / E-start	handstart / E-start	handstart / E-start	E-start
Generator	12 V / 120 W	12 V / 120 W	12 V / 190 W	12 V / 190 W
Bediening	gasdraaigreep / controlbox	gasdraaigreep / controlbox	gasdraaigreep / controlbox	controlbox
Schakeling	V/N/A	V/N/A	V/N/A	V/N/A
Brandstoftank	12 l extern	23 l extern	23 l extern	23 l extern
Staartlengte	C. / L.	C. / L.	C. / L.	L.
Spiegelhoogte	381 / 508 mm	381 / 508 mm	381 / 508 mm	508 mm
Uitvoering	**Art. 9058423 C.**	**Art. 9058320 C.**	**Art. 9058528 C.**	**Art. 9058449 E.ST.L.PT**
	Art. 9058413 L.	**Art. 9058321 L.**	**Art. 9058530 E.ST.L.PT**	
	Art. 9058414 E.B.L.	**Art. 9058322 E.ST.C.**		
	Art. 9058415 E.ST.C.	**Art. 9058324 E.ST.L.T.**		
	Art. 9058424 E.ST.L.			

MID-RANGE SERIES

	Wahoo 20	Amberjack 25	Aruana 40
Type	2-Cil. 4-takt SOHC	2-Cil. 4-takt SOHC	3-Cil. 4-takt SOHC
Cil. Inhoud	362 cc	432 cc	747 cc
Boring x slag	63 x 58,1 mm	65 x 65,1 mm	65 x 75 mm
Brandstofsysteem	carburateur	EFI	EFI
Vermogen	20 pk / 14,7 kW	25 pk / 18,4 kW	40 pk / 29,4 kW
Max. toerental	5000 - 6000 tpm	5000 - 6000 tpm	5000 - 6000 tpm
Gewicht	52,7 kg	56 kg	99 kg
Starter	handstart / E-start	E-start	E-start
Generator	12 V / 120 W	12 V / 190 W	12 V / 190 W
Bediening	gasdraaigreep / controlbox	gasdraaigreep / controlbox	gasdraaigreep / controlbox
Schakeling	V/N/A	V/N/A	V/N/A
Brandstoftank	12 l extern	23 l extern	23 l extern
Staartlengte	C. / L.	C. / L.	L.
Spiegelhoogte	381 / 508 mm	381 / 508 mm	508 mm
Instrumenten			Digitaal - multifuntioneel
Uitvoering	**Art. 9058416 C.**	**Art. 9058520 C.**	**Art. 9058445 E.B.L.**
	Art. 9058417 L.	**Art. 9058521 L.**	**Art. 9058446 E.ST.L.PT**
	Art. 9058418 E.ST.C.	**Art. 9058522 E.ST.C.**	
	Art. 9058426 E.ST.L.	**Art. 9058523 E.ST.L.**	
	Art. 9058427 E.ST.L.T.	**Art. 9058524 E.ST.L.PT.**	

MID-RANGE SERIES

	Dorado 50	Dorado 60	Dorado 60 XSR	Murena 70
Type	4-Cil. 4-takt SOHC	4-Cil. 4-takt SOHC	4-Cil. 4-takt SOHC	4-Cil. 4-takt SOHC - 16V
Cil. Inhoud	996 cc	996 cc	996 cc	996 cc
Boring x slag	65 x 75 mm	65 x 75 mm	65 x 75 mm	65 x 75 mm
Brandstofsysteem	EFI	EFI	EFI	EFI
Vermogen	50 pk / 36,8 kW	60 pk / 44,1 kW	60 pk / 44,1 kW	70 pk / 51,5 kW
Max. toerental	5000 - 6000 tpm	5000 - 6000 tpm	5000 - 6000 tpm	5300 - 6300 tpm
Gewicht	111 kg	111 kg	111 kg	119 kg
Starter	E-start	E-start	E-start	E-start
Generator	12 V / 200 W	12 V / 200 W	12 V / 200 W	12 V / 200 W
Bediening	controlbox	controlbox	controlbox	controlbox
Schakeling	V/N/A	V/N/A	V/N/A	V/N/A
Brandstoftank	23 l extern	23 l extern	23 l extern	23 l extern
Staartlengte	L.	L.	L.	L.
Spiegelhoogte	508 mm	508 mm	508 mm	508 mm
Instrumenten	Digitaal - multifuntioneel	Digitaal - multifuntioneel	Digitaal - multifuntioneel	Digitaal - multifuntioneel
Uitvoering	**Art. 9058455 E.ST.L.PT.**	**Art. 9058465 E.ST.L.PT.**	**Art. 9058466 E.ST.L.PT.**	**Art. 9058470 E.ST.L.PT.**

LARGE-ENGINE SERIES

	Spearfish 100	Spearfish 100 XSR	Swordfish 115	Swordfish 115 XSR
Type	4-Cil. 4-takt SOHC - 16V	4-Cil. 4-takt SOHC - 16V	4-Cil. 4-takt SOHC - 16V	4-Cil. 4-takt SOHC - 16V
Cil. Inhoud	1832 cc	1832 cc	1832 cc	1832 cc
Boring x slag	81 x 88,9 mm	81 x 88,9 mm	81 x 88,9 mm	81 x 88,9 mm
Brandstofsysteem	EFI	EFI	EFI	EFI
Vermogen	100 pk / 73,5 kW	100 pk / 73,5 kW	115 pk / 84,6 kW	115 pk / 84,6 kW
Max. toerental	5000 - 6000 tpm	5000 - 6000 tpm	5300 - 6300 tpm	5300 - 6300 tpm
Gewicht	162 kg	162 kg	173 kg	173 kg
Starter	E-start	E-start	E-start	E-start
Generator	12 V / 350 W	12 V / 350 W	12 V / 420 W	12 V / 420 W
Bediening	controlbox	controlbox	controlbox	controlbox
Schakeling	V/N/A	V/N/A	V/N/A	V/N/A
Staartlengte	L.	L.	L. / XL.	L. / XL.
Spiegelhoogte	508 mm	508 mm	508 / 635 mm	508 / 635 mm
Instrumenten	Dubbel digitaal - multifuntioneel	Dubbel digitaal - multifuntioneel	Dubbel digitaal - multifuntioneel	Dubbel digitaal - multifuntioneel
Uitvoering	**Art. 9058505 E.ST.L.PT.**	**Art. 9058508 E.ST.L.PT.**	**Art. 9058500 E.ST.L.PT.**	**Art. 9058502 E.ST.L.PT.**
			Art. 9058501 E.ST.XL.PT.	**Art. 9058503 E.ST.XL.PT.**

BIG-ENGINE SERIES

	Killer Whale 150	Killer Whale 150 XSR	Sei Whale 200
Type	4-Cil. 4-takt SOHC - 16V	4-Cil. 4-takt SOHC - 16V	4-Cil. 4-takt - 16V - DOHC with VCT
Cil. Inhoud	2670 cc	2670 cc	2785 cc
Boring x slag	94 x 96,2 mm	94 x 96,2 mm	96 x 96,2 mm
Brandstofsysteem	EFI	EFI	EFI
Vermogen	150 pk / 110,3 kW	150 pk / 110,3 kW	200 pk / 147,1 kW
Max. toerental	5000 - 6000 tpm	5000 - 6000 tpm	5000 - 6000 tpm
Gewicht	216 kg	216 kg	227 kg
Starter	E-start	E-start	E-start
Generator	12 V / 420 W	12 V / 420 W	12 V / 500 W
Bediening	controlbox	controlbox	Drive by wire elektronisch
Schakeling	V/N/A	V/N/A	V/N/A elektronisch
Staartlengte	L. / XL.	L. / XL.	XL.
Spiegelhoogte	508 / 635 mm	508 / 635 mm	635 mm
Instrumenten	Dubbel - multifuntioneel LAN	Dubbel - multifuntioneel LAN	Dubbel - multifuntioneel LAN
Uitvoering	**Art. 9058490 E.ST.L.PT.**	**Art. 9058493 E.ST.L.PT.**	**Art. 9058510 E.ST.XL.PT.**
	Art. 9058492 E.ST.XL.PT.	**Art. 9058494 E.ST.XL.PT.**	
	Twins counter rotating	**Twins counter rotating**	
	2x Art. 9058495 E.ST.L.PT.	**2x Art. 9058497 E.ST.L.PT.**	

SELVA FAST MOVING PARTS

ENGINE MODEL	DESCRIPTION	CODE	QTY
Guppy 2,5	THERMOSTAT	ZS100110043	1
	ANODE	ZS100079329	1
	PLUG, SPARK (NGK CR6HSA)	ZS100080701	1
	IMPELLER	ZS100080068	1
Ray 8	THERMOSTAT	66M1241101	1
	V-BELT	60RG624100	1
	STRAINER 1	68T2425101	1
	PLUG, SPARK (NGK BR6HS-10)	9470200274	2
	ANODE	6G81132500	1
	ANODE	68T4525100	1
	IMPELLER	68T4435200	1
	WATER PUMP REPAIR KIT	68TW007801	1
Pike 9,9	THERMOSTAT	66M1241101	1
	V-BELT	68T4624100	1
	STRAINER 1	68T2425101	1
	PLUG, SPARK (NGK BR6HS-10)	9470200274	2
	ANODE	6G81132500	1
	ANODE	68T4525100	1
	IMPELLER	68T4435200	1
	WATER PUMP REPAIR KIT	68TW007801	1
Wahoo 15/20	THERMOSTAT	6AH1241100	1
	ANODE	6G81132500	4
	ANODE	6E51132500	1
	ANODE	65W4525100	1
	ANODE	6AH4525100	1
	TAB-TRIM	6AH45371004D	1
	IMPELLER	63V4435201	1
	OIL CLEANER	5GH1344061	1
	ELEMENT, FILTER	61N2456310	1
	V BELT	6AH4624100	1
	PLUG, SPARK (NGK DPR6EB)	9470200418	2
	WATER PUMP REPAIR KIT	6AHW007801	1
Amberjack 25	THERMOSTAT	6FM1241100	1
	ANODE	6G81132500	4
	ANODE	65W4525100	1
	TAB-TRIM	6644537101	1
	OIL CLEANER	5GH1344061	1
	ELEMENT, FILTER	6D82456300	1
	V-BELT	6FM4624100	1
	PLUG, SPARK (NGK DPR6EB)	9470200418	2
	IMPELLER	6L24435200	1
	WATER PUMP REPAIR KIT	6FMW007801	1
Aruana EFI 40	THERMOSTAT	6G81241103	1
	OIL CLEANER	5GH1344061	1
	ANODE	6G81132500	4
	ANODE (VERSION S)	6634525100	1
	ANODE	65W4525100	1
	TAB-TRIM	67C4537100	1
	ANODE	67C4525100	1
	ANODE	62Y1132500	1
	PLUG, SPARK (NGK DPR6EB)	9470200418	3
	V-BELT	6C54624100	1
	ELEMENT, FILTER	6D82456300	1
	IMPELLER	6H44435202	1
	WATER PUMP REPAIR KIT	6BGW007801	1

ENGINE MODEL	DESCRIPTION	CODE	QTY
Dorado EFI 40XS/ 40XSR/50/ 50XSR/60/60XSR	THERMOSTAT	6G81241103	1
	ANODE	62Y1132500	1
	ANODE	6G81132500	4
	ANODE	65W4525100	3
	TAB-TRIM	67C4537100	1
	ANODE	67C4525100	1
	ELEMENT, FILTER	6D82456300	1
	V-BELT	6C54624100	1
	OIL CLEANER	5GH1344061	1
	PLUG, SPARK (NGK DPR6EB)	9470200418	4
	IMPELLER	6H34435200	1
	WATER PUMP REPAIR KIT	63DW007801	1
Murena EFI 40XSR/70	THERMOSTAT	6G81241103	1
	ANODE	62Y1132500	1
	ANODE	6G81132500	3
	ANODE	65W4525100	3
	TAB-TRIM	67F4537100	1
	ELEMENT, FILTER	6D82456300	1
	V-BELT	6C54624100	1
	OIL CLEANER	5GH1344061	1
	PLUG, SPARK (NGK LKR7E)	9470200429	4
	IMPELLER	6H34435200	1
	WATER PUMP REPAIR KIT	6CJW007800	1
Spearfish EFI 100/100XSR	THERMOSTAT	6FP1241100	1
	ANODE	6G81132500	4
	ANODE	63P1132501	1
	ANODE	63P1132521	1
	ANODE	6H14525103	1
	TAB-TRIM	6E54537101	1
	OIL CLEANER	5GH1344071	1
	SPARK PLUG (NGK LKR6E 9N)	9470200440	4
	V-BELT	6FPW462400	1
	ELEMENT, FILTER	6D82456300	1
	IMPELLER	6E54435201	1
	WATER PUMP REPAIR KIT	68VW007801	1
Swordfish EFI 115/115XSR	THERMOSTAT	6EK1241100	1
	ANODE	6G81132500	3
	ANODE	63P1132501	1
	ANODE	67F1132501	1
	ANODE	6EK1132500	1
	ANODE	6H14525103	1
	TAB-TRIM	6E54537101	1
	OIL CLEANER	5GH1344071	1
	SPARK PLUG (NGK LKR6E)	9470200437	4
	V-BELT	6EKW462400	1
	ELEMENT, FILTER	6D82456300	1
	IMPELLER	6E54435201	1
	WATER PUMP REPAIR KIT	68VW007800	1
Naxos 9,9/15	THERMOSTAT	7515010	1
	SPARK PLUG (NGK B6H)	8570010	2
	IMPELLER	8095020	1
	ANODE	2504035	1
	ANODIC TRIM ZAMA	2500010	1
Antibes 25/30	THERMOSTAT	7515010	1
	SPARK PLUG (NGK B6H)	8570010	2
	WATER IMPELLER	8095050	1
	ANODE	2504020	1
	FUEL FILTER	7510510	1
	ANODIC TRIM	2500065	1

allpa marine equipment

9050500

9050501

9050502

9050503

9050510

9050511

9050520

9050521

9050530

9050531

9050532

9050533

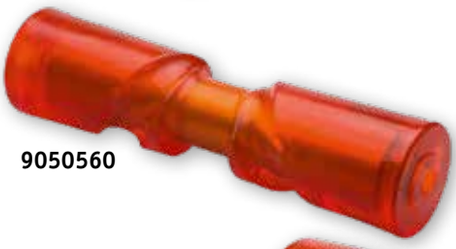
9050560

9050535

9050540

9050536

9050537

9050538

9050585

9050590

9050595

allpa® Super Trailerrollen

allpa Super trailerrollen geven niet af!
Deze rollen laten geen zwarte vegen achter.
Nooit meer moeizaam strepen verwijderen van de onderkant van uw boot!

Boottrailer- en boegrollen

- Gaan vele malen langer mee dan gewone rubber rollen
- Veroorzaken géén strepen op uw boot
- Krijgen geen vlakke stukken tijdens winterstalling
- Uiterst slijtagebestendig

Lange levensduur

allpa Super Trailerrollen van polyurethaan, vervangen rubber en PVC rollen die regelmatig vernieuwd moeten worden. Hoewel duurder in aanschaf, maakt de levensduur ze op termijn veel economischer. Polyurethaan is bijzonder bestand tegen schuren, is zeer scheurvast en barst zelfs niet bij extreme koude.

„V" Boegstoppers

Art. 9050500 3" (75mm) / Gatmaat 1/2" (13mm)
Art. 9050501 4" (100mm) / Gatmaat 1/2" (13mm)

Boegrollen

Art. 9050502 3" (75mm) / Gatmaat 1/2" (13mm)
Art. 9050503 4" (100mm) / Gatmaat 1/2" (13mm)

Boegrollensets

Complete sets met niet afgevende "Super Roller" boegstopper, bouten, moeren en ringen:

Art. 9050510 3" (75mm) / Gatmaat 1/2"(13mm)
Art. 9050511 4" (100mm) / Gatmaat 1/2"(13mm)

Kielrollen

Art. 9050520 4" (100mm) / Gatmaat 5/8" (16mm)
Art. 9050521 5" (127mm) / Gatmaat 5/8" (16mm)

Kielrollen, taps toelopend, met stalen binnenrol

	Lengte	Buitenmaat	Gatmaat
Art. 9050530	8" (200mm)	3-1/4" (82mm)	5/8" (16mm)
Art. 9050531	10" (250mm)	3-1/4" (82mm)	5/8" (16mm)
Art. 9050532	12" (300mm)	3-1/4" (82mm)	5/8" (16mm)
Art. 9050533	18" (460mm)	3-1/4" (82mm)	5/8" (16mm)

Zelfcentrerende kielrol – Nieuw!

Art. 9050560 12" (300mm) 2-3/4" (70mm) 5/8" (16mm)

Zijrol

Art. 9050535 12" (300mm) 2-1/2" (63mm) 5/ 8" (16mm)

Zijrol, extra zacht oppervlak

Art. 9050540 3-1/2" (89mm)3-1/2" (89mm) 3/4" (19mm)
Naafdiepte beide zijden 32mm

Eindkappen

Art. 9050536 Ø3" (76mm) / Gatmaat 1/2" 13mm)
voor boegrol Art. 050502
Art. 9050537 Ø3- 1/4" (82mm) / Gatmaat 5/8" 16mm)
voor kielrollen
Art. 9050538 Ø2-1/2" (63,5mm) / Gatmaat 5/8" (16mm)

Pads

Art. 9050585 1-1/2" x 12" (38 x 305mm)
Art. 9050590 2" x 12" (51 x 305mm)
Art. 9050595 3" x 12" (76 x 305mm)

Verzinkte lieren met handel.

Eén snelheid

Art. 9078001	3.1:1 Trekkracht 360kg
Art. 9078002	4.1:1 Trekkracht 635kg

Twee snelheden

Art. 9078003	4:1 en 8:1 Trekkracht 820kg Verzinkte lier met wegneembare handel.

Verzinkte lieren 1 en 2 speed

Elektrische trailerlieren. Universele montage.
Met handel voor handmatige bediening.

Art. 449100 12V DC, Max. 40A 0.30kW incl. afstandbediening.
Capaciteit: 2722kg (trailer), 2268kg (water), 907kg (zand)
Staaldraadkabel 5.1mm x 9m, Afm. 240x254x190mm,
Gewicht incl. Bevestigingsplaat: 9.8kg. Draait eenzijdig.

Elektrische trailerlier 0.30kW

Art. 9078010	4500 x 50mm breekkracht = 2200kg
Art. 9078011	6000 x 50mm breekkracht = 2200kg
Art. 9078012	7500 x 50mm breekkracht = 2200kg

Lierband met haak

Art. 9078050	Trailerriem met ratelspanner 6000 x 50mm. Breeksterkte 3000kg - werkbelasting 1500kg

Ratelspanner

Art. C3125250	Spanband met klem 25x2500mm

Spanband

Art. 9069158	Buitenboordmotor steun Gegoten aluminium kop met sterke aluminium buis. Ondersteund het gewicht van motor en stuursysteem tijdens het traileren. Variabel instelbaar. Inclusief 38cm zwarte EPDM spanband.

Buitenboord-motor steun

Van gegoten rubber

Art. 9078030	Kielrol L=190mm. Boring As=16mm. Extra zware kielrollen met nylon lagerbussen.	1
Art. 9078031	Kielrol L=305mm. Boring As=16mm. Extra zware kielrollen met nylon lagerbussen.	1
Art. 9078032	Kielrol L=432mm. Boring As=16mm. Extra zware kielrollen met nylon lagerbussen.	1
Art. 9078021	Kielrol L=102mm, Boring Ø10mm	2
Art. 9078022	Kielrol L=127mm. Boring Ø16mm	2
Art. 9078020	Boegrol 76 x 76mm. Gatmaat = 12mm	3
Art. 9078035	Geleiderol 108 x 102mm, Boring Ø19mm, met zacht oppervlak	4
Art. 9078040	Zijrol 286 x 64mm, boring Ø16mm	5
Art. 9078045	Eindkap, Ø62mm. H=50mm Boring Ø16mm - Uitsparing Ø30mm	6

Kielrol

Boegrol

Geleiderol

Zijrol

Eindkap

Waterskilijn

Art. X0025650 Houten handgreep met kunststof bekleding Polypropyleen met drijver

Waterskilijnen

Art. X0000600 Aluminium handgreep met kunststof bekleding

Art. X0000650 2 x Aluminium handgreep met kunststof bekleding

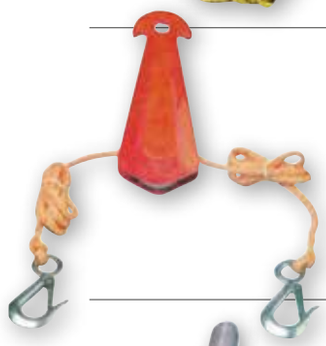

Skitriangel

Art. X0000500 Compleet met karabijnhaken

Waterskihaak/ Sleepoog RVS 316

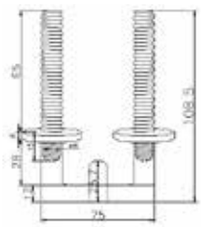

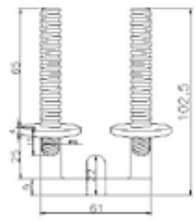

Art. 9078395 Materiaal Ø10mm, schroefdraad M10
Art. 9078396 Materiaal Ø12mm, schroefdraad M10

Skispiegel

Art. X0000265 Kunststof breedhoekspiegel 180° 200 x 95mm (BxH)

Houten peddel

Art. R2600140
Beukenhouten peddel met houten greep, lengte 145cm. Steel Ø32x24mm. Greep Ø52x24mm.

Dekwaskit

Art. R3804230
Set bestaande uit bootshaak, katoenen mop en nylon borstel. Telescopische aluminium steel. L=1200-2100mm.

Lijnaangever

Art. R3804150
Passend op steel van dekwaskit.

Art. R0330180 L=1800mm
Art. R0330210 L=2100mm

Gelakte houten steel,
messing-verchroomde haak.

Bootshaak met houten steel

Art. 9026000
L=1200-2100mm. Telescopische aluminium steel. Kunststof haak, extra zware steel, **Ø35mm**

Bootshaak met aluminium steel

Art. R0030120
L=1300-2100mm. Met telescopische aluminium steel en kunststof haak.

Bootshaak lang

Art. R0030060
L= 600-1100mm. Met telescopische aluminium steel en kunststof haak.

Bootshaak kort

Art. 9026001
L=1100-2000mm. Telescopische stok
met ingebouwde lenspomp. Capaciteit: 15l/min. **Ø35mm**

Bootshaak met bilgepomp

Art. R0025165
L=1650mm. Aluminium steel, kunststof haak. **Ø25mm**

Bootshaak

Art. R0035165
L=1650mm. Aluminium steel, kunststof haak. **Ø35mm**

Bootshaak

Aluminium peddel, telescopisch
Steel Ø30 mm, kunststof blad

Art. R2025030 Lengte 660-900mm

Aluminium peddel

Art. 269040
Aluminium peddel, telescopisch,
kunststof blad, met bootshaak.
Lengte 850 – 1650mm. Buismaat Ø27mm

Aluminium peddel

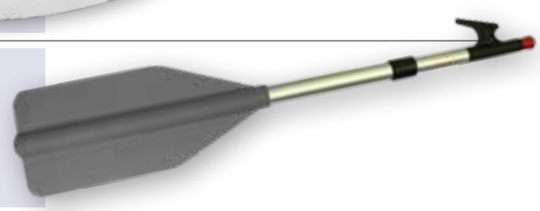

Art. 9026200
Aluminium peddel, teleskopisch,
kunststof blad, met bootshaak.
Lengte 1650 - 2000mm. Buismaat Ø30mm

Aluminium peddel

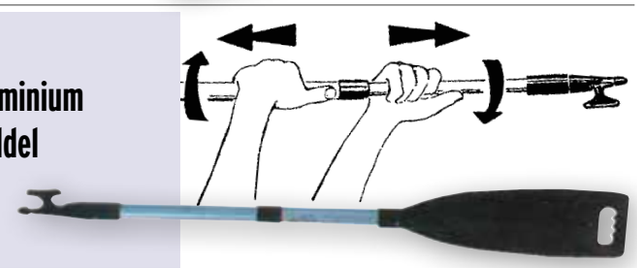

Art. 9026165
Vaste aluminium peddel, kunststof blad.
Lengte 1650mm. Buismaat Ø35mm

Aluminium peddel

Wasborstel

Art. R3805068 T-brite wasborstel - Oranje
lxbxh 240x155x85mm

Polyurethaan gecoat marine hout. Schokbestendige rand, aluminium klikverbinding.

Geschikt voor het reinigen van teak, kussens en canvas, niet gebruiken op glas of verf. Chemicaliën bestendig.

Wasborstel

Art. R3807068 T-brite wasborstel - Wit
lxbxh 240x155x85mm

Polyurethaan gecoat marine hout. Schokbestendige rand, aluminium klikverbinding.

Kan hardnekkige vlekken verwijderen, niet gebruiken op glas of verf. Chemicaliën bestendig.

Wasborstel

Art. R3802068 T-brite wasborstel - Geel
lxbxh 240x155x85mm

Polyurethaan gecoat marine hout. Schokbestendige rand, aluminium klikverbinding.

Geschikt voor elk gebruik, vooral voor inzepen.

Wasborstel

Art. R3806068 T-brite wasborstel - Blauw
lxbxh 240x155x85

Polyurethaan gecoat marine hout. Schokbestendige rand, aluminium klikverbinding.

Geschikt voor glas of plexiglas, niet gebruiken met zuur of alcoholhoudende producten.

Steel

Art. R3800072 T-brite aluminium steel
telescopisch 100-180cm
Art. R3800274 T-brite aluminium steel
telescopisch 160-274cm
Sluitsysteem in RVS, dubbele antislipgrepen.
Ø19-22.6mm

Art. R3800120 T-brite aluminium steel
vast 120cm
Sluitsysteem in RVS, dubbele antislipgrepen.
Ø19mm

Adapter

Art. R3820031 T-brite gebogen adapter
Adapter voor T-brite steel van geanodiseert aluminium
35° gebogen, met kliksysteem.

Losse pikhaak

Art. R3825250 T-brite pikhaak
Pikhaak voor T-brite steel van geanodiseert aluminium
met kliksysteem.
L = 150mm

Art. R3820000 T-brite visnet
lxbxh: 400x650x750mm

Visnet voor T-brite steel van geanodiseert aluminium met kliksysteem.

Visnet

Art. R3800078 T-brite mop

Mop voor T-brite steel met extra absorberende strips van 40mm breed. Zacht en elastisch, olie-,vet- en chemicaliën-bestendig. Geschikt voor geverfde dek reiniging. L = 400mm.

Mop

Art. R3808005 T-brite reserve veer

Reserve veer voor T-brite steel (10 stuks)

Reserve veer

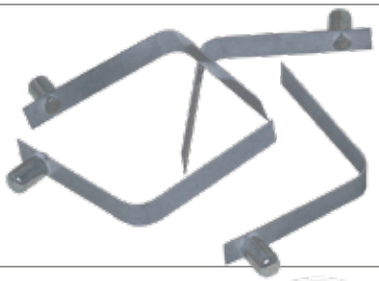

Art. P0032000 T-brite opvouwbare silicone puts
Met plastic hendel, inhoud 10 liter.

Afmeting open: Øxh: 320x240mm
Afmeting gesloten: Øxh: 320x50mm

Silicone puts

Art. R3820066 T-brite microvezeldoek

Gemaakt met honderden zachte microvezels. Ideaal voor het reinigen van grote oppervlakken in korte tijd.

Microvezeldoek

Art. N5800131 T-brite Handborstel

Stijve haren met comfortabele handgreep. Geschikt voor het reinigen van teakdekken, propellers, waterleidingen, dekzeilen en rvs railing.

Handborstel

Art. N5890150 T-brite bootborstel - Zwart
Art. N5890152 T-brite bootborstel - Wit

Geschikt voor het reinigen van boten. Geschikt voor het verwijderen van vervuiling aan de romp van de boot.
lxb: 150x90mm

Bootborstel

Waterwisser

Art. N5800211 T-brite waterwisser

Gemaakt van siliconen. Het flexibele blad maakt het mogelijk om ook gebogen oppervlakken te reinigen.
180° buigbaar. L = 300mm.

Spons

Art. N5880210 T-brite spons

Spons met hoge absorptie.
lxbxh: 210x110x80mm

Reinigingspad

Art. N5874250 T-brite schurende reinigingspad, wit

lxb: 120x250mm

Reinigingspad

Art. N5886250 T-brite schurende reinigingspad, bruin

Voor reiniging van roest en verf.
lxb: 120x250mm

Tbrite

THE BETTER WAY TO CLEAN

T-brite Reinigingsset

Art. R3825115 T-brite reinigingsset, inclusief tas en schouderriem

Inhoud tas:

- R3800072 telescopische steel 100-180
- R3802068 schrobborstel geel
- R3805068 schrobborstel oranje
- R3820031 gebogen adapter
- R3825250 pikhaak
- R3800078 mop
- N5800131 handborstel
- N5890150 bootborstel zwart
- N5890152 bootborstel wit
- N5800211 waterwisser
- P0024225 opvouwbare puts
- N5800066 microvezeldoek

allpa Puts “the Original”

Art. P002 PVC puts 7,5l.
Met kunststof hengsel

allpa Puts “the Original”

Art. P001 Rubber puts 7,5l. Extra zwaar.
Met gegalvaniseerde beugel en puntkous.

Puts

allpa bootreiniger
geconcentreerde speciaalreiniger
Speciaal voor het reinigen van polyester of metalen schepen.
Art. 9061900 1 liter

allpa opblaasbootreiniger
geconcentreerde speciaalreiniger
Speciaal voor het reinigen van opblaasbooten van PVC en Hypalon.
Art. 9061905 1 liter

allpa motor/bilgereiniger
geconcentreerde speciaalreiniger
Speciaal voor het reinigen van motoren en oppervlakken van roestvrijstaal, chroom en kunststof.
Art. 9061910 1 liter

allpa kussen/zonnetentreiniger
geconcentreerde speciaalreiniger
Speciaal voor het reinigen van kunstleder, kleurecht textiel, kussens en vloerbedekking.
Art. 9061915 1 liter

Alle reinigers zijn in iedere verhouding met water verdunbaar. Niet onverdund gebruiken! Bij het reinigen van gelakte oppervlakken kleine oppervlakken per keer reinigen. Niet geschikt voor aluminium. Doseerverhouding: 1:100 – 1:5. allpa reiniger verwijdert moeiteloos dierlijke, plantaardige en minerale vetten en oliën, roest en andere vervuiling. Allpa reinigers kunnen bij overdosering huid- en/of slijmvlies-irritatie veroorzaken.

allpa Reinigingsmiddelen

Zeer sterk geconcentreerde speciaalreiniger

RVS vlaggen-stokhouder

Art. 9078755 A = 19mm, B = 30mm, C = 84mm, D = 51mm

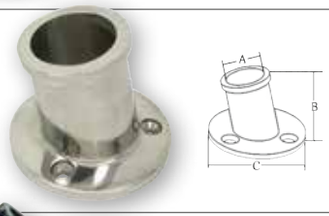

RVS vlaggen-stokhouder

Art. 9078760 A = 25mm, B = 51mm, C = 65mm

RVS vlaggen-stokhouder

Voetplaat 44 x 78mm
Art. N2100110 45°, binnendiameter 22mm
Voetplaat Ø65mm
Art. N2100120 45°, binnendiameter 22mm

RVS vlaggen-stokhouder

Robuuste Vlaggenstokhouder van RVS 316, met borging.
Ø25mm, L=450mm.

Art. 913820 90°, voetmaat Ø70mm
Art. 913821 45°, voetmaat Ø70mm

RVS vlaggen-stokhouder

Robuuste Vlaggenstokhouder van RVS 316, met borging.
Ø25mm, L=450mm

Art. 913825 90°, voetmaat 81x42mm
Art. 913826 45°, voetmaat 81x42mm

RVS inbouw vlaggen-stokhouder

Inbouw vlaggenstokhouder van RVS 316,
voor Ø25mm vlaggenstok.
Art. 269020 45°, Inbouwdiepte: 5cm

O.a. geschikt voor vlaggenstok Art. 913817 (**C**) zie pag 191.

RVS vlaggen-stokhouders

Art. N2160000 45°, Ø22mm

Art. NA2100140 90°, Ø22mm

RVS voet voor toplicht

Art. 9072645 Voet voor toplicht Ø19mm

RVS vlaggen-stokhouder

Art. N2122020 Met verstelbare klem voor montage op reling, scepter of tegen schot, 45°, Ø22mm

RVS vlaggenstok met houder

Art. 9078750 Uitneembare vlaggenstok met afsluitbare houder. A = 610mm, B = Ø19mm, C = 302mm, D = 250mm
Afmetingen voet: 75 x 45 x 70mm (lxbxd)

stainless steel 316

RVS vlaggenstok met voet

Vlaggenstokken met voet RVS
Art. 913807 met voet, L = 460mm, 30°, Ø16mm
Art. 913810 met voet, L = 460mm, 90°, Ø16mm

RVS vlaggenstok

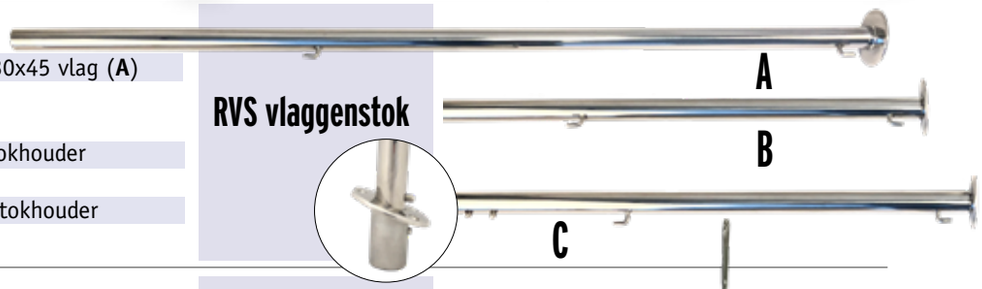

Robuuste Vlaggenstok RVS 316
Art. 913813 L = 600, Ø25mm voor een 30x45 vlag (**A**)
Art. 913811 L = 1000, Ø25mm (**B**)
Vlaggenstok met vergrendeling
Art. 913817 L = 600mm voor vlaggenstokhouder Art. 269020 (**C**)
Art. 913816 L = 1000mm voor vlaggenstokhouder Art. 269020 (**C**)

RVS wimpelstok

Art. 9078745 Met clips voor eenvoudige bevestiging
A = 425mm, B = Ø13mm

RVS vlaggenstok incl. railingmontage

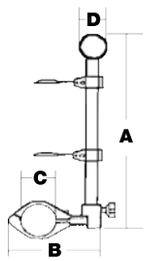

Art. 9078390 Voor montage op railing
A = 450mm, B = 90mm, C = 25mm, Ø13mm

Vlaggenstok hout verjongd

Gelakt hout, Ø28mm, voet Ø22mm, met kunststof kikker
Art. N2122060 L= 600mm
Art. N2122080 L= 800mm

Gelakt hout, Ø28mm, voet Ø22mm, met kunststof kikker
Art. N2128100 L=1000mm
Art. N2128125 L=1250mm

Vlaggenstokken

Vlaggenstokken
Kunststof, voor rubberboten
Art. N2140031 L=350mm, met voet, recht
Art. N2140027 L=350mm, met voet, haaks

Provincievlaggen Nederland:	
Geuzenvlag	Art. GEU2030
Geuzenvlag	Art. GEU3045
Drenthe	Art. DR2030
Flevoland	Art. FL2030
Friesland	Art. FR3045
Friesland	Art. FR4060
Friesland	Art. FR2030
Noord-Brabant	Art. NB2030
Noord-Holland	Art. NH2030
Overijssel	Art. OV2030
Gelderland	Art. GE2030
Groningen	Art. GR2030
Limburg	Art. LI2030
Zuid-Holland	Art. ZH2030
Utrecht	Art. UT2030
Zeeland	Art. ZE2030

Kantonvlaggen Zwitserland 20x30cm:	
Aargau	Art. AA2030
Appenzell	Art. AP2030
Basel Land	Art. BL2030
Basel Stadt	Art. BS2030
Bern	Art. BE2030
Freiburg	Art. FB2030
Genf	Art. GEN2030
Glarus	Art. GL2030
Graubunden	Art. GB2030
Jura	Art. JU2030
Luzern	Art. LU2030
Neuemburg	Art. NEU2030
Nidwalden	Art. NI2030
Obwalden	Art. OB2030
Schaffhausen	Art. SHH2030
Schwyz	Art. SZ2030
Solothurn	Art. SO2030
St. Gallen	Art. ST2030
Tessin	Art. TE2030
Thurgau	Art. TH2030
Uri	Art. URI2030
Waadt	Art. WA2030
Wallis	Art. WAL2030
Zurich	Art. ZU2030
Zug	Art. ZUG2030

Alle vlaggen in blister-verpakking!

Deelstaatvlaggen Duitsland 20x30cm:	
Niedersachsen	Art. NIE2030
Hessen	Art. HE2030
Hamburg	Art. HA2030
Bremen	Art. BR2030
Nordrhein-Westfalen	Art. NRW2030
Rheinland-Pfalz	Art. RP2030
Freistaat Sachsen	Art. FS2030
Mecklenburg-Vorpommern	Art. MV2030
Brandenburg	Art. BB2030
Baden-Württemberg	Art. BW2030
Sachsen-Anhalt	Art. SA2030
Saarland	Art. SAA2030
Türingen	Art. TU2030
Schleswig-Holstein	Art. SH2030
Bayern	Art. BA2030
Berlin	Art. BER2030

Deelstaatvlaggen Oostenrijk 20x30cm:	
Burgland	Art. BU2030
Oberösterreich	Art. OO2030
Kärnten	Art. KA2030
Niederösterreich	Art. NO2030
Tirol	Art. TIR2030
Steiermark	Art. STM2030
Wien	Art. WIE2030

Fun vlaggen 50x75cm:	
Piraten vlag	Art. PIRAT5075
Wijn vlag	Art. WIJN5075
Bier vlag	Art. BIER5075

EG / Nationale vlaggen	
Europa - NL 40x60cm	Art. EGNL4060
Europa - DE 40x60cm	Art. EGBRD4060
Europa - BE 40x60cm	Art. EGBLG4060

Geel „Q“ vlaggen	
30 x 45cm	Art. Q3045

Rode wedstrijdvlag	
30 x 45cm	Art. B3045

Internationale seinvlaggenset	
20 x 30cm	Art. 029140

Nederlandse vlaggen	
20 x 30cm	**Art. NL2030**
30 x 45cm	**Art. NL3045**
40 x 60cm	**Art. NL4060**
50 x 75cm	**Art. NL5075**
70 x 100cm	**Art. NL70100**

Nederlandse vlaggen	
80 x 120cm	**Art. NL80120**
100 x 150cm	**Art. NL100150**
150 x 225cm	**Art. NL150225**
200 x 300cm	**Art. NL200300**
225 x 350cm	**Art. NL225350**

Duitse vlaggen	
20 x 30cm	**Art. BRD2030**
30 x 45cm	**Art. BRD3045**
40 x 60cm	**Art. BRD4060**
50 x 75cm	**Art. BRD5075**
70 x 100cm	**Art. BRD70100**

Alle vlaggen in blister-verpakking!

Belgische vlaggen	
20 x 30cm	**Art. BLG2030**
30 x 45cm	**Art. BLG3045**
40 x 60cm	**Art. BLG4060**
50 x 75cm	**Art. BLG5075**
70 x 100cm	**Art. BLG70100**
100 x 150cm	**Art. BLG100150**
150 x 225cm	**Art. BLG150225**

Zwitserse vlaggen	
20 x 30cm	**Art. CH2030**
30 x 45cm	**Art. CH3045**
40 x 60cm	**Art. CH4060**
50 x 75cm	**Art. CH5075**
70 x 100cm	**Art. CH70100**

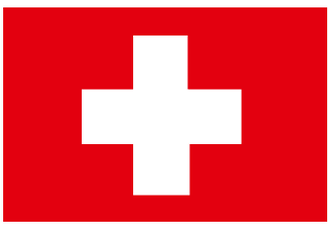

Oostenrijkse vlaggen	
20 x 30cm	**Art. AT2030**
30 x 45cm	**Art. AT3045**
40 x 60cm	**Art. AT4060**
50 x 75cm	**Art. AT5075**
70 x 100cm	**Art. AT70100**

Gastenvlaggen	
Zweden 20 x 30cm	**Art. SE2030**
Zweden 30 x 45cm	**Art. SE3045**
Denemarken 20 x 30cm	**Art. DK2030**
Denemarken 30 x 45cm	**Art. DK3045**
Spanje 20 x 30cm	**Art. ES2030**
Spanje 30 x 45cm	**Art. ES3045**
Luxemburg 20 x 30cm	**Art. LUX2030**

Gastenvlaggen	
Frankrijk 20 x 30cm	**Art. FRA2030**
Frankrijk 30 x 45cm	**Art. FRA3045**
Italië 20 x 30cm	**Art. IT2030**
Italië 30 x 45cm	**Art. IT3045**
Croatië 20 x 30cm	**Art. HR2030**
Croatië 30 x 45cm	**Art. HR3045**

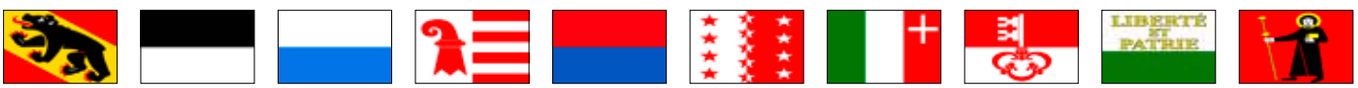

Eco Bootsmanstoel

PVC Bootsmanstoel, donkerblauw.
Twee vakken voor gereedschap.

Afmetingen 40 x 30 cm
Gewicht 0,89kg
Breekkracht 1500kg

Art. 9015175

Comfort New Bootsmanstoel

Comfortabele bootsmanstoel met ruime zakken voor gereedschap. Rugleuning zorgt voor extra steun tijdens werkzaamheden.

Afmetingen 45 x 45 cm
Gewicht 0,90kg
Breekkracht 1500kg

Art. 9015186

Waterdichte container met brede opening

Art. 486587 Opening Ø136mm, 173x198mm (hxØ), 3,6l

Art. 486588 Opening Ø136mm, 265x198mm (hxØ), 6l

Art. 486589 Opening Ø204mm, 239x274mm (hxØ), 10l

Waterdichte container

Art. 486580	Ø250mm, H=200mm, 6l
Art. 486582	Ø250mm, H=260mm, 8l
Art. 486584	Ø250mm, H=380mm, 12l
Art. 486586	Ø250, H=440mm, 15l

Puts

Art. P001	Rubber puts 7,5l. Extra zwaar. Met gegalvaniseerde beugel en puntkous.

Handlenspomp

Art. P0250035	L = 350mm, met slang 800mm.
Art. P0250055	L = 550mm, met slang 800mm.
Art. P0250075	L = 750mm, met slang 800mm.

Hoosvat

Art. P0000120	Kunststof, sterke en soepele uitvoering.

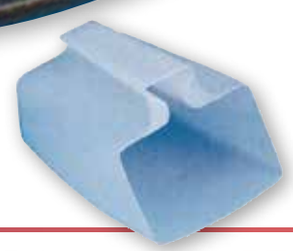

allpa
marine equipment

Art. 9015275
Wit kunststof (ABS) met zwart elastisch net
Maat 270x115x32mm (lxbxd)
Bevestiging: geschroefd of met dubbelzijdig plakband

Opbergvak met net

Art. 9015280
Wit kunststof (ABS) bak
Maat 370x185x100mm (lxbxd)
Bevestiging: geschroefd

Opbergvak

Art. 9015285
Wit kunststof (ABS) bak met wit elastisch net
Maat 370x185x100mm (lxbxd)
Bevestiging: geschroefd

Opbergvak met net

Art. 9015290
Wit kunststof (ABS) met wit elastisch net
Maat 126x98mm (hxb)
Voor kleine voorwerpen zoals een GSM
Bevestiging: geschroefd of met dubbelzijdig plakband

Opbergnet

Art. 9015295
Wit kunststof (ABS) met wit elastisch net
Maat 180x365mm (hxb)
Voor kleine voorwerpen
Bevestiging: geschroefd of met dubbelzijdig plakband

Opbergnet

Art. 9015305
Voetmat “Welcome on Board”.
Materiaal PVC
Maat 600x350mm (lxb)

Voetmat

RVS Loosplug

Art. 9078710	RVS 316 met kunststof plug A = 39mm, B = 25mm, C = 12mm

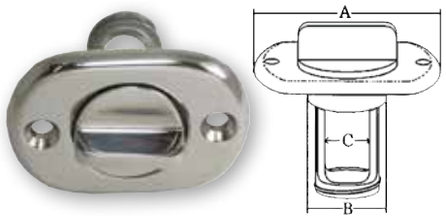

RVS Loosplug

Art. 9078705	RVS 316 met RVS plug A = 54mm, B = 24mm, C = 12mm

Messing knelplug verstelbaar

Art. 269050	Verstelbare, messing knelplug - Ø1" (25,4mm)
Art. 269051	Verstelbare messing knelplug - Ø1-1/4" (31,75mm)

Lensstop

Art. 9001420	Zwart kunststof, met inschroefbare plug Ø25mm

Dim	A	C	D	E
mm.	24,7	27	42,3	23,6

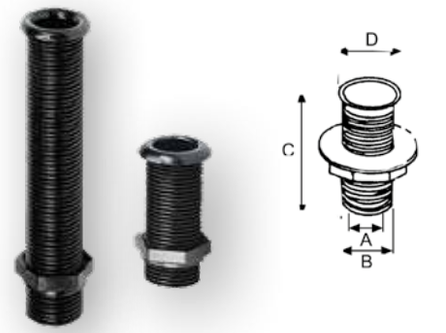

Loospijpen

Art. 9001421	zwart kunststof, C= 62mm
Art. 9001422	zwart kunststof, C=155mm

A=22,67mm, B=30mm, D=39mm, interne diam. 22mm

Knelplug

Art. 9008566	Knelplug Ø22mm voor loospijp 9001421 / 9001422
Art. 1645312	Knelplug Ø40mm (prijs per stuk / afname per 5 stuks)

Knelplug verstelbaar

Art. 9008569	Verstelbare knelplug Ø22 - 27mm

Art. 1643253
Nylon huiddoorvoer met terugslagklep.
Draad diameter 55mm.
Tule aansluiting 50mm. Flensmaat 75mm. Lengte 60mm.

Huiddoorvoer met terugslagklep

Art. 1647088
Nylon huiddoorvoer met klep.
Inbouw diameter 79mm. Tule aansluiting 50mm.
Max klep diameter 130mm.

Huiddoorvoer met klep

Drukbare huiddoorvoer van wit kunststof.

Art. 1610258
Draad diameter 1¼″ Lengte 28 - 44mm
Flensmaat 57mm, binnenmaat 30mm.

Art. 1610259
Draad diameter 1¼″ Lengte 48 - 75mm
Flensmaat 54mm, binnenmaat 30mm.

Drukbare huiddoorvoer

Art. 1670598
Chrome huiddoorvoer met kunststof moer.
Draad diameter 1″.
Tule aansluiting 25mm.

Huiddoorvoer Chroom

Art. 9008569 Bijpassende knelplug.

Art. 1645393 Terugslagklep voor **Art. 1670598**

Art. 1690373 PVC Kogelkraan ½″
Art. 1690374 PVC Kogelkraan ¾″
Art. 1690375 PVC Kogelkraan 1″
Art. 1670979 PVC Kogelkraan 1 ¼″
Art. 1670980 PVC Kogelkraan 1 ½″

Kogelkraan

Pompslang/ hevelslang

Pompslang hevelt vloeistof zonder elektriciteit en zuigen.
Geschikt voor benzine, diesel en water.

Art. 9078902 Ø13 mm L=1700mm
Art. 9078903 Ø22 mm L=1700mm

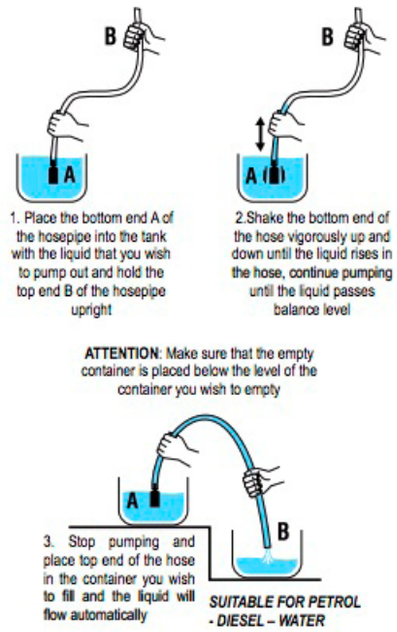

Luikring RVS

Art. 9048958 55 x 65mm

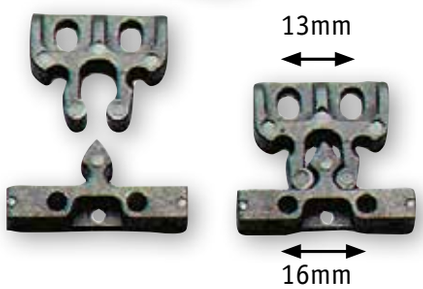

Kastsluitingen

Kunststof sluiting
Art. 9004330/W wit
Art. 9004330/Z zwart

Dolpotten

Art. N1624 Haakse dolpot, zwart kunststof, Ø17mm, open
Art. N1625 Rechte dolpot, zwart kunststof, Ø17mm, open

Roeidol

Art. N7678 zwart kunststof, Ø51mm
Art. N7679 zwart kunststof, Ø56mm

Zeilogen

Kunststof zeiloog, „hamermontage“, Ø14mm.
Showkaart 12 stuks. Prijs per kaart.

Art. A2214000	blauw
Art. A2216000	wit

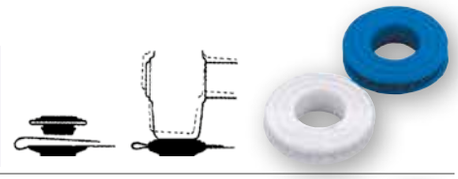

Musketons

Nylon wit. Verpakking 50 stuks.

Art. 9004801	Ø4mm	**Art. 9004803**	Ø8mm
Art. 9004802	Ø6mm	**Art. 9004804**	Ø10mm

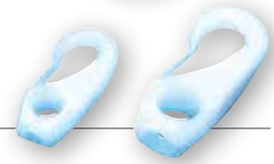

“Olijf” voor elastiek

Verpakt per 50 stuks in polyzak met kopkaart

Art. C2505015	Nylon, Kleur Rose, voor 5mm elastiek
Art. C2506015	Nylon, Kleur Lila, voor 6mm elastiek
Art. C2508015	Nylon, Kleur Rood, voor 8mm elastiek

Kunststof klemmen

zwart kunststof

Art. 9008440	Ø15mm
Art. 9008442	Ø20mm
Art. 9008445	Ø25mm
Art. 9008450	Ø30mm
Art. 9008451	Ø35mm
Art. 9008480	Ø40mm
Art. 9008481	Ø45mm

Haken

Art. 9004799 Spanhaak nylon

Haken

Art. N4773 Multifunctioneel haakje, zwart kunststof

Universele (reef) haak

Art. N4771 Zwart kunststof haakje.
Geschikt voor montage op ronde profielen door speciaal gevormde voet.

Rubber houder voor pijp

Art. 9078610 Set bevat twee stuks.
A = 56mm, B = 16mm, C = 22~25mm

Schootogen

Art. N6178 Ø10mm
Gatsafstand 29mm, zwart kunststof

Schootogen

zwart kunststof

Art. 9003604	Ø6mm
Art. 9003603	Ø8mm
Art. 9003602	Ø12mm

Hangslot

Messing hangslot met RVS beugel

Art.	A mm	B mm	C mm	D mm
9078890	30	22	13	5
9078891	40	33	14	6
9078892	50	40	16	8

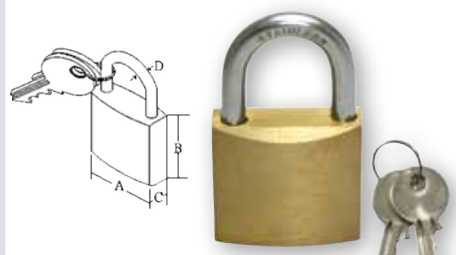

Seinkegel

Art. 9008004 Zwart kunststof seinkegel,
2-delig, 460 x 330mm

Ankerbal

Art. 9008005 2-Delig, zwart kunststof.
Verplicht! Ø350mm.

Racing-verklikkers

Windwijzers van kunststof en aluminium
Art. N2000090 groot model, Ø8mm

Verklikkers

Windvaan rvs met nylon bekleding
Art. 132001 Standaard model 120 x 100mm

Windvaan

Art. N2006025 rvs met nylon bekleding
Maat Ø60 x 250mm

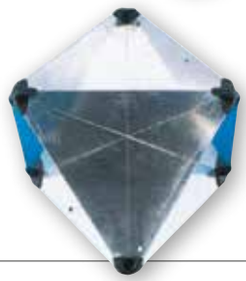

Radarreflector

Art. L3400041 Radarreflector, opvouwbaar, aluminium.
Afm. 30cm (Standaard). Gewicht 470gr. Echo-oppervlak: 8m²

Art. L3400043 Radarreflector, opvouwbaar, aluminium.
Afm. 40cm (R.O.R.C.). Gewicht 900gr. Echo-oppervlak: 10m²

Art. L3400046 Radarreflector, opvouwbaar, aluminium.
Afm. 46cm (I.O.R.). Gewicht 1100gr. Echo-oppervlak:12m²

Buisvormige radarreflector

voor zeiljachten
Art. 9072500 L=585mm, Ø50mm, oppervlakte 2m2
Gewicht 380 gram, bereik: 2,5 zeemijl
Met hijsogen

Art. 9072501 op voet

Art. N6695/Z	Kunststof hengelhouder Universele montage. Kleur zwart. Te bevestigen op railing (25mm), dek- of schot. Hengeldikte max. 40mm, lengte 215mm	**Hengelhouder**
Art. N6693/Z **Art. N6693/W**	Kunststof hengelhouder voor inbouw, met afdekkap. Zwart Ø40mm (hengeldikte), lengte 230mm Wit Ø40mm (hengeldikte), lengte 230mm	**Hengelhouder**
Art. 9078430	RVS hengelhouder. Inbouw, met afdekkap. Hengeldikte max. 40mm, lengte 240mm Flens 115x90mm, Inbouwmaat Ø51mm	**Hengelhouder RVS 304**
Art. 9078432	RVS hengelhouder, zijmontage. Hengeldikte max.: 45mm, lengte: 260mm	**Hengelhouder RVS**
Art. 9078431	Voor railingmontage (Ø25mm). Binnenmaat (Ø40mm), lengte 215mm Volledig verstelbaar.	**Hengelhouder RVS 316**
Art. 9078433	Kunststof hengelhouder. Zijmontage. Hengeldikte max. 41mm, lengte 230mm	**Hengelhouder kunststof**
Art. 9078434	Kunststof hengelhouder. Zijmontage. Voor meerdere hengels. Hengeldikte max. 38mm	**Hengelhouder kunststof**
Art. M2654077	Kunststof hengelhouder Dekmontage	**Hengelhouder kunststof**
Art. M2654078	Kunststof hengelhouder Relingmontage (Ø25mm)	**Hengelhouder kunststof**
Art. M2654079	Kunststof hengelhouder Zijmontage	**Hengelhouder kunststof**

Standaard zeilbinders

Met nylonhaak. Verpakt per 4 stuks in polyzak met kopkaart

Art. C0404020	Lengte 200mm
Art. C0404035	Lengte 350mm
Art. C0404055	Lengte 550mm

Zeilbinders met kunststof ballen model „Extra"

Model „EXTRA" verpakt per 4 stuks in polyzak met kopkaart

	Ø mm	Lengte (mm)
Art. C0804030	4	300
Art. C0804040	4	400
Art. C0804050	4	500
Art. C0804060	4	600

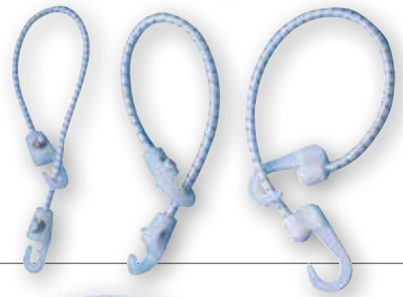

Speciale gummispanner

Met nylon haken verpakt per 4 stuks in polyzak met kopkaart

	Ø mm	Lengte (mm)
Art. C0004020	4	200
Art. C0004030	4	300
Art. C0006030	6	300
Art. C0008050	8	500
Art. C0010100	10	1000 (per stuk)

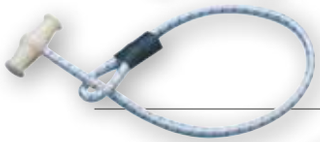

Zeilbinders met nylon knevels

Verpakt per 4 stuks in polyzak met kopkaart

	Ø mm	Lengte(mm)	Kleur
Art. C0206035	6	350	wit
Art. C0206055	6	550	wit

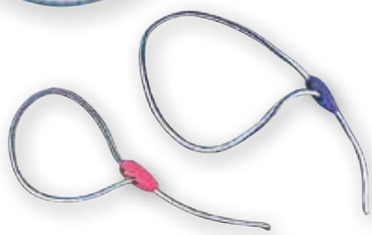

Zeilbinders met „Olijf"

Met spersysteem om een lus op gewenste grootte te maken. Verpakt per 4 stuks in polyzak met kopkaart

	Ø mm	Lengte(mm)
Art. C0705055	5	550
Art. C0706075	6	750
Art. C0708080	8	800

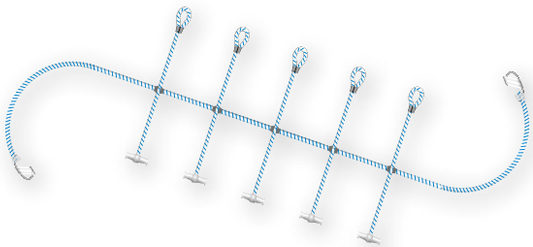

Giekbinders

Met nylonhaakjes en ogen van RVS. Verpakt per stuk in polyzak met kopkaart

	Ø mm	Lengte (mm)
Art. C0708180	8	2000
Art. C0708280	8	3000
Art. C0510300	10	3000

„Olijf" voor elastiek

Verpakt per 50 stuks in polyzak met kopkaart

Art. C2505015	Nylon, Kleur Rose, voor 5mm elastiek
Art. C2506015	Nylon, Kleur Lila, voor 6mm elastiek
Art. C2508015	Nylon, Kleur Rood, voor 8mm elastiek

Nylon karabijnhaken

Kleur zwart Verpakt per 50 stuks in polyzak met kopkaart

Art. C2805080	Ø5-6mm
Art. C2608019	Ø8mm

Universeel haakje met clip

Van stevig kunststof. Met de clip worden elastieken e.d. snel en stevig bevestigd. Verpakt per 50 stuks in polyzak met kopkaart

Art. C2506010	Ø6mm
Art. C2508012	Ø8mm

RVS puttingen

Maten (mm):	Ø	L	I	F	O
Art. 340100	5	65	30	38	22
Art. 340200	6	75	33	45	24
Art. 340300	8	86	35	52	26
Art. 340400	10	110	40	65	35
Art. 340500	12	140	65	90	35

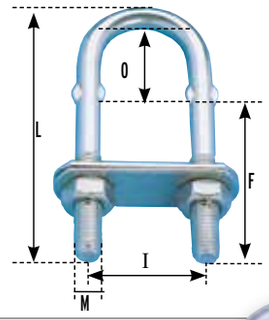

Draadklem, lang type, RVS

Maten (mm):	Ø mm		Ø mm
Art. 9078530	3	Art. 9078535	10
Art. 9078531	4	Art. 9078536	12
Art. 9078532	5	Art. 9078537	14
Art. 9078533	6	Art. 9078538	16
Art. 9078534	8		

Nylon schijven

Maten (mm):	Ø	Dikte	øgat
Art. 210100	22	13,2	8,2
Art. 210200	25	6,6	8,2
Art. 210300	25	10	8,2
Art. 210400	28,2	15	8,2
Art. 210600	33,5	13	8,2
Art. 210700	38,6	10	8,2
Art. 210800	45	13,2	8,2
Art. 210900	53	15,6	8,2
Art. 211000	54,5	17	8,2

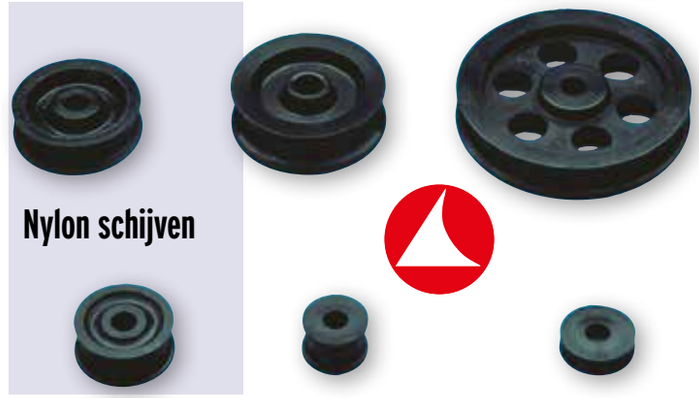

RVS puntkousen

	Maten (mm):					Maten (mm):			
Art.	Ø	H1	H2	A	Art.	Ø	H1	H2	A
470100	2	10	17	7	470700	8	29	45	18
470200	2.5	14	22	8	470800	10	37	58	24
470300	3	15	24	9	470900	12	47	70	29
470400	4	18	28	11	471000	14	55	82	33
470500	5	20	32	14	471600	16	65	91	36
470600	6	23	37	15					

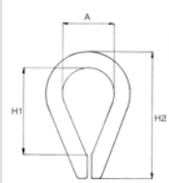

Nylon puntkousen

M1105000	Ø5mm	M1114000	Ø14mm
M1106000	Ø6mm	M1116000	Ø16mm
M1108000	Ø8mm	M1119000	Ø19mm
M1110000	Ø10mm	M1120000	Ø20mm
M1112000	Ø12mm	M1124000	Ø24mm

Universele dekdopsleutel RVS

Art. 9078880
Past op elke dekdop. Onbreekbaar.
L = 98mm, B = 57mm

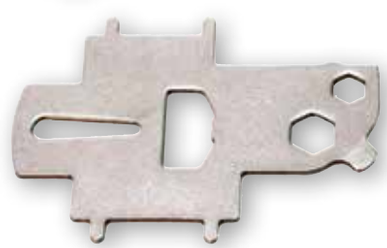

RVS harpsleutel

Met schroevendraaier en flessenopener
Art. 259001

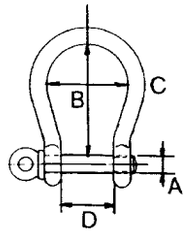

RVS harpsluitingen

Maten (mm):	A	B	C	D	Breekkracht
Art. 281100	4	16	14	8	750kg
Art. 281200	5	20	17	10	1200kg
Art. 281300	6	24	21	12	1750kg
Art. 281400	8	32	28	16	3000kg
Art. 281500	10	40	34	20	5800kg
Art. 281600	12	48	42	24	7000kg

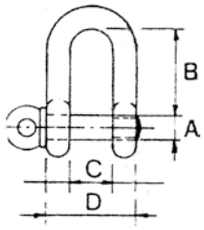

RVS D-sluitingen

Maten (mm):	A	B	C	D	Breekkracht
Art. 282100	5	20	10	20	1200kg
Art. 282200	6	24	12	24	1750kg
Art. 282300	8	32	16	32	3000kg
Art. 282400	10	40	20	40	5800kg
Art. 282500	12	48	24	48	7000kg

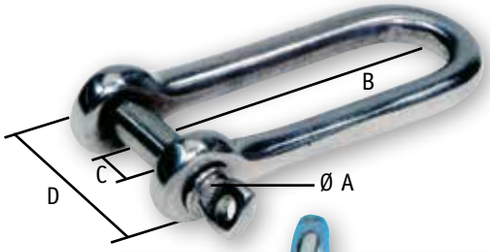

RVS D-sluiting

	Maten (mm):	A	B	C	D
Art. 9072610	D-sluiting 6mm	6	43	13	24
Art. 9072611	D-sluiting 8mm	8	61	17	32
Art. 9072612	D-sluiting 10mm	10	75	21	39

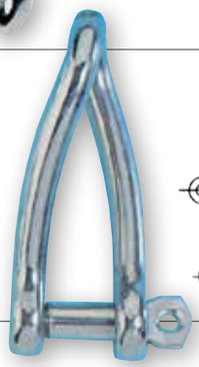
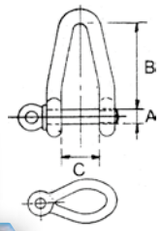

RVS gedraaide sluitingen

Maten (mm):	A	B	C	Breekkracht
Art. 283100	5	35	11	830kg
Art. 283200	6	39	11	1180kg
Art. 283300	8	53	17	2100kg
Art. 283400	10	67	21	3260kg
Art. 283500	12	83	26	4700kg

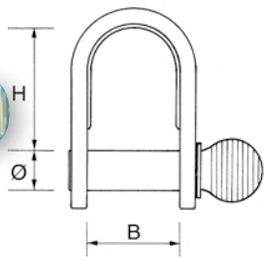

RVS-plaatsluitingen

Maten(mm):	Ø	B	H	Breekkracht
Art. 270100	4	10	15	550kg
Art. 270200	4	12	24	550kg
Art. 270300	5	12	17	1050kg
Art. 270400	5	16	25	1050kg
Art. 270500	5	14	40	1050kg
Art. 270600	5	22	37	1050kg
Art. 270700	6	16	21	2050kg
Art. 270800	6	17	26	2050kg
Art. 270900	6	14	28	2050kg

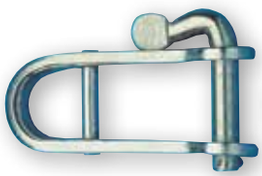
272600

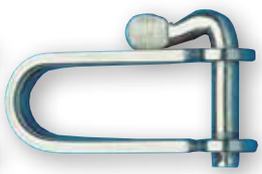
272500

RVS snelsluitingen

Maten (mm):	Ø	B	H	Breekkracht
Art. 272500	5	14	40	1050kg
Art. 272600	5	14	40	1050kg met borg

RVS gedraaide plaatsluitingen

Maten (mm):	Ø	B	H	Breeklast
Art. 271100	5	12	37	1050kg

Maten (mm):	Ø	C	Breekkr.
Art. 290200	5	50	280kg
Art. 290300	6	60	320kg
Art. 290400	7	70	450kg
Art. 290500	8	80	800kg
Art. 290600	10	100	1200kg

RVS karabijnhaken

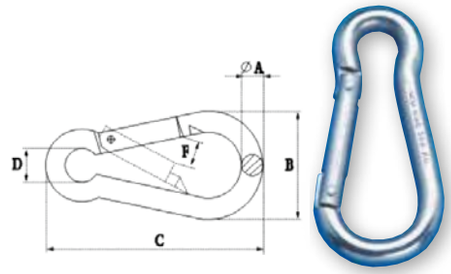

Maten (mm):	Ø	C	Breekkr.
Art. 291200	5	50	280kg
Art. 291300	6	60	320kg
Art. 291400	7	70	450kg
Art. 291500	8	80	800kg
Art. 291600	10	100	1200kg

RVS karabijn-haken met oog

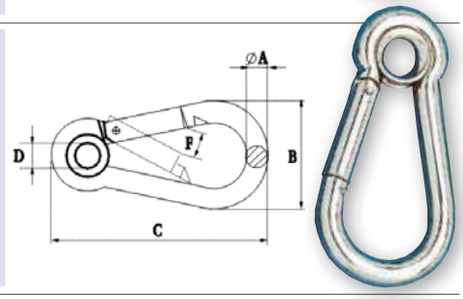

Art.	Ø	C	Breekkr.
292100	4 mm	40mm	240kg
292200	5 mm	50mm	280kg
292300	6 mm	60mm	320kg
292400	7 mm	70mm	450kg
292500	8 mm	80mm	800kg
292600	9mm	90mm	1000kg
292700	10mm	100mm	1200kg
292800	11mm	120mm	1400kg
292900	12mm	140mm	1600kg

RVS (AISI 316) karabijnhaken met schroefkous

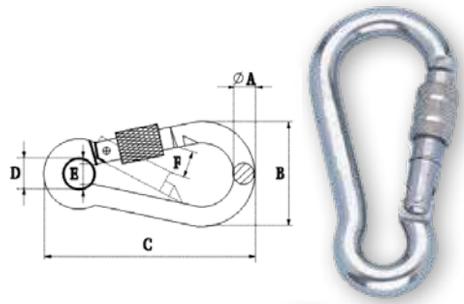

Art.	Ø A	Ø B	Ø	C	Opening
294100	25	13	8	80	22mm
294200	31	17	10	100	24mm

RVS (AISI 316) karabijnhaken met asymmetrische opening

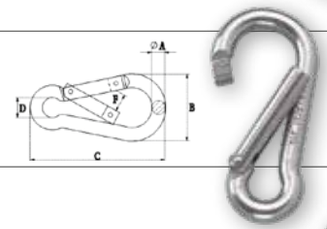

Art.	Ø	C
294500	6mm	65mm
294600	8mm	85mm
294700	10mm	100mm
294800	12mm	125mm

RVS (AISI 316) karabijnhaken met oog en extra grote opening

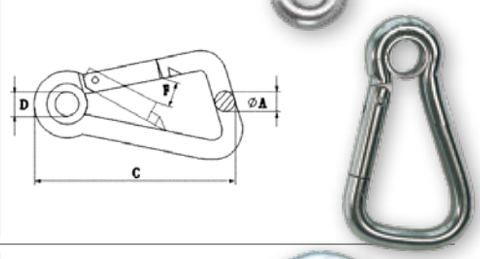

Art.	Ø A	B	L	Breekkracht
296100	12mm	9mm	52mm	1800kg
296200	16mm	12mm	66mm	2800kg
296300	22mm	6mm	96mm	3800kg

RVS (AISI 316) snapsluiting met vast oog

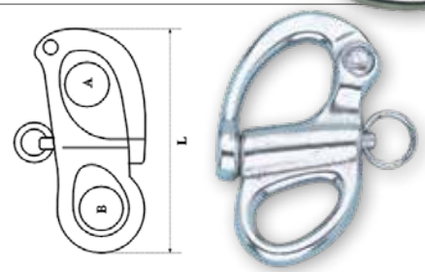

Art.	Ø A	B
296500	16mm	83mm
296600	19mm	94mm
296700	22mm	113mm

RVS (AISI 316) snaphaak, wartelend

Art.	Ø	L
297100	18mm	82mm

Messing snaphaak met vast oog

Art. 9072650	snaphaak 50mm
Art. 9072651	snaphaak 70mm
Art. 9072652	snaphaak 100mm

Snaphaak RVS 316

RVS ringbouten met vaste ring

Art. 9078420	M 6, stiftlengte 60mm
Art. 9078421	M 8, stiftlengte 100mm
Art. 9078422	M12, stiftlengte 150mm

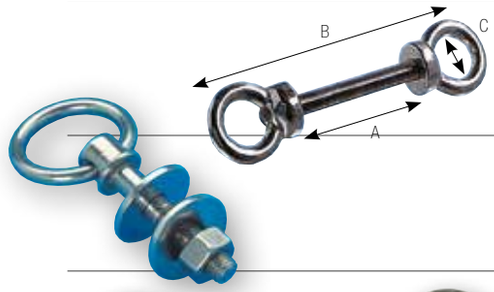

Dubbele oogbout M8

Voor spiegeldikte tot 40mm Messing verchroomd

Art. 9001111	A = 48mm, B = 88mm, C = 21mm

RVS ringbout met losse ring

Art. 600100 M10, stiftlengte 55mm

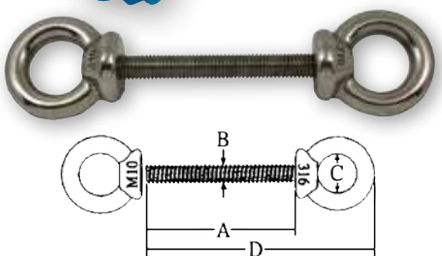

RVS ringbouten dubbel

Art.	A mm	B mm	C mm	D mm
9078735	80	8	17	116
9078736	100	10	22	145

RVS schroefoog

Art.	A mm	B mm	C mm	D mm
9078730	100	8	33	136
9078731	100	10	42	145
9078732	120	12	56	177

RVS schroefoog

Art.	A mm	B mm	C mm	D mm
9078720	33	36	8	8
9078721	42	45	10	10
9078722	56	57	12	12

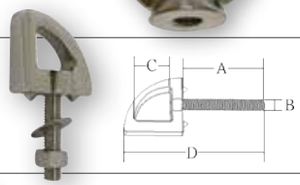

RVS schroefoog

Art. 9078725
Ideaal voor de ophanging van uw bijboot!
A = 102mm, B = 12mm, C = 23mm, D = 152mm

Gebogen oogplaat RVS

Art. 9078515 39 x 51mm

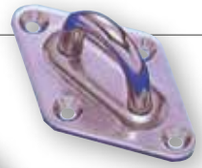

Ruitvormige oogplaat RVS

Maten (mm):	Ø	Voetplaat
Art. 9078520	5	37x59
Art. 9078521	6	40x64
Art. 9078522	8	50x80

Gebogen oogplaat RVS

Art. 9078510 42x46mm

9072616 **9072615**

Steigerring

Art. 9072615 oogplaat Ø8mm

Oogplaat RVS 316

Art. 9072616
Aanlegring RVS 316 , Ø8mm, voetplaat 50x40mm

RVS beugel (AISI 316)

Art.	W	W1
9024260	42	10
9024261	45	13
9024262	48	16

RVS wanten-spanner met toggle

Maten (mm):	Ø Stag	Ø draad	C	D	L1	L2	Breekkracht (kg)
Art. 364900	2,5	5	5	5	122	182	850(kg)
Art. 365000	3	6	6	8	145	190	1500(kg)
Art. 365100	4	8	8	12	190	265	2200(kg)
Art. 365200	5	9,5	8,5	13	215	280	3300(kg)
Art. 365300	6	12	12	16	260	375	5300(kg)
Art. 365400	7	14	12	16	285	400	6500(kg)
Art. 365500	8	16	14	21	320	460	8900(kg)

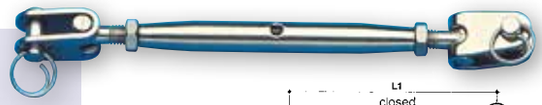

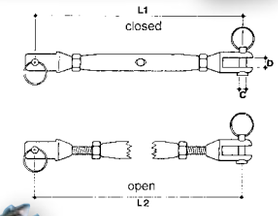

RVS wanten-spanners met gaffel

Maten (mm):	Ø Stag	Ø Draad	C	D	L1	L2	Breekkracht (kg)
Art. 375100	4	8	8	8	160	230	2200
Art. 375200	5	10	8	10	180	260	3300
Art. 375300	6	12	8,5	12	225	325	5300
Art. 375500	8	16	12	16	300	440	8900

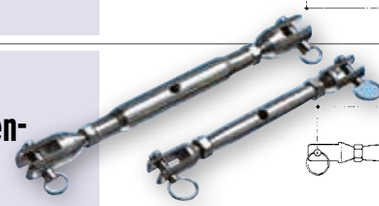

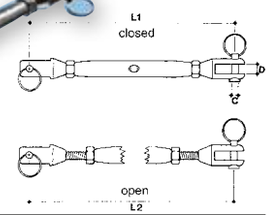

RVS borstbouten

Maten (mm):	Ø	Lengte	Art. 301000	6	20
Art. 300100	5	10	Art. 301100	6	22
Art. 300200	5	12	Art. 301200	6	25
Art. 300300	5	15	Art. 301300	7	15
Art. 300400	5	18	Art. 301400	8	18
Art. 300500	5	20			
Art. 300600	6	10	RVS borgringen		
Art. 300700	6	12	Art. 310100	ø 13x1,0mm	
Art. 300800	6	15	Art. 310200	ø 17x1,2mm	
Art. 300900	6	18	Art. 310300	ø 18x1,5mm	

RVS spanstrips

Maten (mm):	Lengte	Boring
Art. 370200 (A)	80	6
Art. 370300 (B)	100	6
Art. 370400 (C)	120	6
Art. 370600 (D)	120	6
Art. 370700 (E)	120	6

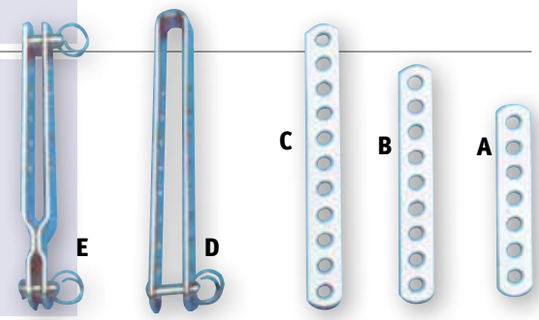

Gebogen kabeldoorvoer

stainless steel 316

Art. 9048050

H = 145mm, B = 115mm
Ø voet = 52mm, Ø pijp = 17x20mm

RVS scepters

RVS scepters
Hoogglans gepolijst RVS AISI 316, wanddikte 1,5mm
verjongd Ø = 25 x 21,5mm

Art. 42193	H = 500mm,	2-gats	(25 + 50cm)
Art. 42194	H = 550mm,	2-gats	(27,5 + 55cm)
Art. 42197	H = 750mm,	3-gats	(25 + 50 + 75cm)

Bevestigingsgat Ø8mm op 35mm van onderzijde

RVS scepter-potten

stainless steel 316

Scepterpotten Ø 25 mm

Art. 9042185 85˚, voetplaat: 64x90x58mm (lxbxh)
Art. 9042190 90˚, voetplaat: 64x90x58mm (lxbxh)

Boring: hart-hart 60 x 35mm, Ø M7

Dropfenders

Art. 9059641	Zilver	M1	Ø120x450mm
Art. 9059642	Zilver	M2	Ø150x580mm
Art. 9059643	Zilver	M3	Ø210x620mm
Art. 9059644	Zilver	M4	Ø240x700mm
Art. 9059645	Zilver	M5	Ø300x900mm
Art. 9059651	Donkerblauw (navy)	M1	Ø120x450mm
Art. 9059652	Donkerblauw (navy)	M2	Ø150x580mm
Art. 9059653	Donkerblauw (navy)	M3	Ø210x620mm
Art. 9059654	Donkerblauw (navy)	M4	Ø240x700mm
Art. 9059655	Donkerblauw (navy)	M5	Ø300x900mm
Art. 9059661	Zwart	M1	Ø120x450mm
Art. 9059662	Zwart	M2	Ø150x580mm
Art. 9059663	Zwart	M3	Ø210x620mm
Art. 9059664	Zwart	M4	Ø240x700mm
Art. 9059665	Zwart	M5	Ø300x900mm

Fender druppel-model „DUMPY“

Art. 9059090	Wit	maat 1.	Ø150x300mm
Art. 9059091	Wit	maat 2.	Ø180x360mm
Art. 9059095	Zwart	maat 1.	Ø150x300mm
Art. 9059096	Zwart	maat 2.	Ø180x360mm
Art. 9059170	Donkerblauw	maat 1.	Ø150x300mm
Art. 9059171	Donkerblauw	maat 2.	Ø180x360mm

Ventiel benodigheden

Art. 9059610	Vervangingsventiel (Met M3 boutje of zelftapper te verwijderen)
Art. 9059612	Adapter voor ventiel – Opblaasdruk: 0,2 bar (voor alle allpa fenders en boeien)
Art. 269090	Ventielverwijderaar RVS316

Art. 9059140	Donkerblauw (navy)	M0	Ø 90x300mm
Art. 9059141	Donkerblauw (navy)	M1	Ø100x420mm
Art. 9059142	Donkerblauw (navy)	M2	Ø120x550mm
Art. 9059143	Donkerblauw (navy)	M3	Ø160x600mm
Art. 9059144	Donkerblauw (navy)	M4	Ø220x650mm
Art. 9059145	Donkerblauw (navy)	M5	Ø250x800mm
Art. 9059146	Donkerblauw (navy)	M6	Ø300x900mm

Fender Comet donkerblauw (navy)

Art. 9059160	Zilver	M0	Ø 90x300mm
Art. 9059161	Zilver	M1	Ø100x420mm
Art. 9059162	Zilver	M2	Ø120x550mm
Art. 9059163	Zilver	M3	Ø160x600mm
Art. 9059164	Zilver	M4	Ø220x650mm
Art. 9059165	Zilver	M5	Ø250x800mm
Art. 9059166	Zilver	M6	Ø300x900mm

Fender Comet zilver

Art. 9059220	Zwart	M0	Ø 90x300mm
Art. 9059221	Zwart	M1	Ø100x420mm
Art. 9059222	Zwart	M2	Ø120x550mm
Art. 9059223	Zwart	M3	Ø160x600mm
Art. 9059224	Zwart	M4	Ø220x650mm
Art. 9059225	Zwart	M5	Ø250x800mm
Art. 9059226	Zwart	M6	Ø300x900mm

Fender Comet zwart

Art. 9059200	Wit	M0	Ø 90x300mm
Art. 9059201	Wit	M1	Ø100x420mm
Art. 9059202	Wit	M2	Ø120x550mm
Art. 9059203	Wit	M3	Ø160x600mm
Art. 9059204	Wit	M4	Ø220x650mm
Art. 9059205	Wit	M5	Ø250x800mm
Art. 9059206	Wit	M6	Ø300x900mm

Fender Comet wit

Solid head buoy's

Art. 9059501	wit	maat 1.	Ø350 x 480mm
Art. 9059502	wit	maat 2.	Ø450 x 620mm
Art. 9059503	wit	maat 3.	Ø550 x 730mm
Art. 9059504	wit	maat 4.	Ø650 x 880mm
Art. 9059561	donkerblauw	maat 1.	Ø350 x 480mm
Art. 9059562	donkerblauw	maat 2.	Ø450 x 620mm
Art. 9059563	donkerblauw	maat 3.	Ø550 x 730mm
Art. 9059564	donkerblauw	maat 4.	Ø650 x 880mm
Art. 9059521	zwart	maat 1.	Ø350 x 480mm
Art. 9059522	zwart	maat 2.	Ø450 x 620mm
Art. 9059523	zwart	maat 3.	Ø550 x 730mm
Art. 9059524	zwart	maat 4.	Ø650 x 880mm
Art. 9059531	geel	maat 1.	Ø350 x 480mm
Art. 9059532	geel	maat 2.	Ø450 x 620mm
Art. 9059533	geel	maat 3.	Ø550 x 730mm
Art. 9059534	geel	maat 4.	Ø650 x 880mm
Art. 9059541	oranje	maat 1.	Ø350 x 480mm
Art. 9059542	oranje	maat 2.	Ø450 x 620mm
Art. 9059543	oranje	maat 3.	Ø550 x 730mm
Art. 9059544	oranje	maat 4.	Ø650 x 880mm

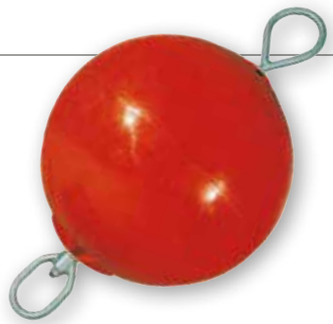

Ankerboeien

Ankerboeien met doorlopende verzinkte, nylon gelagerde stang met 2 ogen

Art. 9059801	geel	maat 1.	Ø400 x 760mm
Art. 9059802	geel	maat 2.	Ø500 x 860mm
Art. 9059803	geel	maat 3.	Ø600 x 980mm
Art. 9059811	rood	maat 1.	Ø400 x 760mm
Art. 9059812	rood	maat 2.	Ø500 x 860mm
Art. 9059813	rood	maat 3.	Ø600 x 980mm

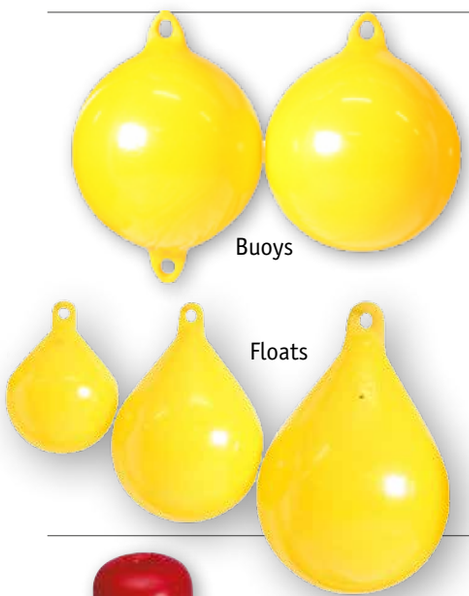

Anker (markerings) boeien

Art. 9059080	Buoy Geel	Maat 1.	Ø350 x 400mm, 1 oog
Art. 9059085	Buoy Geel	Maat 2.	Ø350 x 460mm, 2 ogen
Art. 9059081	Buoy Oranje	Maat 1.	Ø350 x 400mm, 1 oog
Art. 9059086	Buoy Oranje	Maat 2.	Ø350 x 460mm, 2 ogen
Art. 9059060	Float Geel	Maat 1.	Ø150 x 210mm, 1 oog
Art. 9059065	Float Geel	Maat 2.	Ø210 x 280mm, 1 oog
Art. 9059070	Float Geel	Maat 3.	Ø260 x 360mm, 1 oog
Art. 9059062	Float Oranje	Maat 1.	Ø150 x 210mm, 1 oog
Art. 9059068	Float Oranje	Maat 2.	Ø210 x 280mm, 1 oog
Art. 9059072	Float Oranje	Maat 3.	Ø260 x 360mm, 1 oog

Lijndrijver

Art. N1800013 Rood/wit kunststof, 140 x 60mm, gat Ø=14mm
Ook voor zwembaden.

Boegfenders

Art. 9059030	wit, 80 x 700mm
Art. 9059035	blauw, 80 x 700mm
Art. 9059037	zwart, 80 x 700mm

Ringfenders

Art. 9059110	wit,	330 x 90mm
Art. 9059115	blauw,	330 x 90mm
Art. 9059120	zwart,	330 x 90mm
Art. 9059125	donkerblauw,	330 x 90mm

Ladderfenders

Ladderfender 2-treeds: 25 x 12 x 55cm – 3,0kg
Art. 9059694 Donkerblauw (navy)
Art. 9059695 Zwart
Art. 9059701 Blauw

Ladderfender 3-treeds: 25 x 12 x 75cm – 4,0kg
Art. 9059696 Donkerblauw (navy)
Art. 9059697 Zwart
Art. 9059702 Blauw

Ladderfender 4-treeds: 25 x 12 x 95cm – 5,0kg
Art. 9059703 Blauw
Ook als zwemtrap te gebruiken.

16-voudig gevlochten landvasten met handgemaakte oogsplits

Zwart Art.	Donker Blauw Art.	Ø mm	Lengte m
9020806	9020906	6	2
9020808	9020908	8	2

Per 2 stuks verpakt

Landvasten van 100% Polyester (PES high strength). Gesplitst volgens de Amerikaanse richtlijnen, waardoor de kracht behouden blijft. Minimale waterabsorptie van water, extreem UV bestendig.

Zwart Art.	Donker Blauw Art.	Wit Art.	Ø mm	Lengte m	Breekkracht kg
9020508	9020608	9020708	8	6.5	1870
9020510	9020610	9020710	10	6.5	2240
9020512	9020612	9020712	12	10	3410
9020514	9020614	9020714	14	12	4350

Landvasten

3-strengs geslagen polypropyleen met oogsplits

Zwart Art.	Donkerblauw Art.	Diameter	Lengte
60080451	60080452	8mm	4.5m
61004501	61004502	10mm	4.5m
61206501	61206502	12mm	6.5m
61410001	61410002	14mm	10m

Fenderlijnen

3-strengs geslagen polypropyleen met oogsplits

Zwart Art.	Donkerblauw Art.	Diameter	Lengte
60080201	60080202	8mm	2m

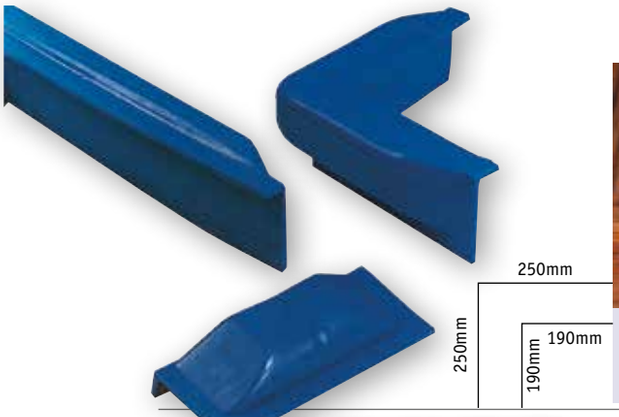

Steigerfenders

Steigerfenders recht, groot, 60 x 500mm
Art. 9059040 Blauw
Art. 9059041 Zwart
Art. 9059042 Donkerblauw (navy)

Steigerfender recht, mini, 60 x 250mm
Art. 9059050 Blauw

Steigerfender 90°, 60mm
Art. 9059045 Blauw
Art. 9059046 Zwart
Art. 9059047 Donkerblauw (navy)

Multifenders

Multifenders 60 x 30 x 8cm – 3,0kg
Op meerdere manieren te gebruiken.
Koppelbaar

Art. 9059704 Donkerblauw (navy)
Art. 9059705 Wit
Art. 9059706 Zwart

Dockfenders

Dockfenders hoekmontage 100 x 19 x 19cm – 3,6kg
Art. 9059751 Wit
Art. 9059756 Donkerblauw (navy)

Dockfenders recht 110 x 24 x 24cm – 6,0kg
Art. 9059752 Wit
Art. 9059757 Donkerblauw (navy)

Blockfenders

Blockfenders Maat-1: 50 x 12 x 7cm – 1,4kg
Art. 9059709 Donkerblauw (navy)
Art. 9059710 Zwart
Art. 9059711 Wit

Blockfenders Maat-2: 100 x 12 x 7cm – 1,8kg
Art. 9059712 Wit
Art. 9059713 Donkerblauw (navy)
Art. 9059714 Zwart

Fenderhaak RVS (AISI 316)

Gemakkelijk bevestigen en verwijderen
- RVS basis (Ø40mm) voorzien van drainage
- Oogdiameter haak 15mm
- Levering per paar
- Voor fenders van 10-25cm

Art. 9078783 Set van 2 x RVS haak + 2 x RVS basis

RVS Fenderhaak inbouw

Art. 9078773
Veerbelaste fenderhaak.
3-Standen: open, lijn vergrendeld en dicht.
Praktisch vlak in dichte stand.
Afm. boorgat Ø35mm, inbouwlengte ca. 60mm
Buitenmaat Ø47mm

RVS Fenderhaak

Art. 9078775 Maximale lijndiameter: 15mm
Verkoop per paar.
A = 42mm, B = 29mm, C = 33mm

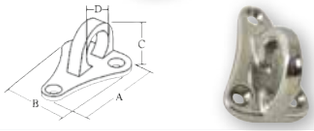

RVS Fenderhaak

Verkoop per paar.

Art.	A mm	B mm	C mm	TouwØ
9078780	33	29	21	10mm
9078781	50	34	29	17mm

Schuin model voor 2 fenders

stainless steel 316

		buitenmaten A	B	C	
Art. 9048730L	links	540	285	190mm	(Comet 3)
Art. 9048730R	rechts	540	285	190mm	(Comet 3)
Art. 9048740L	links	650	330	240mm	(Comet 4)
Art. 9048740R	rechts	650	330	240mm	(Comet 4)
Art. 9048750L	links	830	415	275mm	(Comet 5)
Art. 9048750R	rechts	830	415	275mm	(Comet 5)
Art. 9048760L	links	970	480	325mm	(Comet 6)
Art. 9048760R	rechts	970	480	325mm	(Comet 6)

RVS fenderhouders compleet met bevestigingsbeugel voor 25 en 30mm buis. Zeer stevig en niet opvouwbaar

RVS fenderhouder

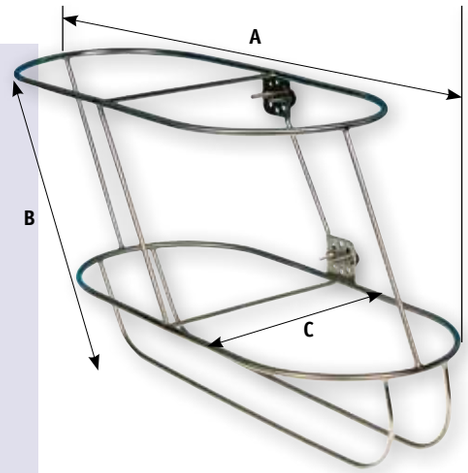

Recht model voor 2 fenders

	buitenmaten A	B	C	
Art. 9048731	375	320	190mm	(Comet 3)
Art. 9048741	475	320	240mm	(Comet 4)
Art. 9048751	540	430	275mm	(Comet 5)
Art. 9048761	640	465	325mm	(Comet 6)

RVS fenderhouders compleet met bevestigingsbeugel voor 25 en 30mm buis. Zeer stevig en niet opvouwbaar.

RVS fenderhouder

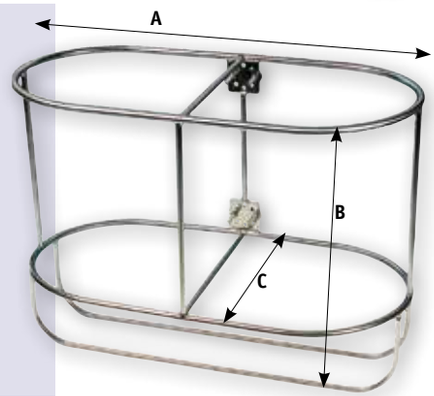

Recht model voor 1 fender

	A	B	
Art. 9048631	175	375mm	(Comet 3)
Art. 9048641	235	415mm	(Comet 4)
Art. 9048651	240	560mm	(Comet 5)
Art. 9048661	320	585mm	(Comet 6)

RVS fenderhouders compleet met bevestigingsbeugel voor 25 en 30mm buis. Zeer stevig en niet opvouwbaar.

Art. 9048790 Losse adapter, bevestiging op 25 / 30mm buis.

RVS fenderhouder

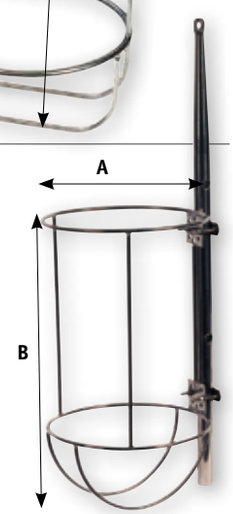

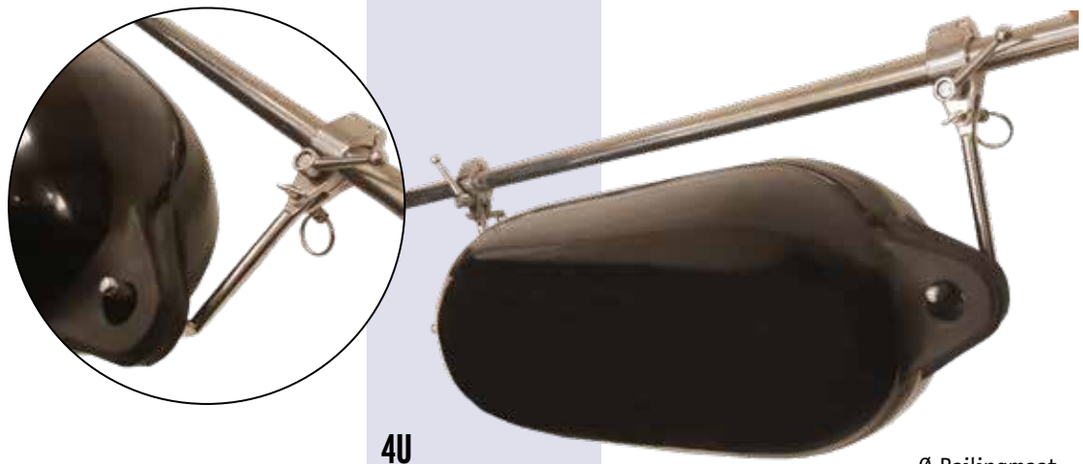

4U Fenderhaken

Set **4U fenderhaken** voor aan de railing.
(Set = voor een fender) RVS 316.
Voor het gemak om het gangbord vrij te houden.

	Ø railingmaat
Art. 269080	22mm
Art. 269081	25mm
Art. 269082	30mm

ZADAR
Voor boten tot 33' (10m)

Verticale ankerlier

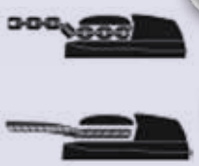

CAPSTAN IZMIR
Voor boten tot 56' (17m)

Kenmerken
- Luxe RVS 316 basis (Capstan Izmir - drum)
- Onafhankelijke bediening van kettingschijf
- Touw- en kettingschijf combinatie
- Handmatige vrijloopbediening ketting
- Heavy Duty IP66 motor
- Geanodiseerde aluminium tandwielkast
- Ook met de hand te bedienen

CORSE
Voor boten tot 33' (10m)

Zadar Afmetingen mm	A	B	C	D	E	F	G
Model 500W	90	75,5	18/40	265	90	175	122
Model 800W	90	75,5	18/40	265	90	175	122

Corse Afmetingen mm	D	E	F	G	H	I	J	L
Model 500W	18/35	111	221	75,5	43	82	175	122
Model 700W	18/35	111	221	75,5	43	82	175	122

Izmir Afmetingen mm	A	B	C	D	E	F
Model 800W	139	126	18/40	265	90	80

Zonder verhaalkop	Zadar	Zadar	Corse	Corse	Capstan Izmir	Capstan Izmir
Motor	500W	800W	500W	700W	800W	800W
Voltage	12V	12V	12V	12V	12V	24V
Max. Lineaire Belasting	670kg	800kg	650kg	750kg	800kg	810kg
Normale werkbelasting	90kg	100kg	90kg	100kg	100kg	100kg
Amp. Werkbelasting	60A	90A	60A	90A	90A	45A
Haalsnelheid	23m/min	25m/min	23m/min	25m/min	25m/min	25m/min
Gewicht	12kg	13kg	9kg	10kg	11kg	11kg
Relaisbox	Inclusief	Inclusief	Inclusief	Inclusief	Inclusief	Inclusief
6mm, ISO 4565/DIN 766 10-12mm, 3-strengs	Art. 72802		Art. 72812			
8mm, ISO 4565/DIN 766 12mm, 3-strengs		Art. 72804		Art. 72814		
					Art. 72819	Art. 72820

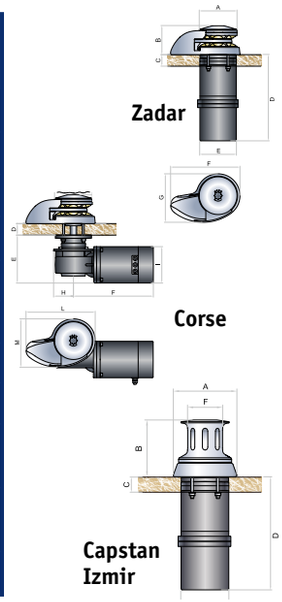

Saint-Tropez
Voor Boten tot 33' (10m)

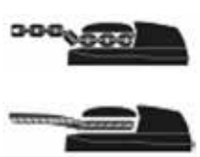

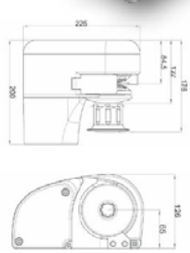

Saint-Tropez Horizontale ankerlier

Kenmerken
- Luxe RVS 316 basis met speciale waterdichte RVS kogellagers
- Onafhankelijke bediening van kettingschijf
- Touw- en kettingschijf combinatie
- Handmatige vrijloopbediening ketting
- Heavy Duty IP66 motor
- Geanodiseerde aluminium tandwielkast

Zonder verhaalkop	Saint-Tropez	Saint-Tropez
Motor	500W	800W
Voltage	12V	12V
Max. Lineaire Belasting	670kg	800kg
Normale werkbelasting	90kg	100kg
Amp. Werkbelasting	60A	90A
Haalsnelheid	25m/min	28m/min
Gewicht	11kg	11kg
Relaisbox	Inclusief	Inclusief
6mm, ISO 4565/DIN 766 10-12mm, 3-strengs	Art. 72822	
8mm, ISO 4565/DIN 766 12mm, 3-strengs		Art. 72825

Lofrans!
WINDLASSES
THE ORIGINAL WINDLASS

Verticale ankerlieren SX-serie

Kenmerken van de SX-serie ankerlieren

- Compact rond model
- Onafhankelijke bediening van kettingschijf en verhaalkop
- Handmatige vrijloop ketting
- Magneet kettingteller standaard geïnstalleerd
- Heavy duty IP67 motor
- Geanodiseerde aluminium tandwielkast
- RVS 316

SX1 – verticale ankerlier voor boten 20-30′ (6-9m)

SX1	SX1	SX1
Motor	500W	800W
Voltage	12V	12V
Max. lineaire belasting	630kg	700kg
Amp. werkbelasting	95A	100A
Haalsnelheid	23m/min	25m/min
Max. haalsnelheid	26m/min	28m/min
Gewicht	11kg	13kg
Gewicht met verhaalkop	12kg	14kg
Relaisbox	Inclusief	Inclusief
Zonder verhaalkop		
6mm, ISO 4565/DIN 766	Art. 70710	Art. 70715
8mm, ISO 4565/DIN 766		Art. 70718

SX2 – verticale ankerlier voor boten 25-45′ (7.5-13m)

SX2	SX2	SX2
Motor	1000W	1500W
Voltage	12V	24V
Max. lineaire belasting	1000kg	1500kg
Max. werkbelasting	150kg	175kg
Amp. werkbelasting	135A	75A
Haalsnelheid	20m/min	19m/min
Max. haalsnelheid	40m/min	40m/min
Gewicht	19kg	24kg
Gewicht met verhaalkop	20kg	25kg
Relaisbox	Inclusief	Inclusief
Zonder verhaalkop		
8mm, ISO 4565/DIN 766	Art. 70720	Art. 70725
Met verhaalkop		
8mm, ISO 4565/DIN 766	Art. 70723	Art. 70728

SX3 – verticale ankerlier voor boten 50-60′ (15-18m)

SX3	SX3	SX3
Motor	1500W	1700W
Voltage	12V	24V
Max. lineaire belasting	1000kg	1500kg
Max. werkbelasting	150kg	
Amp. werkbelasting	135A	75A
Haalsnelheid	20m/min	19m/min
Max. haalsnelheid	40m/min	40m/min
Gewicht	19kg	24kg
Gewicht met verhaalkop	20kg	25kg
Relaisbox	Inclusief	Inclusief
Zonder verhaalkop		
10mm, ISO 4565	Art. 70730	
12mm, ISO 4565		Art. 70735
Met verhaalkop		
10mm, DIN 766		Art. 70737
12mm, ISO 4565/ 13mm, DIN 766		Art. 70738

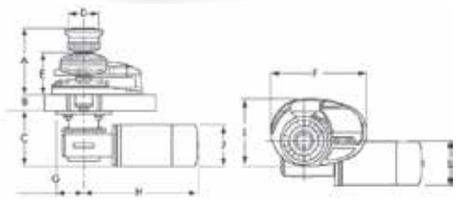

X1 Verticale ankerlier

X1 - Verticale ankerlier voor boten 20-30' (6-9m)

Kenmerken

- Luxe brons-verchroomde basis en drum
- Onafhankelijke bediening van kettingschijf en verhaalkop
- Touw- en kettingschijf combinatie
- Handmatige vrijloopbediening ketting
- Kettingteller voorbereid
- Heavy Duty IP67 motor
- Geanodiseerde aluminium tandwielkast
- Ook met de hand te bedienen

Motor	**500W**	**800W**
Voltage	**12V**	**12V**
Max. Lineaire Belasting	630kg	700kg
Max. Uitbreekkracht	345kg	380kg
Normale werkbelasting	95kg	100kg
Amp. Werkbelasting	60A	110A
Haalsnelheid	23m/min	25m/min
Max Haalsnelheid	26m/min	28m/min
Gewicht Laag Model	11kg	13kg
Gewicht + Verhaalkop	12kg	14kg
Relaisbox	Inclusief	Inclusief
X1	**Zonder verhaalkop**	
6mm, ISO 4565/DIN 766 10-12mm, 3-strengs	**Art. 72206**	**Art. 72256**
8mm, ISO 4565/DIN 766 12mm, 3-strengs	**Art. 72228**	**Art. 72278**
X1	**Met verhaalkop**	
6mm, ISO 4565/DIN 766 10-12mm, 3-strengs	**Art. 72216**	**Art. 72266**
8mm, ISO 4565/DIN 766 12mm, 3-strengs	**Art. 72238**	**Art. 72288**

X1-Afmetingen mm	A	B	C	D	E	F	G	H	I	J	L
Model 500W	130	10-30	111	Ø 60	84	183	55	225	127	Ø 82	85
Model 800W	130	10-30	111	Ø 60	84	183	55	229	127	Ø 95	92

Accessoires: zie blz. 225-229

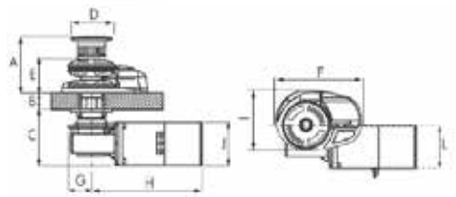

X2 Verticale ankerlier

X2 - Verticale ankerlier voor boten 25-45' (7,5-13m)

Kenmerken

- Luxe brons-verchroomde basis en drum
- Onafhankelijke bediening van kettingschijf en verhaalkop
- Touw- en kettingschijf combinatie (8mm)
- Handmatige vrijloopbediening ketting
- Kettingteller voorbereid
- Heavy Duty IP67 motor
- Geanodiseerde aluminium tandwielkast
- Ook met de hand te bedienen

Motor	**800W**	**1000W**	**1000W**
Voltage	**12V**	**12V**	**24V**
Max. Lineaire Belasting	850kg	1000kg	1060kg
Max. Uitbreekkracht	460kg	500kg	530kg
Normale werkbelasting	115kg	150kg	160kg
Amp. Werkbelasting	110A	117A	59A
Haalsnelheid	30m/min	25m/min	25m/min
Max Haalsnelheid	35m/min	45m/min	45m/min
Gewicht Laag Model	21kg	23kg	23kg
Gewicht + Verhaalkop	23kg	24kg	24kg
Relaisbox	Inclusief	Inclusief	Inclusief
X2	**Zonder verhaalkop**		
6mm, ISO 4565/DIN 766	**Art. 72301**	**Art. 72321**	
8mm, ISO 4565/DIN 766 14mm, 3-strengs	**Art. 72302**	**Art. 72322**	**Art. 72342**
10mm, DIN 766		**Art. 72323**	**Art. 72343**
X2	**Met verhaalkop**		
6mm, ISO 4565/DIN 766	**Art. 72311**	**Art. 72331**	
8mm, ISO 4565/DIN 766 14mm, 3-strengs	**Art. 72312**	**Art. 72332**	**Art. 72352**
10mm, DIN 766		**Art. 72333**	**Art. 72353**

X2-Afmetingen mm	A	B	C	D	E	F	G	H	I	J	L
Model 800W	153	25-40	150	Ø 76	94	232	62	244	162	Ø 94	120
Model 1000W	153	25-40	150	Ø 76	94	232	62	250	162	Ø 114	138

Verticale ankerlier X3 voor boten 50-60' (15-18m)

Kenmerken

- Luxe brons-verchroomde basis en drum
- Speciale waterdichte RVS kogellagers in basis
- Onafhankelijke bediening van kettingschijf en verhaalkop
- Touw- en kettingschijf combinatie
- Handmatige vrijloop-bediening ketting
- Kettingteller voorbereid
- Heavy Duty IP66 motor
- Geanodiseerde aluminium tandwielkast
- Ook met de hand te bedienen

Motor	**1700W**	**1700W**
Voltage	**12V**	**24V**
Max. Lineaire Belasting	1600kg	1695kg
Max. Uitbreekkracht	800kg	850kg
Normale werkbelasting	200kg	215kg
Amp. Werkbelasting	135A	68A
Haalsnelheid	15m/min	15m/min
Max. Haalsnelheid	32m/min	32m/min
Gewicht Laag Model	35kg	35kg
Gewicht + Verhaalkop	38kg	38kg
Relaisbox	Inclusief	Inclusief
X3	**Zonder verhaalkop**	
8mm, ISO 4565/DIN 766, 14mm, 3-strengs	**Art. 72401**	
10mm, DIN 766, 16mm, 3-strengs	**Art. 72402**	**Art.72422**
12mm, ISO 4565/13mm, DIN 766 18mm, 3-strengs	**Art. 72403**	**Art.72423**
X3	**Met verhaalkop**	
8mm, ISO 4565/DIN 766, 14mm, 3-strengs	**Art. 72411**	**Art.72431**
10mm, DIN766, 16mm, 3-strengs	**Art. 72412**	**Art.72432**
12mm, ISO 4565/13mm, DIN 766 18mm, 3-strengs	**Art. 72413**	**Art.72433**

Lofrans WINDLASSES THE ORIGINAL WINDLASS

X3 Verticale ankerlier

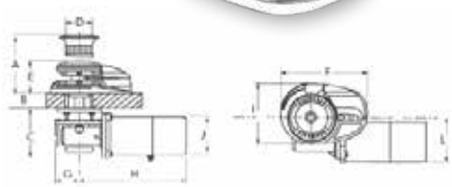

X3-Afmetingen mm	A	B	C	D	E	F	G	H	I	J	L
Model 1700W	195	50-70	165	Ø 92	110	270	80	300	192	Ø 126	135

X4 - Verticale ankerlier voor boten 60-80' (18-24m)

Accessoires: zie blz. 225-229

Kenmerken

- Luxe brons-verchroomde basis en drum
- Speciale waterdichte RVS kogel lagers in basis
- Onafhankelijke bediening kettingschijf en verhaalkop
- Handmatige vrijloopbediening ketting
- Kettingteller voorbereid
- Heavy Duty IP44 motor
- Geanodiseerde aluminium tandwielkast
- Ook met de hand te bedienen

Motor	**2300W**	**2700W**
Voltage	**24V**	**24V**
Max. Lineaire Belasting	2000kg	2400kg
Max. Uitbreekkracht	1000kg	1200kg
Normale werkbelasting	545kg	650kg
Amp. Werkbelasting	190A	200A
Haalsnelheid	12m/min	15m/min
Max. Haalsnelheid	27m/min	29m/min
Gewicht Laag Model	72kg	75kg
Gewicht + Verhaalkop	82kg	85kg
Relaisbox	Inclusief	Inclusief
X4	**Zonder verhaalkop**	
12mm, ISO 4565/13mm, DIN 766 ccw (draait tegen de klok in)	**Art. 72501**	**Art. 72521**
X4	**Met verhaalkop**	
12mm, ISO 4565/13mm, DIN 766 cw (draait met de klok mee)	**Art. 72511**	**Art. 72531**
14mm cw (draait met de klok mee)		**Art. 72532**
12mm, ISO 4565/13mm, DIN 766 ccw (draait tegen de klok in)	**Art. 72512**	

Lofrans WINDLASSES THE ORIGINAL WINDLASS

X4 Verticale ankerlier

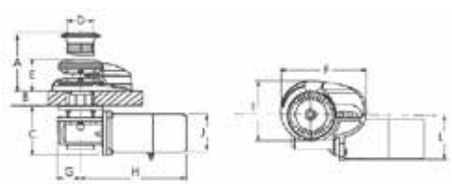

X4-Afmetingen mm	A	B	C	D	E	F	G	H	I	J	k	l
Model 2300W	285	60-130	200	Ø125	150	380	140	445	220	Ø127	240	190
Model 2700W	285	60-130	200	Ø125	150	380	140	445	220	Ø127	240	190

X5 Verticale ankerlier

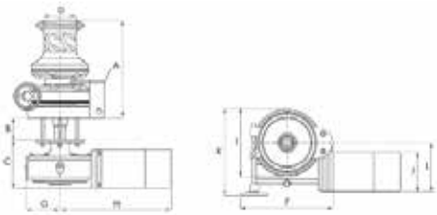

X5-Afmetingen mm	A	B	C	D	E	F	G	I	J	K	L
Model 3000W	385	60-90	200	Ø132	332	140	445	264	Ø152	339	190

X5 - Verticale ankerlier voor boten 85-95' (25-29m)

Kenmerken

- Roestvaststalen basis en drum
- Onafhankelijke bediening van kettingschijf en verhaalkop
- Handmatige vrijloop-bediening
- Kettingteller voorbereid
- Heavy Duty IP44 elektr. motor
- Geanodiseerde aluminium tandwielkast
- Ook met de hand te bedienen

Motor	**3000W**	**Hydraulisch**
Voltage	**24V**	-
Max. Lineaire Belasting	2800kg	2500kg
Max. Uitbreekkracht	1400kg	1250kg
Normale werkbelasting	760kg	680kg
Amp. Werkbelasting	250A	-
Haalsnelheid	12m/min	16m/min
Max. Haalsnelheid	30m/min	16m/min
Gewicht	100kg	55kg
Hydraulische Druk	-	200bar
Hydraulisch Debiet	-	32l/min
Relaisbox	Inclusief	Inclusief
X5	**Met verhaalkop**	
12mm, ISO 4565/ 13mm, DIN 766	**Art. 72611**	**Art. 72621**
14mm	**Art. 72612**	**Art. 72622**

Accessoires: zie blz. 225-229

T500-T700-T1000-T1500-T1700 - Capstans

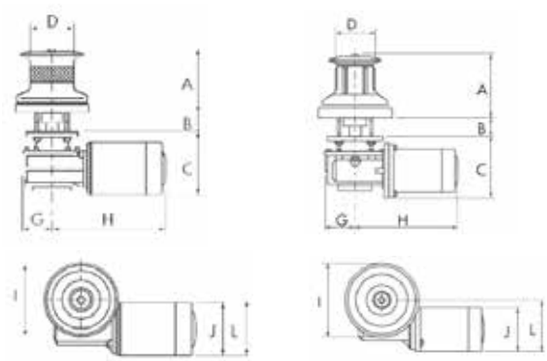

	T500	T700		T1000		T1500		T1700	
Motor	**500W**	**700W**		**1000W**		**1500W**		**1700W**	
Voltage	**12V**	**12V**	**24V**	**12V**	**24V**	**12V**	**24V**	**12V**	**24V**
Max. Lineaire Belasting	670kg	850kg	900kg	1000kg	1060kg	1200kg	1270kg	1600kg	1695kg
Max. Uitbreekkracht	335kg	460kg	490kg	500kg	530kg	600kg	635kg	800kg	850kg
Normale werkbelasting	85kg	115kg	125kg	150kg	160kg	165kg	165kg	200kg	215kg
Amp. Werkbelasting	60A	110A	55A	117A	59A	130A	65A	135A	68A
Haalsnelheid	20m/min	25m/min	25m/min	25m/min	25m/min	20m/min	20m/min	16m/min	16m/min
Max. Haalsnelheid	25m/min	30m/min	30m/min	35m/min	35m/min	35m/min	35m/min	32m/min	32m/min
Gewicht	11kg	15kg	15kg	21kg	21kg	27kg	27kg	30kg	30kg
Relaisbox	Inclusief	Inclusief	Inclusief	Inclusief	Inclusief	Inclusief	Inclusief	Inclusief	Inclusief
Art.	**71715**	**71720**	**71722**	**71725**	**71728**	**71730**	**71732**	**71735**	**71737**

Capstan afm. (mm)	A	B	C	D	G	H	I	J	L	Bootlengte
Model T500	95	18-30	110	Ø 60	45	225	Ø115	Ø 82	85	30-40' (9-12m)
Model T700	140	20-40	140	Ø 92	65	240	Ø155	Ø 94	120	40-50' (12-15m)
Model T1000	140	20-40	140	Ø 92	65	242	Ø155	Ø114	120	45-55' (14-17m)
Model T1500	168	50-70	165	Ø104	80	270	Ø195	Ø114	134	55-65' (17-20m)
Model T1700	168	50-70	165	Ø104	80	300	Ø195	Ø126	134	65-75' (20-23m)

T500-T700-T1000-T1500-T1700 - Capstans

Kenmerken

- Luxe brons-verchroomde basis en drum
- Heavy Duty IP66 motor
- Geanodiseerde aluminium tandwielkast

Horizontale handankerlier ROYAL voor boten 25-40' (7,5-12m)

Kenmerken

- Dubbelwerkende, handbediende ankerlier
- Geanodiseerd aluminium huis
- Onafhankelijke bediening van ketting en verhaalkop
- Handmatige kettingvrijloop-bediening

Motor	Hand
Voltage	-
Max. Lineaire Belasting	400kg
Max. Uitbreekkracht	200kg
Normale Werkbelasting	50kg
Amp. Werkbelasting	-
Haalsnelheid	-
Max. Haalsnelheid	-
Gewicht	10kg
ROYAL	
6mm, ISO 4565 / DIN 766	**Art. 70206**
8mm, ISO 4565 / DIN 766	**Art. 70208**
10mm, DIN 766	**Art. 70210**

Art. 70250 losse handel
Art. 70251 losse 3-spaaksmoer

Lofrans WINDLASSES THE ORIGINAL WINDLASS

Horizontale handankerlier ROYAL

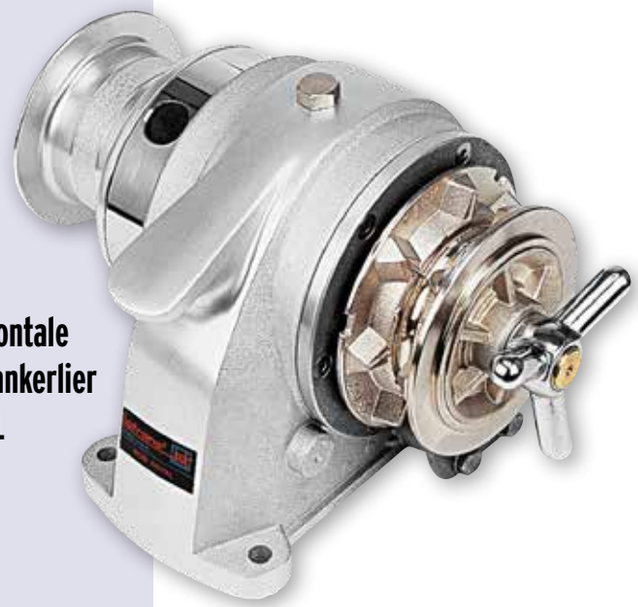

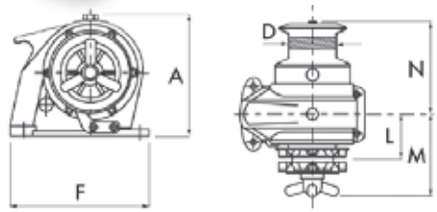

ROYAL Afmetingen mm	A	D	F	L	M	N
	192	Ø 85	222	80	145	167

Accessoires: zie blz. 225-229

Horizontale ankerlier DORADO voor boten 20-35' (6-11m)

Kenmerken

- Geanodiseerd aluminium huis
- Handmatige kettingvrijloop-bediening
- Touw- en kettingschijf combinatie
- Heavy Duty IP66 motor
- Ook met de hand te bedienen

Motor	**500W**	**800W**
Voltage	**12V**	**12V**
Max. Lineaire Belasting	630kg	900kg
Max. Uitbreekkracht	345kg	490kg
Normale Werkbelasting	95kg	125kg
Amp. Werkbelasting	60A	110A
Haalsnelheid	23m/min	25m/min
Max. Haalsnelheid	25m/min	27m/min
Gewicht	10kg	11kg
Relaisbox	Inclusief	Inclusief
DORADO		
6mm, ISO 4565 / DIN 766 10-12mm, 3-strengs	**Art. 70356**	**Art. 70359**
8mm, ISO 4565 / DIN 766 12mm, 3-strengs	**Art. 70357**	**Art. 70358**

DORADO Afmetingen mm	Model	A	C	F	J	L	M	N
	500W	130	150	200	Ø 82	48	98	53
	800W	130	150	200	Ø 94	48	98	53

Lofrans WINDLASSES THE ORIGINAL WINDLASS

Horizontale ankerlier DORADO

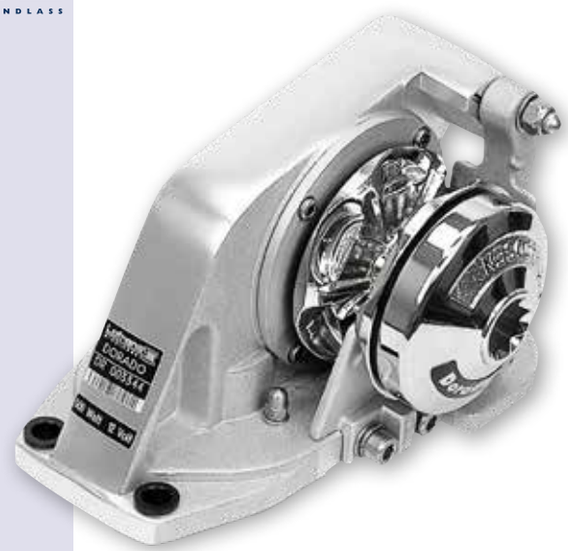

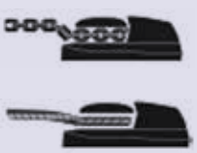

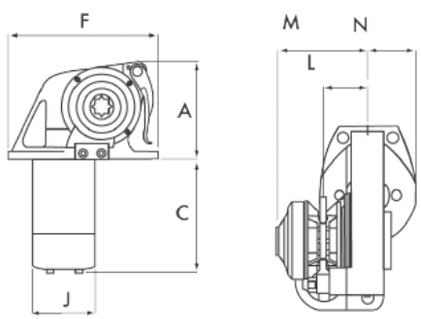

Horizontale ankerlier LION

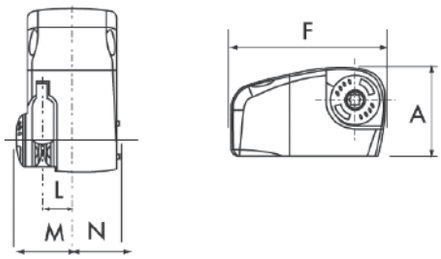

LION Afmetingen mm Model 700W	A	F	L	M + N
	153	272	50	168

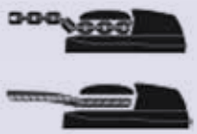

Horizontale ankerlier LION-1000 voor boten 25-45' (8-12m)

Kenmerken

- Geanodiseerd aluminium huis
- Handmatige vrijloop-bediening ketting
- Touw- en kettingschijf combinatie
- Kettingteller voorbereid
- Heavy Duty IP66 motor
- Ook met de hand te bedienen

Motor	**700W**
Voltage	**12V**
Max. lineaire belasting	575kg
Max. werkbelasting	105kg
Amp. werkbelasting	60A
Haalsnelheid	23m/min
Max. haalsnelheid	26m/min
Gewicht	11kg
Relaisbox	Inclusief
LION zonder automatische vrijloop	
6mm, ISO 4565/DIN 766	**Art. 70470**
8mm, ISO 4565/DIN 766	**Art. 70472**
LION met automatische vrijloop	
6mm, ISO 4565/DIN 766	**Art. 70474**
8mm, ISO 4565/DIN 766	**Art. 70476**

Accessoires: zie blz. 225-229

Horizontale ankerlier KOBRA

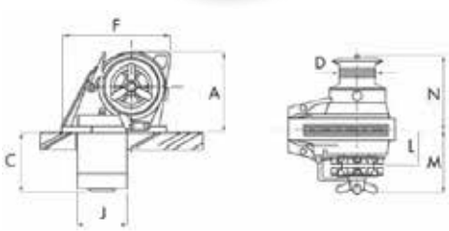

KOBRA Afmetingen mm Model 1000W	A	C	F	D	J	L	M	N
	184	136	222	Ø 85	Ø114	83	147	172

Horizontale ankerlier KOBRA voor boten 25-35' (7,5-11m)

Kenmerken

- Geanodiseerd aluminium huis
- Onafhankelijke bediening van kettingschijf en verhaalkop
- Handmatige vrijloop-bediening ketting
- Heavy Duty IP66 motor
- Ook met de hand te bedienen

Motor	**1000W**	**1000W**
Voltage	**12V**	**24V**
Max. Lineaire Belasting	1250kg	1325kg
Max. Uitbreekkracht	625kg	665kg
Normale werkbelasting	160kg	170kg
Amp. Werkbelasting	117A	59A
Haalsnelheid	25m/min	25m/min
Max. Haalsnelheid	35m/min	35m/min
Gewicht	21kg	21kg
Relaisbox	Inclusief	Inclusief
KOBRA		
8mm, ISO 4565/DIN 766	**Art. 71328**	**Art. 71338**
10mm, DIN 766	**Art. 71330**	**Art. 71340**

Horizontale ankerlier CAYMAN voor boten 35-45' (11-14m)

Kenmerken

- Geanodiseerd aluminium huis
- Onafhankelijke bediening van kettingschijf en verhaalkop
- Handmatige vrijloop-bediening ketting
- Heavy Duty IP66 motor
- Ook met de hand te bedienen

Motor	**1000W**	**1000W**
Voltage	**12V**	**24V**
Max. Lineaire Belasting	1300kg	1375
Max. Uitbreekkracht	650kg	690kg
Normale Werkbelasting	165kg	175kg
Amp. Werkbelasting	117A	59A
Haalsnelheid	25m/min	25m/min
Max. Haalsnelheid	35m/min	35m/min
Gewicht	25kg	25kg
Relaisbox	Inclusief	Inclusief
CAYMAN		
8mm, ISO 4565 / DIN 766	**Art. 70928**	**Art. 70938**
10mm, DIN 766	**Art. 70930**	**Art. 70940**

Lofrans! WINDLASSES THE ORIGINAL WINDLASS

Horizontale ankerlier CAYMAN

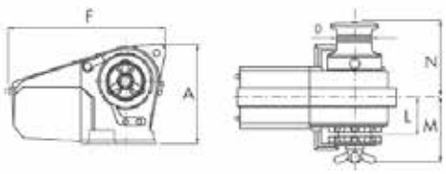

CAYMAN Afmetingen mm	A	D	F	L	M	N
	230	Ø 85	370	85	150	175

Accessoires: zie blz. 225-229

Horizontale ankerlier TIGRES voor boten 40-55' (12-15m)

Kenmerken

- Geanodiseerd aluminium huis
- Onafhankelijke bediening van kettingschijf en verhaalkop
- Handmatige vrijloop-bediening ketting
- Heavy Duty IP66 motor
- Ook met de hand te bedienen

Motor	**1500W**	**1500W**
Voltage	**12V**	**24V**
Max. Lineaire Belasting	1500kg	1590kg
Max. Uitbreekkracht	750kg	795kg
Normale Werkbelasting	190kg	200kg
Amp. Werkbelasting	130A	65A
Haalsnelheid	20m/min	20m/min
Max. Haalsnelheid	35m/min	32m/min
Gewicht	28kg	28kg
Relaisbox	Inclusief	Inclusief
TIGRES		
10mm, DIN 766	**Art. 71030**	**Art. 71040**
12mm, ISO 4565 / DIN 766	**Art. 71032**	**Art. 71042**

Lofrans! WINDLASSES THE ORIGINAL WINDLASS

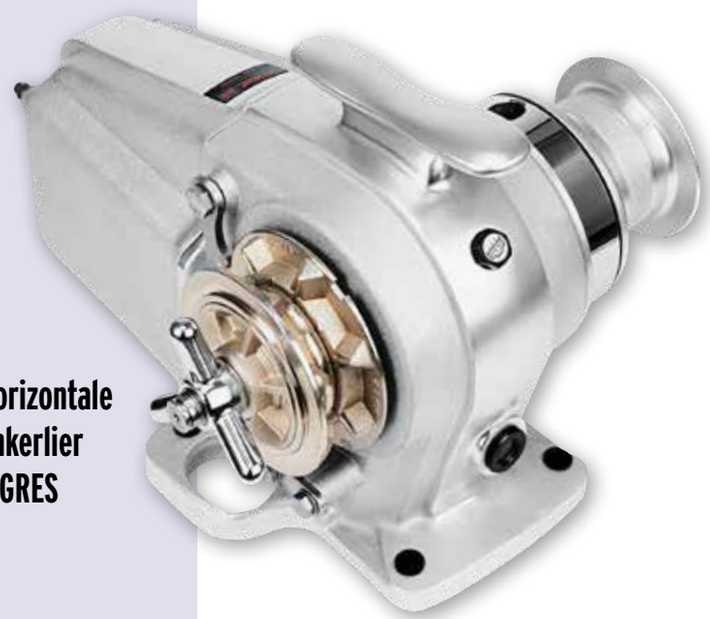

Horizontale ankerlier TIGRES

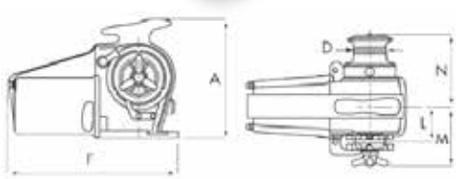

TIGRES Afmetingen mm	A	D	F	L	M	N
	290	Ø 85	415	90	155	185

Lofrans' WINDLASSES THE ORIGINAL WINDLASS

Horizontale ankerlier FALKON

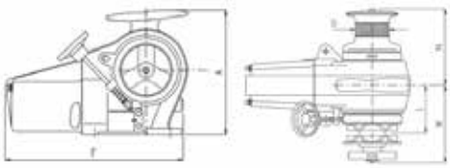

FALKON Afm. mm	A	D	F	L	M	N
Model 1700W	340	Ø104	500	147	240	235
Model 2000W						

Horizontale ankerlier FALKON voor boten 40-55' (12-17m)

Kenmerken

- Geanodiseerd aluminium huis
- Onafhankelijke bediening van kettingschijf en verhaalkop
- Handmatige vrijloop-bediening ketting
- Heavy Duty IP66 motor
- Ook met de hand te bedienen

Motor	**1700W**	**1700W**	**2000W**
Voltage	**12V**	**24V**	**24V**
Max. Lineaire Belasting	1700kg	1800kg	2640kg
Max. Uitbreekkracht	850kg	900kg	
Normale werkbelasting	215kg	225kg	330kg
Amp. Werkbelasting	135A	68A	110A
Haalsnelheid	16m/min	16m/min	19m/min
Max. Haalsnelheid	32m/min	32m/min	33m/min
Gewicht	55kg	55kg	57kg
Relaisbox	Inclusief	Inclusief	
FALKON	**Art.**	**Art.**	**Art.**
10mm, DIN 766	**71130**	**71140**	
12mm, ISO 4565 / 13mm, DIN 766	**71132**	**71142**	**10000034**

Accessoires: zie blz. 225-229

Lofrans' WINDLASSES THE ORIGINAL WINDLASS

Horizontale ankerlier TITAN-B

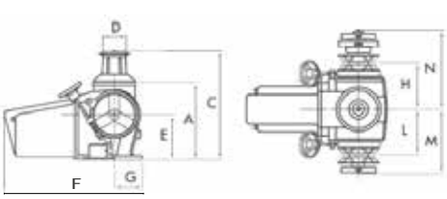

TITAN B Afmetingen mm Model 2300W	A	C	F	D	L	M	N
	330	465	590	Ø 104	185	270	330

Horizontale ankerlier TITAN-B voor boten 65-85' (20-26m)

Kenmerken

- Geanodiseerd aluminium huis
- Onafhankelijke bediening van kettingschijf en verhaalkop
- Handmatige vrijloop-bediening ketting
- Heavy Duty IP66 motor
- Ook met de hand te bedienen

Motor	**2300W**
Voltage	**24V**
Max. Lineaire Belasting	2700kg
Max. Uitbreekkracht	1500kg
Normale werkbelasting	430kg
Amp. Werkbelasting	140A
Haalsnelheid	10m/min
Max. Haalsnelheid	16m/min
Gewicht	115kg
Relaisbox	Inclusief
TITAN-B	**Art.**
12mm, ISO 4565 / 13mm, DIN 766	**71232**

Afstandsbediening Model THETIS 1002

Kenmerken

- Handbediening zonder display
- 4m spiraalkabel, 3-polig
- Aan/Uit knop
- Beschermd tegen polariteitsverwisseling
- Sensor Detectie functie
- Parallel aansluiting
- Antislip-bekleding

Type	Kabel
Aantal knoppen	2
Voltage	10-30Vdc
Temperatuurbereik	-10°/+60°C
IP-Beschermgraad	IP67
Stroomverbruik	Max. 50mA
Gewicht	380gr
Afmetingen	155x65x45mm
THETIS 1002	**Art. 71980**

Afstandsbediening Model THETIS 5003 met kettingteller

Kenmerken

- Handbediening met kettingteller en LCD Display
- 4m spiraalkabel, 6-polig
- Aan/Uit knop
- Beschermd tegen polariteitsverwisseling
- 5-Talig menu
- Display weergave:
  Ophaalalarm - Ketting/lijnsnelheid
  Stroomverbruik - Kettingvrijloop - Voltage
- 8-Verlichtingsniveau's
- 8-Contrastniveau's
- Sensor Detectie functie
- Parallel aansluiting
- Antislip-bekleding

Type	Kabel
Aantal knoppen	3
Voltage	10-30Vdc
Temperatuurbereik	-10°/+60°C
IP-Beschermgraad	IP67
Stroomverbruik	Max. 50mA
Gewicht	450gr
Afmetingen	155x65x45mm
THETIS 5003	**Art. 71984**

Afstandsbediening Model THETIS 7003 Radio Control met kettingteller

Kenmerken

- Draadloze handbediening met kettingteller en LCD Display
- Oplaadbare lithium-ion batterij met 12V adapter
- Aan/Uit knop
- Beschermd tegen polariteitsverwisseling
- 5-Talig menu
- Display weergave:
  Ophaalalarm - Ketting/lijnsnelheid - Stroomverbruik - Kettingvrijloop - Voltage
- 8-Verlichtingsniveau's
- 8-Contrastniveau's
- Sensor Detectie functie
- Parallel aansluiting
- Antislip-bekleding

Type	Draadloos
Aantal knoppen	3
Frequentie	868-870MHz
Bereik	20-30m
Voltage	10-30 Vdc
Temperatuurbereik	0°/+70°C
IP-Beschermgraad	IP66
Stroomverbruik @no load	Max. 50mA
Gewicht zender	100gr
Afmetingen zender	145x 50x20mm (lxbxh)
Gewicht ontvanger	350gr
Afmetingen ontvanger	150x110x75mm (lxbxh)
Max. kettinglengte	999m of 999'
THETIS 7003	**Art. 71986**

Afstandsbediening Model IRIS 2 met kettingteller

Kenmerken

- Cockpit/Fly Bridge bediening met kettingteller en LCD Display
- Aan/Uit knop
- Beschermd tegen polariteitsverwisseling
- 5-Talig menu
- Display weergave: Ophaalalarm - Ketting/lijnsnelheid Stroomverbruik - Kettingvrijloop - Voltage
- 8-Verlichtingsniveau's
- 8-Contrastniveau's
- Sensor Detectie functie
- Parallel aansluiting

Type	Inbouw
Aantal knoppen	3
Voltage	10-30Vdc
Temperatuurbereik	-10°/+60°C
IP-Beschermgraad	IP67
Stroomverbruik	5mA-40mA
Gewicht	250gr
Afmetingen	110x105x15mm
IRIS 2	**Art. 71988**

Lofrans WINDLASSES THE ORIGINAL WINDLASS

Lofrans Afstands-bediening EV040

De magneetsensorkit wordt meestal geleverd bij de ankerlier. Indien dit niet het geval is dan bestel **Art. 149108**

Afstandsbediening Model EV040
Radio Control met kettingteller

Kenmerken

- Draadloze handbediening met kettingteller en LCD Display
- Oplaadbare lithium-ion batterij met 12V adapter
- Aan/Uit knop
- Beschermd tegen polariteitsverwisseling
- 5-Talig menu
- Display weergave: Ophaalalarm - Ketting/lijnsnelheid - Stroomverbruik - Kettingvrijloop - Voltage
- 8-Verlichtingsniveau's
- 8-Contrastniveau's
- Sensor Detectie functie
- Parallel aansluiting
- Antislip-bekleding

Type	Draadloos
Aantal knoppen	3
Frequentie	868-870MHz
Bereik	20-30m
Voltage	10-30 Vdc
Temperatuurbereik	0°/+70°C
IP-Beschermgraad	IP66
Stroomverbruik @no load	Max. 50mA
Gewicht zender	100gr
Afmetingen zender	145x 50x20mm (lxbxh)
Gewicht ontvanger	350gr
Afmetingen ontvanger	150x110x75mm (lxbxh)
Max. kettinglengte	999m of 999'
EV040	**Art. 149004**

Draadloze afstands-bediening

Art. 149002

Draadloze afstandsbediening voor ankerlieren, boeg- en hekschroeven, kranen en loopplanken.

- Bescherming IP67
- 2 Kanalen
- 433mHz
- Afm. 98x52x26mm (lxbxh)

Thermo-Magnetische Zekeringen

Bediening	Automaat	Automaat
Ampère	35A	70A
Ankerliermotoren 12V	250/400W	700W
Ankerliermotoren 24V	700W	1000-1500W
Zekeringen	**Art. 71800**	**Art. 71804**

180002

180003

Afstands-bediening

Beschrijving	UP	DOWN
Kleur	GRIJS	ROOD
Voltage	10-30Vdc	10-30Vdc
Temperatuurbereik	-10°/+60°C	-10°/+60°C
IP-Beschermgraad	IP67	IP67
Max. Ampérage	5A	5A
Gewicht	Plastic	Plastic
Afmetingen	-	-
Voetschakelaar	**Art. 180002**	**Art. 180003**

Radiografische afstands-bediening „Storm"

De Storm-6 radiografische afstandbediening is geschikt tot 8 kanalen. 2400 Mhz frequentiemodus, 12-24V. Ideaal voor grotere afstand en complexe toepassingen zoals davits en gangways.

Art. 149009

Zender	Storm TX-6	Ontvanger	RX
Aantal knoppen	8	Aantal relais	11
Batterij	2x1.5V AAA/LR03	Voltage	12-24V DC
Aan/uit-knop	Ja	Digitale ingangen	8
Afmetingen	66 x114 x 37,5mm	Afmetingen	120x117x51mm
Gewicht	135gr	Gewicht	400gr
Beschermingsgraad	IP-67	Beschermingsgraad	IP66
Uitgangsvermogen: <10mW / Bereik: 60m in open lucht			
Stroomverbruik ontvanger 0,02A (12V) – 0,03A (24V)			
Radiocommunicatie: Simplex. / Max. aantal geregistreerde zenders: 8			
Frequentie: 2405-2480 Mhz - 16 kanalen			
Antenne ontvanger: intern. / Voorbereid voor externe antenne (RP-SMA connector)			
Temperatuurbereik: -20 tot +55 °C			

Art. 72850 Lofrans RVS 316 voetschakelaar UP

Art. 72851 Lofrans RVS 316 voetschakelaar DOWN

RVS 316, lxbxh: 80x95x20mm

Lofrans RVS voetschakelaar

Art. 71803 Lofrans Schakelaar TYPE L

Bestaat uit een bevestigingsplaat en een schakelaar met drie standen (Up-Off-Down).

Art. 72855 Lofrans Schakelaar TYPE C

Schakelaar IP67.

Lofrans Bedienings-schakelaar

Art. 72860 Lofrans Bedieningspaneel

LED-Paneel met UP/DOWN touch knoppen, zwart.
Inclusief activeringsmodus. IP67 beschermingsgraad.

Lofrans Bedienings-paneel

Art. 71989 Lofrans Mini-afstandsbediening, 4 knoppen

Voor bediening van ankerlieren maar kan ook worden gebruikt om andere apparatuur aan boord te bedienen, zoals boegschroeven, gangways, kranen, enz.

Eenvoudig te installeren en in te stellen. Ondersteunt tot 4 onafhankelijk bedienbare kanalen, 12/24V - 10A, IP67 beschermingsgraad.

Lofrans Mini afstands-bediening

Art. 149004 Draadloze afstandsbediening

Met kettingteller, 10-30V, IP67. Met oplaadbare lithium-ion batterij en draadloze oplader (oplader inbegrepen). Mogelijkheid om 1 lier en 2 boegschroeven te bedienen (6 kanalen). Afmetingen: 170x80x50mm

Draadloze afstands-bediening

Art. 149005 Bedrade afstandsbediening

Met kettingteller, 10-30V. IP67. 6-Polige kabel.
Afmetingen: 170x80x50mm

Afstands-bediening

Lofrans Afstands-bediening

Afstandsbediening model GALAXY 303 radiografische bediening

Kenmerken

- Radiografische Bediening
- Digitale herkenning voorkomt activatie van andere systemen
- Géén stroomverbruik bij standby (zender)
- Gemakkelijk te installeren, simpel in gebruik
- Zender bedient tot 8 kanalen
- Ontvanger bedient tot 4 kanalen
- Set (art. 71983) bestaat uit zender én ontvanger
- Antislip-bekleding

	Zender	Ontvanger
Bediening	Draadloos	-
Aantal knoppen	8	-
Aantal kanalen	8	4
Voltage	2x3V(CR2430)	
Lithium Batteries	12 or 24Vdc	
Temperatuurbereik	-15°/+55°C	-15°/+55°C
Frequentie	868 Mhz	868 Mhz
IP-Beschermgraad	IP67	
Max. Ampérage	5A	
Gewicht	80gr	110g
Afmetingen	114x60x22mm	125x78x21mm
Bereik	20-30m	20-30m
Radiografische bediening	**Art. 71983**	
Losse ontvanger	**Art. 71990**	

Lofrans Afstands-bediening

Afstandsbediening voetschakelaars

Kenmerken

- Roestvast stalen basis
- Grijs composiet deksel
- Drukknop van speciaal marine rubber, UV-bestendig

Beschrijving	UP	DOWN	WASH DOWN
Kleur	**ROOD**	**ZWART**	**BLAUW**
Voltage	10-30Vdc	10-30Vdc	10-30Vdc
Temperatuurbereik	-10°/+60°C	-10°/+60°C	-10°/+60°C
IP-Beschermgraad	IP67	IP67	IP67
Max. Ampérage	5A	5A	5A
Gewicht	100gr	100gr	100gr
Afmetingen	80x95x20mm	80x95x20mm	80x95x20mm
Voetschakelaar	**Art. 71979**	**Art. 71978**	**Art. 71977**

Lofrans Afstands-bediening

Beschrijving	SET UP/DOWN	UP	DOWN	UP	DOWN
Kleur	ZWART	ROOD	GRIJS	GRIJS	ROOD
Voltage	10-30Vdc	10-30Vdc	10-30Vdc	10-30Vdc	10-30Vdc
Temperatuurbereik	-10°/+60°C	-10°/+60°C	-10°/+60°C	-10°/+60°C	-10°/+60°C
IP-Beschermgraad	IP67	IP67	IP67	IP67	IP67
Max. Ampérage	5A	5A	5A	5A	5A
Gewicht	Plastic/RVS	RVS	RVS	Plastic	Plastic
Afmetingen	Ø75/H=85mm	Ø79/Steek 65mm	Ø79/Steek 65mm	-	-
Voetschakelaar	**Art. 449900**	**Art. 251035/SR**	**Art. 251035/SG**	**Art. 180002**	**Art. 180003**

Bediening	Schakelaar
Posities	Up-Off-Down
Voltage	10-30Vdc
Temperatuurbereik	-10°/+60°C
Max. Vermogen	-
Max. Ampérage	5A
Bedienschakelaar	**Art. 71803**

Lofrans Bedien-schakelaar

Bediening	Automaat	Automaat	Automaat
Ampère	35A	70A	100A
Ankerliermotoren 12V	250/400W	700W	1000/1200W
Ankerliermotoren 24V	700W	1000-1500W	2000W
Zekeringen	**Art. 71800**	**Art. 71804**	**Art. 71805**

Lofrans WINDLASSES THE ORIGINAL WINDLASS

Lofrans Thermo-magnetische zekeringen

Bediening	Automaat	Automaat	Automaat	Automaat	Automaat
Ampère	60A	80A	100A	135A	175A
Ankerliermotoren 12V	300-700W	700-900W	900/1000W	1000/1700W	1500/2000W
Ankerliermotoren 24V	500-1000W	700-1000W	1000-1700W	1500-2000W	2500-3000W
Zekeringen	**Art. 449920**	**Art. 449925**	**Art. 449930**	**Art. 449935**	**Art. 449940**

allpa Thermo-magnetische zekeringen

Aantal Polen	3	3	3	4	4	4
Voltage	12V	24V	24V	12V	12V	24V
Ankerliermotoren	500-1700W	500-1700W	1700-2300W	500-1000W	1000-1700W	500/1700W
Relaisboxen	**Art. 71790**	**Art. 71791**	**Art. 71792**	**Art. 71795**	**Art. 71793**	**Art. 71794**

Lofrans Relaisboxen

Lofrans Kettingschijven & onderhoudskits

Model Ankerlier	X1	X2	X3	X4	X5	ATLAS	ROYAL	DORADO	KOBRA	CAYMAN	TIGRES	FALKON
Art. Onderhoudskit	**71770**	**71771**	**71772**	**n.n.b**	**n.n.b.**	**71773**	**71774**	**71775**	**71776**	**71776**	**71777**	**71778**
Kettingschijf 6mm, ISO 4565/DIN 766	**71860**	**71406**	-	-	-	**71432**	**71436**	**71442**	**71436**	**71436**	**71436**	-
Kettingschijf 8mm, ISO 4565/DIN 766	**71402**	**71408**	**71972**	**71420**	-	**71434**	**71438**	**71444**	**71438**	**71438**	**71438**	**71420**
Kettingschijf 10mm, DIN 766	-	**71410**	**049989**	**71422**	-	-	**71439**	-	**71439**	**71439**	**71439**	**71422**
Kettingschijf 10mm, ISO 4565	-	-	**71412**	**71424**	-	-	**71440**	-	**71440**	**71440**	**71440**	**71424**
Kettingschijf 12mm, ISO 4565/13mm, DIN 766	-	-	**71967**	**71426**	**71430**	-	-	-	-	-	**71966**	**71426**
Kettingschijf 13mm, DIN 764	-	-	-	-		-	-	-	-	-	-	**71427**
Kettingschijf 14mm	-	-	-	**71428**		-	-	-	-	-	-	**71428**
Kettingsensorkit	**149108**	**149108**	**149108**	**149108**	**149108**	**149108**	**149108**	**149108**	**149108**	**149108**	**149108**	**149108**

Schelde ankers

Schelde anker
Anker met grote houdkracht, eenvoudig te gebruiken. Door de geometrie graaft dit anker zichzelf in.

Verzinkt	
Art. 9072804	4kg
Art. 9072806	6kg
Art. 9072810	10kg
Art. 9072816	16kg
Art. 9072820	20kg
Art. 9072825	25kg
Art. 9072832	32kg
Art. 9072840	40kg

RVS 316	
Art. 9072854	4kg
Art. 9072856	6kg
Art. 9072860	10kg
Art. 9072866	16kg
Art. 9072870	20kg

Drijfankers

Nylon drijfanker
Drijfanker gemaakt van nylon.
Gemakkelijk op te bergen.

Art. 9015060 Ø60cm voor boten tot 8m
Art. 9015080 Ø80cm voor boten tot 12m

Guardian ankers

Guardian UTILITY ANCHORS

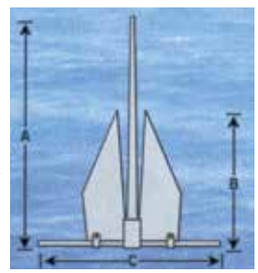

GUARDIAN aluminium ankers by Fortress®.
Lichtgewicht anker van geanodiseerd aluminium. Anti-magnetisch en corrosiebestendig. Zonder lasnaden. Standaard vloeihoek t.o.v. de stok 32°. Algemeen: en hekanker is ca. 60% van een boeganker. Voor boten tot 72' (22m).

	Guardian		Maten (mm)			Scheepslengte	Hard zand	Zachte modder
			A	B	C		32°	32°
Art. 9072450	G-5	1,1 kg	483	179	406	4-5m	476kg	95kg
Art. 9072451	G-7	1,3 kg	599	330	457	5-7m	782kg	156kg
Art. 9072452	G-11	2,2 kg	635	381	508	7-8m	1.021kg	204kg
Art. 9072453	G-16	3,8 kg	737	432	584	8-10m	1.463kg	293kg
Art. 9072454	G-23	5,9 kg	838	483	686	10-12m	2.211kg	442kg
Art. 9072455	G-37	8,1 kg	965	559	787	12-14m	3.402kg	680kg

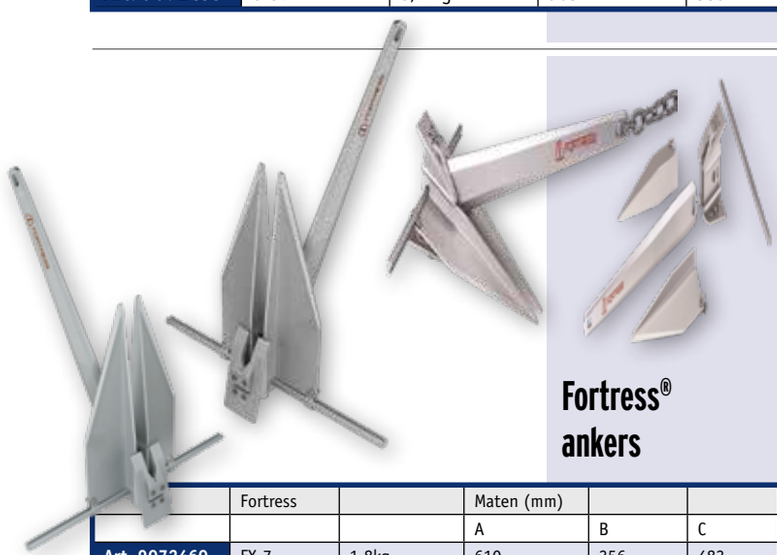

Fortress® ankers

FORTRESS MARINE ANCHORS

FORTRESS® verstelbare aluminium ankers.
Lichtgewicht ankers van geanodiseerd aluminium. Anti-magnetisch en corrosiebestendig. De vloeihoek van deze ankers kan versteld worden van 32° tot 45°. Hierdoor wordt de houdkracht in zachte modder tot 400% verhoogd! Draagtassen leverbaar.

	Fortress		Maten (mm)			Scheepslengte	Hard zand	Zachte modder		Vervangt stalen
			A	B	C		32°	45°	32°	ankers
Art. 9072460	FX-7	1,8kg	610	356	483	5-8m	1.270kg	381kg	191kg	3-4kg
Art. 9072461	FX-11	3,2kg	686	406	559	8-10m	1.633kg	490kg	245kg	5-6kg
Art. 9072462	FX-16	4,5kg	787	457	635	10-12m	2.268kg	680kg	340kg	6-8kg
Art. 9072463	FX-23	6,8kg	914	533	737	12-14m	3.629kg	1.089kg	544kg	9-13kg
Art. 9072464	FX-37	9,5kg	1016	610	813	14-15m	5.443kg	1.633kg	816kg	15-23kg
Art. 9072465	FX-55	14,4kg	1168	686	940	16-18m	7.258kg	2.177kg	1.089kg	23-29kg
Art. 9072466	FX-85	21,2kg	1295	762	1041	18-21m	9.536kg	2.858kg	1.429kg	31-41kg
Art. 9072467	FX-125	31,1kg	1422	838	1143	21-46m	12.247kg	3.674kg	1.837kg	45-77kg

Art.	L (cm)	B (cm)	D (cm)	H (cm)
9048816	56	39	15	34
9048820	56	39	15	36
9048825	56	39	15	37
9048830	56	39	15	37
9048835	56	39	15	38
9048840	56	40	15	42

RVS Ankers gepolijst

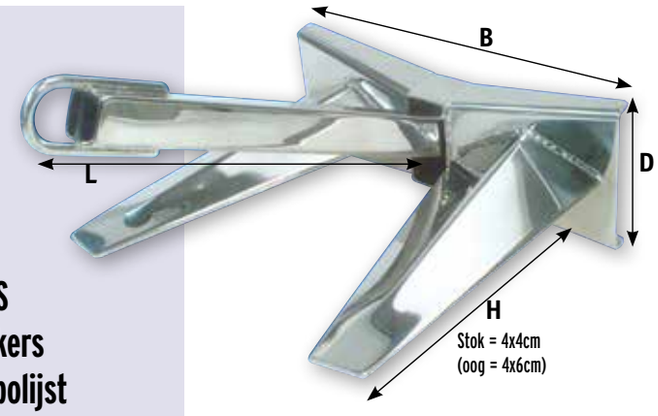

stainless steel 316

Art. 9048816	16kg	Voor boten tot ± 3800kg
Art. 9048820	20kg	Voor boten tot ± 4500kg
Art. 9048825	25kg	Voor boten tot ± 9000kg
Art. 9048830	30kg	Voor boten tot ±12000kg
Art. 9048835	35kg	Voor boten tot ±18000kg
Art. 9048840	40kg	Voor boten tot ±25000kg

Paraplu-ankers

Paraplu-ankers, verzinkt

Art. 916000	0,7kg		
Art. 916001	1,5kg		
Art. 916002	2,5kg		
Art. 916003	3,2kg		
Art. 916004	4,0kg	**Art. 916010**	10,0kg
Art. 916006	6,0kg	**Art. 916012**	12,0kg
Art. 916008	8,0kg	**Art. 916015**	15,0kg

Ploegschaar-ankers

Ploegschaarankers, verzinkt

Art. 9020050	5,0kg
Art. 9020075	7,0kg
Art. 9020090	9,0kg
Art. 9020120	12,0kg
Art. 9020160	16,0kg
Art. 9020210	21,0kg
Art. 9020270	27,0kg
Art. 9020350	35,0kg

allpa marine equipment

Plaatankers type „DANFORTH“

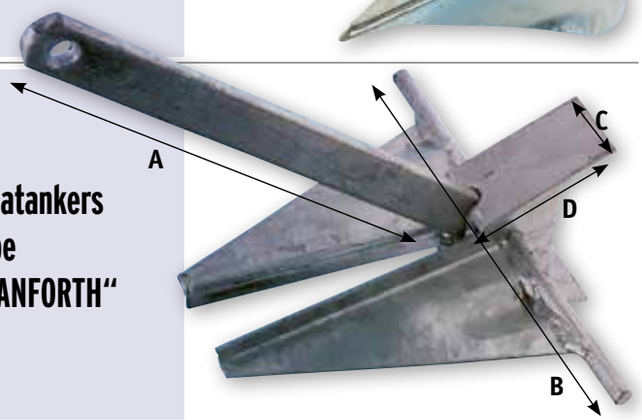

Plaatankers, verzinkt		A	B	C	D
Art. 9010025	2.5kg	435mm	365mm	70mm	100mm
Art. 9010040	4.0kg	480mm	425mm	70mm	100mm
Art. 9010060	6.0kg	495mm	455mm	90mm	125mm
Art. 9010080	8.0kg	580mm	465mm	95mm	125mm
Art. 9010100	10.0kg	590mm	520mm	116mm	130mm
Art. 9010120	12.0kg	670mm	605mm	120mm	130mm
Art. 9010150	15.0kg	765mm	625mm	120mm	130mm
Art. 9010200	20.0kg	870mm	675mm	130mm	160mm
Art. 9010250	25.0kg	893mm	760mm	130mm	160mm

RVS ankers

stainless steel 316

		L
Art. 9072305	5,0kg	470mm
Art. 9072307	7,5kg	530mm
Art. 9072310	10,0kg	600mm
Art. 9072313	13,0kg	600mm
Art. 9072315	15,0kg	670mm
Art. 9072320	20,0kg	715mm
Art. 9072330	30,0kg	815mm
Art. 9072340	40,0kg	935mm

Ankers verzinkt

		L
Art. 9072405	5,0kg	420mm
Art. 9072407	7,5kg	470mm
Art. 9072410	10,0kg	530mm
Art. 9072415	15,0kg	610mm
Art. 9072420	20,0kg	580mm
Art. 9072440	40,0kg	830mm

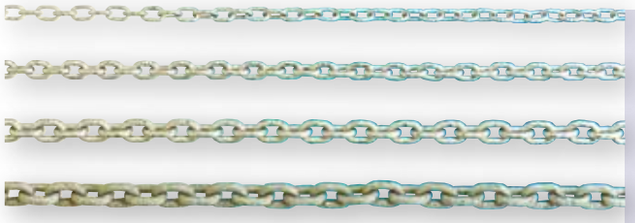

Gegalvaniseerde ankerketting DIN766

Art.	9001006	9001008	9001010	9001013	9001012-ISO
	6mm	8mm	10mm	13mm	12mm
werkbelasting	450kg	800kg	1250kg	1900kg	1900kg
gewicht kg/m	0.80kg	1.40kg	2.20kg	3.03kg	3.03kg
lengte per kg	1.25m	0.68m	0.46m	0.33m	0.33m
troslengte	50m	50m	50m	50m	50m
A (mm)	18,5	24	28	36	36
B (mm)	20	26	34	44	40

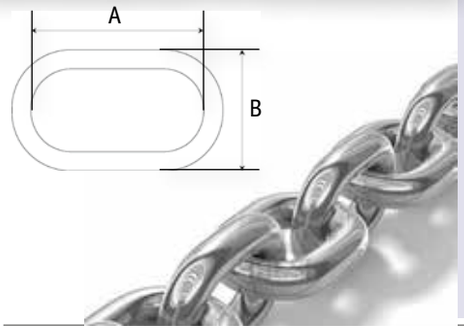

RVS (AISI 316) ankerketting DIN766

Art.	9024006	9024008	9024010
	6mm	8mm	10mm
werkbelasting	1400kg	2500kg	3400kg
gewicht kg/m	0.80kg	1.40kg	2.20kg
lengte per kg	1.25m	0.68m	0.46m
troslengte	50m	50m	50m
A (mm)	18,5	24	28
B (mm)	20	27	34

Noodschalm ankerketting

Noodschalm gegalvaniseerd

Art. 9024370	6mm
Art. 9024371	8mm
Art. 9024372	10mm
Art. 9024373	12mm

Lood-ankerlijn

Gevlochten polyester ankerlijn met loodverzwaard voorloop-gedeelte. Met aangesplitst oog en rvs kous. Kinkvrij, rekarm en bestand tegen zonlicht. Geleverd op spoel. Kleur donkerblauw.

Art. 61030005	Lood-ankerlijn 10mm x 30m. Loodvoorloper 10mtr. Gew. 3,9kg Breekkracht: 800kg
Art. 61235005	Lood-ankerlijn 12mm x 35m. Loodvoorloper 12mtr. Gew. 5,6kg Breekkracht: 1150kg
Art. 61440005	Lood-ankerlijn 14mm x 40m. Loodvoorloper 15mtr. Gew. 8,7kg Breekkracht: 1650kg
Art. 61650005	Lood-ankerlijn 16mm x 50m. Loodvoorloper 20mtr. Gew. 13,6kg Breekkracht: 2100kg

Ankerlijnen

Standaardlengte 30m gevlochten polyester, wit, met koussplits. Per stuk verpakt

Art. 60830000	8mm	Breekkracht: 800kg
Art. 61030000	10mm	Breekkracht: 1200kg
Art. 61230000	12mm	Breekkracht: 1900kg
Art. 61430000	14mm	Breekkracht: 2500kg

RVS Ketting-stopper

Art. 9078740 Deze stopper haalt de spanning van de ankelier. Voorzien van een kleine voetklep om veilig en eenvoudig de stop vrij te geven.
A= 68mm, B= 79mm, C= 40mm, D= 14mm

Losse blokkering

Art. 489007 138 x 70 x 172mm (L x B x H)

Losse nylon rollen

Art. 489020	Ø54mm, B=48mm, pen Ø12mm
Art. 489021	Ø54mm, B=62mm, pen Ø12mm
Art. 489022	Ø70mm, B=62mm, pen Ø12mm

Luxe geluidsloze landvastveer

Deze luxe geluidsloze landvastveer is van specifiek HR roestvrij staal met anti-vervormings-eindschakelaars. De bijzondere koppen maken een perfecte axialiteit tijdens het trekken mogelijk.

Artikelnr.	Boot meters	Spring draad	Draagkracht	Breekkracht	Maat	Gewicht
9081255	6m	5mm	60kg	1370kg	70x310mm	0,7kg
9081256	8m	6mm	100kg	1830kg	70x350mm	0,9kg
9081257	11m	8mm	120kg	2500kg	75x380mm	1,8kg
9081258	14m	9mm	190kg	3800kg	90x480mm	3,2kg
9081259	16m	12mm	400kg	6200kg	90x480mm	4,3kg

Landvastveer met schokdemper master mooring

Landvastveer met schokdempers voor alle soorten boten tot 40m. Deze progressieve schokdempende werking is dankzij het gebruik van componenten zoals roestvrij staal HR en speciale elastomeren met eigenschappen van -40 graden tot + 120 graden.

Artikelnr.	Gewicht boot	Werkkracht	Veerkracht	Breekkracht	Maat	Gewicht
9081260	7-9 Ton	7000kg	160kg	15000kg	85x420mm	2,2kg
9081261	9-13 Ton	7000kg	250kg	15000kg	85x420mm	2,3kg
9081262	13-17 Ton	7000kg	450kg	15000kg	85x420mm	2kg
9081263	17-20 Ton	7000kg	750kg	20000kg	85x420mm	2,4kg
9081265	20-25 Ton	14000kg	1400kg	27000kg	100x440mm	3,4kg
9081266	25-35 Ton	14000kg	1600kg	27000kg	100x440mm	3,4kg
9081267	35-45 Ton	14000kg	2300kg	27000kg	100x440mm	3,4kg

Lichtgewicht landvastenband

Art. 9081250 Lichtgewicht landvastenband 1.25m

Art. 9081251 Lichtgewicht landvastenband 2m

Ankerketting-verbinder dubbel wartelend

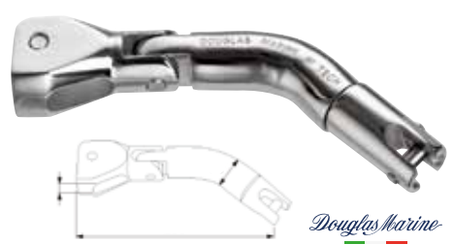

Art. 9081200 Ankerkettingverbinder dubbel wartelend Ø6-8 ketting, afm. 200x15x27mm

Art. 9081201 Ankerkettingverbinder dubbel wartelend Ø10/12mm, afm. 230x22x37mm

Art. 9081202 Ankerkettingverbinder dubbel wartelend Ø12mm, afm. 235x27x37mm

Professionele ankerketting-verbinder wartelend

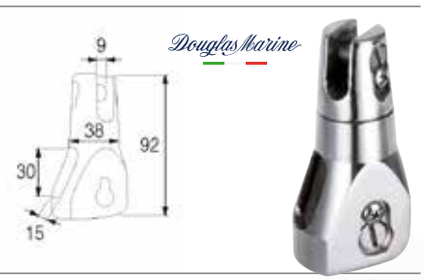

Draaibare roestvrijstalen AISI 316 connector om het anker met de ketting te verbinden.

Art. 9081205 Professionele ankerkettingverbinder wartelend Ø6-8 ketting, afm. 92x15x9x30xØ38mm

Art. 9081206 Professionele ankerkettingverbinder wartelend Ø10-12 ketting, afm. 122x27x15x37xØ38mm

Ankerketting-verbinder wartelend

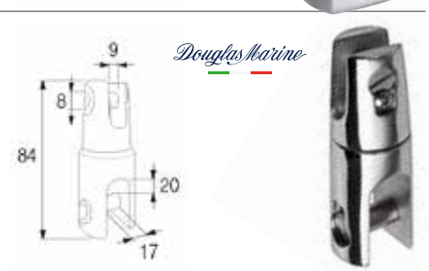

Art. 9081210 Ankerkettingverbinder wartelend Ø6-8 ketting, afm. 84x17x9x8x20mm

Art. 9081211 Ankerkettingverbinder wartelend Ø10-12 ketting, afm. 110x23x14x11x23mm

Art. 9081215 Maxi ankerkettingverbinder wartelend Ø14-16 ketting, afm. 176x35x20x14x35mm

Roestvast stalen ankerrollen

Geschikt Bruce, Trefoil, CQR, SOC ankers

	A	B	C	Dikte	Gewicht	Gewicht anker
	mm	mm	mm	mm	kg	kg
Art. 489070	330	70	117	4	3	10
Art. 489071	400	70	117	4	4.5	15
Art. 489072	495	90	150	5	6.5	20
Art. 489073	595	90	150	5	7.5	30
Art. 489074	695	90	150	5	8	30

Geschikt voor zand- en rotsankers:
Bruce, Trefoil, CQR, SOC, Delta, Brittany, Danforth ankers

	A	B	C	Dikte	Gewicht	Gewicht anker
	mm	mm	mm	mm	kg	kg
Art. 489080	330	71	100	4	3.7	20
Art. 489081	440	71	100	4	3.9	20
Art. 489082	490	71	100	4	4.4	20
Art. 489083	540	90	100	5	6.4	30
Art. 489084	600	90	100	5	6.8	30
Art. 489085	650	90	100	5	7	30

Universele roestvast stalen ankerrollen

Geschikt voor alle soorten ankers

	A	B	C	Dikte	Gewicht	Gewicht anker
	mm	mm	mm	mm	kg	kg
Art. 489051	150	50	65	2	0.4	7.5
Art. 489052	200	50	65	2	0.5	7.5
Art. 489053	250	50	65	2	0.6	10

Roestvast stalen ankerrollen

Geschikt voor zandankers: CQR, Delta, SOC

	A	B	C	Dikte	Gewicht	Gewicht anker
	mm	mm	mm	mm	kg	kg
Art. 489054	300	80	80	3	2.5	10
Art. 489055	400	80	80	3	2.8	15
Art. 489056	550	80	80	3	3.4	20

Ketting-dekdoorvoer RVS 316

RVS 316 ketting-dekdoorvoer

Art. 9072600 voor ketting tot 8mm (1)
Art. 9072601 voor ketting tot 13mm (2)

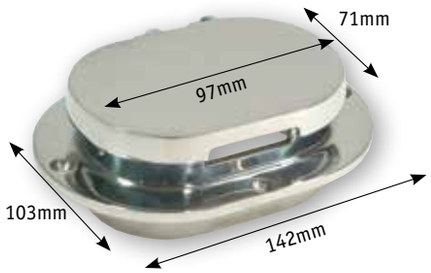

Lijn- en dekdoorvoer RVS 316

Art. 9072635 Doorvoer

Gebogen RVS ankerketting-verbinder model "FORCE"

Bij de huidige, asymmetrische ankers komt het vaak voor dat de ketting bij het gieren achter het anker, verdraaid is. Door de FORCE ankerkettingverbinder draait het anker automatisch in de juiste positie als het op de boegrol of ankerbeslag getrokken wordt. Het niet draaiende deel wordt met een sluiting aan het anker verbonden.

Art. 9024020 voor ketting Ø6-8mm breekkracht 3000kg
Art. 9024021 voor ketting Ø8-10mm breekkracht 6000kg

Boeg-beschermplaat

Gepolijste RVS boegbeschermplaat. In 2 modellen verkrijgbaar. Beschermt de boeg tegen het anker. Eenvoudig handmatig passend te maken op iedere boegvorm dankzij de uitgestanste perforatielijnen.
Materiaaldikte 1,5 mm. Lichte en harde bescherming!
Gepatenterd model.

Art. 489300 Boegplaat ellipsvorm, A x B 265 x 345mm, gewicht 0,71kg

Art. 489310 Boegplaat triangelvorm, A x B 350 x 345mm, gewicht 0,95kg

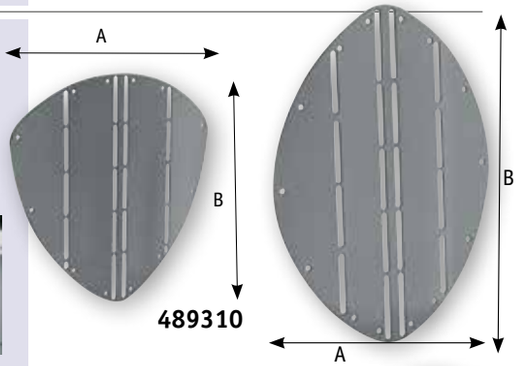

Ankerbal

Art. 9008005
2-delig, zwart kunststof.
Verplicht! Ø350mm.

Houder

Art. N6200500
Zacht kunststof houder voor lierhandel of paraplu-anker. Kleur wit. Afm. binnenzijde 7x7 cm. L=30cm.
Geschikt voor paraplu-anker 1,5 kg (Art. 916001)

RVS Ankerketting-verbinders

Art. 9078380 Vaste verbinder, klein
Art. 9078381 Vaste verbinder, groot
Art. 9078382 Wartelende verbinder, klein
Art. 9078383 Wartelende verbinder, groot
Art. 9078384 Wartelende verbinder, groot
Art. 9078385 Wartelende verbinder, dubbel

Art.	A mm	B mm	C mm	D mm	E mm	Max. belasting
9078380	78	15	9	37	25	850kg
9078381	90	22	13	43	28	1350kg
9078382	84	15	9	36	25	850kg
9078383	115	18	14	48	28	1350kg
9078384	151	26	17	53	42	1700kg
9078385	118	14	9	38	22	850kg

9078382/83

9078380/81

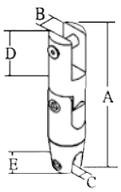

Meerpennen

Meerpen, verzinkt
Art. 9072690 L=285mm, dikte 12mm
Art. 9072691 L=315mm, dikte 15mm
Art. 9072692 L=350mm, dikte 20mm

Meerpen, stalen
Art. 9048501 Verzinkte stalen pen met oog. T-vorm, L= 500mm.

Spiraalmeerpen
Art. 9048503 Uit RVS. Lengte = 490mm, spiraal Ø75mm, materiaal Ø12mm Spiraallengte 420mm.

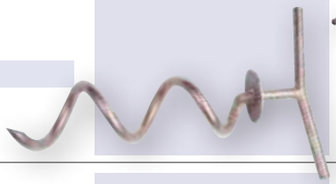

RVS Steiger haak

Art. 269045 Verwijderbare steigerhaak model CITO, RVS 316.

Ankerboeien

Art. 9059080	Buoy Geel	Maat 1.	Ø350 x 400mm, 1 oog
Art. 9059085	Buoy Geel	Maat 2.	Ø350 x 460mm, 2 ogen
Art. 9059081	Buoy Oranje	Maat 1.	Ø350 x 400mm, 1 oog
Art. 9059086	Buoy Oranje	Maat 2.	Ø350 x 460mm, 2 ogen

Markerings-boeien

Art. 9059060	Float Geel	Maat 1.	Ø150 x 200mm
Art. 9059065	Float Geel	Maat 2.	Ø210 x 280mm
Art. 9059070	Float Geel	Maat 3.	Ø260 x 360mm
Art. 9059062	Float Oranje	Maat 1.	Ø150 x 200mm
Art. 9059068	Float Oranje	Maat 2.	Ø210 x 280mm
Art. 9059072	Float Oranje	Maat 3.	Ø260 x 360mm

16-voudig gevlochten landvasten met handgemaakte oogsplits

Landvasten van 100% Polyester (PES high strength). Gesplitst volgens de Amerikaanse richtlijnen, waardoor de kracht behouden blijft. Minimale waterabsorptie van water, extreem UV bestendig.

Beschrijving:
- Gevlochten Polyester:
- Kern van High Tenacity Polyester
- 12-voudig gevlochten.
- Mantel van PES HT 16-voudig gevlochten.

Schokabsorptie:
- 12% bij 1/3 van breekkracht
- 23% bij breekkracht

Zwart Art.	Donker Blauw Art.	Wit Art.	Ø mm	Lengte m	Breekkracht kg
9020508	**9020608**	**9020708**	8	6.5	1870
9020510	**9020610**	**9020710**	10	6.5	2240
9020512	**9020612**	**9020712**	12	10	3410
9020514	**9020614**	**9020714**	14	12	4350
9020516	**9020616**		16	14	4900
9020518	**9020618**		18	15	5100

16-voudig gevlochten fenderlijnen met handgemaakte oogsplits

Zwart Art.	Donker Blauw Art.	Ø mm	Lengte m
9020806	**9020906**	6	2
9020808	**9020908**	8	2
9020810	**9020910**	10	3
9020812	**9020912**	12	3

Per 2 stuks verpakt

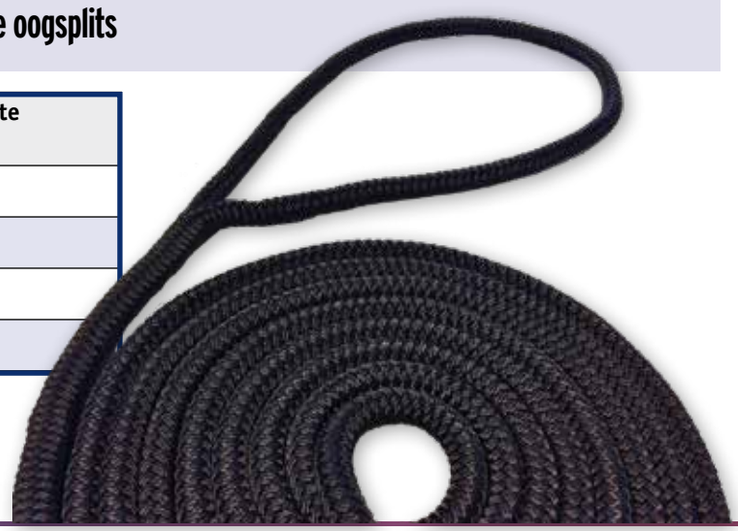

Lood-ankerlijn

Gevlochten polyester ankerlijn met lood verzwaard voorloopgedeelte. Met RVS kous en pershuls. Kinkvrij, rekarm en extreem UV-bestendig. De lijn wordt geleverd op een spoel.

Donkerblauw **Art.**	Diameter	Haspel	Loodvoorloper	Gewicht	Breekkracht
61030005	10mm	30m	10m	3.9kg	800kg
61235005	12mm	35m	12m	5.6kg	1150kg
61440005	14mm	40m	15m	8.7kg	1650kg
61650005	16mm	50m	20m	13.6kg	2100kg

Ankerlijn

Gevlochten polyester ankerlijn, met ingenaaide kous

Wit **Art.**	Diameter	Lengte	Breekkracht
60830000	8mm	30m	800kg
61030000	10mm	30m	1200kg
61230000	12mm	30m	1900kg
61430000	14mm	30m	2500kg

Landvasten

3-strengs geslagen polypropyleen met oogsplits

Zwart **Art.**	Donkerblauw **Art.**	Diameter	Lengte
60080451	**60080452**	8mm	4.5m
61004501	**61004502**	10mm	4.5m
61206501	**61206502**	12mm	6.5m
61410001	**61410002**	14mm	10m

Fenderlijnen

3-strengs geslagen polypropyleen met oogsplits

Zwart **Art.**	Donkerblauw **Art.**	Diameter	Lengte
60080201	**60080202**	8mm	2m

Kettinghaak-duivelsklauw

Kracht afname op kettingen voor lieren of landvasten. Gemaakt van precisiegegoten en gepolijst roestvrij staal RVS 316.

Art. 9081220	Kettinghaak-duivelsklauw Ø6-8 ketting
Art. 9081221	Kettinghaak-duivelsklauw Ø10-12 ketting

Ankerketting chainboy

Verdeelt de ketting gelijkmatig over de ankerkluis. Van 323mm tot 475mm door middel van de meegeleverde inzetstukken.

Art. 9081225	Ankerketting chainboy

Rubber Landvastveer

Art.	A mm	B mm	C mm	Touw Ø
9078770	430	81	25	6~12mm
9078771	490	112	28	12~15mm

RVS Landvastveer

Sterk en duurzaam RVS veer met kunststof eindkappen tegen piepen

Art.	Ø	L	Boot max.	kg
9024250	5mm	300mm	6m	1000
9024251	6mm	300mm	8m	2400
9024252	7mm	400mm	10m	4000
9024253	9mm	470mm	12m	8000
9024254	11mm	470mm	14-15m	13000

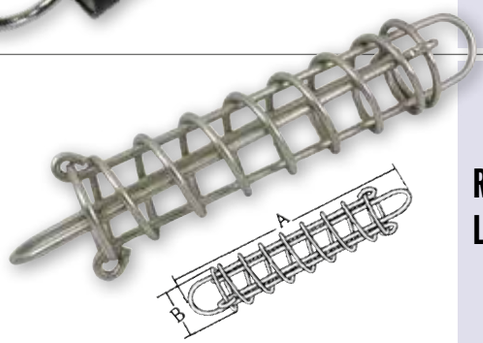

RVS Landvastveer

stainless steel 316

Art.	A mm	B mm	Draad
9078765	260	50	5mm
9078766	325	60	5mm
9078767	380	62	6mm

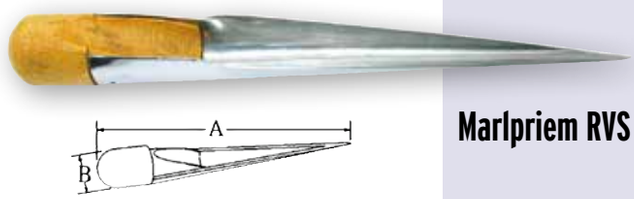

Marlpriem RVS

Art.	A mm	B mm	Dikte mm
9078875	174	23	1
9078876	283	31	1.5
9078877	386	45	2.0

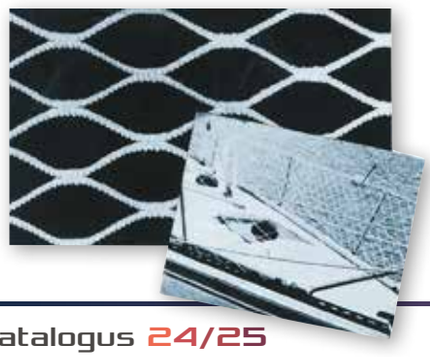

Railingnet

Polyester net, maasbreedte 25 mm.
Voor railinghoogtes van 450 tot 600 mm

Art. Z0000080	Rol 30m
Art. Z0000250	Rol 100m

3-Strengs geslagen 100% polyester - HT

3-Strengs geslagen 100% polyester. Zacht, zeer sterk en slijtvast. Blijft soepel. Zeer eenvoudig te splitsen. Prima geschikt als anker-, sleep-, fenderlijn en landvast.

Omschrijving:

- 3-Strengs geslagen
- 100% Polyester HT

Schokabsorptie:

- 15% bij 1/3 van breekkracht
- 25% bij 1/1 van breekkracht

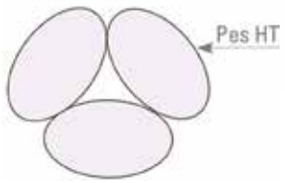

Sinking line

Zwart Art.	Donkerblauw Art.	Wit (blauwe merkdraad) Art.	Diameter	Haspel	Breekkracht
AL0108/ZL	**AL0108/B**	**AL0108/L**	8mm	200m	1400kg
AL0110/ZL	**AL0110/B**	**AL0110/L**	10mm	200m	2000kg
AL0112/ZL	**AL0112/B**	**AL0112/L**	12mm	200m	2600kg
AL0114/ZL	**AL0114/B**	**AL0114/L**	14mm	170m	3600kg
AL0116/ZL	**AL0116/B**	**AL0116/L**	16mm	140m	5000kg
AL0112/ZL-eco	**-**	**AL0112/L-eco**	12mm	200m	2500kg

3-Strengs geslagen Manilla 100% polypropyleen

3-strengs geslagen manilla polypropyleen. Zacht, zeer sterk en slijtvast. Blijft soepel. Zeer eenvoudig te splitsen. Prima geschikt als anker-, sleep-, fenderlijn en landvast.

Omschrijving:

- 3-Strengs geslagen
- 100% Polypropyleen

Schokabsorptie:

- 16% bij 1/3 van breekkracht
- 28% bij 1/1 van breekkracht

Manilla Art.	Diameter	Haspel	Breekkracht
AL0806	6mm	220m	550kg
Al0808	8mm	220m	960kg
AL0810	10mm	220m	1420kg
AL0812	12mm	220m	2000kg
AL0814	14mm	220m	2800kg
AL0816	16mm	220m	3500kg
AL0818	18mm	220m	4400kg

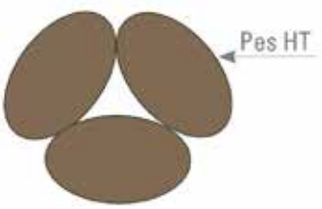

Floating line

Dubbelgevlochten 16-voudig 100% polyester lijn - T16HT

16-voudig dubbelgevlochten polyester (PES high strength). Minimale waterabsorptie, extreem UV-bestendig en slijtvast hierdoor uitermate geschikt als landvast en ankerlijn.

Omschrijving:

- Kern van High Tenacity Polyester
- Mantel van PES HT 16-voudig gevlochten

Schokabsorptie:

- 12% bij 1/3 van breekkracht
- 23% bij 1/1 van breekkracht

Sinking line

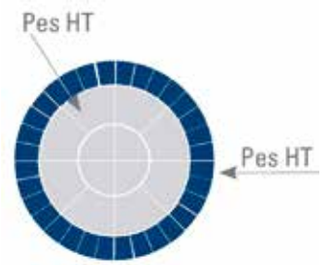

Zwart Art.	Donkerblauw Art.	Grijs Art.	Wit (zwarte merkdraad) Art.	Diameter	Haspel	Breekkracht
AL1608/Z	**AL1608/B**	**AL1608/G**	**AL1608/W**	8mm	200m	1600kg
AL1610/Z	**AL1610/B**	**AL1610/G**	**AL1610/W**	10mm	200m	2500kg
AL1612/Z	**AL1612/B**	**AL1612/G**	**AL1612/W**	12mm	200m	2900kg
AL1614/Z	**AL1614/B**	**AL1614/G**	**AL1614/W**	14mm	150m	3700kg
AL1616/Z	**AL1616/B**	**AL1616/G**	**AL1616/W**	16mm	100m	4900kg
AL1618/Z	**AL1618/B**	**AL1618/G**	**AL1618/W**	18mm	100m	5300kg

SPLICE TECHNICAL · double BRAID · PURE PES HT FIBRE · SHOCK ABSORPTION POWER · HAND GRIP

Gevlochten 100% polyester schoot- & vallenlijn „Easy“

Universele schoot en vallenlijn voor lichte tot gemiddelde belasting. Vast omvlochten mantel en continue-kern.

Sinking line

Wit (blauwe merkdraad) Art.	Diameter	Haspel	Breekkracht
AL1706	6mm	200m	660kg
AL1708	8mm	200m	1050kg
AL1710	10mm	200m	1350kg
AL1712	12mm	200m	1780kg
AL1714	14mm	200m	2250kg
AL1716	16mm	200m	2800kg

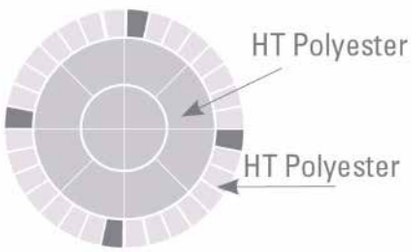

Dubbel gevlochten Schootlijn wit met merkdraad - HT4

Universele schoot- en trimlijn voor gemiddelde belasting. Dubbel gevlochten 100% polyester.

Omschrijving:

- Kernmateriaal 100% in PES HT
- Mantel 100% PES HT

Rek:

- 7% bij 1/3 van breekkracht
- 13% bij 1/1 van breekkracht

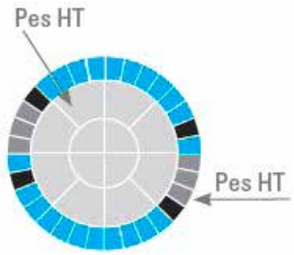

Wit rood/zwarte merkdraad Art.	Wit groene/zwarte merkdraad Art.	Wit blauwe/zwarte merkdraad Art.	Wit Gele/zwarte merkdraad Art.	Diameter	Haspel	Breekkracht
AL1806/RO	**AL1806/GR**	**AL1806/BL**	**AL1806/GE**	6mm	200m	1100kg
AL1808/RO	**AL1808/GR**	**AL1808/BL**	**AL1808/GE**	8mm	200m	1650kg
AL1810/RO	**AL1810/GR**	**AL1810/BL**	**AL1810/GE**	10mm	200m	2700kg
AL1812/RO	**AL1812/GR**	**AL1812/BL**	**AL1812/GE**	12mm	200m	3200kg

Dubbel gevlochten Schootlijn Full Color - HT4

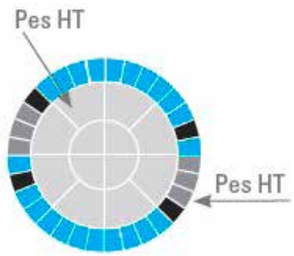

Rood, grijze merkdraad Art.	Blauw, grijze merkdraad Art.	Groen, grijze merkdraad Art.	Geel, grijze merkdraad Art.	Diameter	Haspel	Breekkracht
AL1906/RO	**AL1906/BL**	**AL1906/GR**	**AL1906/GE**	6mm	200m	1100kg
AL1908/RO	**AL1908/BL**	**AL1908/GR**	**AL1908/GE**	8mm	200m	1650kg
AL1910/RO	**AL1910/BL**	**AL1910/GR**	**AL1910/GE**	10mm	200m	2700kg
AL1912/RO	**AL1912/BL**	**AL1912/GR**	**AL1912/GE**	12mm	200m	3200kg

Dubbel gevlochten Schootlijn Mixed Colors - HT4

Mix grijs/rood Art.	Mix grijs/blauw Art.	Mix grijs/zwart Art.	Diameter	Haspel	Breekkracht
AL2006/GR	**AL2006/GB**	**AL2006/GZ**	6mm	200m	800kg
AL2008/GR	**AL2008/GB**	**AL2008/GZ**	8mm	200m	1600kg
AL2010/GR	**AL2010/GB**	**AL2010/GZ**	10mm	200m	2500kg
AL2012/GR	**AL2012/GB**	**AL2012/GZ**	12mm	200m	3500kg
AL2014/GR	**AL2014/GB**	**AL2014/GZ**	14mm	150m	4500kg

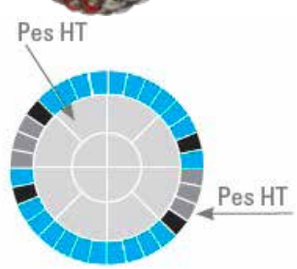

SPLICE TECHNICAL · double BRAID · PURE PES HT FIBRE · SHOCK ABSORPTION POWER · HAND GRIP

Dubbel gevlochten Schootlijn - HT13

Hoge kwaliteit en sterke dubbel gevlochten 100% polyester schoot- trimlijn en val. Zeer slijtvast, kinkvrij en eenvoudig te splitsen.

Omschrijving:

Sinking line

- Kernmateriaal 100% in PES HT
- Mantel 100% PES HT

Rek:

- 6% bij 1/3 van breekkracht
- 12% bij 1/1 van breekkracht

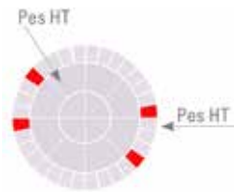

Wit, rode merkdraad Art.	Wit, groene merkdraad Art.	Wit, blauwe merkdraad Art.	Wit, zwarte merkdraad Art.	Diameter	Haspel	Breekkracht
AL2106/R	AL2106/G	AL2106/B	AL2106/Z	6mm	200m	800kg
AL2108/R	AL2108/G	AL2108/B	AL2108/Z	8mm	200m	1600kg
AL2110/R	AL2110/G	AL2110/B	AL2110/Z	10mm	200m	2500kg
AL2112/R	AL2112/G	AL2112/B	AL2112/Z	12mm	200m	3500kg
AL2114/R	AL2114/G	AL2114/B	AL2114/Z	14mm	170m	4500kg

Gevlochten polyester (PA) HT-12

Onmisbaar als vlaggenlijn, bindkoord, takelgaren etc.

Omschrijving:

Kernmateriaal 100% lineair polyester HT
Mantel 100% polyester HT
Onmisbaar als vlaggenlijn, bindkoord, takelgaren etc.

Wit Art.	Zwart Art.	Diameter	Haspel	Breekkracht
AL2201	AL2201/Z	1mm	200m	60kg
AL2202	AL2202/Z	2mm	200m	100kg
AL2203	AL2203/Z	3mm	200m	300kg
AL2204	AL2204/Z	4mm	200m	500kg
AL2205	AL2205/Z	5mm	200m	600kg
AL2206	AL2206/Z	6mm	200m	700kg

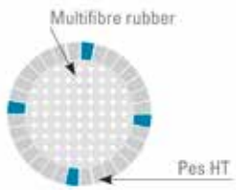

Shock Cord

Hoogwaardig multifilament Elastiek
met omvlechting van polyester HT

Wit Blauwe merkdraad Art.	Geel Art.	Rood Art.	Blauw Art.	Zwart Art.	Diameter	Haspel
AL1004/T	AL1004/G	AL1004/R	AL1004/B	AL1004/Z	4mm	100m
AL1006/T	AL1006/G	AL1006/R	AL1006/B	AL1006/Z	6mm	100m
AL1008/T	AL1008/G	AL1008/R	AL1008/B	AL1008/Z	8mm	100m
AL1010/T	AL1010/G	AL1010/R	AL1010/B	AL1010/Z	10mm	100m

Art. 905045 12V-20A
Art. 905046 24V-10A

Extra kwaliteit verchroomd messing hoorn
Ø200mm. Nieuwe steun, Italiaans design.
Kompleet met compressor en montageset.
Voldoet aan COLREG 1972 IMO klasse IV, RINA,
LLOYD'S REGISTER MCA, BUREAU VERITAS en NMMA.
123dB (1/3 oct.), 630Hz. L= 449mm.
Goedgekeurd voor schepen van 12 – 20m.

Scheepshoorn

Art. 905052 Scheepshoorn elektrisch 12V-5A type "Duck".
Compact model met hoorn, steun en membraan van RVS.
Geintegreerde bedrading. 114dB(A), 570Hz. L = 250mm

Scheepshoorn

Art. 905062 Witte ABS-hoorn met compressor 12V-16A.
Art. 905063 Witte ABS-hoorn met compressor 24V-8A.

116dB(A), 420Hz. Korte uitvoering: L= 250mm

Scheepshoorn

Art. 905082 Elektrische luidsprekerinstallatie, 12V-3A.
Art. 905084 Elektrische luidsprekerinstallatie, 24V-1,5A.
Compleet met luidspreker, waterdichte microfoon en ingebouwd bedieningspaneel.
Incl. montageset. Functies: 675Hz generator, stem amplifier, instelbaar mistalarm, VHF-ingang.
Nieuw ultrasoon verwarmingssysteem voor betere akoestische prestaties.
Voldoet aan: COLREG 1972 IMO klasse IV, RINA, LLOYD'S REGISTER MCA, BUREAU VERITAS, NMMA en BSH.
Goedgekeurd voor schepen van 12 – 20m.
Niet geschikt voor meerdere luidsprekers.

Luidspreker-installatie

Art. 905080 Waterdichte luidspreker (IP67) met RVS316-steun.
Te gebruiken als speaker voor radio, VHF, stereo en misthoorn.
8 Ohm/20W. Afm. 154 x 121 x 132mm (lxhxb).

Luidspreker

Art. P0215017	1-Tonige hoorn, plastic verchroomd met RVS voet en huis, 12V-5A, 105dB(A), 610Hz, L=229mm
Art. P0215018	1-Tonige hoorn, plastic verchroomd met RVS voet en huis, 12V-5A, 105dB(A), 550Hz, L=292mm

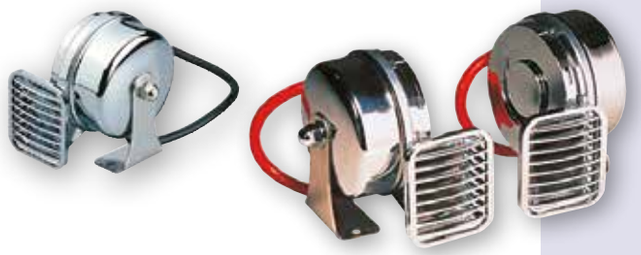

Art. 905010	1-Tonige hoorn, RVS + ABS, 12V-5A, 108dB(A), 410Hz, 105x100x105mm
Art. 905011	1-Tonig 12V maar dan 490Hz
Art. 905012	2-Tonige hoorn, RVS + ABS, 12V-10A, 110dB(A), 410/490Hz, 105x100x105mm (x2)

Art. 905112	1-Tonige hoorn, plastic verchroomd, compressor 12V-18A, 108dB(A), 326Hz, L=390mm

Scheepshoorns

Art. 905025	1-Tonige hoorn, RVS, elektrisch 24V-5A, 112dB(A), 370Hz, L=400mm
Art. 905024	Idem 1 –tonig 12V maar dan 320Hz, L=470 mm.
Art. 905022	2-Tonige hoorn, RVS, elektrisch 12V-10A, 115dB(A), 320/370Hz, L=400/470 mm, combinatie Art. 905024 & Art. 905025.

Art. 905102	12V-18A
Art. 905103	24V-9A
	1-Tonige hoorn, RVS, compressor, 111dB(A), 228Hz, L=500mm

Art. 9078150	12V
Art. 9078155	24V
	1-Tonige hoorn, RVS, elektrisch L=400mm, D=102mm, H=127mm 115 dB (A) ± 5, 380 Hz ± 15

stainless steel 316

Art. 9078151	12V
Art. 9078156	24V
	2-Tonige hoorn, RVS, elektrisch L=463,5mm, D=102mm, H=127mm 105 dB (A) ± 5, 400 Hz & 350 Hz ± 15

Elektrische hoorns

Art. 9000500 Messing verchroomde hoorn met wit kunststof kap 1-Tonig, 12V - 4.5A, 110dB (A), 420Hz 100x155x70mm (lxbxh)

Elektrische hoorns

Art. 905042 Inbouwhoorn met witte kunststof gril en montagebeugel van RVS. 1-Tonig, 12V-5A, 109dB(A), 300Hz 140x110x80mm (lxbxh)

Art. 905043 Inbouwhoorn met chromen kunststof gril en montagebeugel van RVS. 1-Tonig, 12V-5A, 109dB(A), 300Hz 140x110x80mm (lxbxh)

Elektrische hoorn inbouw

Art. 1674305 Elektrische Hoorn - inbouw, wit 12V / 1,5A

Water- en UV-bestendig ASA kunststof.
Afmeting 130x94x49,5mm. Boorgat 80mm. Geluid >100dB.
Verpakt in blister.

Elektrische hoorn

Art. 1674306 Elektrische Hoorn, wit 12V / 1,5A

Art. 1674308 Elektrische Hoorn, verchroom 12V / 1,5A

Water- en UV-bestendig ASA kunststof.
Afmeting 102x223x80mm. Geluid >100dB. Verpakt in blister.

Elektrische hoorn opbouw

Art. 1674307 Elektrische Hoorn - opbouw, wit 12V / 1,5A

Art. 1674309 Elektrische Hoorn - opbouw, verchroomd 12V / 1,5A

Water- en UV-bestendig ASA kunststof.
Afmeting 105x92x54,5mm. Geluid >100dB.

Gasdrukhoorn

Nieuwe gashoorn met onbrandbaar HFO 1234ZE gas.
Voldoet aan Europese norm N517/2014

Art. 905305 Gasdrukhoorn compleet met gasbus
Art. 905309 Reserve gasbus

Misthoorn

Art. L0032042 RVS hoorn, L=178mm

Art. L0030200 Kunststof hoorn, blauw/oranje.

Mini elektrische hoorn RVS

stainless steel 316

Art.	Model	A mm	B mm	C mm	Volt
9078660	enkel	61	50	82	12V-2A
9078661	dubbel	220	50	82	12V-4A

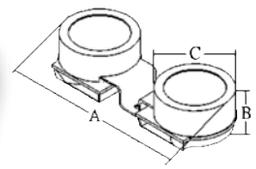

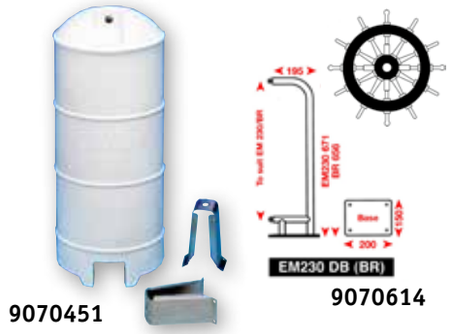

ECHOMAX EM230 BR

Conform MED Mod.B – Annex A.1/1.33
ISO 8729:1999 – IEC 60495:2002(Inc. Corr 1:2008)
De best presterende, passieve radarreflector voor zeiljachten, RIB's en motorboten. Passend op mastbeugels van Firdell Blipper 210-7. Voor dek of mastmontage of om in de mast te hijsen.
@± 3o-24m² piekresponse. Polyethyleen huis.
Ook andere kleuren leverbaar.
Afm. H=595mm, D=245mm. Gew. 2,5kg

Art. 9070451 Echomax EM230 BR, cpl. met mastbeugels (9070615)
Art. 9070614 Beugeltype EM230 DB (BR) voor dekmontage

ECHOMAX EM230 MIDI + MIDI BASEMOUNT

ECHOMAX EM230 MIDI De kleinste passieve radarreflector uit de 230 serie voor zeiljachten, RIB's en kruisers.@± 3°-20m² piek. Polyethyleen huis. Afm. H=450mm,D=245mm. Gew. 1,9kg

Art. 9070411 Echomax EM230 Midi, cpl. met mastbeugels (9070615)
Art. 9070612 Beugeltype EM230M DB voor dekmontage

ECHOMAX EM230 MIDI BASEMOUNT Als EM230 MIDI, maar voor voetmontage op radarbeugel of dak. @±3°-20m² piek.
Afm. H=428mm, D=245mm, Dbasis=138mm. Gew. 2,3kg

Art. 9070421 (niet afgebeeld)

ECHOMAX EM180

ECHOMAX EM180 De ideale passieve radarreflector voor kleinere boten. Voor dek of mastmontage of om in de mast te hijsen.
@± 3°-8,1m² piekresponse. Polyethyleen huis.
Afm. H=470mm, D=197mm. Gew. 1,4kg

Art. 9070401 EM180 cpl. met RVS mastbeugels (9070605)

ECHOMAX ACTIVE-X-Band en ACTIVE XS-Dual Band radardoelversterkers

Deze "actieve" radarreflectors versterken een ontvangen radarsignaal en reflecteren dit waardoor het signaal als een zeer krachtige echo op het radarscherm van andere schepen wordt weergegeven.

Specificaties:

ACTIVE X-Band
- Frequentie: X-Band 9.3–9.5GHz
- Nauwkeurigheid: < 1m
- Afm. antenne: L=478mm, ø40mm
- Verbruik stand by: <15mA
- Verbruik zendend: X-Band 190mA
- Afm. controlbox: 92x51x38mm

ACTIVE XS-Dual Band - ISO 8729-2
- Frequentie: X-Band 9.3–9.5GHz
- Frequentie: S-Band 2.9–3.1GHz
- Nauwkeurigheid: < 1 m
- Afm. antenne:L=685mm, ø40mm
- Verbruik stand by: <23mA
- S-Band 155mA

Prestaties; de nieuwe ISO 8729-2, 07-2009 standaard wordt vele malen overtroffen:

	Active X:	Active XS/X Band:	Active XS/S Band:	ISO Norm (bij 0° helling):
0°:	•111,36m2	• 118,33m2	• 15,75m2	7,5m2 X-Band/0,5m2 S-Band
±10°:	• 78,96m2	• 65,07m2	• 16,20m2	
±20°:	• 20,80m2	• 19,49m2	• 13,40m2	

Alarmfunctie:
- Groene LED knippert indien gepeild door X-Band radar (X & XS)
- Gele LED knippert indien gepeild door S-Band radar (XS)
- Uitschakelbaar, akoestisch alarm zoemt indien gepeild door radar (X & XS)
- Volt vrij relais contact voor schakeling tot 8A van dekhoorn, deklicht etc. (X & XS)

Art. 9070501	ACTIVE X-Band met standaard controlepaneel (zonder voet of beugel)
Art. 9070503	ACTIVE XS-Dual-Band met standaard controlepaneel (zonder voet of beugel)
Art. 9070508A	ACTIVE XS-Dual-Band met waterdichte controlepaneel (zonder voet of beugel)
Art. 9070509	Waterdicht (IP68) controlepaneel voor ACTIVE X & XS
Art. 9078550	RVS mastvoet
Art. 9070505	RVS offset mastbeugel
Art. 9070506	RVS "Ocean" offset mastbeugel

Leveringsomvang: Antenne, 24m kabel en controlepaneel

ECHOMAX 230i - Opblaasbare Radarreflector
Gemetaliseerd weefsel (Dupont®) in een PVC omhulsel. Laat zich eenvoudig opvouwen en is daardoor een ideale toevoeging aan uw pakket noodhulpmiddelen. Hijsbaar in mast of te bevestigen m.b.v.3-delige montageset (optie).
@± 3° - 25,6m² piekresponse (SPL 4,1m²).
Overtreft 10 m2 WCC : IASF : ORC & RORC – eisen.
Afmetingen: H = 750mm, D =300 mm. Gewicht 0,413kg

Art. 9070455 ECHOMAX 230i Inflatable
Art. 9070655 3-Delige montageset

ECHOMAX EM230i Inflatable

Opblaasbare radarreflector
met wheelmark 2443/21

wheelmark

Art. 9070456 EMA03i SOLAS Inflatable

Art. 9070655 3-delige montage kit: 247g
(optionele extra)

Afmetingen:
Gewicht: 599 gram
Verpakt: 230x305mm
Opgeblazen: Ø615mm

Opgenomen op de lijst van geaccepteerde radarreflectoren van de Amerikaanse kustwacht.

Echomax

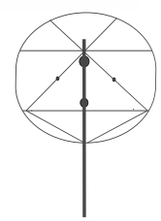

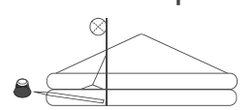

EM230 Compact radarreflector

Art. 9070446 Compact (Basemount)

Geschikt voor snelle vissersboten van 6-9 meter.
Compact formaat, daarnaast is het mogelijk om navigatie-verlichting bovenop de radar reflector te monteren.

Eigenschappen:
Maximale respons van 8.3M² gemiddeld 1.3M².
Afm.: bxh = 245x268mm
Basis: 150mm
Gewicht: 1,4kg

Echomax

Ankerbal signaalkegel

Art. 9008005 Ankerbal kunststof. Goedgekeurd model. Zwart opklapbaar, voor ankeren. Afm. Ø350mm. Gewicht 500gr.

Art. 9008004 Signaalkegel kunststof. Zwart opklapbaar, voor zeilboten met hulpmotor. Hoogte: 470mm, gewicht: 360gr.

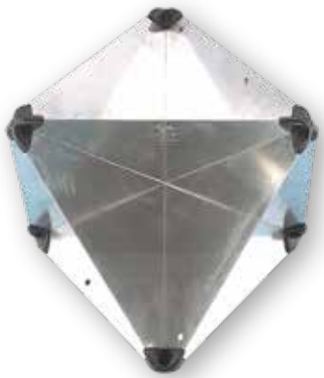

Radarreflector

Art. L3400041 Radarreflector, opvouwbaar, aluminium. Afm. 30cm (Standaard). Gewicht 470gr. Echo-oppervlak: 8m²

Art. L3400043 Radarreflector, opvouwbaar, aluminium. Afm. 40cm (R.O.R.C.). Gewicht 900gr. Echo-oppervlak: 10m²

Art. L3400046 Radarreflector, opvouwbaar, aluminium. Afm. 46cm (I.O.R.). Gewicht 1100gr. Echo-oppervlak:12m²

Buisvormige radarreflector

Buisvormige reflector. L=585mm, Ø50mm.

Echo-oppervlak 2m² Gewicht 380gr., bereik: 2,5 zeemijl.

Art. 9072500 met hijsogen

Art. 9072501 met voet

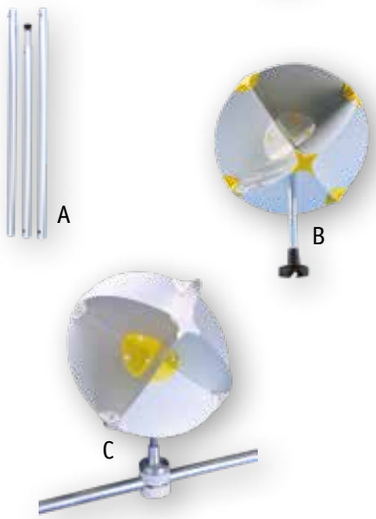

"Navy Star" Radarreflector houders

Art. L3403150 Masthouder voor reddingsvlotten. 150cm. Type A

Art. L3403012 Houder voor motorboten. Type B

Art. L3404012 Klem voor buisbevestiging Ø22-28mm. Type C

allpa Dutch life-saving soft (A)

Art.	Maat	Gewicht	Borstomvang	Drijfvermogen
131104	XXXS	4/15 kg	50/60 cm	>35 N
131115	XXS	15/30 kg	60/70 cm	>40 N
131130	XS	30/40 kg	70/80 cm	>50 N
131140	S	40/50 kg	80/90 cm	>60 N
131150	M	50/70 kg	90/100 cm	>80 N
131170	L	70/80 kg	100/110 cm	>100 N
131180	XL	80/90 kg	110/120 cm	>100 N
131190	XXL	>90 kg	120/130 cm	>100 N

Bijzonder comfortabel reddingsvest. Solas reflectiestrepen, handgrepen, kruisband en signaalfluit.
Bekleding polyester, vulmateriaal van polyethyleen.
Conform CE ISO 12402-4

allpa Norman (B)

Art.	Maat	Drijf-vermogen
9031701	ONE SIZE	100 N

Conform CE ISO 12402-4

allpa veiligheidstas (C)

Art.	Maat	Drijf-vermogen
9031702A	ONE SIZE	100 N

Conform CE ISO 12402-4
Tas inclusief 4x 9031701

allpa
marine equipment

Dutch life-saving

allpa
marine equipment

allpa Dutch life-saving storm (A)

Art.	Maat	Gewicht	Borstomvang	Drijfvermogen
9031660	S	25/40 kg	65/80 cm	>40 N
9031661	M	40/70 kg	80/100 cm	>45 N
9031662	L	70/80 kg	100/110 cm	>50 N

Lichtgewicht allround watersportvest.
Verstelbare riem met gesp.
Conform CE ISO 12402-5

allpa Dutch life-saving racing (B)

Art.	Maat	Gewicht	Borstomvang	Drijfvermogen
9031671	M	40/70 kg	80/100 cm	>45 N
9031672	L	70/80 kg	100/110 cm	>50 N
9031673	XL	>80 kg	110/125 cm	>50 N

Racing watersportvest met een hoge bewegingsvrijheid.
Met 4 verstelbare gordels.
Conform CE ISO 12402-5

allpa Dutch life-saving sport (C)

Art.	Maat	Gewicht	Borstomvang	Drijfvermogen
9031665	S	25/40 kg	65/80 cm	>40 N
9031666	M	40/70 kg	80/100 cm	>45 N
9031667	L	70/80 kg	100/110 cm	>50 N
9031668	XL	>80 kg	110/125 cm	>50 N

Comfortabel watersportvest met een hoge bewegingsvrijheid.
Met 3 verstelbare gordels.
Conform CE ISO 12402-5

allpa

Dutch life-saving

NEOPREEN SERIES

allpa
marine equipment

Eerste automatische reddingsvest uit neopreen!

- **Uitermate licht < 1kg!**
- **De automaat is hoog en schuin geplaatst wat de draagbaarheid speciaal bij vrouwen extreem verbeterd.**

allpa Dutch life-saving impact (A)

Art.	Maat	Gewicht	Borstomvang	Drijfvermogen
9031656	JN/S	40/70 kg	86/100 cm	>45 N
9031657	M/L	70/80 kg	100/110 cm	>50 N
9031658	XL/XXL	>80 kg	110/125 cm	>50 N

Materiaal CR-neopreen met PVC-schuimcluster. Uitermate comfortabel watersportvest met maximale bescherming.
Conform CE ISO 12402-5

allpa Dutch life-saving neopreen 180 N (B)

Art.	Maat	Gewicht	Borstomvang	Drijfvermogen
9031236	UNISEX	>40 kg	86/124 cm	180 N

Verstelbaar veiligheidsharnas gecertificeerd volgens ISO 12401. Verstelbare en afneembare kruisband. Buiskap volgens ISO regels. Solas reflectiestrepen en ISO-gecertificeerde fluit.
Conform CE ISO 12402-3;ISO 12401

Dutch life-saving

LAKE SERIES

allpa
marine equipment

allpa Dutch life-saving antares 150 & 275 N (A)

Art.	Maat	Gewicht	Drijfvermogen
9031203/A	ADULT	>40 kg	160 N
9031219/A	ADULT	>40 kg	300 N

Verstelbare en afneembare kruisband. Solas reflectiestrepen en ISO-gecertificeerde fluit.
Conform CE ISO 12402-3;ISO 12401-2

allpa Dutch life-saving skipper 150 N (B)

Art.	Maat	Gewicht	Drijfvermogen
9031229	ADULT	>40 kg	150 N

Verstelbare en afneembare kruisband. Solas reflectiestrepen en ISO-gecertificeerde fluit.
Conform CE ISO 12402-3

allpa

Dutch LIFE-SAVING

OCEAN SERIES

allpa
marine equipment

allpa Dutch life-saving ocean series 160 & 290 N

Art.	Maat	Gewicht	Borstomvang	Drijfvermogen	Conform
9031238	ADULT	>50 kg	86/124 cm	160 N	**ISO12402-3;ISO 12401**
9031239	ADULT	>50 kg	86/124 cm	290 N	**ISO12402-2;ISO 12401**

Harnas met nieuw sluitsysteem, gecertificeerd volgens **ISO 12401** en D-ring.
Inclusief buiskap, automatische noodverlichting, kruisriem en drijvend mes.

Dutch life-saving

allpa Dutch life-saving honden- & kattenvest

Art.	Maat	Gewicht
9031636	S	<10 kg
9031637	M	10-20 kg
9031638	L	>20 kg

Voorzien van stevige handgrepen. Eenvoudig aan te trekken, taillebanden met clipsluiting.

allpa Dutch life-saving watersporthelm

Art.	Maat	Kleur
9031687	S	Zwart
9031688	M	Zwart
9031689	L	Zwart

allpa marine equipment

Dutch life-saving

9031020

9031021

Vervangingsets Halkey Roberts (HK)

Art.	Model	Maat	
9031020	V9000	33 g	CO2 cilinder, clip en HR smelttablet
9031021	V9000	60 g	CO2 cilinder, clip en HR smelttablet

9031022

9031023

Vervangingsets United Moulders (UML)

Art.	Model	Maat	
9031022	MK5	33 g	CO2 cilinder, clip en UML smelttablet
9031023	MK5	60 g	CO2 cilinder, clip en UML smelttablet

Populair model. Oliebestendig
polyester met PVC bekleding.
Kleur wit met rode manchetten. Inclusief grijplijn.
Buoyancy-Test: 18kg - 180Nm

Art. N1455030 550 x 300mm
Art. N1465040 650 x 400mm

Reddingsboeien

Voldoet aan de voorschriften van SOLAS
74 (83) Res. IMO A689(17). Schuimvulling uit polyurethaan.
Polyetyleen bekleding, kleur oranje. Met vier reflecterende
banden. Inclusief grijplijn.
Ø Buiten: 750mm. Ø Binnen: 450mm. Gewicht: 2,5kg

Art. N1475045

Reddingsboei "Taurus"

Zachte polystyreenvulling
met afritsbare nylon hoes.

Art. N1555001 oranje

Reddings-hoefijzer "Commodore"

Art. N1515377 Compleet met Reddingslicht en houder

Reddings-hoefijzer "Ares"

Noodset bevat:
- Reddingshoefijzer
- Reddingslicht
- 30 Mtr. Reddingslijn
- Afsluitbare hoes met bevestigingssysteem

Art. N1660004

Noodset "Polaris"

Reddingsboei-beugel

Art. 9048047 beugel

Eenvoudige beugel van RVS,voor montge op railing (Ø25mm) of schot

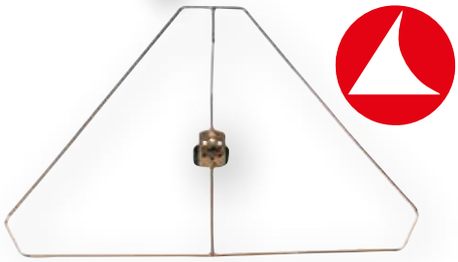

Reddingsboei-beugel

Art. N1700545 RVS houder voor hoefijzerboei „Commodore“

Reddingsboei-beugel

Art. N1725320 Beugel van RVS, voor montage op railing (Ø25mm) of schot Met elastiek en nylon musketon.

Art. N1725520 Beugel van RVS, met reddingslichthouder.

Reddingslijn

Art. 9001100 Holle, drijvende PP lijn met musketon. 30m, oranje.

wheelmark

Reddingslicht

Art. L1900960 „Life buoy“ reddingslicht met Nylon beugel L1944035.
Volgens EU Marine Dir.96/98EC-98/85EC.
MED approved.

Art. L1944035 Nylon houder voor reddingslicht
Voor buis Ø22 – 25mm.

Noodpluggen

Art. 9078790 10 stuks houten noodpluggen.
Van 5mm tot 28mm

Reddingswerplijn

Art. T0206230	Set met 23m. Ø6mm. Gewicht 680gr. Polypropyleen Lijn, drijvend
Art. T0200230	RVS houder voor T0206230

Reddings-systeem

Art. T0208022	Reddingssysteem voor man over boord Compact model, kompleet met bevestigingssysteem en drijvende lijn. Lengte 30m. Ø8mm. Breekkracht 400Kg. Afm.: 400x220x120mm. Conform EN 89/686 EEC

Comfort-Veiligheidsharnas "Tango"

Art. B1400051	Comfort-Veiligheidsharnas met RVS veiligheidsring. Belastbaar tot 2000kg. Borstomvang Ø80 - 120cm

Hulpladder

Art. S1630005	Nylon lijn met plastic treden, wordt met tas en bevestigingsbanden geleverd. L = 151,5cm

Veiligheids-harnas "Olympia"

Art. B1480120	Veiligheidsharnas CE goedgekeurd Uit hoogwaardig kunststof doek vervaardigd, met RVS316 bevestigingen. Conform EN 89/686 EEC. Borstomvang Ø80 - 120cm

Lifeline

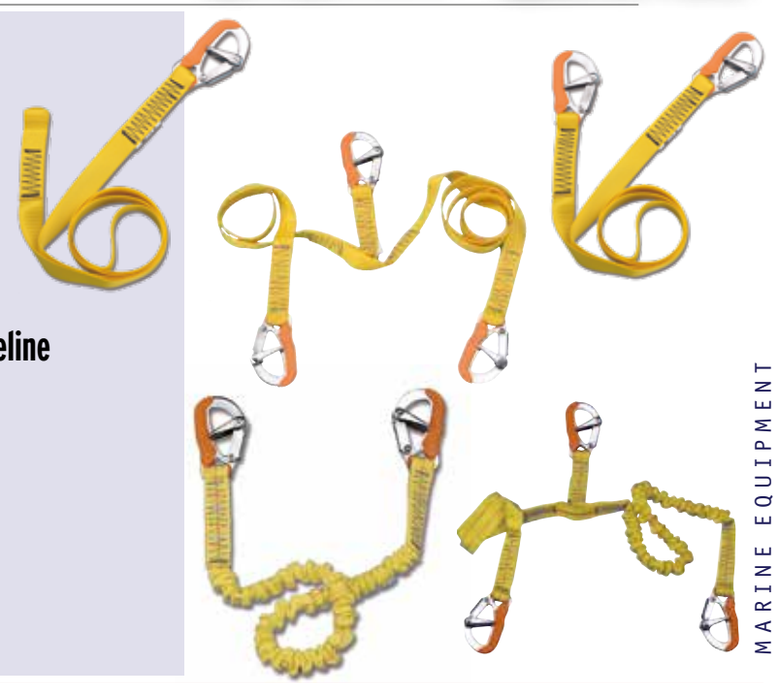

Lifeline modellen 2000kg met RVS musketonhaken zijn conform EN 89/686 EEC - EN 1095*

Art. B1402200	met 1 RVS musketonhaak. L = 200cm (*Non-CE)
Art. B1420002	met 2 RVS musketonhaken. L = 200cm. Voldoet aan EN 1095
Art. B1420003	met 3 RVS musketonhaken. L 200 + 100cm. Voldoet aan EN 1095
Art. B1402077	met 2 RVS musketonhaken. Elastisch L. van 100 tot 190cm. Voldoet aan EN 1095
Art. B1403077	met 3 RVS musketonhaken. Elastisch L. van 100 tot 190cm. + 100cm. Vast. Voldoet aan EN 1095

allpa Handpeilkompas "V-Finder"

Art. 135200 allpa Handpeilkompas "V-Finder"

- Modern handpeilkompas
- Licht (90g), ergonomisch, Soft Feel
- Schokbestendig, water- en stofdicht
- Hardstalen naald met saffieren zitting
- Draaibare koersring
- Hi-Tech bodemcel werkt als expansie-membraan
- Fluorescerende roos met 10°- verdeling
- Geschikt voor rechts- en linkshandige gebruikers

allpa Opbouwkompas "SCOUT"

Art. 135210 allpa Opbouwkompas "Scout" (C3001)

- Boot-type: RIB / bijboot tot 20 voet
- Gemakkelijk te monteren, geen gat nodig
- Goed gedempt om bewegingen van RIB of bijboot op te vangen
- Conische roos met 5° - verdeling, Ø65mm
- Buitenmaat Ø 103mm
- Verlichting 12
- Kompasbol met UV-bescherming
- Garantie: 5 jaar

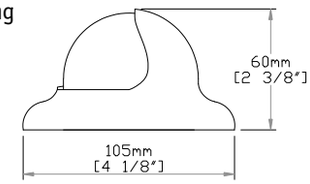

wheelmark

allpa Schotkompas "ADVENTURE"

Art. 135220 allpa Schotkompas "Adventure" (C9-0030)

- Boot-type: Sail / Power
- Conische roos met 5° schaalverdeling, Ø85mm
- Gatmaat Ø85mm
- Verlichting 12V
- Kompasbol met UV-bescherming
- Clinometer
- Repareerbaar
- Certificaat: MED SOLAS 0474
- Garantie: 5 jaar

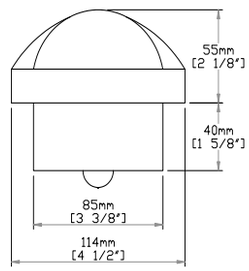

wheelmark

allpa Schotkompas "PEGASUS"

Art. 135270 allpa Schotkompas "Pegasus" (C10-0038)

- Boot-type: Sail / Power
- Conische roos met 5° schaalverdeling, Ø100mm
- Gatmaat Ø125mm
- Verlichting 12V
- Kompasbol met UV-bescherming
- Afdekkap, wit
- Clinometer
- Optioneel compensatie-systeem
- Certificaat: MED SOLAS 0474
- Garantie: 5 jaar

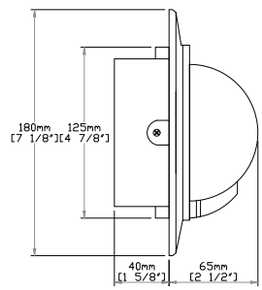

Art. 135230 allpa Inbouwkompas “eXtreme” (C12/110-0013)

- Boot-type: Power / Sail / Rescue
- Kompaskleur: wit
- Vlakke roos met 5° schaalverdeling, Ø85mm, kleur blauw
- Inbouw gat: Ø85mm
- Verlichting 12-24V
- Kompasbol met UV-bescherming
- Certificaat: MED SOLAS 0474
- Garantie: 5 jaar

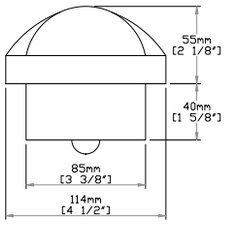

allpa Inbouwkompas “eXtreme”

wheelmark

Art. 135240 allpa Beugelkompas „eXtreme“ (C12-001)

- Boot-type: Power / Sail / Rescue
- Vlakke roos met 5° schaalverdeling, Ø85mm
- Verlichting 12-24V
- Kompasbol met UV-bescherming
- Repareerbaar
- Certificaat: MED SOLAS 0474
- Garantie: 5 jaar

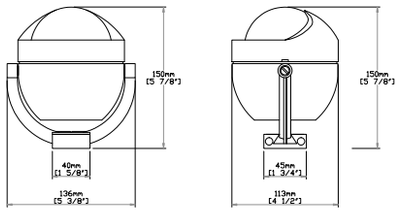

allpa Beugelkompas “eXtreme”

wheelmark

Art. 135260 allpa Inbouwkompas “eXtreme” (C15/150-0065)

- Boot-type: Power / Sail / Rescue
- Kompaskleur : wit
- Vlakke roos met 5° schaalverdeling, Ø100mm, blauw
- Inbouwgat: Ø114mm
- Verlichting 12-24V
- Kompasbol met UV-bescherming
- Certificaat: MED SOLAS 0474
- Garantie: 5 jaar

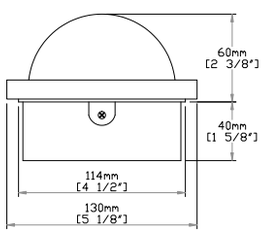

allpa Inbouwkompas “eXtreme”

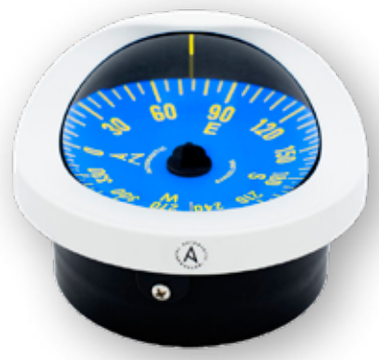

Art. 135265 allpa Inbouwkompas “eXtreme” (C15/150-0063)

- Boot-type: Power / Sail / Rescue
- Kompaskleur: zwart
- Vlakke roos met 5° schaalverdeling, Ø100mm, zwart
- Verlichting 12-24V
- Inbouwgat: Ø114mm
- Kompasbol met UV-bescherming
- Certificaat: MED SOLAS
- Garantie: 5 jaar

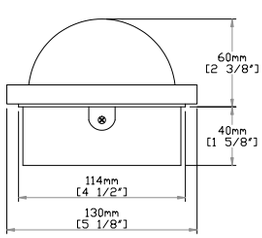

allpa Inbouwkompas “eXtreme”

Ritchie SportAbout

Art. 9067011 Handpeilkompas X-11Y, geel

- Makkelijk af te lezen, uitgevoerd met 48mm roos
- Hardstalen naald met saffieren zitting
- Ingebouwde expansiekamer voor wisselende temperaturen
- Geel kompashuis van zacht siliconenrubber met halskoord
- Snel af te lezen door V-groef en zeilstreep
- Chemstick-verlichting apart leverbaar (18 uur)
- Afm. 65 x 36mm (lxh)

Houder voor Ritchie SportAbout

Art. 9067015 wit
Art. 9067016 zwart

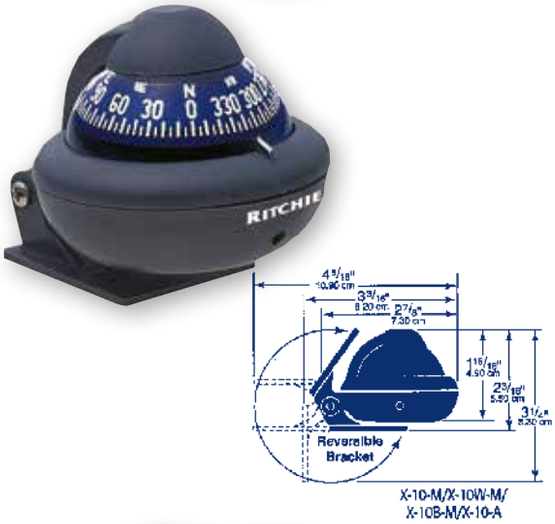

Ritchie Sport

Art. 9067010 Beugelkompas X-10M

- Eenvoudige montage met zelfklevende tape
- 300° verstelbare beugel
- 50,8mm direct afleesbare bolle roos
- Hardstaalen naald met saffieren zitting
- Ingebouwde compensatoren
- Ingebouwde verlichting (12V)
- Grijze kast met blauwe roos, sterk en compact
- 5 Jaar Ritchie garantie

9067117

9067116

Ritchie Sport Dashbord-kompassen

Art. 9067116 X-21 WW
Art. 9067117 X-21 BU

- 50,8mm direct afleesbare bolle roos
- Hardstalen naald met saffieren zitting
- Ingebouwde verlichting, groen (12V)
- Eenvoudige installatie: boorgat 55mm
- 5 Jaar Ritchie garantie

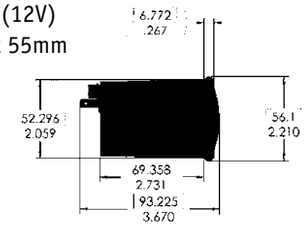

Ritchie WetNotes

Art. 9067210

Waterproof notitieblok. 45 bladzijden. Een simpel zacht potlood is alles wat u nodig heeft om notities te maken in vochtige omstandigheden! Ideaal voor schippers, duikers, kampeerders etc.

Zelfs onderwater!

Art. 9067090 DNP-200 rvs
Art. 9067091 DNB-200 zwart
Art. 9067092 DNW-200 wit

wheelmark

- 114,3mm vlakke roos
- Hardstalen naald met saffieren zitting
- Ingebouwde groene nachtverlichting, 12V
- Ingebouwde compensatoren
- Verstelbare zonnekap
- Rvs- of zwart of wit gemoffeld kompashuis
- Glasvezelversterkte kompasbol
- 45° Zeilstrepen
- 5 Jaar Ritchie garantie

Ritchie Navigator™

Opbouw-kompassen

9067090

9067091

9067092

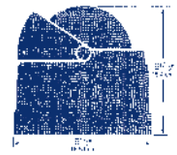

Art. 9067093 FN-201 zwart
Art. 9067094 FNW-201 wit

wheelmark

- Geschikt voor motorkruisers en zeiljachten
- 114,3mm vlakke roos
- Hardstalen naald met saffieren zitting
- Ingebouwde compensatoren
- Ingebouwde groene nachtverlichting, 12V
- Verstelbare zonnekap
- Glasvezelversterkte kompasbol
- 45° Zeilstrepen
- 5 Jaar Ritchie garantie

Ritchie Navigator™

Inbouw-kompassen

9067093

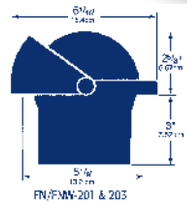

9067094

Art. 9067061 XP-98W Taktisch kompas, wit
voor wedstrijdboten tot 24 voet.

- 3" combi roos met taktische kwadranten
- Met instelbare koersring
- 45° Zeilstrepen
- 25° Hellingshoek
- Gemakkelijke montage: géén dekuitsparing
- Bevestiging met bajonetsluiting: snel opgeborgen
- Hardstalen naald met zitting van saffier
- 5 Jaar Ritchie garantie

RITCHIE TACTICIAN

Regattakompas XP-98W

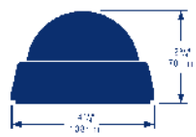

Art. 9067106 XP- 99W Kanokompas, wit

- 3" combi roos
- Met instelbare koersring
- Eenvoudige montage: géén dekuitsparing
- Bevestiging met bajonetsluiting: snel opgeborgen
- Hardstalen naald met saffieren zitting
- 57,2mm duidelijk afleesbare, blauwe roos
- 5 Jaar Ritchie Garantie

RITCHIE KAYAKER

Kanokompas - Explorer Serie

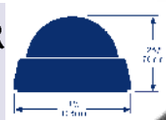

RITCHIE EXPLORER

9067030

9067031

Dashbord-kompassen

Art. 9067030 V-57.2 zwart

Art. 9067031 V-57W.2 wit

- Dashbordmontage voor kleine motorboten
- 69,9mm direkt afleesbare roos
- Eenvoudig te installeren
- Montage tot 45° mogelijk
- Hardstalen naald met saffieren zitting
- Ingebouwde compensatoren
- Ingebouwde nachtverlichting, groen (12V)
- 5 Jaar Ritchie garantie
- Inbouwgat Ø76,2mm

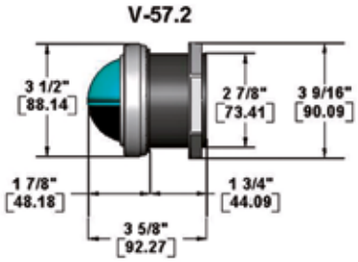

RITCHIE EXPLORER

9067032

9067034

9067033

Art. 9067032 RA-93 Ritchie Angler
Art. 9067033 S-53 zwart
Art. 9067034 S-53G grijs

- Voor kleine motor- en visboten
- 69,9mm direkt afleesbare bolle roos
- Laag model, afneembaar
- Hardstalen naald met saffieren zitting
- Verstelbare zonnekap
- Ingebouwde compensatoren
- Ingebouwde nachtverlichting, groen, 12V
- 5 Jaar Ritchie garantie

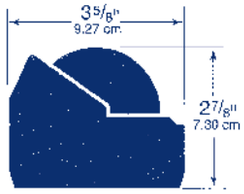

RA-93

RITCHIE EXPLORER

9067035

9067036

9067037

Art. 9067035 RA-91 Ritchie Angler
Art. 9067036 B-51 zwart
Art. 9067037 B-51G grijs

- Perfekt voor kleine motor- en zeilboten
- 69,9mm direkt afleesbare roos
- Verstelbaar door beugelmontage
- Eenvoudig afneembaar
- Hardstalen naald met saffieren zitting
- Verstelbare zonnekap
- Ingebouwde compensatoren
- Ingebouwde nachtverlichting, groen, 12V
- 5 Jaar Ritchie garantie

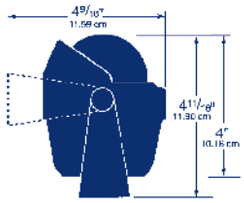

RA-91

RITCHIE EXPLORER

Art. 9067039 F-50 Inbouw, zwart

Art. 9067040 F-50W Inbouw, wit

- Perfekt voor kleine motor- en zeilboten
- 69,9mm direkt afleesbare roos
- Opbouw- of inbouwmontage
- Eenvoudig afneembaar
- Hardstalen naald met saffieren zitting
- Verstelbare zonnekap
- Ingebouwde compensatoren
- Ingebouwde nachtverlichting, groen, 12V
- 5 Jaar Ritchie garantie
- Inbouwdiepte 57,2mm, inbouwgat Ø95,3mm

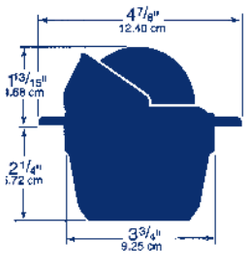

F-50/50W

9067040

9067039

Art. 9067072 HELMSMAN HV-76 vlakke roos

Art. 9067095 NAVIGATOR BN-202

- Geschikt voor motor- en zeilboten
- HV-76/77: keuze uit 93,5mm vlakke roos of bolle roos
- BN-202: 114,3mm bolle roos
- Hardstalen naald met saffieren zitting
- Ingebouwde compensatoren
- Ingebouwde groene nachtverlichting, 12V
- BN-202 met hellingshoekmeter
- 45° Zeilstrepen
- 5 Jaar Ritchie garantie
- HV-76/77: inbouwgat 127mm
- BN-202: inbouwgat 146,1mm

PRICE-STAR PRICE-STAR

Ritchie Schotkompassen

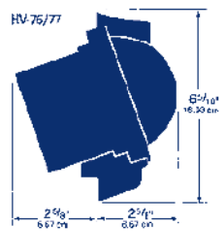

9067072

9067095

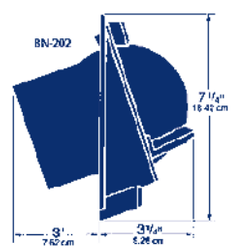

Art. 9067085 Ritchie Venture SR-2 Schotkompas

Inbouwschotkompas geschikt voor zeilboten van 16'tot 36'. Past in inbouwgat Plastimo Contest. Gecombineerde roos 93,5mm met 45° zeilstrepen. Ingebouwde groene LED-nachtverlichting, 12V. Compensatoren apart leverbaar (type SR-CM2). Hellingshoekmeter 2x45° wordt apart bijgeleverd Inbouwgatmaat 118 - 122mm. Maximale inbouwhoek 40°. 5 Jaar Ritchie garantie. Geleverd met beschermkap

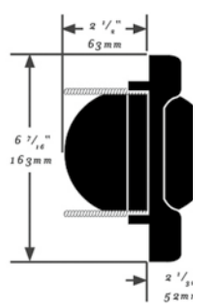

9067085

Ritchie Helmsman™

9067070

9067071

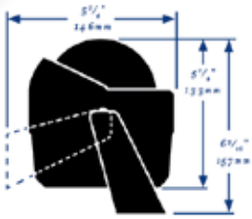

Art. 9067070 HB-740 vlakke roos

Art. 9067071 HB-741 bolle roos

- Geschikt voor motor- en zeilboten
- Keuze uit 93,5mm vlakke roos of bolle roos
- Hardstalen naald met saffieren zitting
- Ingebouwde compensatoren
- Ingebouwde groene nachtverlichting, 12V
- Verstelbare zonnekap
- 45° Zeilstrepen
- 5 Jaar Ritchie garantie

Ritchie Helmsman™

9067076/77

Inbouw-kompassen

9067078/79

Art. 9067076	HF-742	zwart, vlakke roos
Art. 9067077	HF-742W	wit, vlakke roos
Art. 9067078	HF-743	zwart, bolle roos
Art. 9067079	HF-743W	wit, bolle roos
Art. 9067182	H-ABLK	adapterring zwart*
Art. 9067183	H-AWHT	adapterring wit*

*Adapter van oud (HF-73) naar nieuw (HF-743)

- Geschikt voor grotere motorkruisers en zeiljachten
- Keuze uit 95mm vlakke of bolle roos
- Hardstalen naald met saffieren zitting
- Ingebouwde groene nachtverlichting
- Ingebouwde compensatoren
- Verstelbare zonnekap
- 45° Zeilstrepen
- 5 Jaar Ritchie garantie

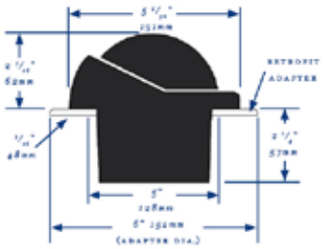

Opbouw- & beugelkompassen

Art. 9067050 B-80 beugelkompas, vlakke roos
Art. 9067051 B-81 beugelkompas, bolle roos met wheelmark

- Geschikt voor motorkruisers en zeiljachten
- Keuze uit 76,2mm vlakke of bolle roos
- Inwendige compensatoren
- Ingebouwde nachtverlichting, groen, 12V
- Hardstalen naald met saffieren zitting
- Verstelbare zonnekap
- 45° Zeilstrepen
- 5 Jaar Ritchie garantie

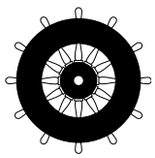

wheelmark: B-81

Ritchie Voyager

9067050/51

Art. 9067058 RU-90 zwart

- Geschikt voor wedstrijdzeilschepen
- 76,2mm vlakke roos
- Hardstalen naald met saffieren zitting
- 45° en 90° Zeilstrepen
- 5 Jaar Ritchie garantie

Ritchie VOYAGER

Kompassen voor kleine zeilboten

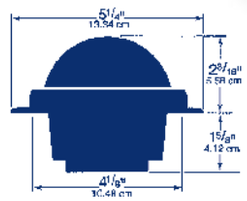

9067058

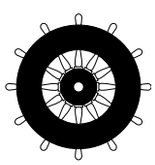

wheelmark: F-83

Inbouwkompassen

Art. 9067054	F-82	zwart	vlakke roos
Art. 9067055	F-82W	wit	vlakke roos
Art. 9067056	F-83	zwart	bolle roos
Art. 9067057	F-83W	wit	bolle roos

- Geschikt voor motor- en zeilboten
- Keuze uit 76,2mm vlakke roos of bolle roos
- Hardstalen naald met saffieren zitting
- Ingebouwde compensatoren
- Ingebouwde groene nachtverlichting, 12V
- Verstelbare zonnekap
- 45° Zeilstrepen
- 5 Jaar Ritchie garantie

Ritchie Voyager

9067054/55

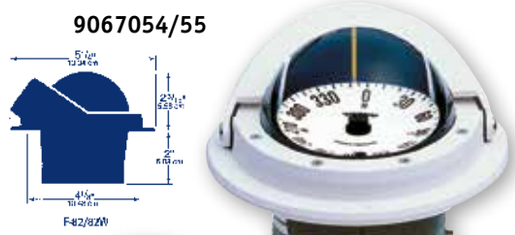

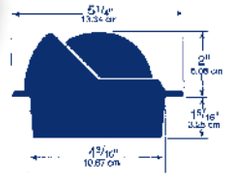

9067056/57

RITCHIE **GLOBEMASTER**

9067350

9067360

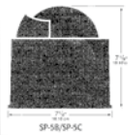

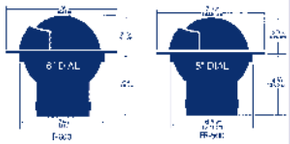

9067365

9067371

9067381

9067391

9067396

Traditionele kompassen

- Absolute topkwaliteit!
- Meer dan 150 jaar vakmanschap
- Keuze uit 2° of 5° kaarten bij 5 of 6″ roos
- Leverbaar als inbouw- (flush) of als opbouwkompas
- Verkrijgbaar in gepolijst roestvast staal; messing of zwarte coating
- Ideaal voor zowel motorboten als zeilboten
- Krasbestendige hightech polymeer bol blijft helder en geeft een nauwkeurige vergroting van de roos
- 90° Hoofdzeilstreep
- Extra 45° zeilstrepen op zeilbootuitvoering
- Hardstalen naald met saffieren zitting
- Volledig cardanisch opgehangen roos
- 12V nachtverlichting op alle modellen (ook in 24 of 32V verkrijgbaar)
- Komvormig huis versterkt met fiberglas op alle 5″ modellen
- Komvormig messing huis op alle 6″ modellen
- Betrouwbaar ook bij zeer uiteenlopende temperaturen
- Ingebouwde compensatoren
- Volledig te repareren
- 5 Jaar exclusieve Ritchie garantie
- Deze Ritchie kompassen zijn custom built
  Bij bestelling svp specificeren: Roos 2 of 5° (G-2, G-2-P, G-5), Voltage 12, 24 of 32V, Zeilbootuitvoering = „E", Materiaal: B=Zwart, P=Rvs, X=Messing Levertijd: 2-3 weken
- De kompassen vanaf Art. **9067370** tot **9067399** zijn voorzien van een kap (met „vizier")

Art.	Model	ø Roos	Toepassing	Montage	Behuizing
9067350	SP-5B	5″	Motor&Zeil	opbouw	zwart
9067360	SP-5C	5″	Motor&Zeil	opbouw	RVS
9067365	FB-500	5″	Motorboot	inbouw	zwart
9067366	SF-500	5″	Zeilboot	inbouw	zwart
9067367	FB-600	6″	Motorboot	inbouw	zwart
9067368	SF-600	6″	Zeilboot	inbouw	zwart
9067370	FD-500-B	5″	Motorboot	inbouw	zwart
9067371	FD-500-P	5″	Motorboot	inbouw	RVS
9067372	FD-500-X	5″	Motorboot	inbouw	Messing
9067373	FD-500-EB	5″	Zeilboot	inbouw	zwart
9067374	FD-500-EP	5″	Zeilboot	inbouw	RVS
9067375	FD-500-EX	5″	Zeilboot	inbouw	Messing
9067380	FD-600-B	6″	Motorboot	inbouw	zwart
9067381	FD-600-P	6″	Motorboot	inbouw	RVS
9067382	FD-600-X	6″	Motorboot	inbouw	Messing
9067383	FD-600-EB	6″	Zeilboot	inbouw	zwart
9067384	FD-600-EP	6″	Zeilboot	inbouw	RVS
9067385	FD-600-EX	6″	Zeilboot	inbouw	Messing
9067387	D-515-B	5″	Motorboot	opbouw	zwart
9067388	D-515-P	5″	Motorboot	opbouw	RVS
9067389	D-515-X	5″	Motorboot	opbouw	Messing
9067390	D-515-EB	5″	Zeilboot	opbouw	zwart
9067391	D-515-EP	5″	Zeilboot	opbouw	RVS
9067392	D-515-EX	5″	Zeilboot	opbouw	Messing
9067394	D-615-B	6″	Motorboot	opbouw	zwart
9067395	D-615-P	6″	Motorboot	opbouw	RVS
9067396	D-615-X	6″	Motorboot	opbouw	Messing
9067397	D-615-EB	6″	Zeilboot	opbouw	zwart
9067398	D-615-EP	6″	Zeilboot	opbouw	RVS
9067399	D-615-EX	6″	Zeilboot	opbouw	Messing

Art. 9067018	SS-1002 zwart
Art. 9067019	SS-1002W wit
Art. 9067182	adapterring zwart
Art. 9067183	adapterring wit

- Geschikt voor high speed boats, offshore racers, multi hulls
- Inbouw-(flush mount)-kompassen
- 93,5mm Blauwe roos met extra grote, witte cijfers
- Lage-viscositeit-vloeistof voor supersnelle respons
- Hardstalen naald met saffieren zitting
- Ingebouwde compensatoren
- Ingebouwde groene nachtverlichting, 12V
- 5 Jaar Ritchie garantie
- Inbouwgat Ø120,7mm

RITCHIE SUPERSPORT

Inbouw kompassen

9067019

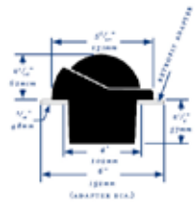

9067018

Art. 9067021	SS-2000 zwart
Art. 9067024	SS-2000W wit

- Geschikt voor high speed boats, offshore racers, multi hulls
- Inbouw-(flush mount)-kompassen
- 114,3mm Blauwe roos met extra grote, witte cijfers
- Lage-viscositeit-vloeistof voor supersnelle respons
- Hardstalen naald met saffieren zitting
- Ingebouwde compensatoren
- Ingebouwde groene nachtverlichting, 12V
- 5 Jaar Ritchie garantie
- Inbouwgat Ø130,2mm

RITCHIE SUPERSPORT

Inbouw kompassen

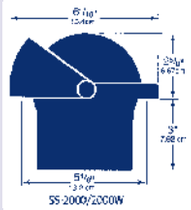

9067024
9067021

Art. 9067022	SS-5000 zwart
Art. 9067025	SS-5000W wit

- Geschikt voor high speed boats, offshore racers, multi hulls
- Inbouw-(flush mount)-kompassen
- 127mm Blauwe roos met extra grote, witte cijfers
- Lage-viscositeit-vloeistof voor supersnelle respons
- Hardstalen naald met saffieren zitting
- Ingebouwde compensatoren
- Ingebouwde groene nachtverlichting, 12V
- 5 Jaar Ritchie garantie
- Inbouwgat Ø158,8mm

RITCHIE SUPERSPORT

Inbouw kompassen

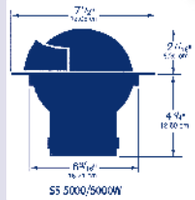

9067025
9067022

Art. 9067161	HC-80 Beschermkap interieur HV-76-77
Art. 9067162	NC-20 Beschermkap interieur BN-202
Art. 9067180	N-LB Inbouwring teak 7° voor BN-202
Art. 9067181	H-LB Inbouwring teak 7° voor HV-76-77
Art. 9067163	V-80-C Beschermkap, kunststof wit, voor F82 / B80 / D84-85
Art. 9067166	H-71-C Beschermkap, kunststof wit, voor HB70-71 / HF72-73 / HD74-75
Art. 9067168	N-203-C Beschermkap, kunststof wit, voor FN201-203 / DN-200 / SS-2000
Art. 9067169	BN-C Beschermkap BN-202
Art. 9067170	LL-C Beschermkap, kunststof wit, voor SS-5000
Art. 9067172	H-79-C Beschermkap, kunststof wit

Beschermkappen Ritchie kompassen

9067302/303

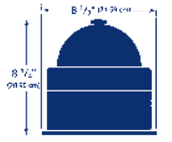

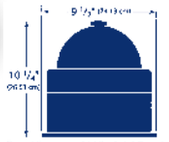

9067300/301

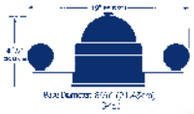

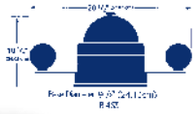

RITCHIE **GLOBEMASTER**

Shock-Mount-modellen

- Speciaal schokvrij kompashuis
- Speciaal model voor stalen schepen
- Keuze uit 12, 24 en 32V groene nachtverlichting
- 5 Jaar exclusieve Ritchie garantie

Deze Ritchie kompassen zijn custom built: Levertijd: 2-3 weken

Bij bestelling svp specificeren:
Roos 5 of 6" (2 of 5°), 12, 24 of 32V en zeilboot of motorboot toepassing.
Materiaal: B = Zwart, C = Chroom, X = Messing

Art. 9067300 Model B-453 5" (spec. voor stalen schepen)
Art. 9067301 Model B-463 6" (spec. voor stalen schepen)
Art. 9067302 Model C-453 5"
Art. 9067303 Model C-463 6"

9067312/322

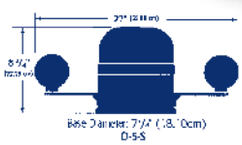

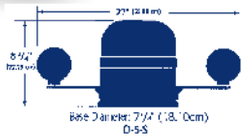

9067305/306

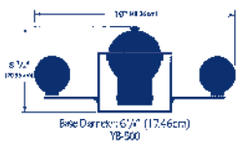

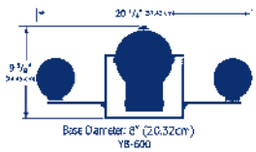

RITCHIE **GLOBEMASTER**

Traditonele opbouwmodellen

- **Geschikt voor stalen schepen!**

Deze Ritchie kompassen zijn custom built:
Levertijd 2-3 weken.

Bij bestelling svp specificeren: Roos 5 of 6" (2 of 5°), 12, 24 of 32V en zeilboot of motorboot toepassing.

- 5 Jaar exclusieve Ritchie garantie

De kompassen vanaf Art. 9067310 tot 9067322 zijn voorzien van een "vizier".
Materiaal: B = Zwart, C = Chroom, X = Messing

Art. 9067310 Model D-5-S-B 5" Zwart
Art. 9067311 Model D-5-S-C 5" Chroom
Art. 9067312 Model D-5-S-X 5" Messing
Art. 9067320 Model D-6-S-B 6" Zwart
Art. 9067321 Model D-6-S-C 6" Chroom
Art. 9067322 Model D-6-S-X 6" Messing
Art. 9067305 Model YB-500 5" Zwart
Art. 9067306 Model YB-600 6" Zwart

Ritchie Helmsman™

Kompas HB-845 voor stalen boten

- 95mm (5°) roos met PowerDamp
- 5 jaar exclusieve Ritchie-Garantie

Art. 9067304 HB-845 Kompas
Art. 9067226 Weerstand voor gebruik met 24V

Art. 139040 Plexiglas koerslineaal

Bretonse plotter

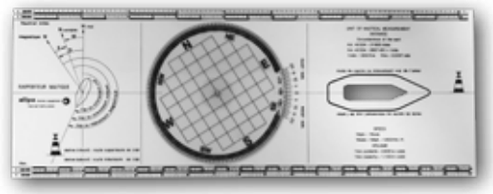

Art. 139043 Plexiglas, 300mm

Parallel-lineaal

Art. 139045 Plexiglas, 180°, 150mm.

Goniometer

Art. 139044 Plexiglas, met handvat, 250mm

Navigatie-driehoek

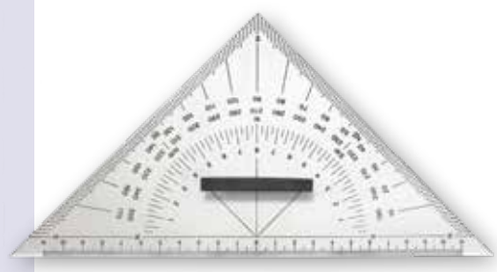

Art. 139041 Fraaie passer van aluminium
Met etui. L=180mm

Kaartpasser

Verbandtrommel

Art. 9082180
Kleine verbandtrommel voor boot, auto, caravan

Art. 9082185
Verbandtrommel type „B“, standaard inhoud.
Compleet met wandhouder.

Blusdeken

Art. 9082170
Van twee-zijdig gecoat glasvezeldoek. Geleverd met kunststof wandhouder.
Geschikt voor het afdekken van in brand geraakte voorwerpen, afm. 110 x 110cm.

Niet geschikt voor frituurbranden.

Blusopening

Art. 9078945
Blusopening met breekglas
afm. 50x70x29, Montage: 4xM6
Binnenmaat Ø45,7mm

Sproeischuim-blussers ECOCOLD

Art. 9082101
Schuimblusser (permanent onder druk) 2l.
Afm. Ø110, H= 285mm (405mm incl. handel)
Vorstbestendig tot -10 C°
Brandklassen A + B en F, Spuitmond Ø43mm

Art. 9082107
Schuimblusser 6l, met slang.
Afm. Ø160, H= 415mm (560mm incl. handel)
Vorstbestendig tot -10 C°
Brandklassen A + B en F, Spuitmond Ø43mm

Poederblussers (permanent onder druk)

Art. 9082116
Poederblusser 1 kg. Afm.350x 85mm (HxØ), brandklassen A,B,C

Art. 9082121
Poederblusser 2 kg. Afm. 395 x 110 mm (HxØ), brandklassen A,B,C
De 1 en 2 kg poederblussers worden geleverd met een stevige transportbeugel, en kunnen zowel horizontaal als verticaal gemonteerd worden.

Brandblusser-houder

Art. 484210
Kunststof kast met transparante deksel.
Afm. 430 x 180 x 110mm (lxbxd)

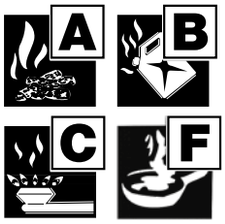

Brandklassen

Brandklasse A: vaste stoffen hout, papier, stro doorgaans organisch, kunststoffen, kolen etc.
Brandklasse B: vloeistoffen en olie, benzine, alcohol, sommige vloeibaar wordende kunststoffen, vet, bitumen etc.
Brandklasse C: gassen propaan, butaan, aardgas etc.
Brandklasse F: kokende olie en vetten zoals frituurvet

Art. 9078884 Drankhouder van kunststof, uitklapbaar en verstelbaar. Verchroomd

Art. 9078885 Drankhouder van kunststof, uitklapbaar en verstelbaar. Kleur wit

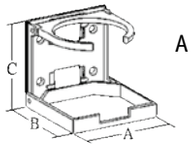

A = 94mm, B = 98mm, C = 103mm

Drankhouder

Art. N0154097 Drankhouder RVS 304
H 89mm x Ø67mm tot 87.3mm
Boorgat Ø90mm

Drankhouder

Art. N0154102 Nylon drankhouder, zwart
Binnendiameter: 76mm
Wordt geleverd met 3 adapters ter bevestiging

Drankhouder

Art. N0154096 Drankhouder
Ring op pootjes, RVS 316

Drankhouder

Art. N0154095 Drankhouder, vast UV bestendig kunststof. Relingmontage

Drankhouder

Art. N0154098 Drankhouder, uitklapbaar
RVS 304 met veergrip (98.4 x 102mm)

Drankhouder

Art. 9078887 Drankhouder, uitklapbaar met RVS 304 deksel en kunststof veergrip
Maten: 95 x 94 x 94 x 70mm

Drankhouder

stainless steel 316

Bolders boutmontage

Montage van onderaf

Art. 9048300	M8,	H = 90mm, Ø50mm
Art. 9048320	M10,	H = 120mm, Ø60mm
Art. 9048340	M12,	H = 145mm, Ø70mm

stainless steel 316

Bolders met voetplaat / voor lasmontage

Bolders met voetplaat (dikte 2mm)

Art. 9048310	voetplaat 90x90mm,	H = 90mm, D = 50mm
Art. 9048330	voetplaat 95x120mm,	H = 120mm, D = 60mm
Art. 9048350	voetplaat120x150mm,	H = 145mm, D = 70mm

Lasbolders

Art. 9048305	H = 90mm, D = 50mm
Art. 9048325	H = 120mm, D = 60mm
Art. 9048345	H = 145mm, D = 70mm
Art. 9048480	H = 195mm, D = 100mm, stoklengte 1x75mm, 1 x35mm
Art. 9048490	H = 195mm, D = 100mm, stoklengte 2x75mm

stainless steel 316

Dubbele bolders

voor boutmontage

Art. 390500 Voetplaat 160 x 55mm, Ø30mm,
Stoklengte 210 mm,hart-hart: 100mm, H = 95mm, M8

Art. 390501 Voetplaat 200 x 60mm, Ø40mm,
Stoklengte 250 mm, hart-hart: 120mm, H = 100mm, M10

Art. 390502 Voetplaat 240 x 80mm, Ø50mm,
Stoklengte 300 mm, hart-hart: 160mm, H = 110mm, M10

stainless steel 316

Klampen boutmontage RVS

Montage van onderaf.

Art. 9048400	L = 145mm, H = 45mm, voetplaat: L = 90mm, B = 30mm, hart-hartafstand 55mm
Art. 9048410	L = 205mm, H = 50mm, voetplaat: L = 120mm, B = 35mm, hart-hartafstand 65mm
Art. 9048420	L = 280mm, H = 75mm, voetplaat: L = 160mm, B = 38mm, hart-hartafstand 95mm
Art. 9048430	L = 320mm, H = 80mm, voetplaat: L = 170mm, B = 38mm, hart-hartafstand 105mm

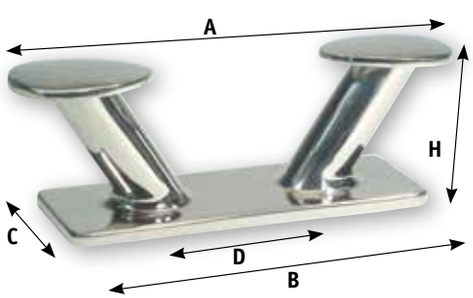

Klamp RVS 316

stainless steel 316

	A	B	C	D	H
Art. 9072605	240mm	188mm	70mm	90mm	80mm
Art. 9072606	300mm	254mm	80mm	130mm	100mm
Art. 9072607	350mm	298mm	90mm	170mm	110mm

Nylon kikkers

Art. 209600	L = 60mm, B= 19mm
Art. 209800	L = 80mm, B= 22mm
Art. 209001	L = 110mm, B= 28mm
Art. 209005	L = 145mm, B= 35mm
Art. 209010	L = 180mm, B= 45mm
Art. 209015	L = 220mm, B= 52mm

B= hart-hart-maat

Nylon kikkers

Art. 209602	L = 60, B = 19mm
Art. 209801	L = 80, B = 22mm
Art. 209002	L = 110, B = 28mm
Art. 209006	L = 145, B = 35mm
Art. 209011	L = 180, B = 45mm
Art. 209016	L = 220, B = 52mm

Kunststof verhaalklampen

Art. 9006150	L = 110mm, steek = 90mm
Art. 9006151	L = 150mm, steek = 120mm

Per paar geleverd.

RVS kikkers

Art. 9078401	L = 100mm, H = 25mm, gewicht 110g, hart-hartafstand 38mm
Art. 9078402	L = 150mm, H = 30mm, gewicht 220g, hart-hartafstand 57mm
Art. 9078403	L = 200mm, H = 35mm, gewicht 320g, hart-hartafstand 75mm
Art. 9078404	L = 250mm, H = 45mm, gewicht 650g, hart-hartafstand 95mm
Art. 9078405	L = 300mm, H = 53mm, gewicht 1100g, hart-hartafstand 100mm

stainless steel 316

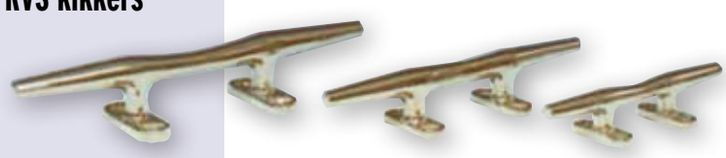

gepolijst, roestvrij staal

RVS Klamp boutmontage

Montage van onderaf. Maten in mm.

Art.	A	B	C	D	E	F	ØM
9078830	200	34	120	55	67	34	10
9078831	250	42	150	72	83	41	10

RVS Klamp boutmontage

Montage van onderaf.

Art.	A mm	B mm	C mm	D mm	ØM
9078835	152	19	64	38	6
9078836	203	25	83	51	8
9078837	254	31	105	62	10

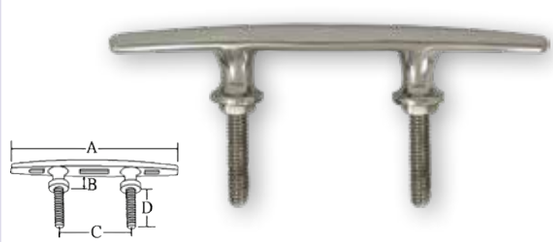

Verhaalklampen

Art. 613800	Rechts, L = 115mm, B = 27mm, H = 30mm
Art. 613801	Links, L = 115mm, B = 27mm, H = 30mm

RVS verhaalklampen

Art. 9078410	L =130mm, Ø max.= 16mm, Prijs per stuk
Art. 9078411	L =150mm, Ø max.= 19mm, Prijs per stuk
Art. 9078415	L =110mm, Ø max.= 13mm, boegmontage, Prijs per paar
Art. 9078416	L =150mm, Ø max.= 19mm, boegmontage, Prijs per paar

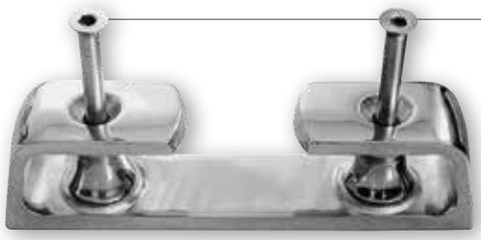

RVS 316 verhaalklamp met geleiderollen

	Ø lijn	afm. (lxbxh)
Art. 9024285	16-22mm	40x205x55mm
Art. 9024286	24-30mm	45x260x75mm

RVS kikkers

RVS kikkers met vlakke voet		Montagegaten	HOH mm
Art. N3081004	L=102mm (4")	M6	31x40
Art. N3081005	L=127mm (5")	M6	31x40
Art. N3081006	L=152mm (6")	M6	40x40
Art. N3081008	L=203mm (8")	M6	56x40
Art. N3081012	L=305mm (12")	M8	73x48

antal

Roller cleat

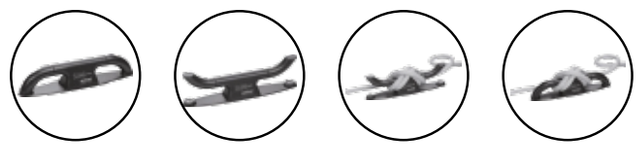

De antal Roller is een klapbare klamp met roterende hoorns: gemakkelijk open te draaien of te sluiten, zelfs als de landvast belegd is. De hoorns kunnen alleen naar binnen gedraaid worden. Op deze manier kan de Roller als een voetsteun fungeren (buitenwaartse rotatie is vergrendeld). 4 Maten en 2 kleuren: zilver of zwart geanodiseerd.
Bevestigingsschroeven inbegrepen.

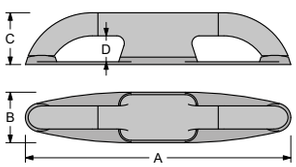

Art.	A	B	C	D	SWL (kg)	Gewicht	Montage (mm)	Boot
54RC230*	232mm	46mm	46mm	21mm	2000kg	0,44kg	2 x Ø10 + 2 x Ø6	36 ft
54RC290*	287mm	55mm	56mm	28mm	4000kg	0,77kg	2 x Ø14 + 2 x Ø6	46 ft
54RC350*	346mm	64mm	65mm	31mm	7500kg	1,33kg	4 x Ø12 + 2 x Ø6	58 ft
54RC420*	418mm	76mm	77mm	36mm	11500kg	2,30kg	4 x Ø15 + 2 x Ø8	70 ft

*** Voor zwart voeg ´/B´ en voor zilver voeg `/SI` toe aan het artikelnummer.**

RVS 316 Klapklamp

Art. 9078917 L=154,8 - B=54,7 - H=13,5 (mm)
Gatsafstand 85,5 – 2 x Ø8 (mm)

Art. 9078918 L=202,0 - B=72,6 - H=15,0 (mm)
Gatsafstand 114,0 – 2 x Ø10 + 1 x Ø5,5 (mm)

Klapbare kikker RVS 316

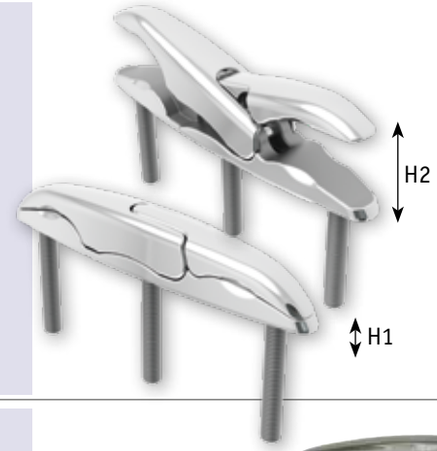

Mooie, afgeronde vorm. Géén drainage nodig

Art.	L	B	H1	H2	Montage
9078955	151	25	21	37	3 x M8 x 50 (mm)
9078956	240	34	33	54	3 x M10 x 56 (mm)
9078957	254	43	37	60	3 x M12 x 59 (mm)

RVS Verzinkbare klamp

Art. 9072250

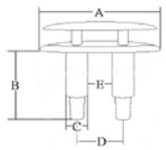

Deze klamp kan eenvoudig ingedrukt worden zodat deze gelijk komt te liggen met het dek. Standaard voorzien van plastic adapter om regen- en boordwater af te voeren.
A = 126mm, B = 64mm, C = 22mm, D = 46mm, E = 22mm

Verzinkbare RVS Klamp

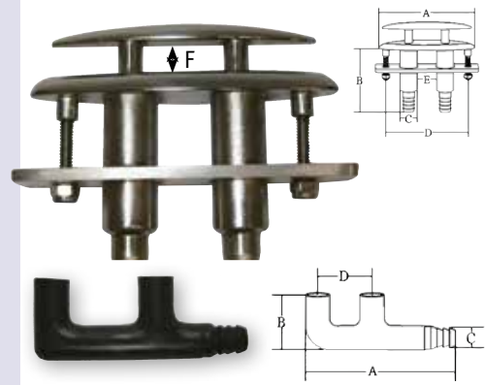

Deze hoogwaardige, stabiele klamp wordt zo gemonteerd dat deze gelijk met het dek ligt en door een simpele druk op de klamp automatisch omhoog geduwd wordt. Door de klamp weer geheel in te drukken komt deze weer gelijk met het dek te liggen.

Art.	Model	A	B	C	D	E	F mm
9078840	4 1/2″	124	81	23	98	21	14
9078841	6″	165	93	23	128	35	18
9078842	8″	212	118	32	152	26	24

Compleet met plastic adapter voor waterafvoer

RVS Verzinkbare Klamp

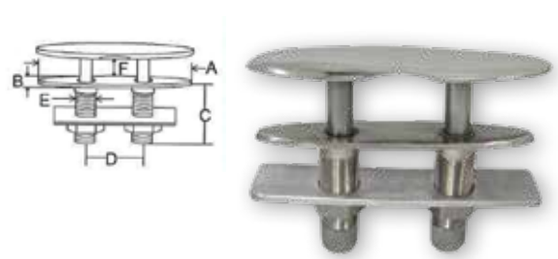

Verzinkbare RVS klamp (AISI 316)
Basis wordt geheel afgedekt indien verzonken. Rammelvrij

Art.	A	B	C	D	E	F mm
9078950	108	28	50	45	19	19
9078951	146	34	60	57	22	25
9078952	202	37	70	70	25	31
9078953	250	46	94	87	31	38

Aluminium-klemkikkers

Art. 209150 L = 90mm, max. lijn Ø10mm
Art. 209151 L = 130mm, max. lijn Ø14mm
Art. 209152 L = 170mm, max. lijn Ø18mm

Stokbolders

Art. N3100215 L = 215mm

Messing-verchroomd. Met houten stok.
hart-hart = 9cm en 11,5cm

allpa
marine equipment

RVS handreling met leder "brandy-kleur"

Art. 73106860 L = 380mm
Art. 73106861 L = 430mm
Art. 73106862 L = 585mm

L = hart op hart
Ø voet 57mm

Met verwijderbare voetplaten

Handreling met lederen overtrek

Ø20mm, H = 55mm
Art. 613126 L = 400mm
Art. 613127 L = 600mm
Art. 613128 L = 800mm
Art. 613129 L = 1000mm,met extra middensteun
Art. 613130 L = 1200mm, met extra middensteun

RVS Handreling

stainless steel 316

Ø22mm, H = 55mm
Art. 9024300 L= 300mm, schroefdraad M8
Art. 9024301 L= 450mm, schroefdraad M10
Art. 9024302 L= 610mm, schroefdraad M10
RVS AISI 316

RVS Handreling met draadeinden

Ø25mm, H = 50mm
Art. 9024305 L= 300mm, schroefdraad M8
Art. 9024306 L= 400mm, schroefdraad M10
Art. 9024307 L= 500mm, schroefdraad M10
RVS AISI 316

RVS Handreling met draadeinden

Art. 9024310 L= 170mm, H = 40mm
Te bevestigen met M8-schroeven
Van gegoten RVS AISI 316

RVS Handgreep

Art. 9024315 L= 300mm, H = 50mm
Te bevestigen met M8-schroeven
Van gegoten RVS AISI 316

stainless steel 316

RVS Handgreep

RVS 316 Gasveer Telescopisch

- Hoogwaardig RVS 316
- Diameter cilinder Ø18mm
- Diameter stang Ø8mm
- Temperatuurbereik: -20°C + 70°C

Leverbaar met balljoint of oogbevestiging.

Art.	RVS Gasveer Telescopisch	Bevestiging	Capaciteit
M3718250	Lengte 170-250mm	oogbevestiging	18kg
M3718251	Lengte 170-250mm	balljoint	18kg
M3620501	Lengte 290-500mm	oogbevestiging	20kg
M3620502	Lengte 290-500mm	balljoint	20kg
M3725355	Lengte 225-355mm	oogbevestiging	25kg
M3725356	Lengte 225-355mm	balljoint	25kg
M3730600	Lengte 350-600mm	oogbevestiging	30kg
M3730601	Lengte 350-600mm	balljoint	30kg
M3638350	Lengte 320-550mm	oogbevestiging	35kg
M3638351	Lengte 320-550mm	balljoint	35kg
M3640500	Lengte 290-500mm	oogbevestiging	40kg
M3640501	Lengte 290-500mm	balljoint	40kg
M3650600	Lengte 350-600mm	oogbevestiging	50kg
M3650601	Lengte 350-600mm	balljoint	50kg
M3638500	Lengte 320-550mm	oogbevestiging	64kg
M3638501	Lengte 320-550mm	balljoint	64kg
64GS62920	RVS 10mm Balljoint met M8 schroefdraad. Set van 2.		
269000	Losse Connector-set RVS 316 10mm M8 Schroefdraad (2 stuks)		
269001	Losse Ogen-set RVS 316 M8 voor gasveren (2 stuks)		

64GS62920

269001

269000

NAUTALIFT™ GASVEER
Gasveren voor maritiem gebruik.
Gehard staal met speciale coating tegen corrosie.
Balljoint bevestiging
Multi seal afdichting
Toepasbaar in elke situatie

NAUTALIFT™ GASVEER

Art.	Gasveer Teleopisch	Bevestiging	Capaciteit
64GS62640	Lengte 178-254mm	Balljoint	18kg
64GS62670	Lengte 216-305mm	Balljoint	14kg
64GS62690	Lengte 241-381mm	Balljoint	14kg
64GS62740	Lengte 279-432mm	Balljoint	18kg
64GS62800	Lengte 305-508mm	Balljoint	27kg
64GS62850	RVS Bracket Recht 10mm Ballstud Lengte 57mm (2 per kit)		
64GS62870	RVS Bracket Laag 90° 10mm Ballstud Lengte 51mm (2 per kit)		
64GS62900	RVS Bracket Hoog 90° 10mm Ballstud Lengte 51mm (2 per kit)		
64GS62920	RVS Ballstud 10mm met 5/16-18 draad (2 per kit)		
64GS62890	Balljoint Nautalift met inwendige draad (2 per kit)		

64GS62850

64GS62870

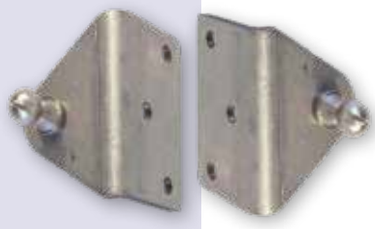

64GS62900

64GS62920

64GS62890

Art. 9024320 L = 220mm, Ø10,6mm
Art. 9024321 L = 270mm. Ø14,4mm
Luikuitzetter met veer

Luikuitzetter RVS

Art. 9078850
A-max = 430mm, A-min = 300mm, B = 13mm

Luikuitzetter RVS

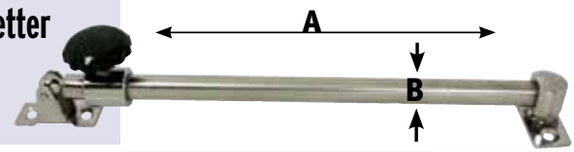

stainless steel 316

T-Stuk

Art. 9072120	T-stuk links, 60°	Pijp Ø22,25mm
Art. 9072121	T-stuk links, 60°	Pijp Ø25,4mm
Art. 9072125	T-stuk rechts, 60°	Pijp Ø22,25mm
Art. 9072126	T-stuk rechts, 60°	Pijp Ø25,4mm
Art. 9072130	T-stuk universeel, 60°	Pijp Ø22,25mm
Art. 9072131	T-stuk universeel, 60°	Pijp Ø25,4mm
Art. 9072135	T-stuk universeel, 90°	Pijp Ø22,25mm
Art. 9072136	T-stuk universeel, 90 °	Pijp Ø25,4mm

Kniestuk

Art. 9072140	kniestuk, 90°	Pijp Ø22,25mm
Art. 9072141	kniestuk, 90°	Pijp Ø25,4mm

Buiskap accessoires

Art. 9072150	RVS 316 buiskap middenstuk. Diameter railing 22,25mm, verbinding 6,3mm
Art. 9072151	RVS 316 buiskap middenstuk. Diameter railing 25,4mm, verbinding 6,3mm

Buiskap accessoires

Art. 9072145	RVS 316 buiskap eindstuk. Diameter railing 22,25mm, verbinding 6,3mm
Art. 9072146	RVS 316 buiskap eindstuk. Diameter railing 25,4mm, verbinding 6,3mm

Buiskap fittings

Art. 9078960	In-buis eindstuk voor 7/8" buis (22,25mm), RVS 316 A= 18,8mm, B = 30mm, C = 8mm
Art. 9078961	In-buis eindstuk voor 1" buis (25,4 mm), RVS 316 A= 21,5mm, B = 30mm, C = 8mm

"Quick release" Buiskap fitting

Art. 9072175	Ø22mm RVS buiskapfitting met snel sluiting
Art. 9072176	Ø25mm RVS buiskapfitting met snel sluiting

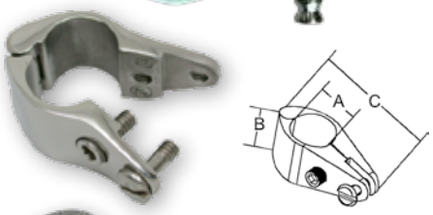

stainless steel 316

Buiskap fittings

Gedeeld middenstuk, RVS 316

Art. 9078965	A = 22,25mm, B = 28,6mm, C = 66,7mm
Art. 9078966	A = 25,40mm, B = 28,6mm, C = 66,7mm
Art. 9078967	A = 31,75mm, B = 28,6mm, C = 73,0mm

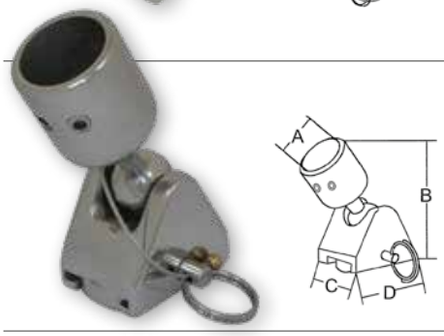

Buiskap fittings

Kogelscharnier afneembaar, RVS 316
Met 30° zijdelingse en 190° voor- en achterwaartse verstelling

Art. 9078970	Kogelscharnier voor 7/8" buis (22,25mm) A = 22,4mm, B = 82mm, C = 30mm, D = 42mm
Art. 9078971	Kogelscharnier voor 1" buis (25,4mm) A = 25,6mm, B = 82mm, C = 30mm, D = 42mm
Art. 9078972	Losse borgpin (set)

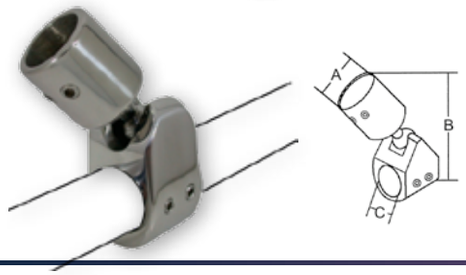

stainless steel 316

Buiskap fittings

Kogelscharnier voor montage op reling, RVS 316
Met 30° zijdelingse en 190° voor- en achterwaartse verstelling

Art. 9078975	Kogelscharnier voor 7/8" buis (22,25mm) A = 22,4mm, B = 97mm, C = 22mm (7/8")
Art. 9078976	Kogelscharnier voor 1" buis (25,4mm) A = 25,6mm, B = 97mm, C = 25mm (1")

Art. 9072160	RVS 316 buiskap dekbeslag, schuin model, met schroef 6,3 mm, Rechthoekige voetplaat 22x51mm	**Buiskap fittings**
Art. 9072155	RVS 316 buiskap dekbeslag, recht model, met schroef 6,3 mm, Rechthoekige voetplaat 22x51mm	**Buiskap fittings**
Art. 9072660	Voet scharnierend 26 x 69mm. Gatmaat Ø6mm	stainless steel 316 **Voet scharnierend RVS 316**
Art. 9078980	Los te koppelen door drukknop Ideaal voor biminitops! A = 75mm, B = 35mm, C = 43mm, D = 8mm	**Verwijderbaar dekscharnier RVS 316**
Art. 9072100	Railingsteun 90° graden, rechthoekige voet Pijp Ø22,25mm, voet 76 x 43mm	**Railingsteun**
Art. 9072101	Railingsteun 90° graden, rechthoekige voet Pijp Ø25,4mm, voet 81 x 48mm stainless steel 316	
Art. 9072105	Railingsteun 90° graden, ronde voet Pijp Ø22,25mm, voet Ø=66mm	stainless steel 316 **Railingsteun**
Art. 9072106	Railingsteun 90° graden, ronde voet Pijp Ø25,4mm, voet Ø=71mm	
Art. 9072110	Railingsteun 60° graden, rechthoekige voet Pijp Ø22,25mm, voet 76 x 43mm	**Railingsteun** stainless steel 316
Art. 9072111	Railingsteun 60° graden, rechthoekige voet Pijp Ø25,4mm, voet 81 x 48mm	
Art. 9072115	Railingsteun 60° graden, ronde voet Pijp Ø22,25mm, voet Ø66mm	**Railingsteun**
Art. 9072116	Railingsteun 60° graden, ronde voet Pijp Ø25,4mm, voet Ø71mm	
Art. 495005	Open T-stuk 90°, 22mm, met kunststof inleg	**T-stuk open**
Art. 495009	RVS voet, L= 50mm, voor buis 22mm Gatsafstand 32mm	**RVS voet**

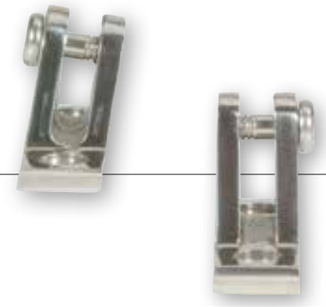

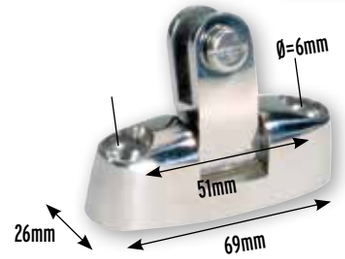

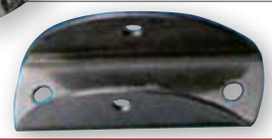

stainless steel 316

Eindstuk

Art. N0980121	Eindstuk voor handrelingbuis 1" (25,4mm).

Handrailing eindstuk

Art. 9072205	RVS 316 handrailing eindstuk, 60° buis 22,25mm, hoogte 49mm
Art. 9072206	RVS 316 handrailing eindstuk, 60° buis 25,4mm, hoogte 57mm

Handrailing eindstuk

Art. 9072215	RVS 316 handrailing eindstuk, 120° buis 22,25mm, hoogte 49mm
Art. 9072216	RVS 316 handrailing eindstuk, 120° buis 25,4mm, hoogte 56mm

Handrailing tussenstuk

Art. 9072210	RVS. 60°, buis 22,25mm, H= 49mm, gatmaat Ø5mm, gatafstand 26mm
Art. 9072211	RVS. 60°, buis 25,4 mm, H= 57mm, gatmaat Ø5mm, gatafstand 27mm

Handrailing buis

Art. 495BUIS	RVS 316 Buis, Ø22,25 x 18,6mm
Art. 495BUIS1	RVS 316 Buis, Ø25,4 x 21mm Prijs p. m. Standaard lengte 2m.

stainless steel 316

Buiskap fittings

Art. 9072165	RVS 316 buiskap beslag zijmontage, met schroef Ø5mm. Rechthoekige voetplaat 22x51mm, 2xØ5mm

Buiskap fittings

Art. 9072170	RVS 316 buiskap beslag zijmontage, extra zware uitvoering met schroef Ø5mm. Rechthoekige voetplaat 72x47mm, 4xØ6mm

Spanband kit voor biminitop

Art. 9098100	1 x Spanband met RVS 316 clip en draaibare quick-connect dekfitting. Bandmaat 25 x 2300mm Breekkracht 400kg

Spanband kit

Art. 9098101	1 Paar spanbanden met RVS 316 clip Bandmaat 25 x 2300mm

Spanband kit

Art. 9098102	1 x Spanband met RVS 316 clip en beugel. Bandmaat 25 x 2300mm Voor vastzetten van tanks of accubakken

Art. 9098105 Heavy duty gegoten constructie
met verende beugel en afgedekte sluitplaat,
rammelvrij
A = 82mm, B = 25mm, C = 15mm

(Bak)kist-spansluiting RVS 316

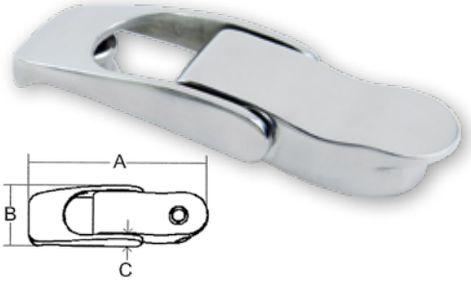

Art. 9098107 (Bak)kistsluiting met verende draadbeugel
Bovenste helft van handel scharniert.
Rammelvrij
A = 94mm, B = 28mm, C = 13mm

(Bak)kist-spansluiting RVS 316

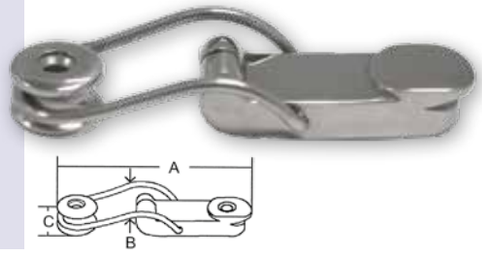

Art. 9024325 70 x 18mm min. lengte x beugelbreedte
Art. 495018 120 x 26mm min. lengte x beugelbreedte

Rammelvrije (bak)kistsluiting RVS 316

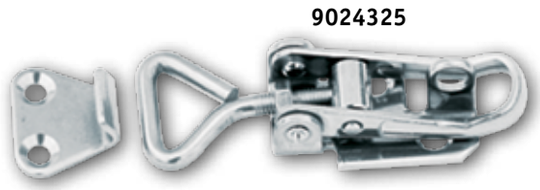

Art. 9078440 RVS Scharnier met overval,
L x B = 66 x 30mm

stainless steel 316

RVS scharnier

Art. 9078860 A = 100mm, B = 46mm, C = 75mm

Deursluiting RVS

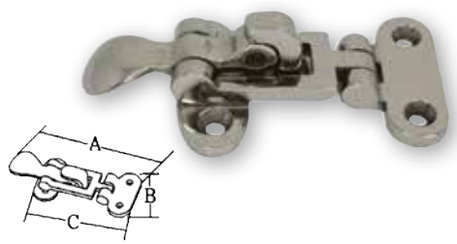

Art. 9078870 A = 90mm, B = 25mm, C = 9mm
Art. 9078871 A = 75mm, B = 25mm, C = 9mm

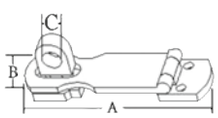

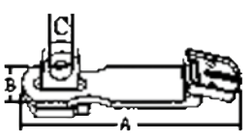

stainless steel 316

Overval sluiting RVS

Art. 9078865
A = 90mm, B = 38mm,
C = 36mm, D = 17mm

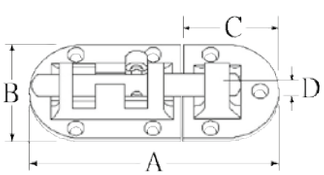

stainless steel 316

Schuifgrendel RVS

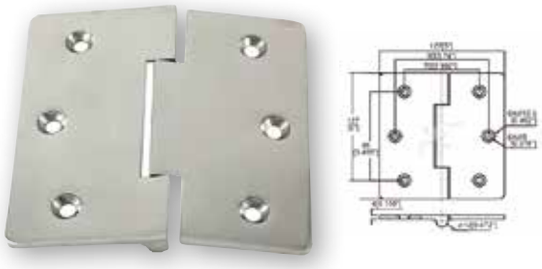

RVS 316 Scharnier

Art. 9098205 Zeer laag profiel, 127 x 127mm

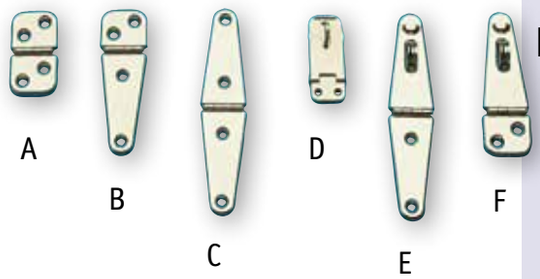

RVS Scharnieren

Art. 490100	(A)	L = 60mm,	B = 32 mm,	Boring 5mm
Art. 490200	(B)	L = 103mm,	B = 32 mm,	Boring 5mm
Art. 490300	(C)	L = 145mm,	B = 32 mm,	Boring 5mm
Art. 490400	(D)	L = 64mm,	B = 32 mm,	Boring 5mm
Art. 490500	(E)	L = 145mm,	B = 32 mm,	Boring 5mm
Art. 490600	(F)	L = 103mm,	B = 32 mm,	Boring 5mm

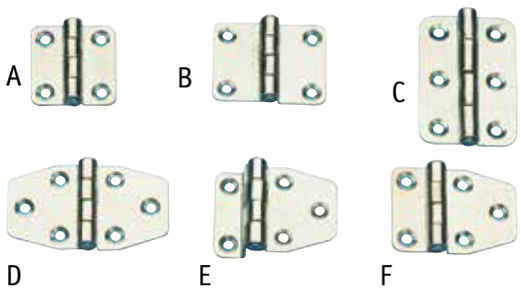

RVS Scharnieren

Art. 490700	(A)	L = 36mm,	B = 37mm,	Boring 4mm
Art. 490800	(B)	L = 48mm,	B = 37mm,	Boring 4mm
Art. 490900	(C)	L = 41mm,	B = 60mm,	Boring 4mm
Art. 491000	(D)	L = 64mm,	B = 37mm,	Boring 4mm
Art. 491200	(E)	L = 48mm,	B = 37mm,	Boring 4mm
Art. 491300	(F)	L = 50mm,	B = 37mm,	Boring 4mm

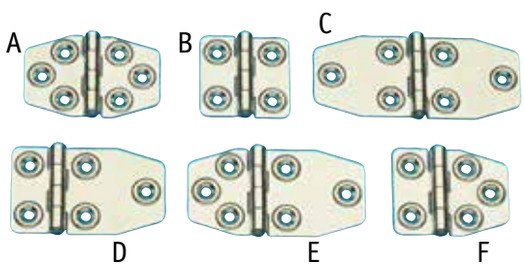

RVS Scharnieren

Art. 491100	(A)	L = 68mm,	B = 46mm,	Boring 5mm
Art. 491400	(B)	L = 44mm,	B = 46mm,	Boring 5mm
Art. 491500	(C)	L = 102mm,	B = 46mm,	Boring 5mm
Art. 491600	(D)	L = 73mm,	B = 46mm,	Boring 5mm
Art. 491700	(E)	L = 85mm,	B = 46mm,	Boring 5mm
Art. 491800	(F)	L = 56mm,	B = 46mm,	Boring 5mm

Uitneembaar scharnier RVS 316

stainless steel 316

Art. 9072680 uitneembaar scharnier
37 x 92mm. gatmaat Ø5mm

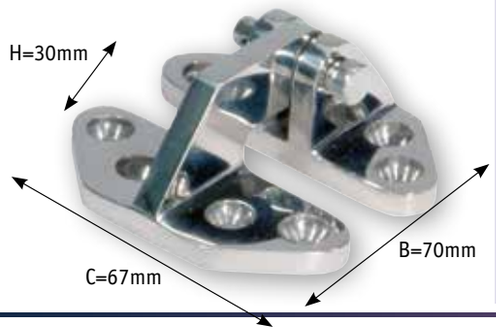

Luikscharnier RVS 316

stainless steel 316

Art. 9072655 luikscharnier

Nylon scharnier zwart met RVS pin
Art. 124845 145 x 40mm

Nylon Scharnier

Nylon scharnier zwart met RVS pin
Art. 124805 105 x 40mm

Nylon Scharnier

Nylon scharnier zwart met RVS pin
Art. 124760 60 x 40mm

Nylon Scharnier

Nylon scharnier zwart met RVS pin
Art. 124750 50 x 40mm

Nylon Scharnier

Art. 9072220 L = 102mm, B = 26mm

Art. 9072221 L = 153mm, B = 27mm

RVS 316 Scharnieren

stainless steel 316

Art. 9072225 L = 57mm, B = 38mm,
H= 4mm, scharnieren= Ø9mm

Art. 9072226 L = 76mm, B = 38mm
H= 5mm, scharnieren= Ø9mm

RVS 316 Scharnieren

Art. 9072230 76xx38x4mm (lxbxh)
Art. 9072231 102x38x5mm (lxbxh)
Art. 9072235 38x38x4mm (lxhxb)
Gatafstand 23,5x23,5 – Ø5mm
Art. 9072236 48x48x4mm (lxhxb)
Gatafstand 35x34 – Ø5mm

RVS 316 Scharnieren

Art. N0052563 38x35x35mm

RVS 316 Scharnier

Art. N0052533 75x37x37mm

RVS 316 Scharnier

Art. N0052599 100x130x4mm

RVS 316 Scharnier

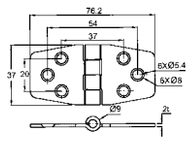

Afgedekt scharnier verzonken RVS 316

De deksels voor deze scharnieren worden bevestigd met dubbelzijdig tape

Art. 9098110 37 x 76,2 x 2mm

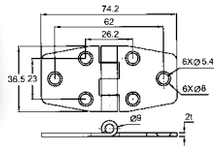

Afgedekt kastdeur-scharnier RVS 316

stainless steel 316

Art. 9098111 37 x 76,2 x 2mm

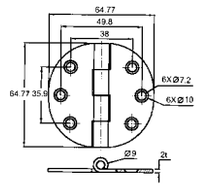

Afgedekt kastdeur-scharnier RVS 316

Art. 9098112 64,7 x 64,7 x 2mm

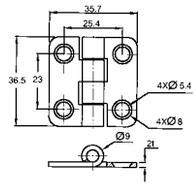

Afgedekt kastdeur-scharnier RVS 316

stainless steel 316

Art. 9098113 37 x 36 x 2mm

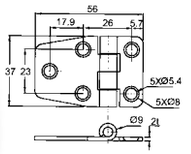

Afgedekt kastdeur-scharnier RVS 316

Art. 9098114 37 x 56 x 2mm

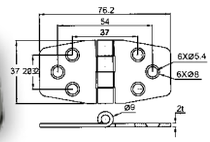

Afgedekt kastdeur-scharnier RVS 316

stainless steel 316

Art. 9098115 37 x 76 x 2mm

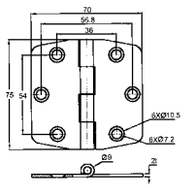

Afgedekt kastdeur-scharnier RVS 316

Art. 9098116 75 x 75 x 2mm

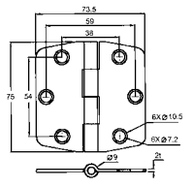

Afgedekt scharnier verzonken RVS 316

stainless steel 316

Art. 9098117 75 x 75 x 2mm

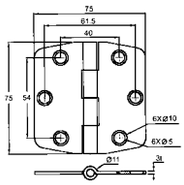

Afgedekt scharnier verzonken RVS 316

Art. 9098118 75 x 74 x 3mm

Art. 1616672	Rechthoekig zwart, 30x60mm, 255°	**1**
Art. 1616673	Rechthoekig zwart, 60x40mm, 255°	**2**
Art. 1616674	Rechthoekig zwart, 40x75mm, 230°	**3**
Art. 1643646	Zeshoekig wit, 63x40mm, 270°	**4**
Art. 1643647	Zeshoekig zwart, 63x40mm, 270°	**4**
Art. 1643652	Zeshoekig wit, 95x60mm, 270°	**5**
Art. 1643653	Zeshoekig zwart, 95x60mm, 270°	**5**
Art. 1643658	Met verzet wit, 80x60mm, 270°	**6**
Art. 1643659	Met verzet zwart, 80x60mm, 270°	**6**
Art. 1643661	Met verzet wit, 100x60mm, 270°	**7**
Art. 1643662	Met verzet zwart, 100x60mm, 270°	**7**
Art. 1643667	Dubbel ovaal wit, 100x40mm, 270°	**8**
Art. 1643668	Dubbel ovaal zwart, 100x40mm, 270°	**8**
Art. 1643673	Dubbel ovaal wit, 135x40mm, 270°	**9**
Art. 1643674	Dubbel ovaal zwart, 135x40mm, 270°	**9**
Art. 1643679	Rond wit, 70x40mm, 270°	**10**
Art. 1643680	Rond zwart, 70x40mm, 270°	**10**
Art. 1643682	Half ovaal wit, 90x40mm, 270°	**11**
Art. 1643683	Half ovaal zwart, 90x40mm, 270°	**11**
Art. 1643685	Half ovaal wit, 100x40mm, 270°	**12**
Art. 1643686	Half ovaal zwart, 100x40mm, 270°	**12**

Polyamide kunststof scharnieren

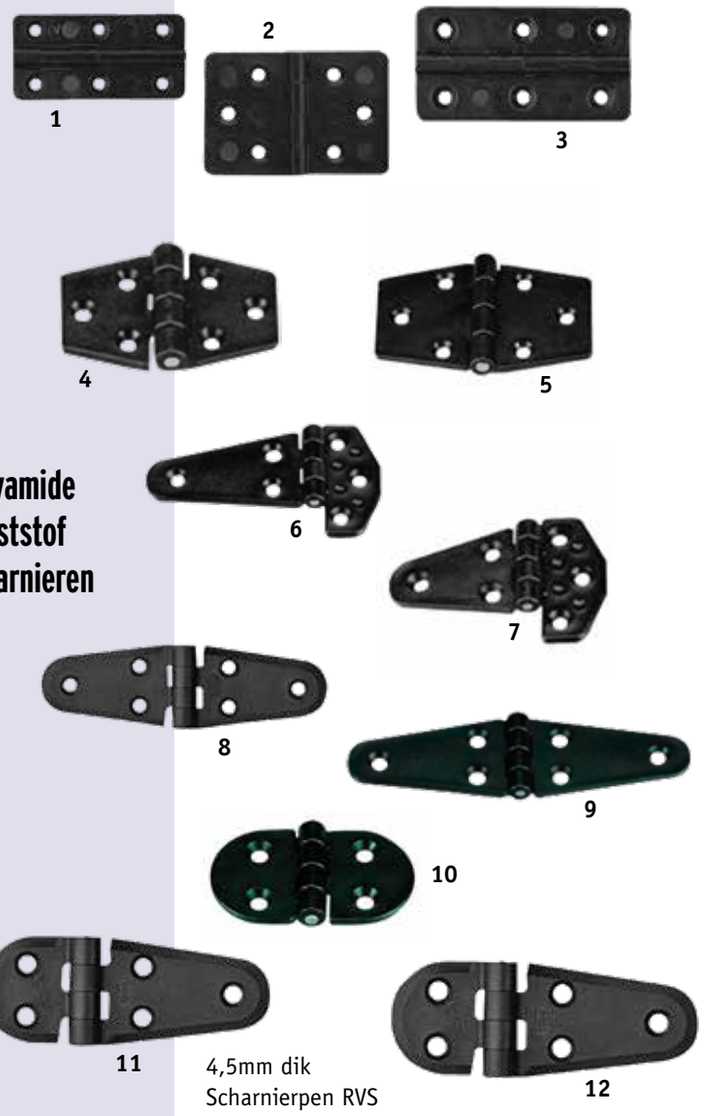

4,5mm dik
Scharnierpen RVS

Elastische antirammel overvalsluiting 96x29mm.

Art. 9012200	Overvalsluiting elastisch enkel, zwart
Art. 9012205	Overvalsluiting elastisch enkel, wit
Art. 9012210	Overvalsluiting elastisch enkel, grijs
Art. 9012220	Overvalsluiting elastisch voor hangslot, zwart
Art. 9012225	Overvalsluiting elastisch voor hangslot, wit
Art. 9012230	Overvalsluiting elastisch voor hangslot, grijs

Elastische overvalsluiting

Elastische anti-rammel overvalsluiting 150x36mm.

Art. 9012240	Overvalsluiting elastisch enkel, zwart
Art. 9012245	Overvalsluiting elastisch enkel, wit
Art. 9012250	Overvalsluiting elastisch enkel, grijs
Art. 9012260	Overvalsluiting elastisch voor hangslot, zwart
Art. 9012265	Overvalsluiting elastisch voor hangslot, wit
Art. 9012270	Overvalsluiting elastisch voor hangslot, grijs

allpa
marine equipment

stainless steel 316

Art. 9098120 Luikring met draaigreep en huis van RVS.
Voor materiaaldikte tot 22 mm. Rammelvrij
A = 9-22mm, B = 19-25mm, C = 54mm,
D = 45mm

Luiksluiting RVS 316

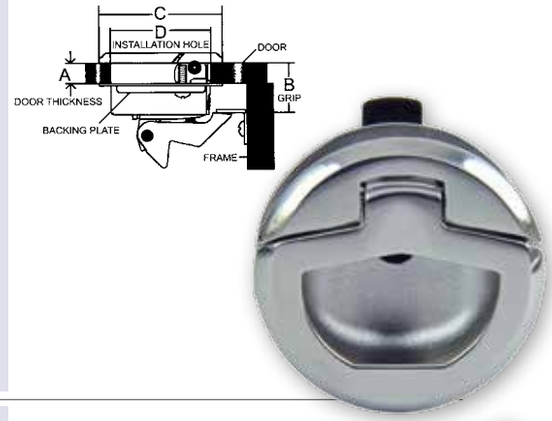

Art. 9098121 Luikring met draaigreep en huis van RVS.
Voor materiaaldikte tot 25 mm. Rammelvrij
A = 8-25mm, B = 22-76mm, C = 62mm,
D = 50mm, E = 71mm, F = 54mm

Art. 9098121/L Idem met lock

Luiksluiting RVS 316 waterdicht

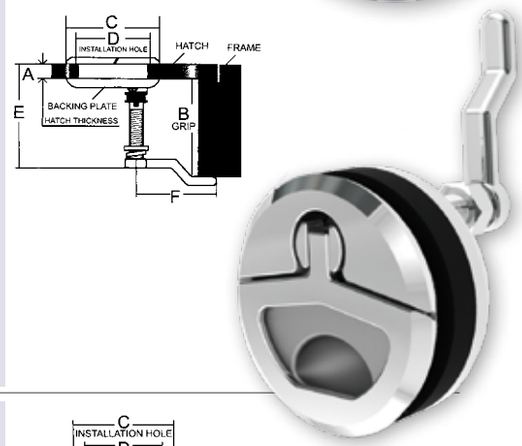

stainless steel 316

Art. 9098122 Luikring met draaigreep en huis van RVS.

Art. 9098123 Luikring met draaigreep van RVS en huis van nylon. Voor materiaaldikte tot 13 mm.
Rammelvrij
A = 4-13mm, B = 25mm, C = 61mm,
D = 50mm

Luiksluiting RVS 316 waterdicht

Art. 9024330 Luikring met draaigreep en deksel van RVS.
A = 110mm, B = 115mm, C = 91mm,
D = 51mm, E = 15mm, F = 75mm

Luiksluiting RVS 316

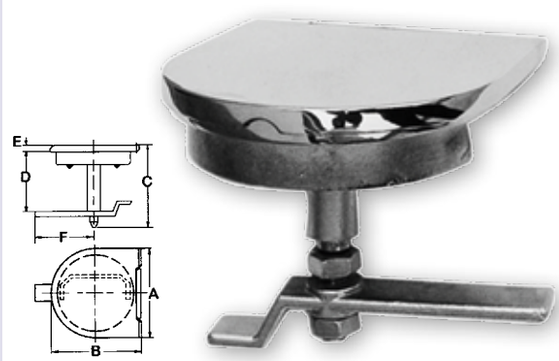

Art. 9098119 Luiksluiting met RVS (316) T-handel en zwart kunststof huis, waterdicht.
Voor materiaaldikte tot 60mm. Rammelvrij.
A = 3-19mm, B = 19-60mm, C = 76mm,
D = 63,5mm, E = 58mm, F = 60mm
Sleutels zijn uniform.

Luiksluiting kunststof waterdicht

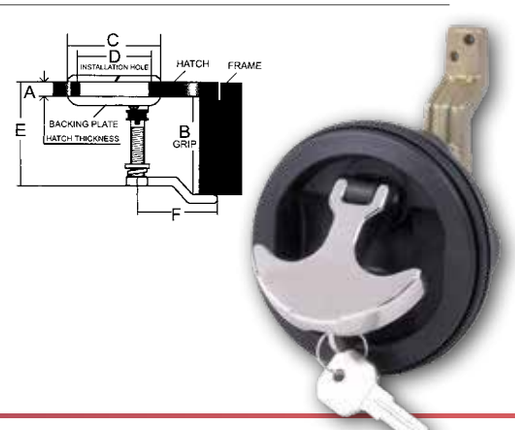

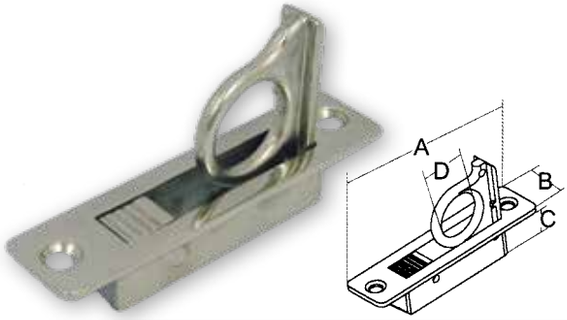

Luikring RVS 316

stainless steel 316

Art. 9098140	Omhoogklappende luikring A = 83, B = 21, C = 12+16, D = 19mm

Luik- en deursluiting kunststof

Art. N3050018	Deurvergrendeling wit kunststof voor vlakinbouw. Diam. 60mm, gatmaat 50mm
Art. N3050021	Deurvergrendeling zwart kunststof voor vlakinbouw. Diam. 60mm, gatmaat 50mm Voor materiaaldikte 8-12mm

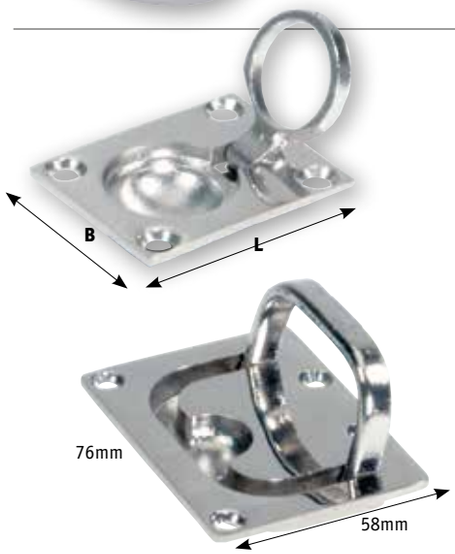

Luikring RVS 316

stainless steel 316

Art. 9072620	Luikring klein, L x B = 48 x 38mm
Art. 9072625	Luikring groot, L x B = 64 x 46mm, vlak
Art. 9072630	Luikring

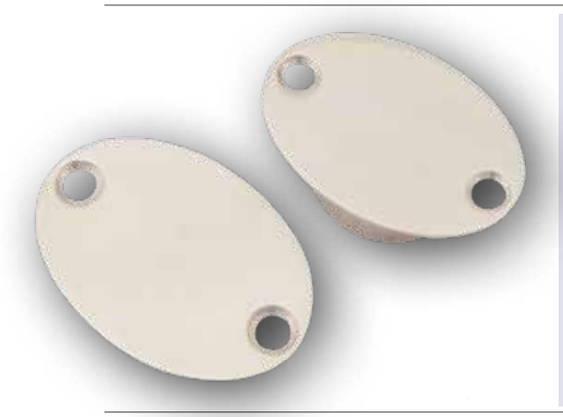

Magnetische houder

Art. 269017	Set van magnetische deur/kast houders Afm. L = 55mm, B = 39mm, D = 17mm

Magnetische houder

Art. 269015	Enkele magnetische deur/kast houder Afm. L = 26mm, B = 32mm, D = 15mm
Art. 269016	Enkele magnetische deur/kast houder met rubberen stop. Afm. L = 26mm, B = 32mm, D = 15mm

stainless steel 316

Magnetische deurklink RVS 316

Art. 9098125 A = 62, B = 75, C = 92, D = 70, deurdikte = 19 – 25,4mm

Art. 9098126 A = 62, B = 75, C = 92, D = 70, deurdikte = 28,5 – 35mm

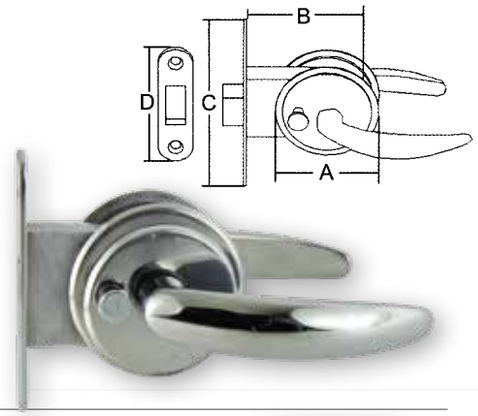

Deurklink en sluitplaten RVS 316

Deurklink met slot

Art. 9078905 Deurklink links. Voor deurdikte 16- 18mm. Sluit af aan de buitenzijde. Zonder sluitplaat.

Art. 9078906 Deurklink rechts. Voor deurdikte 16- 18mm. Sluit af aan de buitenzijde. Zonder sluitplaat.

Sluitplaten

Art. 9078910 Sluitplaat RVS 316. Afm. 70 x 19 x 6mm

Art. 9078911 Sluitplaat RVS 316. Afm. 70 x 21 x 10mm

Magnetische deurhouder RVS 304

Art. 9098130 Instelbare en draaibare magneethouder
A = 69-85, B = 51, C = 51, D = 28.5,
E = 58, F = 14,5mm
Houdkracht 3,5kg

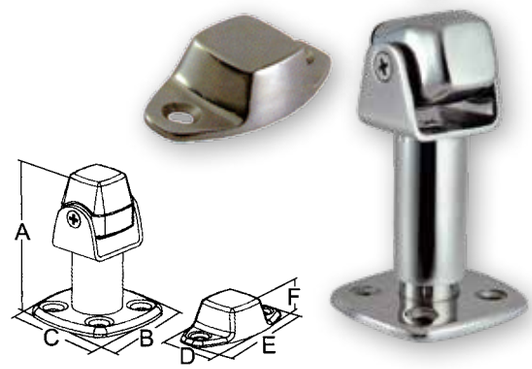

Deurhouder RVS 316

Art. N0085019 RVS deurstopper/houder met beugel
A = 61, B = 17, C = 50, D =30

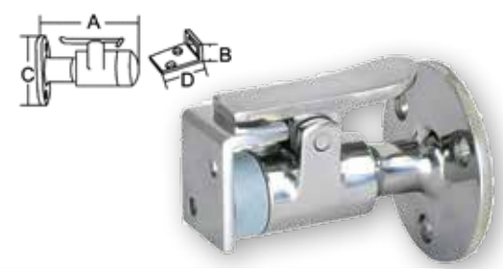

Drukknopsluiting RVS 304

Art. 9098135 Drukknopsluiting voor omhoog scharnierende deksels
A = 9,5, B = 56,5, C = 28, D = 13mm

Drukknopsluiting verchroomd

Art. M3550095 Drukknopsluiting voor kastdeurtjes.
Van verchroomd messing en kunststof
Ø42 x Ø31mm, L=49,4 - 43,0mm

Kunststof luik

Waterdicht inspectie en toegangsluik van stevig, UV-bestendig PP (polypropyleen). Opent 180°.
Deksel en scharnier zijn afneembaar. Slot separaat te bestellen.

Art. 484161	**(wit)**
Art. 484161/G	**(grijs)**
Art. 484161/Z	**(zwart)**

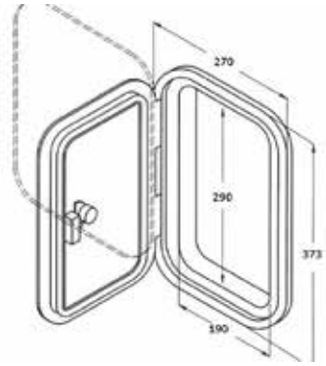

Kunststof luik

Waterdicht inspectie en toegangsluik van stevig, UV-bestendig PP (polypropyleen). Opent 180°.
Deksel en scharnier zijn afneembaar. Slot separaat te bestellen.

Art. 484162	**(wit)**
Art. 484162/G	**(grijs)**
Art. 484162/Z	**(zwart)**

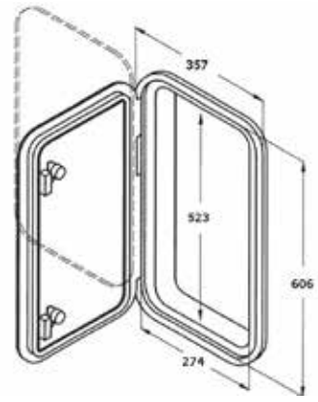

Kunststof luik

Waterdicht inspectie en toegangsluik van stevig, UV-bestendig PP (polypropyleen). Opent 180°.
Deksel en scharnier zijn afneembaar. Slot separaat te bestellen.

Art. 484163	**(wit)**
Art. 484163/G	**(grijs)**
Art. 484163/Z	**(zwart)**

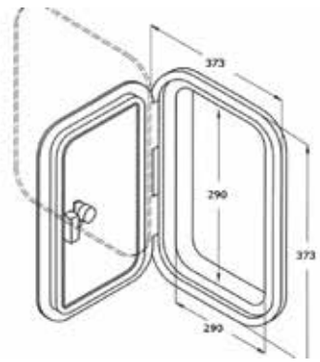

Kunststof luik

Waterdicht inspectie en toegangsluik van stevig, UV-bestendig PP (polypropyleen). Opent 180°.
Deksel en scharnier zijn afneembaar. Slot separaat te bestellen.

Art. 484164	**(wit)**
Art. 484164/G	**(grijs)**
Art. 484164/Z	**(zwart)**

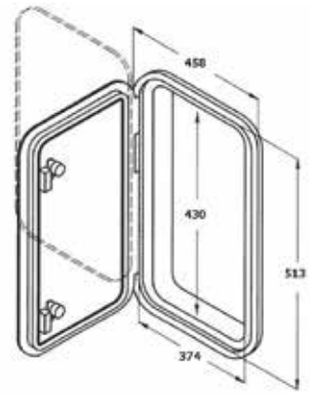

Slot

Slot set om bovenstaande luiken te vergrendelen.
Inclusief reservesleutel.

Art. 484169	**(wit)**
Art. 484170	**(grijs)**
Art. 484171	**(zwart)**

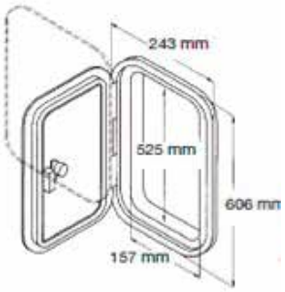

Waterdicht inspectie en toegangsluik van stevig, UV bestendig PP (polypropyleen). Opent 180°. Deksel en scharnier zijn afneembaar. Slot separaat te bestellen.

Art. 484166	**(wit)**
Art. 484166/G	**(grijs)**
Art. 484166/Z	**(zwart)**

Kunststof luik

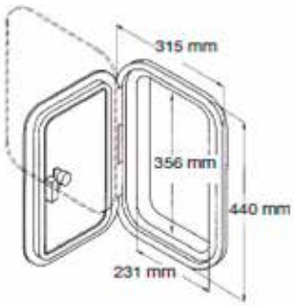

Waterdicht inspectie en toegangsluik van stevig, UV bestendig PP (polypropyleen). Opent 180°. Deksel en scharnier zijn afneembaar. Slot separaat te bestellen.

Art. 484167	**(wit)**
Art. 484167/G	**(grijs)**
Art. 484167/Z	**(zwart)**

Kunststof luik

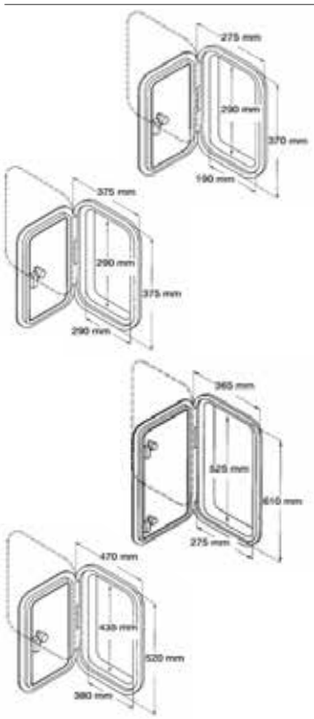

Waterdicht inspectie en toegangsluik van stevig, UV bestendig PP (polypropyleen) in witte kleur. Opent 180°.

Art. 484130 **A**

Art. 484135 **B**

Art. 484140 **C**

Art. 484145 **D**

Kunststof luik

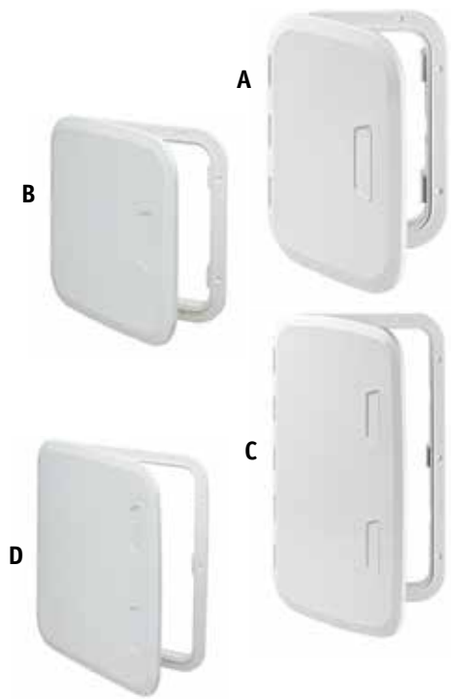

Inspectiedeksel Nautylus vervaardigd van ASA kunststof met glasversterkt nylon. Waterdicht en overloopbaar.

Ø200mm: gatmaat 170mm

Art. 9012150	Inspectiedeksel overloopbaar, wit
Art. 9012155	Inspectiedeksel overloopbaar, zwart

Ø300mm: gatmaat 265mm

Art. 9012160	Inspectiedeksel overloopbaar, wit
Art. 9012165	Inspectiedeksel overloopbaar, zwart

Inspectiedeksel

Inspectieluik Nautylus vervaardigd van ASA kunststof met glasversterkt nylon. Waterdicht en overloopbaar.

Buitenmaat 285x540mm, zaagmaat 249x504mm

Art. 9012170	Inspectieluik overloopbaar, wit
Art. 9012175	Inspectieluik overloopbaar, zwart

Buitenmaat 306x436mm, zaagmaat 270x400mm

Art. 9012180	Inspectieluik overloopbaar, wit
Art. 9012185	Inspectieluik overloopbaar, zwart

Inspectieluik

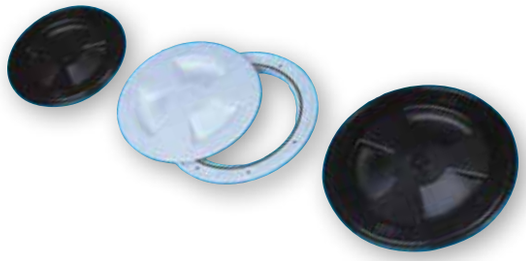

Kunststof Inspectieluikjes met deksel en O-ring

Art. 9004477	klein	Ø 104 x 143mm, zwart
Art. 9004477/W	klein	Ø 104 x 143mm, wit
Art. 9004478	middel	Ø 130 x 170mm, zwart
Art. 9004478/W	middel	Ø 130 x 170mm, wit
Art. 9004479	groot	Ø 155 x 200mm, zwart
Art. 9004479/W	groot	Ø 155 x 200mm, wit

Kunststof luiken

Wit kunststof inspectieluikjes
Klein A = 230, B = 190, C = 265, F = 210mm
Groot A = 250, B = 235, C = 315, F = 265mm

Art. 1643585	klein, met slot
Art. 1643579	groot, met slot
Art. 1642791	klein, zonder slot
Art. 1643565	groot, zonder slot

Dekplaat RVS 316

Art. 9072671	Dekplaat 4" (102mm), gatmaat 111mm Buitenflensmaat 139mm. Inclusief sleutel.
Art. 9072671/S	Reservesleutel

Kunststof luik met opbergzak

Art. N0719155	Wit Kunststof waterdicht luik met opbergzak Buitenmaat 210mm, binnenmaat 160mm, gatmaat 170mm

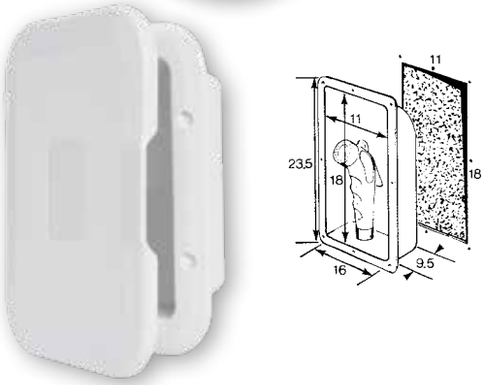

Inbouwkastje

Art. N5882/W	Wit kunststof Inbouwkastje met klep, niet afsluitbaar. Voor inbouw van handdouche of bedieningspaneel. Dekselmaat: 185 x 245mm

Brandblusser-houder

Art. 484210
Kunststof kast met transparante deksel.
Afm. 430 x 180 x 110mm (lxbxd)

Zwarte kunststof kast met witte deksel.
Deksel opent 180°. Deksel en scharnier zijn afneembaar.
Afm. (bxhxd): 270 x 373 x 190mm = diepte inbouw
Diepte inw. = 160mm

Art. 484220

Inbouwkast

Zwarte kunststof kast met witte deksel.
Deksel opent 180°. Deksel en scharnier zijn afneembaar.
Afm. (bxhxd): 357 x 606 x 320mm

Art. 484222

Inbouwkast

Zwarte kunststof kast met witte deksel.
Deksel opent 180°. Deksel en scharnier zijn afneembaar.
Afm. (bxhxd): 374 x 374 x 250mm

Art. 484224

Inbouwkast

Zwarte kunststof kast met witte deksel.
Deksel opent 180°. Deksel en scharnier zijn afneembaar.
Afmetingen (bxhxd): 459 x 514 x 335mm

Art. 484226

Inbouwkast

Slot set om bovenstaande luiken te vergrendelen.
Inclusief reservesleutel.

Art. 484169 (wit)
Art. 484170 (grijs)
Art. 484171 (zwart)

Slot

Aluminium luiken, uitneembaar, betreedbaar, waterdicht en bijzonder stevig.

Art.	
494113	Kleur grijs, poedercoating (RAL9006)
494123	Kleur zwart, poedercoating
494116	Blank, onbehandeld aluminium
Pakking deksel (p.m.): **494110**	Buitenmaat: 270 x 370mm (h x b) Binnenmaat: 160 x 260mm (h x b) Gatmaat: 206 x 306mm (h x b)

Art.	
494112	Kleur grijs, poedercoating (RAL9006)
494111	Kleur zwart, poedercoating
494117	Blank, onbehandeld aluminium
Pakking deksel (p.m.): **494110**	Buitenmaat: 350 x 600mm (h x b) Binnenmaat: 240 x 490mm (h x b) Gatmaat: 286 x 537mm (h x b)

Art.	
494114	Kleur grijs, poedercoating (RAL9006)
494124	Kleur zwart, poedercoating
494115	Blank, onbehandeld aluminium
Pakking deksel (p.m.): **494110**	Buitenmaat: 510 x 460mm (h x b) Binnenmaat: 400 x 345mm (h x b) Gatmaat: 446 x 393mm (h x b)

Aluminium luik waterdicht

Vaste RVS patrijspoorten

Art.	Buitenmaten	Inbouwmaten
484300	127 x 400mm	94 x 363mm
484301	151 x 490mm	120 x 458mm
484302	198 x 457mm	146 x 405mm

484300

484301

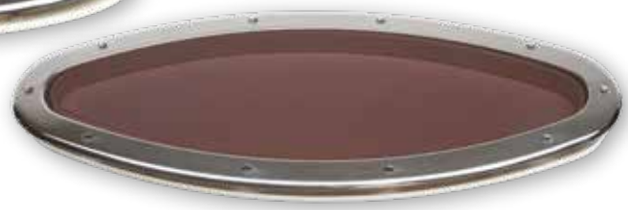

484302

Klapbare RVS patrijspoorten Incl. muggenhor

Art.	Buitenmaten	Inbouwmaten
484305	203 x 461mm	156 x 414mm
484306	216 x 472mm	163 x 428mm
484307	216 x 472mm	186 x 430mm

484305

484306

484307

Wanddikte 20mm
Glas 10mm dik

OPAL patrijspoorten passen uiteraard uitstekend bij OPAL luiken en hebben enkele unieke kenmerken:

- Een stevig frame uit één stuk aluminium, wat zorgt voor prima stijfheid, samen met een dubbel afdichtprofiel voor een perfecte waterkering.
- Slechts één uitvoering per model passend voor vele wanddiktes:
  - 5 tot 33mm voor openklapbare patrijspoorten.
  - 8 tot 30mm voor vaste patrijspoorten.
- Optimaal zicht door niet zichtbelemmerende positie van de sluithandel.
- Openen en sluiten met één hand.

Montage

De patrijspoorten dienen gemonteerd te worden op een vlak oppervlak, met een toegestane tolerantie van ca. 1mm.
De patrijspoorten zijn standaard voorzien van 10mm dik blauw acrylglas.

Openen

Door de enkelvoudige, ergonomische handel kan de patrijspoort geopend worden met slechts één hand.
Deze handel verdeelt ook de druk op het gehele afdichtingprofiel waardoor een excellente waterdichtheid wordt gegarandeerd.

Waterdichtheid

De Opal patrijspoorten hebben een dubbel afdichtingssysteem. Bij sluiting houdt de eerste lip het water tegen terwijl de tweede lip zorgt voor absolute waterdichtheid. Het 46 graden profiel van het frame zorgt voor uitstekende drainage en de patrijspoorten zijn daardoor tevens geschikt voor inbouw in (hellende) stuurhuisdaken.

OPAL patrijspoorten

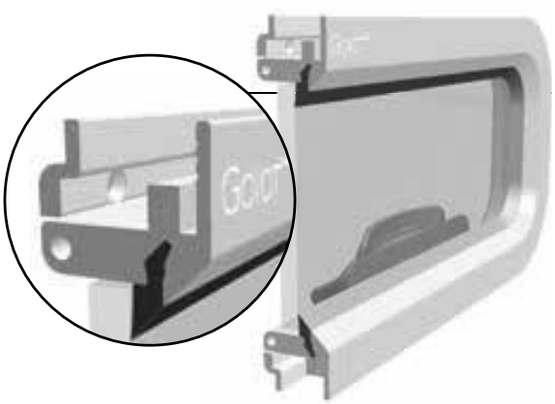

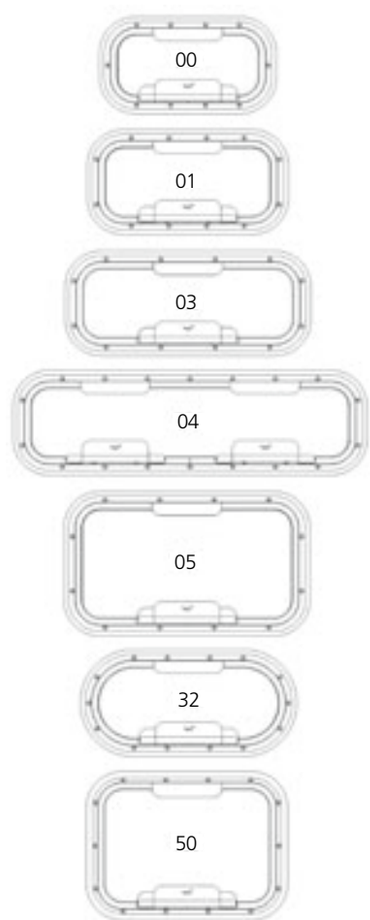

Model Satin	Art.	uitvoering	mm	mm	mm	kg
00	73106928	openklapbaar	303 x 156	56	325 x 178	1.8
01	73105268	openklapbaar	347 x 171	56	369 x 193	2
03	73115006	openklapbaar	429 x 171	56	451 x 193	2.7
04	73105269	openklapbaar	627 x 171	56	649 x 193	3.8
05	73106930	openklapbaar	429 x 244	56	451 x 266	3.4
32	73105125	openklapbaar	375 x 175	87.5	397 x 197	2
50	73105126	openklapbaar	347 x 251	56	369 x 273	3

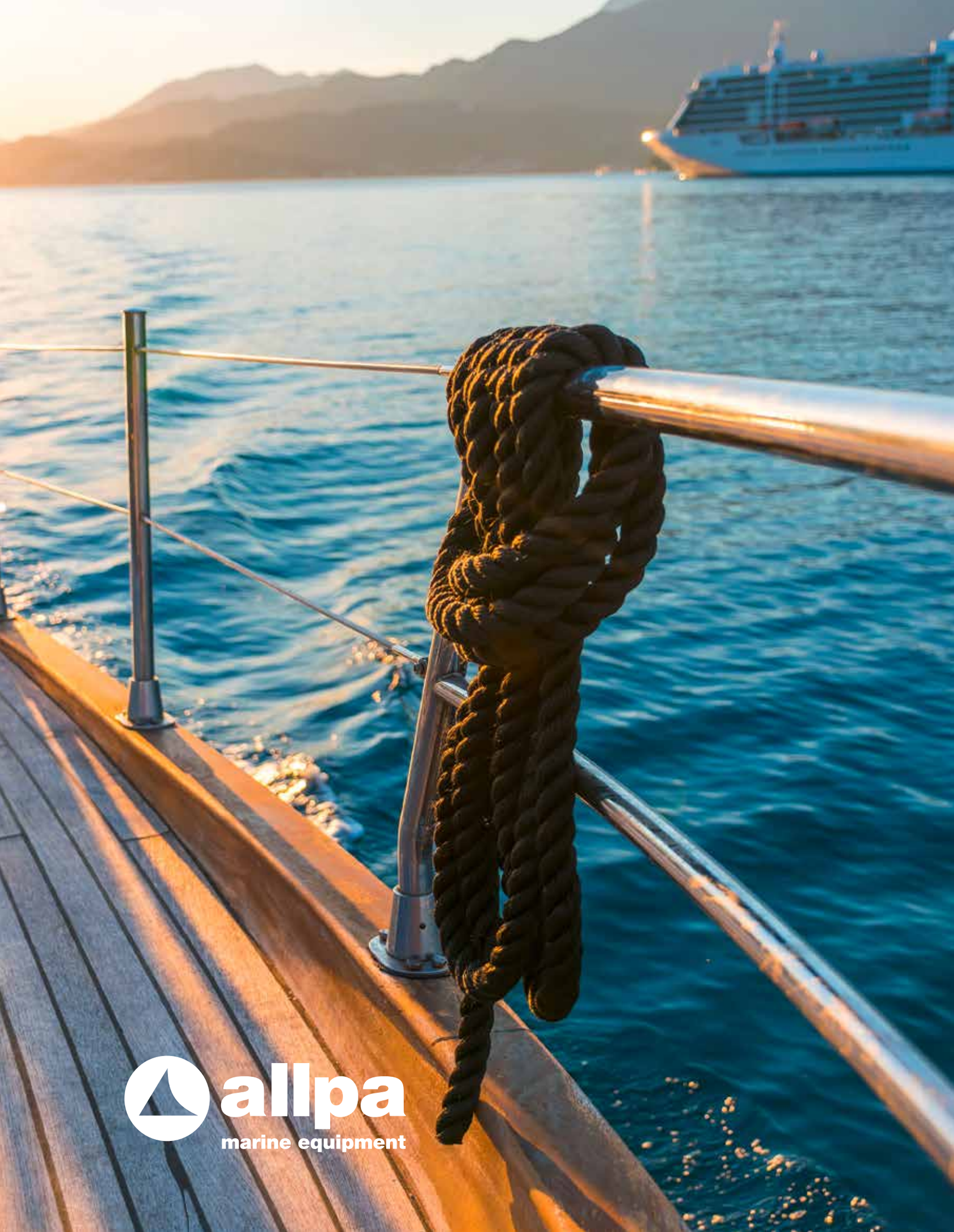
allpa
marine equipment

TESSILMARE

bino

Stootlijst "BINO"

De stootlijst voor Werkboten! Uitstekende bescherming, gemakkelijk te monteren PVC stootlijst in twee delen.

Montageprocedure:
Bevestig het buitenprofiel doormiddel van de RVS montage-strip op de romp en druk vervolgens het midden profiel tussen het buitenprofielen in.

BINO 90 stootlijst:
Breedte: 90mm

Art. 9080750	Kleur zwart	Min.order 12m
Art. 9080790	RVS Montagestrip	RVS: L= 2, B=25mm
Art. 9080755	PVC eindkap	zwart (per stuk)

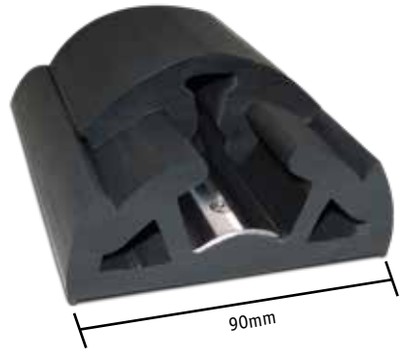

PATENTED bino PATENTED

TESSILMARE

bumper

Stootlijst "BUMPER"

Model Bumper is de stootlijst als het gaat om absorptiekracht!. Uitstekende bescherming, gemakkelijk te monteren PVC stootlijst in drie delen.

Montageprocedure:
Bevestig de beide buitenprofielen doormiddel van de RVS montagestrip op de romp en druk vervolgens het midden profiel tussen de beide buitenprofielen in.

BUMPER 125 stootlijst:
Breedte: 125mm

Art. 9080700	Kleur wit	Min.order 12m
Art. 9080710	Kleur zwart	Min.order 12m
Art. 9080720	Kleur grijs	Min.order 12m
Art. 9080790	RVS Montagestrip	RVS: L= 2, B=25mm
Art. 9080705	PVC eindkap	wit (per stuk)
Art. 9080715	PVC eindkap	zwart (per stuk)
Art. 9080725	PVC eindkap	grijs (per stuk)

Op aanvraag ook verkrijgbaar in de breedtes: 100, 150, 160

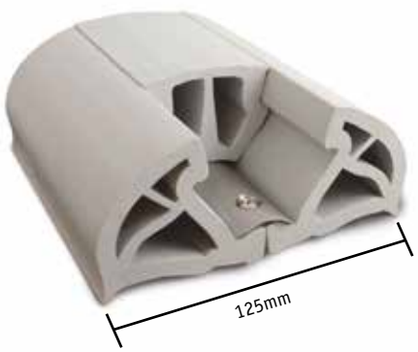

PATENTED bumper fender profile PATENTED

TESSILMARE

RADIAL
fender profile

"RADIAL" Stootlijsten

PATENTED RADIAL fender profile PATENTED

Ook in zwart te bestellen!

Uitstekende bescherming, gemakkelijk te monteren PVC stootlijst. Marine- en UV-bestendig en kleurecht. De bijzondere eigenschap van deze stootlijst is dat ze praktisch onverwarmd verwerkt kan worden.

Montageprocedure:

1. MONTAGESTRIPS
Schroef eerst de montagestrips op de boot met schroeven in het midden van de strip. RADIAL 80 benodigd twee extra schroevensets

2. STOOTLIJST
Buig het profiel met een bocht van meer dan 45°, de randen zullen dan enigszins terugwijken.
Druk vervolgens de stootlijst op de montagestrip en werk snel voorwaarts verder. Het stootlijstprofiel "klikt" als het ware op de montagestrip en zit dan stevig op zijn plaats.
RADIAL 40 & 52 laten zich koud verwerken.
RADIAL 80 benodigt een omgevingstemperatuur van 40°C.

3. DE RADIAL STOOTLIJST GOED GEMONTEERD ZOALS OP DE LAATSTE AFBEELDING ZICHTBAAR.
De montagestrips zijn verkrijgbaar per lengte van 2m.
De stootlijst is leverbaar op rollen van 16m lengte.
Kleuren: lichtgrijs (standaard) en zwart.
Leverbaar in 3 maten: 40mm, 52mm &, 80mm.

1. MONTAGESTRIPS

2. STOOTLIJST

3. DE RADIAL STOOTLIJST GOED GEMONTEERD ZOALS OP DE LAATSTE AFBEELDING ZICHTBAAR.

"RADIAL" Stootlijsten

R 40

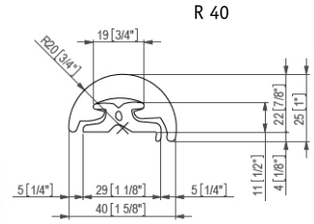

RADIAL 40 (H=25mm)

Omschrijving		Min. Order	Breedte	Min. buigradius/kleur
Montagestrip 2m	**Art. 9080252**	1	29mm	60mm
Stootlijst	**Art. 9080250**	16m	40mm	Lichtgrijs
Stootlijst	**Art. 9080254**	16m	40mm	Zwart
Stootlijst	**Art. 9080249**	16m	40mm	Wit
Plastic eindstuk	**Art. 9080306**	1		Lichtgrijs
Plastic eindstuk	**Art. 9080302**	1		Zwart
Plastic eindstuk	**Art. 9080316**	1		Wit
RVS eindstuk (per stuk)	**Art. 9080340**	1		Optie
RVS topstuk	**Art. 9080346**	1		Optie

RADIAL 52 (H=39mm)

Omschrijving		Min. Order	Breedte	Min. buigradius/kleur
Montagestrip 2m	**Art. 9080261**	1	42mm	70mm (RAD52 & RAD65)
Stootlijst	**Art. 9080260**	16m	52mm	Lichtgrijs
Stootlijst	**Art. 9080262**	16m	52mm	Zwart
Plastic eindstuk	**Art. 9080307**	1		Lichtgrijs
Plastic eindstuk	**Art. 9080310**	1		Zwart
RVS eindstuk (per stuk)	**Art. 9080342**	1		Optie
RVS topstuk	**Art. 9080348**	1		Optie

RADIAL 65 (H=39mm)

Omschrijving		Min. Order	Breedte	Min. buigradius/kleur
Montagestrip 2m	**Art. 9080261**	1	42mm	70mm (RAD52 & RAD65)
Stootlijst	**Art. 9080270**	16m	65mm	Lichtgrijs
Stootlijst	**Art. 9080272**	16m	65mm	Zwart
Plastic eindstuk	**Art. 9080307**	1		Lichtgrijs
Plastic eindstuk	**Art. 9080310**	1		Zwart
RVS eindstuk (per stuk)	**Art. 9080343**	1		Optie
RVS stopstuk	**Art. 9080387**	1		Optie

RADIAL 80 (H=52mm)

Omschrijving		Min. Order	Breedte	Min. buigradius/kleur
Montagestrip 2m	**Art. 9080281**	1	62mm	100mm
Stootlijst	**Art. 9080280**	16m	80mm	Lichtgrijs
Stootlijst	**Art. 9080282**	16m	80mm	Zwart
RVS eindstuk kit L+R	**Art. 9080344**	1		
RVS topstuk	**Art. 9080350**	1		

R 52

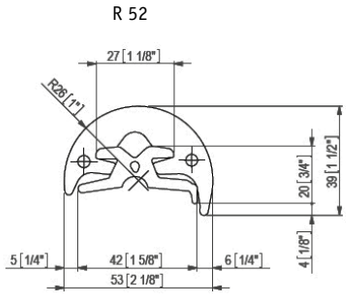

R 65

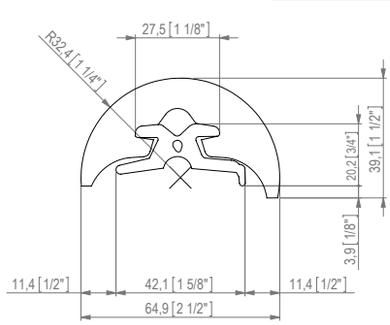

R 80

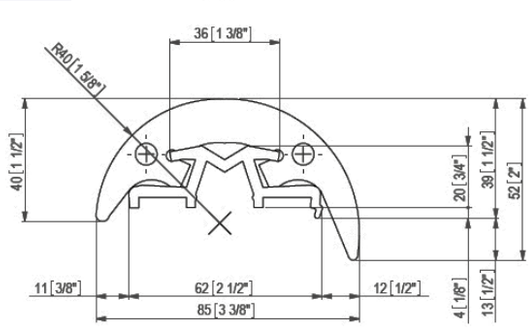

Andere rollengtes op aanvraag

TESSILMARE

sphæra

"SPHAERA"
RVS stootlijst

Sphaera is een revolutionair stootlijstprofiel, gemaakt van getrokken roestvast staal (316L) en een kern van stevig en schokbestendig vinylchloride. Dankzij de innovatieve structuur, is Sphaera een fenderprofiel met zowel hoogstaande technische eigenschappen als een goede kwaliteit en een fraaie esthetische finish.

De kern van vinylchloride zorgt er voor dat het RVS profiel relatief gemakkelijk de vorm van de bootsromp kan volgen en dat het niet knikt bij het buigen om scherpere hoeken waardoor ingewikkelde montage problemen tot het verleden behoren. Vraag naar de handleiding.

Ook in grijs en zwart te bestellen!
Ook te bestellen in 50, 65 mm in grijs en zwart!

PATENTED sphæra fender profile PATENTED

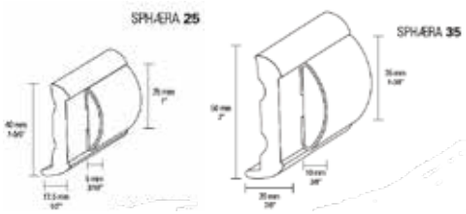

"SPHAERA"
RVS stootlijst

Sphaera 25mm

Ref. Profielen:		Omschrijving	Minimum order
		Sphaera 25mm	
1	**Art. 9080360**	Kunststof basisprofiel hoog, wit	12m
	Art. 9080361	Kunststof basisprofiel hoog, zwart	12m
2	**Art. 9080362**	Kunststof basisprofiel laag	12m
3	**Art. 9080364**	RVS profiel Sphaera 25	12m, in lengtes van 3m
Eind- en topstukken:			
		Sphaera 25mm	
A	**Art. 9080366**	RVS topstuk (elke 3m) (per stuk)	
D	**Art. 9080370**	RVS eindstukken (per paar) (ref.1)	
C	**Art. 9080369**	RVS eindstuk voor basisprofiel laag en ook zonder basisprofiel (ref.2) (per stuk)	

Sphaera 35mm

Ref. Profielen:		Omschrijving	Minimum order
		Sphaera 35mm	
1	**Art. 9080320**	Kunststof basisprofiel hoog, wit	12m
	Art. 9080321	Kunststof basisprofiel hoog, zwart	12m
2	**Art. 9080322**	Kunststof basisprofiel laag, wit	12m
3	**Art. 9080324**	RVS profiel Sphaera 35	12m, in lengtes van 3m
Eind- en topstukken:			
		Sphaera 35mm	
A	**Art. 9080326**	RVS topstuk (elke 3m) (per stuk)	
D	**Art. 9080329**	RVS eindstukken (per paar) (ref.1)	
C	**Art. 9080330**	RVS eindstuk voor basisprofiel laag en ook zonder basisprofiel (ref.2) (per stuk)	

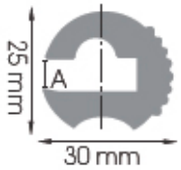

L28
A = 8mm

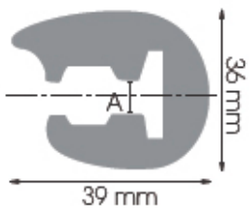

L35
A = 8mm

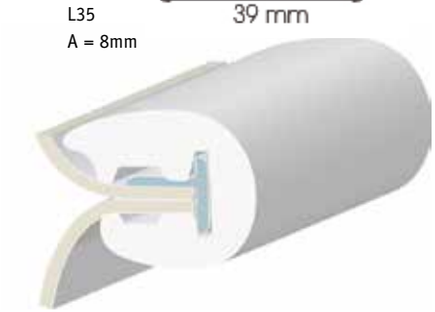

"L" SERIE
Stootlijsten

PVC afwerklijst voor directe bevestiging op de lasnaad tussen dek en romp. L28 wordt direct aangebracht op het schip. De L35 dient gemonteerd te worden met een montagestrip (T-strip) Eenvoudig aan te brengen door profiel te verwarmen.

Omschrijving	Art.	min order	Breedte	Kleur
Profiel L28	**9080400**	50m	25mm	wit
Profiel L35	**9080405**	24m	36mm	wit
Eindkap L28	**9080410**	per stuk		
Eindkap L35	**9080420**	per stuk		
Verbindingsstuk L28/L35	**9080425**	per stuk		
T-strip voor L35	**9080435**	2m		wit

TESSILMARE®

TESSILMARE®

Eenvoudige montage, hoge schuurweerstand, geeft niet af en heeft een grote stootweerstand.

Ook in wit te bestellen!

Omschrijving	Art.	min order	Afm.	Kleur
Dock 60	**9080460**	16m	60x40mm	zwart
Dock 90	**9080490**	16m	90x60mm	zwart

"DOCK" Steigerstootlijst

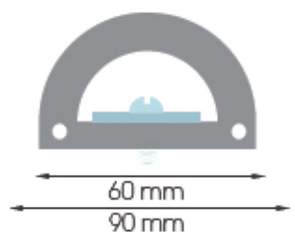

allpa
marine equipment

Art. 9078650 Inline-blower 12V
Capaciteit van 90-120m³/uur
Afm. A = 76, B = 127, C = 108mm

Afzuig-ventilator voor motorruimtes

Art. 9078250 Inline-blower 12V (4,5A)
Capaciteit 207m³/uur, Ø75mm slang
Afm. 212 x 135 (103) x 108mm (lxbxh)

Afzuig-ventilator voor motorruimtes

Art. 9001212 Blower 12V (3,9A)
Art. 9001224 Blower 24V (2,5A)
Capaciteit 280m³/uur. "Ignition protected".
Ø75mm invoer, Ø72mm uitvoer
Afm. 200 x 165 x 195mm
R.I.N.A.-gecertificeerd volgens ISO 8846 en EN55814

Afzuig-ventilator voor motorruimtes

Johnson Pump®

Flensmontage

Art.	Omschrijving		Capaciteit
66804741701	AirV 4-550	12V (11,5A)	550m³/h
66804741702	AirV 4-550	24V (7,0A)	550m³/h

Ø110mm inlaat, Ø103mm uitlaat. 290x257x150mm (hxbxl)

66804741801	AirV 4-750	12V (19,0A)	750m³/h
66804741802	AirV 4-750	24V (11,0A)	750m³/h

Ø150mm inlaat, Ø103mm uitlaat. 290x257x150mm (hxbxl)

Flex montage

Art.	Omschrijving		Capaciteit
66804742001	AirV 4-550	12V (11,5A)	550m³/h
66804742002	AirV 4-550	24V (7,0A)	550m³/h

Ø110mm inlaat, Ø103mm uitlaat. 290x257x150mm (hxbxl)

66804742101	AirV 4-750	12V (19,0A)	750m³/h
66804742102	AirV 4-750	24V (11,0A)	750m³/h

Ø150mm inlaat, Ø103mm uitlaat. 290x257x150mm (hxbxl)

"Ignition protected". CE-gecertificeerd volgens
ISO 9097, ISO 8846, ISO 10133, EN 55014
In overeenstemming met N.M.M.A., USCG 183.410

Afzuig-ventilatoren voor motorruimtes

Geschikt voor continu gebruik

Art. 9018300 Afzuigventilator 12V (6A)
Capaciteit 750m³/uur. "Ignition protected"
Geschikt voor schotmontage
Ø191mm (schotkant),Ø176mm, L = 158mm

R.I.N.A.-gecertificeerd volgens ISO 8846 en EN55814
(DIP0379Y1/001–002–003–004)

Afzuig-ventilator voor motorruimtes

UFO-dek-ventilator RVS

Zeer goede ventilatie.Absoluut buiswaterdicht
100% Afsluitbaar van binnen uit door messing spindel
Voorzien van rvs muggenhor. Beloopbaar
Zeer geschikt voor zeiljachten. Incl. kunststof afwerkring

Art. 9048976	Buitenmaat Ø185mm, Gatmaat Ø85mm
Art. 9048977	Buitenmaat Ø240mm, Gatmaat Ø123mm

Paddestoel dekventilator RVS

Zeer goede ventilatie 100% Afsluitbaar van binnen uit door messing spindel. Geschikt voor motorjachten. Niet beloopbaar. Inkl. rvs muggenhor en kunststof afwerkring

Art. 9048978	Buitenmaat Ø120mm, Gatmaat Ø85mm
Art. 9048979	Buitenmaat Ø150mm, Gatmaat Ø123mm
Art. 9048980	Buitenmaat Ø175mm, Gatmaat Ø150mm

Solar ventilator

Ventilator op zonne energie. Blaast of zuigt.

Art. L6470225 Ventilator op zonne energie, RVS
Met oplaadbare accu voor 24 uur ventilatie en schakelaar
Afm.: buitenmaat Ø216mm, gatmaat Ø118mm
Inbouwdiepte 35mm. Totale hoogte 101,6mm (2-3/4").
Capaciteit ± 20m³/uur

Art. L6470226 Losse accu

GB Charge up before use
D Vor Gebrauch aufladen
NL Opladen voor het gebruik

Luchtschelp RVS

Zeer geschikt voor motorruimteventilatie. Ook geschikt voor zijmontage. Afm. 126x143x47mm, L x B x H

Art. 9078123	Luchtschelp
Art. 9048981	Montageplaat met slangaansluiting D=76mm

Ventilatieslang

Ventilatieslang (prijs per rol)

Art. 817606	Ø76mm. L = 10m
Art. 180300	Ø80mm. L = 10m
Art. 180310	Ø102mm. L = 10m
Art. 180315	Ø152mm. L = 10m

„LOUVRE“ Ventilatieroosters RVS 304

Art. 9078140	127 x 115mm (L x B)
Art. 9078141	230 x 115mm (L x B)
Art. 9078142	Buitenmaat Ø102mm Steek Ø92mm

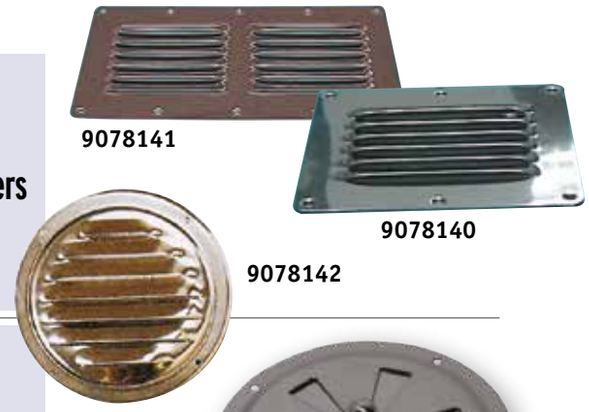

Ventilatierozet RVS 304

Ventilatierozet met draaischijf,
materiaal 1mm

Art. 9098145	D = 102mm
Art. 9098146	D = 127mm

Ventilatieroosters kunststof

Art. 9006750/B	255x115mm, zwart
Art. 9006750/W	255x115mm, wit
Art. 9006755	420x120mm buitenmaat (385x90 binnenm.) Inbouwtype met waterkering. Wit

„LOUVRE“ Ventilatieroosters RVS 304

	Inbouwmaat (LxBxH)	Buitenmaat (LxB)
Art. 9078130	240 x 90 x 29mm	265 x 112mm
Art. 9078131	305 x 87 x 27mm	328 x 112mm
Art. 9078132	505 x 89 x 27mm	528 x 112mm

Ventilatie roosters kunststof

Art. 9078147	85x85mm, wit
Art. 9078148	85x85mm, zwart
Art. 9078145	85x85mm, Slangaansluiting 75mm. Wit
Art. 9078146	85x85mm, Slangaansluiting 75mm. Zwart

Luchthapper RVS

Art. 9078120	55 x 53 x 22mm (LxBxH)
Art. 9078121	40 x 44 x 16mm (LxBxH)
Art. 9078123	118 x 120 x 45mm (LxBxH)

Luchthapper RVS

Zeer fraaie roestvaststalen luchthappers.
Rond model uit gegoten rvs.
Binnenzijde wit-gecoat.
Afm.: A= 101 B= 254 C= 128mm

Art. 9078127	Luchthapper ovaal model wordt compleet geleverd met 4“ dekplaat en deksel

RVS zwemtrap

stainless steel 316

Art. 110046	RVS zwemtrap met **3 houten treden.** Afm. uitgeklapt 860 x 270mm (LxB). Afm. ingeklapt 600 x 270mm (LxB). Diepte spiegelsteun 170mm. Min. spiegelhoogte 440mm Ø Buis = 20mm

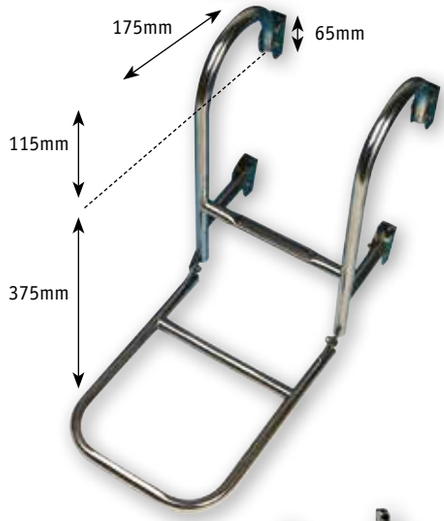

RVS zwemtrap

stainless steel 316

Art. 110040	RVS zwemtrap opklapbaar, **3-treden,** met vaste steunen Afm. 260 x 780mm, d=20mm, radius 85mm. Voor dekmontage Ø Buis = 20mm. Min. spiegelhoogte 380mm.
Art. 110041	RVS zwemtrap opklapbaar, **4-treden**, met vaste steunen. Afm. 260 x 1010mm, d=20mm, radius 85mm. Voor dekmontage Ø Buis = 20mm. Min. spiegelhoogte 380mm.

RVS zwemtrap

stainless steel 316

Art. 110043	RVS zwemtrap met **3-treden**, afm. uitgeklapt 260 x 600mm. Met vaste spiegelsteun. Min. spiegelhoogte 290mm. Ø Buis = 20mm
Art. 110044	RVS zwemtrap met **4-treden**, afm. uitgeklapt 260 x 830mm. Met vaste spiegelsteun. Min. spiegelhoogte 390mm. Ø Buis = 20mm
Art. 110045	RVS zwemtrap met **5-treden**, afm. uitgeklapt 260 x 1040mm Met vaste spiegelsteun. Min. spiegelhoogte 550mm. Ø Buis = 20mm
Art. 150310	Reserve kunststof klem
Art. 9048013	Reserve rubber dop (1x)

RVS zwemtrap

stainless steel 316

Art. C7074	RVS zwemtrap met **3-treden**, afm. uitgeklapt 260 x 700mm Met verstelbare spiegelsteun. Min. spiegelhoogte 420mm. Ø Buis = 22mm
Art. C7075	RVS zwemtrap met **4-treden**, afm. uitgeklapt 260 x 1030mm Met verstelbare spiegelsteun. Min. spiegelhoogte 440mm. Ø Buis = 20mm
Art. 048010	Reserve rubber dop (1x) Binnenmaat dop = 25mm

stainless steel

9069811

Zwemtrap RVS

9069800

Art.	Treden	Aantal treden	Breedte (mm) Hart-Hart	Lengte (mm) ingeklapt	Lengte (mm) uitgeklapt	Afstands-houder (mm)	Ø Buis (mm)	Maat-A (mm) Hart-Hart
9069800	RVS	1 + 2	200	320	600	100	22	200
9069801	RVS	2 + 2	235	449	880	100	22	340
9069802	RVS	3 + 2	235	729	1085	100	22	650
9069803	RVS	2 + 3	254	607	1085	100	22	400
9069804	RVS	3 + 3	254	729	1315	100	22	650
9069806	RVS	1 + 2	235	320	600	100	22	
9069810	RVS + Teak	1 + 2	200	320	600	100	22	200
9069811	RVS + Teak	2 + 2	235	449	880	100	22	340
9069813	RVS + Teak	2 + 3	254	607	1085	100	22	400

Voor alle zwemtrappen	**Art. 9069830**	Reserve kunststof klem, zwart. Voor Ø20-22mm
Voor alle zwemtrappen	**Art. 9069832**	Reserve kunststof klem, wit. Voor Ø20-22mm
Voor alle zwemtrappen	**Art. 9069839**	Reserve kunststof klem, zwart. Voor Ø25mm
	Art. 9069831	Set RVS afstandhouders (pootjes + bevestiging)

Art. 495005 Open T-stuk 90°, 22mm, met kunststof inleg

T-stuk open

Art. 495009 RVS voet, L= 45mm, voor buis 22mm

RVS voet

Inklapbare houten zwemtrap met veiligheidshaak en Anti-Slip treden. Beslag vervaardigd uit massief messing afgewerkt met chroom.

Art. S1400004 Houten trap 2+2 treden L = 900

Art. S1400006 Houten trap 3+3 treden L = 1300

Zwemtrap hout

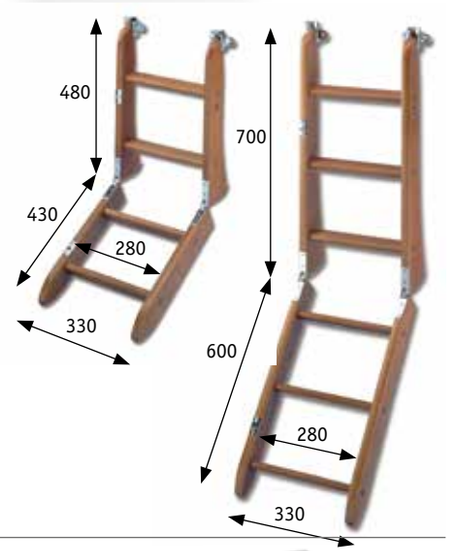

Bevestigingsmateriaal voor houten zwemtrap

Art. S2100180 Haak zonder Lock-in (105x19x4/23mm)

Art. S2100100 Haak met Lock-in (122x32x42mm gesloten)

Art. S2100090 Haakplaat (85x29x3/13mm)

Art. S2100250 Scharnier (72,5/145x20x3 open/gesloten)

Bevestigings-materialen

S2100090

S2100250

S2100100

S2100180

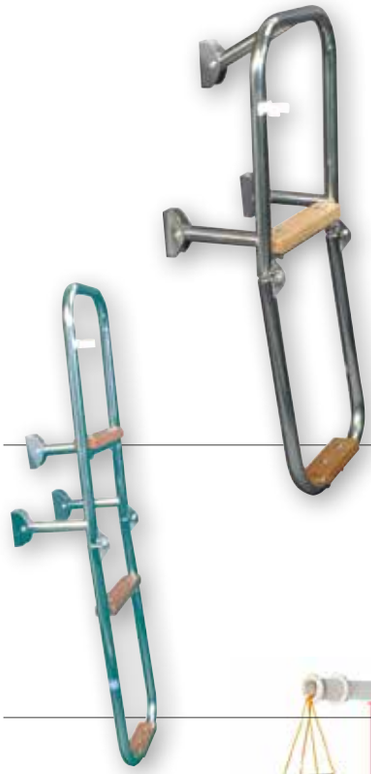

Zwemtrap

stainless steel 316

Art. 110053	RVS 316 met **2 houten treden.** Afm. uitgeklapt 685 x 240mm (LXB) Afm. ingeklapt 345 x 240mm (LXB) Diepte spiegelsteun 145mm Min. Spiegelhoogte 300mm Ø Buis = 20mm

Zwemtrap

stainless steel 316

Art. 110054	RVS 316 met **3 houten treden.** Afm. uitgeklapt 930 x 240mm (LXB) Afm. ingeklapt 405 x 240mm (LXB) Diepte spiegelsteun 160mm Min. Spiegelhoogte 250mm Ø Buis = 20mm

Veiligheidsladder inbouw

Art. 1651558	Veiligheidsladder inbouw Allpa veiligheidsladder met 3 treden van polypropyleen en metalen handvat. Inbouwkoker van polymide met grijze dop. Inbouwmaat: L=235mm Ø48mm

Mast Step

Klapbare, kunststof maststeunen voor mastmontage, van glasgevuld nylon.Zeer sterk, rammelvrij en UV-bestendig.
Vallen of zeil kunnen niet blijven haken bij opgeklapte steun.
Max. gewicht per steun 140kg.
Laag eigen gewicht: 0,168kg.
Verkrijgbaar in zwart, wit en grijs.
Montage: 5x Ø5mm

Art. M001	Mast Step, zwart
Art. M002	Mast Step, wit
Art. M003	Mast Step, grijs

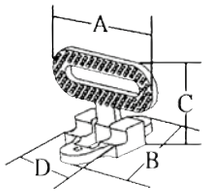

RVS klapbare voetsteun

Art. 9078795	A = 111mm, B = 126mm, C = 100mm, D = 48mm Gatsafstand: 98mm, Ø gat 8mm Max. gewicht per steun: 180kg

RVS Bevestigingskit

Art. 494010	Bevestigingskit voor snel ophangen en weer verwijderen van de meeste zwemtrappen. Max. Ø25mm. RVS 304

Telescopische RVS zwemtrap Prince

Telescopische zwemtrap met handgrepen. Schuift in en klapt op.

Art. 9078802 2+1 Ovale treden met zwart kunststof
Lengte: uit= 605mm, in=354mm
Max. breedte: 358mm. Ø Buis: 19/25mm

Art. 9078803 3+1 Ovale treden met zwart kunststof
Lengte: uit= 880mm, in=374mm
Max. breedte: 358mm. Ø Buis: 19/25/32mm

Art. 9078804 4+1 Ovale treden met zwart kunststof
Lengte: uit=1156mm, in= 394mm
Max. breedte: 358mm.
Ø Buis: 19/25/32/38mm

stainless steel 316

Telescopische zwarte zwemtrap Prince

Art. 9078803B 3+1 Ovale treden compleet zwart
Lengte: uit= 880mm, in=374mm
Max. breedte: 358mm. Ø Buis: 19/25/32mm

Telescopische RVS zwemtrap Cruiser

stainless steel 316

Robuuste en hoogwaardige telescopische zwemtrap.
Schuift en klapt op.

Art. 269800 3+1 Treden met zwart kunststof
Lengte: uit=880mm, in=380mm
Max. breedte: 300mm, buis Ø19/25/32mm

RVS zwemtrap

Art. 110047 RVS zwemtrap opklapbaar, **5-treden**,
met vaste steunen.
Afm. 300 x 1400mm, d=25mm,
radius 165mm. Min. spiegelhoogte 500mm.

Art. 110048 RVS zwemtrap opklapbaar, **6-treden,**
met vaste steunen.
Afm. 300 x 1620mm, d=25mm,
radius 165mm. Min. spiegelhoogte 600mm.

RVS zwemtrap

Art. 9029180 RVS zwemtrap scharnierend, **4-treden**. (3+1)
Afm. 310 x 650mm (+ losse trede).

Art. 9029190 RVS zwemtrap scharnierend, **5-treden**. (4+1)
Afm. 310 x 900mm (+ losse trede).

Art. 9029200 RVS zwemtrap scharnierend, **6-treden**. (5+1)
Afm. 310 x 1200mm (+ losse trede).

Buis Ø25mm. Montage met 4 draadeinden. Losse beugel wordt boven de trap bevestigd en is voorzien van klem om de trap in opgeklapte stand vast te houden.

Art. G029100 Losse beugel, ook apart leverbaar
(237mm gatsafstand)

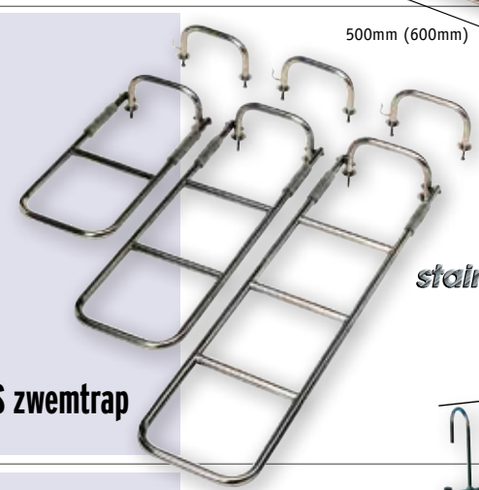

stainless steel 316

RVS boegzwemtrap

Haaklengte 260 mm. Boegsteun lengte 520mm

Art. 110052 RVS boegzwemtrap vast, **3-treden**,
met boegsteun. Maat-A = 850mm.
Afm. 300 x 900mm, Ø buis = 25mm.

Art. 110051 RVS boegzwemtrap opklapbaar, **4-treden**,
met boegsteun. Maat-A = 850mm.
Afm. 300 x 1180mm, Ø buis = 25mm.

Art. 110050 RVS boegzwemtrap opklapbaar, **7-treden**,
met boegsteun. Maat-A = 950mm.
Afm. 300 x 1780mm, Ø buis = 25mm.

stainless steel 316

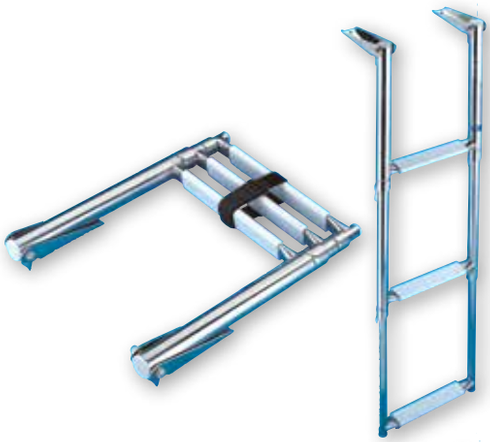

Telescopische RVS zwemtrap

Art. S3101003 Telescopische RVS zwemtrap 3-treeds.
Montage op het zwemplateau.
Afm. ingeschoven 390 x 285mm (lxb)
Afm. uitgeschoven 880 x 285mm (lxb)
Ø Buis = 32mm (max)

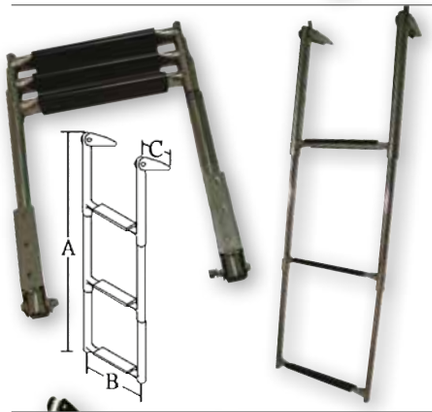

Telescopische RVS zwemtrap

Art.	Trede	A	A1	B	C	Ø buis (mm)
9078800	3	889	380	254	152	32max
9078801	4	1157	400	254	152	38max

Maat A1: Lengte ingeschoven
Maat B: Hartmaat

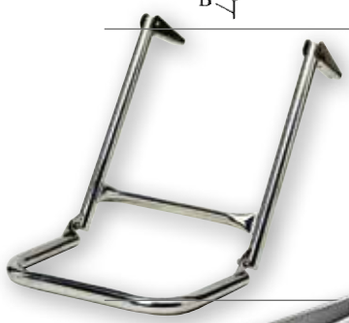

RVS zwemtrap

stainless steel 316

Art. 048200 RVS zwemtrap voor montage op zwemplateau of dek.
Ø Buis = 25mm. Afm. 370 x 600mm.

Scharnier voor zwemtrap

Art. S3030001 Set van 2 stuks scharnier voor zwemplateauladders
Max. buisdiam. 32mm
Afm. 180x40mm (lxb)

Telescopische RVS zwemtrap

Art. 494020 Telescopische RVS zwemtrap 3-treeds.
Montage onder het zwemplateau.
Afm. ingeschoven 345 x 280mm (lxb).
Lengte uitgeschoven 690mm.
Ø Buis = 30mm (max)

Telescopische zwemtrap in cassette RVS 316

Art. 9024340 Telescopische zwemtrap 3-treeds
Art. 9024341 Telescopische zwemtrap 4-treeds

De zwemtrap kan in de bootsromp ingelaten worden en verdwijnt dan geheel.
Treden voorzien van kunststof antislipmateriaal.
3-Treeds: 850 x 290mm (l x b)
4-Treeds: 1155 x 290mm (l x b)

Cassettemaat 335 x 490 x 50mm
Flensmaat 392 x 80mm

RVS mini zwemplateau

Art. S1900027	RVS mini-zwemplateau. Met teakhouten vlonder. Afm. 270 x 360mm (bxd). Ø Buis = 25mm.

Zwemplateau RVS

Art. 494050	Afm. platform 1260 x 550mm, 2x uithouder
Art. 494051	Afm. platform 1500 x 550mm, 2x uithouder
Art. 494052	Afm. platform 1750 x 550mm, 3x uithouder
Art. 494053	Afm. platform 2000 x 550mm, 4x uithouder

RVS zwemplateau met teakhouten vlonder.
Compleet met RVS bevestigingsmateriaal.
Ø buis 25mm. Te combineren met apart te bestellen trap S1922623 of 494060

Zwemtrap RVS

Art. 494060	RVS 316 zwemtrap voor zwemplateau Ø buis 25mm Met 3 houten treden. Compleet met RVS bevestigingsmateriaal Afm. breedte boven/lengte uitgeklapt/ lengte ingeklapt: 270 x 680 x 380mm Breedte onder 245mm

Zwemtrap RVS

Art. S1931003	RVS 316 zwemtrap met 3 houten treden, opklapbaar. Ø buis 25mm. Afm. breedte/lengte uitgeklapt/ lengte ingeklapt: 320 x 1020 x 580mm Binnenmaat treden 200mm

RVS Zwemtrap

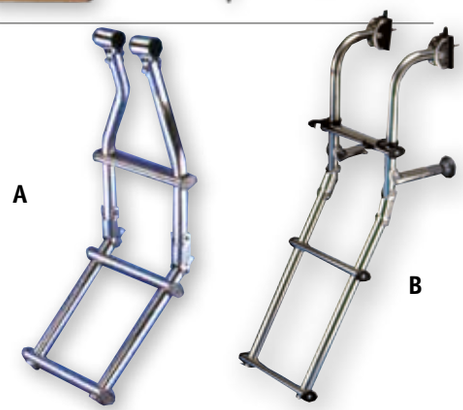

Art. S1922623	RVS klapbare zwemtrap met 3 treden Voor montage aan zwemplateau S1900027, breedte 220mm. Ø Buis = 25mm. **A**
Art. S1123003	RVS zwemtrap met 3 treden voor spiegelmontage. Ø Buis = 25mm. Lengte: 740mm, breedte 220mm. **B**

RVS Zwemtrap

Deze zwemtrappen worden geleverd met klapbare afstandshouders en sleutelplaten. Kunststof antislip treden. Buis 25mm.

Art. 1650053	Zwemtrap RVS 3 treden
Art. 1650054	Zwemtrap RVS 4 treden
Art. 1650055	Zwemtrap RVS 5 treden
Art. 1600636	Sleutelplaat voor zwemtrap
Art. 1650170	Losse trede voor zwemtrap, zwart

Aluminium haaktrap

Art. S0125003	trap met 3 kunststof treden, L = 86cm
Art. S0125004	trap met 4 kunststof treden, L = 116cm
Art. S0125005	trap met 5 kunststof treden, L = 145cm

Deze trappen worden geleverd met opklapbare, verstelbare zeforiënterende afstandhouders. Ø Buis = 25mm

Art. S2000060	Set losse afstandhouders voor aluminium zwemtrap

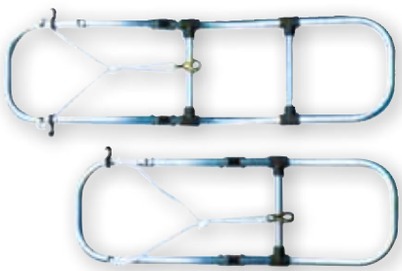

Zwemtrap

Art. S1130003	Aluminium zwemtrap opklapbaar, L = 93cm, breedte 30cm, met 3 treden (2+1). Ø Buis = 25mm.
Art. S1130004	Aluminium zwemtrap opklapbaar, L = 113cm, breedte 30 cm, met 4 treden (3+1). Ø Buis = 25mm.

Inklapbare rubberboot zwemtrap

Art. 269055	RVS zwemtrap opklapbaar, L = 95cm, ingeklapt 50cm, breedte 27cm, met 3 treden. Ø25mm

Telescopische rubberboot zwemtrap

Art. 269060	Telescopische Rubberboot zwemtrap Konstanz RVS, L = 125, ingeschoven 75cm, breedte 29cm, met 4 treden. Ø25mm

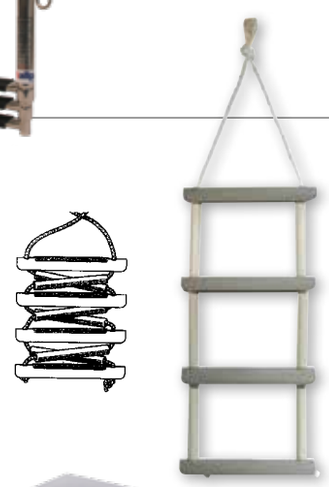

Touwladder

Art. S1509003	Touwladder met 3 lexan treden, L= 87cm, B=30cm. Ø Buis = 25mm
Art. S1509004	Touwladder met 4 lexan treden, L= 106cm, B=30cm. Ø Buis = 25mm
Art. S1509005	Touwladder met 5 lexan treden, L= 146cm, B=30cm. Ø Buis = 25mm

Telescopische zwemtrap model Eccentrica

Opvouwbare telescopische roestvrijstalen ladder RVS 316 met handmatige sluiting en geleide afzuiging

Art. 9081230	Telescopische zwemtrap model Eccentrica in cassette 4-treeds

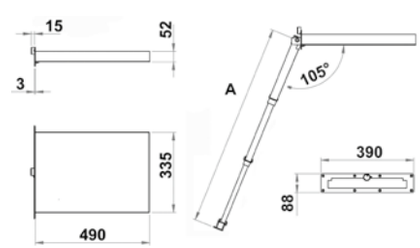

De kleinste ingebouwde telescopische ladder op de markt.
De kleine ladder van Douglas Marine is gemaakt van spiegel gepolijst RVS316. Ideaal voor rubberboten en kleine vaartuigen.

Art. 10000024 Telescopische zwemtrap model Mini in cassette 3-treeds

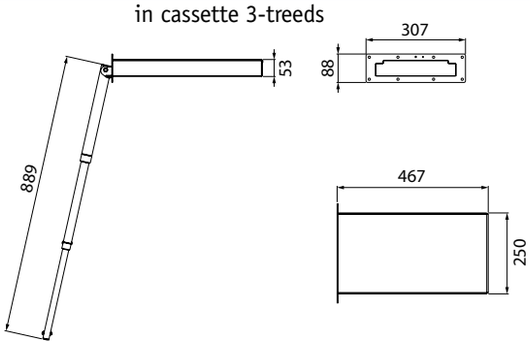

Telescopische zwemtrap model Mini

Opvouwbare telescopische ladder in RVS316 met geïntegreerde hefboom.

Art. 9081231 Telescopische zwemtrap model Portofino in cassette 4-treeds met geintegreerde handel

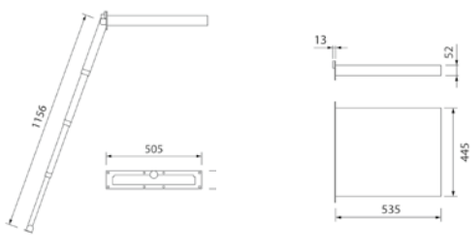

Telescopische zwemtrap model Portofino

De meest compacte en lichtgewicht telescopische ladder met automatische handgreep op de markt.
Telescopische uitschuifbare RVS316 ladder met automatisch handgreepsysteem. De enkele handgreep maakt het gemakkelijker om aan boord te komen. De beugels zijn versterkt voor een betere weerstand en de handgreep maakt het sluiten vanaf het achter zwemplateau eenvoudiger.

Art. 10000025 Telescopische zwemtrap model One in cassette 4-treeds met geintegreerde handel

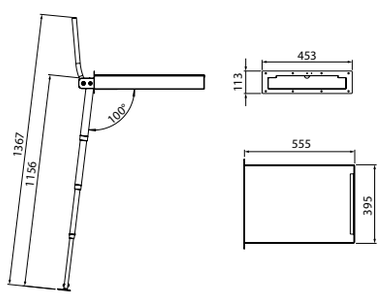

Telescopische zwemtrap model One

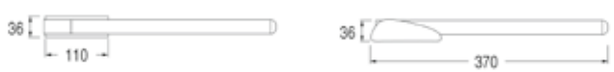

Comfortabel en gemakkelijk stijgen op het platform. Vergrendeling zowel in rust- en gebruikspositie. Mogelijkheid tot bevestiging aan de linker- of rechterzijde van de ladder.

Art. 9081270 Universele inklapbare handgreep voor zwemplateau - trap

Universele inklapbare handgreep voor zwemplateau - trap

RVS Davit met vaste arm

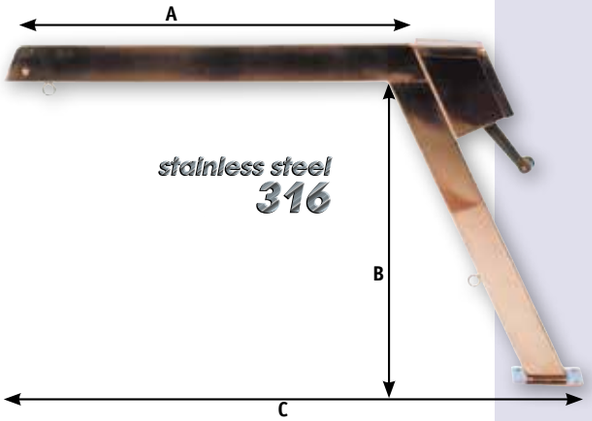

RVS davit met vaste arm. Bediening met handlier. De arm is voorzien van extra bevestigingspunt voor de bijboot. Compleet met blok en lijn.

Art. 9048900 Belasting per paar: 120kg. **Prijs per stuk!**
Grondplaat: 100 x 150mm
A = 830mm, B = 650mm, C = 1200mm

Art. 9048902 Belasting per paar: 200kg. **Prijs per stuk!**
Grondplaat: 120 x 200mm
A = 1050mm, B = 1000mm, C = 1520mm

Art. 9048904 Belasting per paar: 300kg. **Prijs per stuk!**
Grondplaat: 180 x 240mm
A = 1160mm, B = 1200mm, C = 1750mm

RVS Davit met telescopische arm

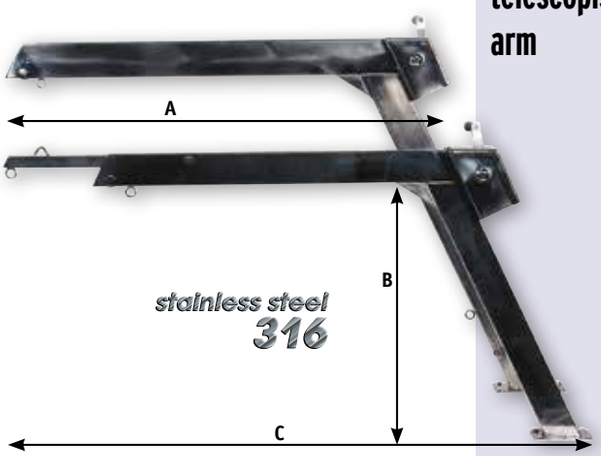

RVS davit met vaste arm en telescopische uithouder. De plaats van de lijnuitloop verandert tijdens het uitschuiven van de davit niet. De bijboot dient dus altijd alleen aan de vaste arm van de davit opgehangen te worden. Bediening met handlier. De arm is voorzien van extra bevestigingspunt voor de bijboot. Compleet met blok en lijn.

Art. 9048901 Belasting per paar: 120kg. **Prijs per stuk!**
Grondplaat: 100 x 150mm, A^{min} = 1080mm, A^{max} = 1370, B = 720mm, C = 1450mm

Art. 9048903 Belasting per paar: 200kg. **Prijs per stuk!**
Grondplaat: 120 x 200mm, A^{min} = 1220mm, A^{max} = 1800, B = 930mm, C = 1610mm

Art. 9048905 Belasting per paar: 300 kg. **Prijs per stuk!**
Grondplaat: 180 x 240mm, A^{min} = 1340mm, A^{max} = 2170, B = 1210mm, C = 1930mm

RVS Davits

Art. 01740120 RVS davits met aluminium voet.
Pijpmaat Ø40mm.
A = 700mm, B = 850mm.

Prijs per set!

Belasting per paar: 120kg.
Voet: Ø185mm, H = 135mm
Boutgatmaat Ø12,5mm
Boutmaat Ø12mm
Steekcircel Ø142mm (4x90°)

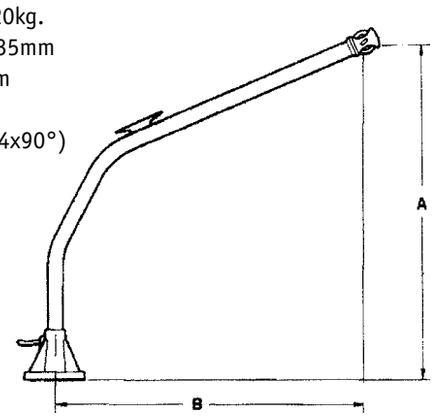

Houten loopplank, klapbaar

Compleet geleverd met wielen, zwenkpijp en scharnier.

Art. S6153200	lengte 200cm x breedte 36cm, gewicht 10kg
Art. S6153260	lengte 270cm x breedte 36cm, gewicht 18kg
Art. S1825070	Set van 2 aluminium-scepters met touw, gewicht 0,6kg

Zwenkpijp Ø25mm, boorgat zwenkpijppot Ø40mm
Draaggewicht 140kg

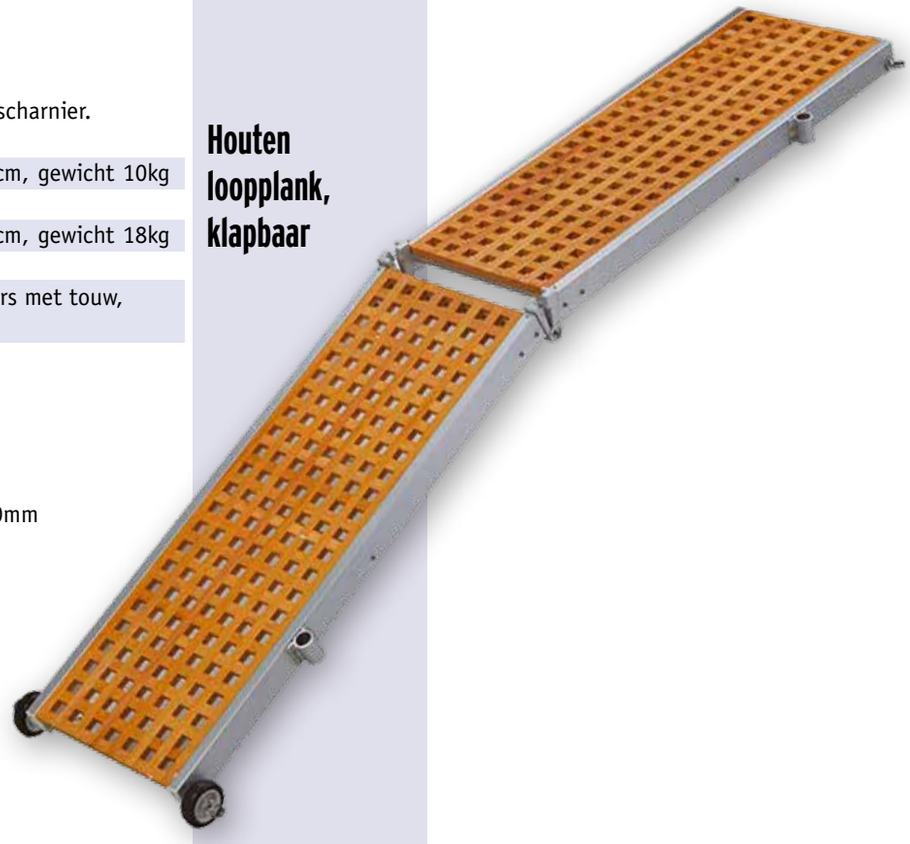

Aluminium loopplank, klapbaar

Compleet geleverd met wielen, zwenkpijp en scharnier.

Art. S6331230	2300 x 360 x 75, gewicht 10kg
Art. S6331260	2600 x 360 x 75, gewicht 11kg
Art. S1825070	Set van 2 aluminium-scepters met touw, gewicht 0,6kg

Zwenkpijp Ø25mm, boorgat zwenkpijppot Ø40mm
Draaggewicht 160kg

Zelfrichtende loopplank/trap

De perfect optie als het niet mogelijk is een gangway of loopplank te gebruiken.
Eenvoudig en veilige oplossing die zowel aan stuurboord als aan bakboord te gebruiken is.

Eigenschappen:
- Gemaakt uit lichtgewicht geanodiseerd aluminium en RVS.
- Gepatenteerd Quick Release System.
- Uitgerust met 4 hoogwaardige RVS wielen waardoor een vrije beweging met het getij mogelijk is
- 2e leuning beschikbaar, als optie leverbaar.
- Heeft ingeklapt uiterst compacte maten zodat de trap eenvoudig is op te bergen.
- Standaard geleverd met anti-slip treden.
- Flexiteak is een optie.

Wordt geleverd met 1 paar romp- en "quick release" beugels

Art.	Aantal treden	Maat ingeklapt	Van dek naar land	Gewicht	A	B	C	D
9084854	4	110x60x8	81cm	14kg	88cm	33cm	53cm	60cm
9084855	5	135x60x8	100cm	18kg	115cm	60cm	53cm	60cm

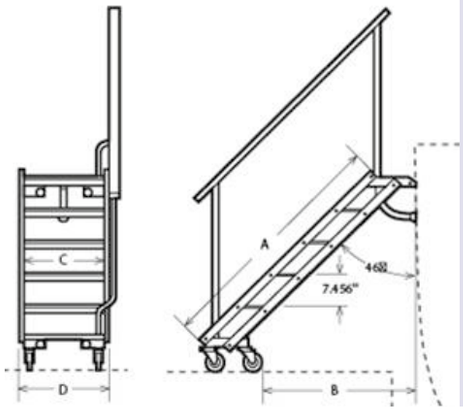

Art. 9084860	Extra handreling
Art. 9084861	1 paar romp beugels
Art. 9084862	1 paar quick release beugels
Art. 9084863	Opbergtas voor Art. 9084854 tot 9084856
Art. 9084864	Opbergtas voor Art. 9084857 tot 9084859
Art. 9084865	Opbergkit voor aan boord

Inklapbare steigertrap inclusief handreling

Telescopisch inklapbare aluminium steigertrap.De treden zijn uitgevoerd met antislip materiaal en handreling. De steigertrap is ideaal voor beurzen, in de showroom en op de steiger in de haven. De steigertrap is volledig inklapbaar en is dan maximaal 10 cm hoog.

Art. 9084872 **2-treden** inclusief handreling
Lengte: 76cm
Breedte: 56cm
Hoogte: 47cm uitgeklapt, 10cm ingeklapt
Gewicht: 14kg

allpa
marine equipment

Hurley Marine®
INNOVATIVE MARINE PRODUCTS

TENDER DAVITS

Where Form Meets Function

Hurley Marine®

INNOVATIVE MARINE PRODUCTS

allpa marine equipment

Max gewicht 453kg!

Het Hurley H30+ XL Dinghy Davit systeem is ontworpen om zwaardere tenders en jetski's aan te kunnen. De nieuwe H30+ XL is het sterkste davit systeem dat Hurley heeft gemaakt en kan meer dan 453kg aan.
Marine kwaliteiten gemaakt in de VS.

H30+ XL Davit met hand lier

Art. 9084670	Kleur: Wit
Art. 9084970	Kleur: Zwart

H30+ XL Davit met elektrische lier

Art. 9084671	Kleur: Wit
Art. 9084971	Kleur: Zwart

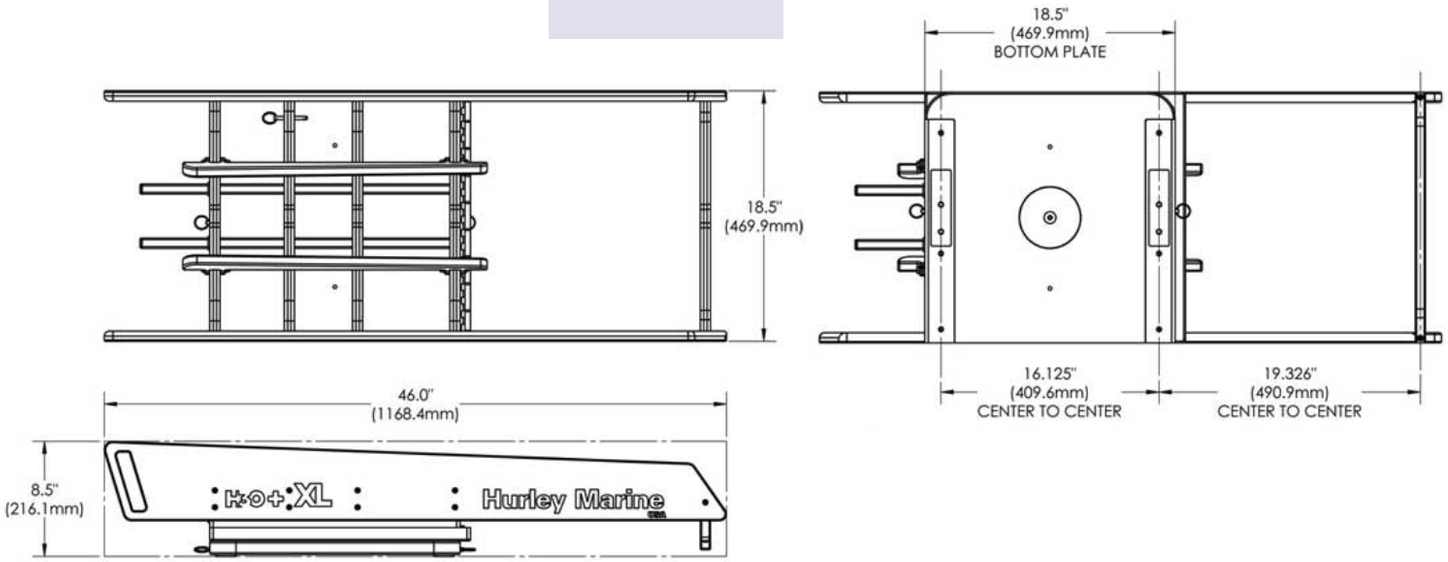

Alle Davit-systemen uit de H30-serie worden geleverd met een handmatige remlier of een elektrische lier met oplaadbare batterij en draadloze afstandsbediening.

Hurley Marine®

INNOVATIVE MARINE PRODUCTS

Ideaal voor jetski's

Max gewicht 328kg!

allpa marine equipment

Met het robuuste Hurley H30+ Dinghy Davit-systeem kunt u uw Tender of jetski tot 380kg eenvoudig te water laten of oplieren voor opslag. Leverbaar met zwemplatform extensie en hand- of elektrische lier.
De H30+ is ideaal voor het opslaan van zware tenders en jetski's bij schepen met een hoge spiegel of op een steiger.

H30+ Davit met hand lier

Art. 9084637 Kleur: Wit
Art. 9084939 Kleur: Zwart

H30+ Davit met elektrische lier

Art. 9084638 Kleur: Wit
Art. 9084940 Kleur: Zwart

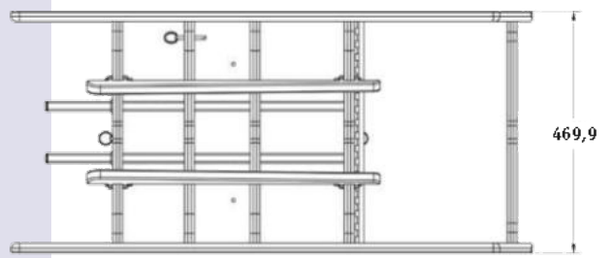

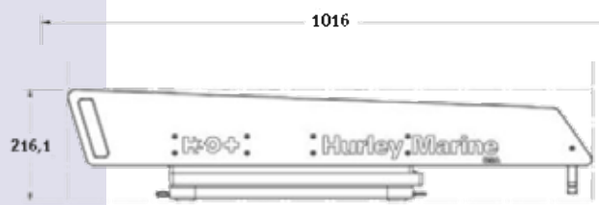

Extra accessoires H30+

H30+ Davit Systeem

Art. 9084641 **H30+ Davit-verlenging.**
Verlengt de kiel overboord met 9" (22,86 cm).
Laadlimiet 328kg. Kleur: Wit

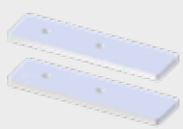

Art. 9084642 **H30+ Davit Extension ¼" onderleg ring.**
Vereist als lip/boarder op zwemplatform. Kleur: Wit

Meer ACCESSOIRES pagina 326-327

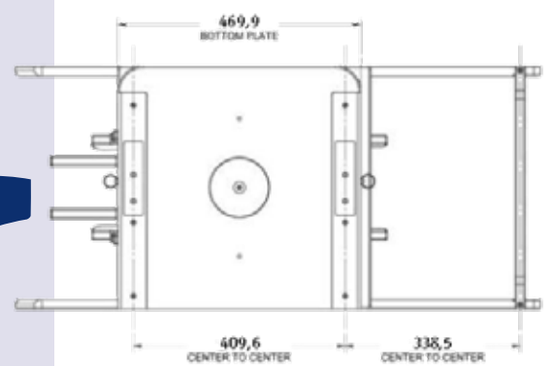

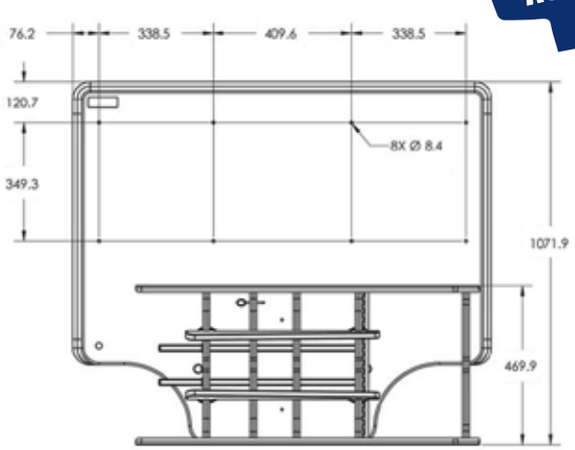

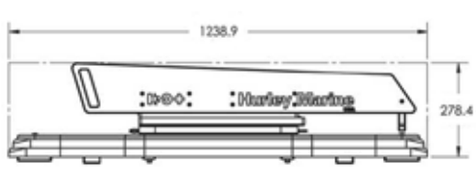

Hurley Marine®
INNOVATIVE MARINE PRODUCTS

allpa marine equipment

Met het robuuste Hurley H30 Dinghy Davit-systeem kunt u uw Tender eenvoudig te water laten of oplieren voor opslag. Leverbaar met zwemplatform extensie en hand- of elektrische lier. De H30 is ideaal voor het opslaan van zware tenders tot 160kg bij schepen met een hoge spiegel of op een steiger.

Max gewicht 181kg!

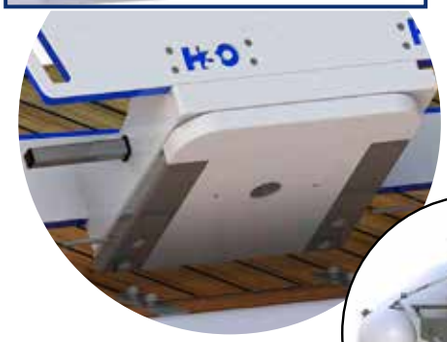

H30 Davit met hand lier

Art. 9084630 Kleur: Wit
Art. 9084932 Kleur: Zwart

H30 Davit met elektrische lier

Art. 9084631 Kleur: Wit
Art. 9084933 Kleur: Zwart

Additional accessoires H30

H30 Davit Systeem

Art. 9084635 **H30 Davit Plate Extension**
Verlengt de kiel overboord met 6½" (16,51 cm).
Belastingslimiet 181 kg. Kleur: Wit

Art. 9084636 **H30 Davit Extension ¼" onderleg ring**
Vereist als lip/boarder op zwemplatform. Kleur: Wit

Meer ACCESSOIRES pagina 326-327

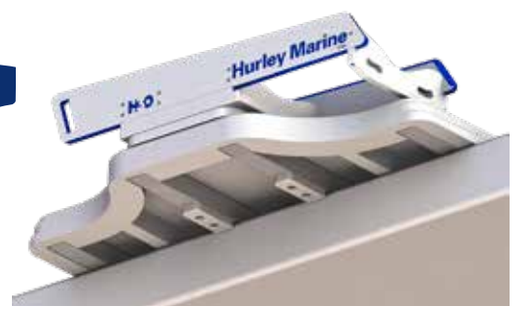

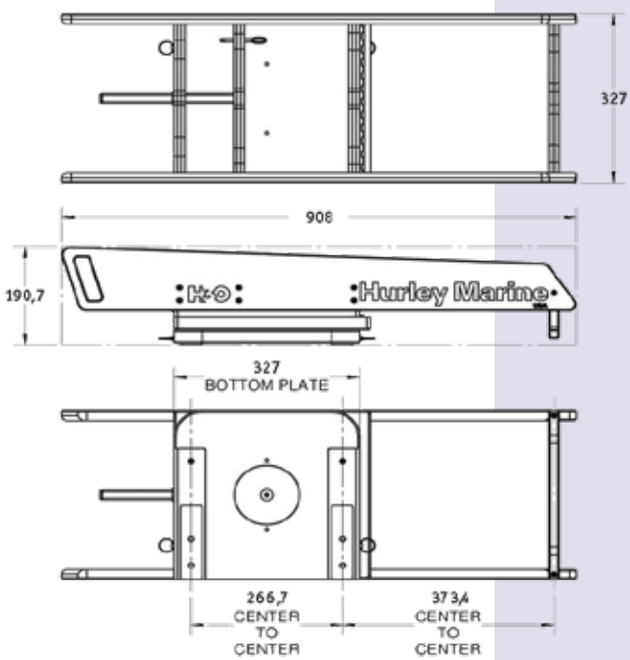

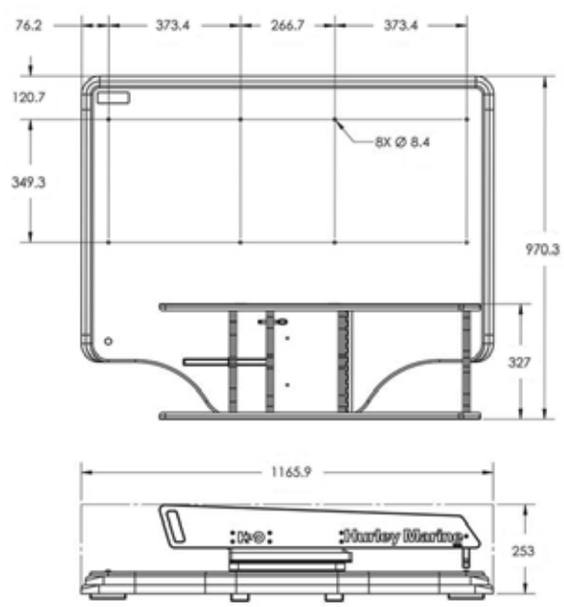

allpa
marine equipment

Hurley Marine®
INNOVATIVE MARINE PRODUCTS

Met het Hurley Marine H2O dinghy davit systeem kunt u uw bijboot optillen en omhoog trekken op het zwemplatform voor eenvoudige opslag en eenvoudig wegduwen voor tewaterlating. Gemakkelijk te monteren op het zwemplatform en kan worden geïnstalleerd terwijl het vaartuig in het water ligt - met een draagvermogen tot 158kg wordt de H20 geleverd met ofwel standaard 10" bevestigingsplaten waarmee de kiellijn van de tender tot 5cm achter de rand van het zwemplatform kan worden geplaatst, of 36" bevestigingsplaten waarmee de kiellijn tot 35cm achter de rand kan worden geplaatst (maximale belasting 113kg). Geschikt voor zowel harde als zachte rompen (per paar verkocht) - beide systemen zijn gemakkelijk te verwijderen wanneer ze niet worden gebruikt.

Max gewicht 158kg!

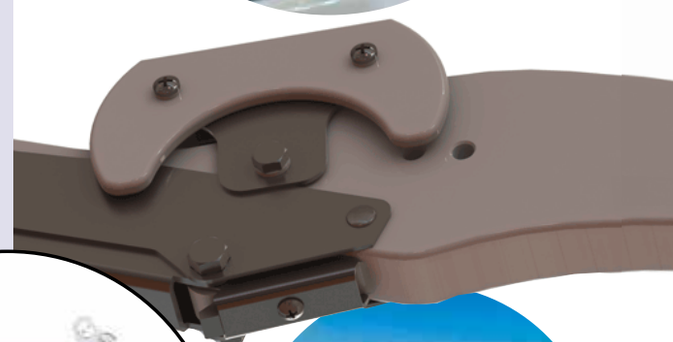

Standaard 10"

H2O Davit System 10"

Tender met zachte bodem - Max gewicht 158kg
Inclusief voetplaat met permanente montage op zwemplatform. De chock is eenvoudig te demonteren van de voetplaat.

Art. 9084624	Kleur: Wit
Art. 9084924	Kleur: Zwart

Tender met harde bodem - Max gewicht 158kg
Inclusief voetplaat met permanente montage op zwemplatform. De chock is eenvoudig te demonteren van de voetplaat.

Art. 9084625	Kleur: Wit
Art. 9084925	Kleur: Zwart

ACCESSOIRES
pagina 326-327

36"

H2O Davit System 36"

Tender met zachte bodem - Max gewicht 113kg
Inclusief voetplaat met permanente montage op zwemplatform. De chock is eenvoudig te demonteren van de voetplaat.

Art. 9084626	Kleur: Wit
Art. 9084926	Kleur: Zwart

Tender met harde bodem - Max gewicht 113kg
Inclusief voetplaat met permanente montage op zwemplatform. De chock is eenvoudig te demonteren van de voetplaat.

Art. 9084627	Kleur: Wit
Art. 9084927	Kleur: Zwart

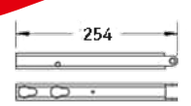

10"

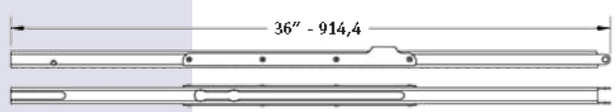

36"

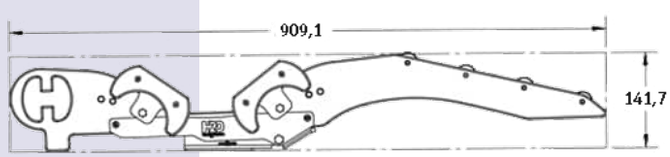

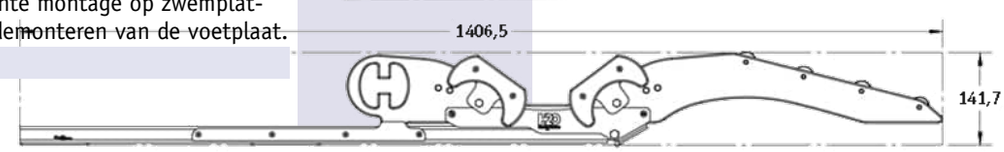

Hurley Marine®
INNOVATIVE MARINE PRODUCTS

allpa marine equipment

ACCESSOIRES
pagina 326-327

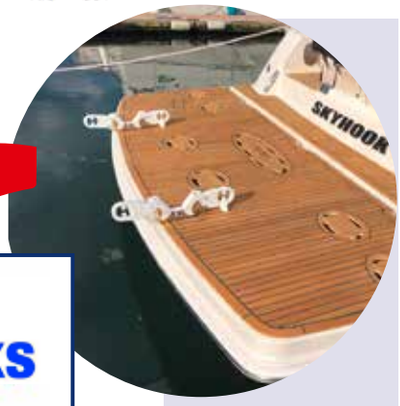

Max gewicht 453kg!

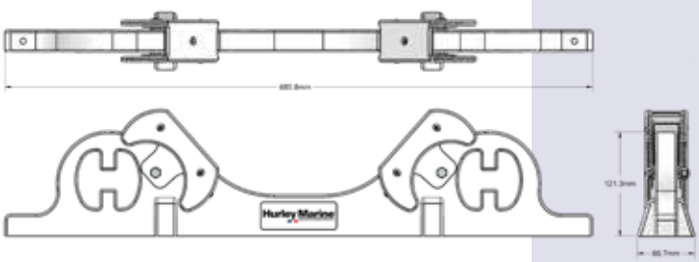

Voor vooraf geïnstalleerde railsystemen op het zwemplatform

Chocks (set) geschikt voor vooraf geïnstalleerde railsystemen op zwemplatforms. Inclusief hardware voor rails.

Art. 9084600	Kleur: Wit
Art. 9084900	Kleur: Zwart

Direct op het zwemplatform te installeren

Chocks (set) voor directe montage op zwemplatforms. (Geen bevestigingsmateriaal inbegrepen) Permanent montage.

Art. 9084601	Kleur: Wit
Art. 9084901	Kleur: Zwart

Compleet met railsysteem voor montage op het zwemplatform

Chocks (set) compleet met kunststof railsysteem om op zwemplatform te installeren.

Art. 9084602	Kleur: Wit
Art. 9084902	Kleur: Zwart

Extra ACCESSOIRES Hurley Marine

Voor Davit Systemen

allpa's CHOICE

36" Kunststof rail/kanaal
Voor het achteraf aanbrengen van een railsysteem op uw platform

Art. 9084661	Kleur: Wit
Art. 9084961	Kleur: Zwart

Art. 9084663
3-punts vastbindpakket
Inclusief 3 roestvrijstalen spanbanden en 3 roestvrijstalen padeyes, wit

allpa's CHOICE

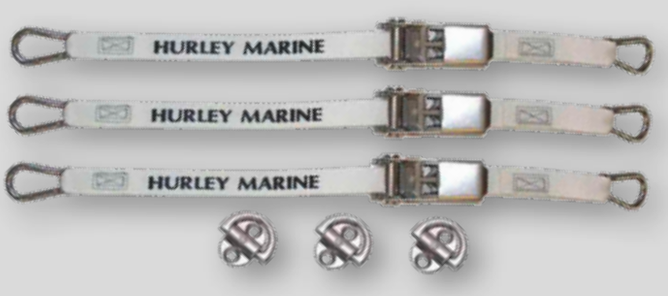

Art. 9084662
4-punts vastbindpakket
Inclusief 4 roestvrijstalen spanbanden en 4 roestvrijstalen padeyes, wit

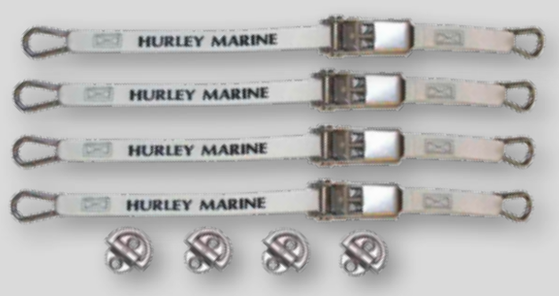

Art. 9084666
Extra Plaatafdekkingen voor montage met een **enkele knop** (set)

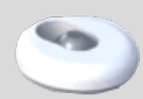

Art. 9084668
Extra Plaatafdekkingen voor montage met **dubbele knop** (set)

allpa marine equipment

Hurley Marine®

INNOVATIVE MARINE PRODUCTS

SUP RACK

Art. 9084650

Gemakkelijk SUP's opbergen op uw zwemplatform - voor gebruik met bestaande railmontagesystemen of met behulp van ons dekplaatsysteem.

Kleur: Wit

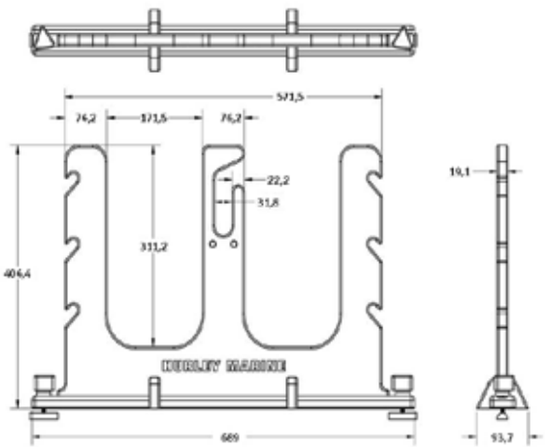

Plaatafdekkingen voor montage met één knop (paar) voor H20 36”-model

Art. 9084667 Kleur: Wit

Art. 9084967 Kleur: Zwart

Art. 9084665

Captain’s Package

Inclusief 3 roestvrijstalen ratelriemen, 3 padeyes, stuurboord davit-steunplaten, montageplaatafdekkingen en schoenplaatje met pin, wit

Art. 9084664

Admiral’s Package

Inclusief 4 roestvrijstalen ratelriemen, 4 padeyes, stuurboord davit-steunplaten, montageplaatafdekkingen en schoenplaatje met pin, wit

allpa’s CHOICE

allpa marine equipment

Art. 9084669

Verwijderbare kikker

Inclusief borgpen

Matrix meters voor NMEA 2000® en Mercury SmartCraft

Matrix meters voor NMEA2000® en Mercury SmartCraft motoren.
Witte schaal op een zwarte wijzerplaat. Wijzers worden intern verlicht. De toeren- en speedo meters zijn uitgevoerd met een LCD display.

De 3" toerenteller is de hoofdmeter die direct aan de SmartCraft canbus aangesloten wordt. De overige meters worden gemonteerd aan de toerenteller.

Smartcraft® toerenteller w/ LCD US 7000 RPM	3"	**781014SDFE**
NMEA 2000® toerenteller w/ LCS US 7000 RPM	3"	**781545SDFE**
Snelheidsmeter w/LCD US 90 MPH	3"	**781016SDFE**
Brandstof Main	2"	**781019SDFE**
Brandstof Secondary	2"	**781020SDFE**
Voltmeter 10-16 VDC	2"	**781021SDFE**
Temperatuur 240°F	2"	**781022SDFE**
Waterdruk 40 PSI	2"	**781024SDFE**
Oliedruk 80 PSI	2"	**781028SDFE**
Trim	2"	**781032SDFE**

Harnas connectors
Verschillende harnassen zijn nodig voor installatie:

Verbindt Matrix toerenteller met Smartcraft Harnas (30")	**69995E**
Verbindt Matrix toerenteller met NMEA2000 harnas (30")	**69996E**
Verbindt Toerenteller met snelheidsmeter (48")	**69997E**
Verbindt 2" meters met elkaar	**69999E**
Verbinder wanneer er geen snelheidsmeter is aangesloten	**69998E**

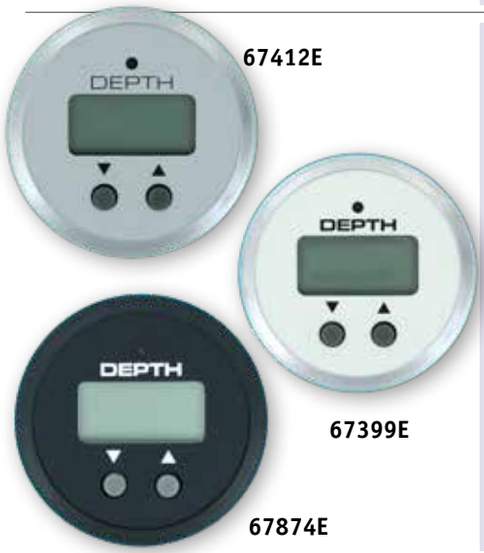

67412E

67399E

67874E

Digitale Dieptemeter

Veethree/Seastar Digitale Dieptemeter compleet met universele gever voor zowel inbouw*- als spiegelmontage. Passend bij actuele Veethree/Seastar instrumentenseries.Bereik 60m bij snelheden tot 100 km/h. Afmetingen als 2" instrumenten.

Kabellengte 25 voet (7,63m)

Art. 67412E	Model Argent Pro met RVS rand.
Art. 67399E	Model Lido Pro met RVS rand.
Art. 67874E	Model Premier Pro.
Art. 67309	Losse zender

* Geschikt voor polyester rompen; Gever wordt gelijmd.

GPS
Speedo's met kompas-koersweergave

GPS-Speedo's met kompaskoers (over grond)
(Zonder GPS-ontvanger)

Art. 781372PDFE	GPS-Speedo 60 knopen, model Premier Pro, zwart
Art. 781387PDFE	GPS-Speedo 30 knopen, model Lido Pro, wit met RVS rand
Art. 781388PDFE	GPS-Speedo 60 knopen, model Lido Pro, wit met RVS rand
Art. 68982E	GPS-ontvanger met 4' kabel (122cm) **Apart te bestellen**!

Afmetingen als 3" instrument

VEETHREE GROUP

FOG FREE

Beschrijving	Scala	Afm.	Art.
Toeren (benzine)	0-7K	3″	**65535SSFE**
Toeren/urenteller (benzine)	0-7K	3″	**65545SSFE**
Toeren/urenteller (diesel)	0-4K	3″	**65541SSFE**
Speedo set met Pitot	0-50 knot	3″	**67189SSFKE**
Speedo set met Pitot	0-75 knot	3″	**70611SSFKE**
Speedo (alleen de meter)	0-50 knot	3″	**67189SSFE**
Speedo (alleen de meter)	0-75 knot	3″	**70611SSFE**
Trim	Evinrude/Johnson	2″	**65547SSFE**
Trim	Honda	2″	**65549SSFE**
Trim	Mariner/Merc	2″	**65548SSFE**
Voltmeter	10v -16v	2″	**65550SSFE**
Ampere	0-60 amps	2″	**70609SSFE**
Brandstof VDO	10-180 ohms	2″	**67582SSFE**
Brandstof SW	240-33 ohms	2″	**65524SSFE**
Oliedruk (0-10 Bar) VDO	10-180 ohms	2″	**67578SSFE**
Oliedruk (0-10 Bar) SW	240-33 ohms	2″	**67577SSFE**
Water Tank VDO	10-180 ohms	2″	**67581SSFE**
Water Tank SW	240-33 ohms	2″	**67579SSFE**

Argent Pro

FOG FREE

Beschrijving	Scala	Afm.	Art.
Toeren (benzine)	0-7K	3″	**84293FE**
Toeren/urenteller (benzine)	0-7K	3″	**70604FE**
Toeren/urenteller (diesel)	0-4K	3″	**84324FE**
Speedo set met Pitot	0-50 knot	3″	**84576FE**
Speedo set met Pitot	0-75 knot	3″	**84572FE**
Speedo (alleen de meter)	0-50 knot	3″	**63045FE**
Speedo (alleen de meter)	0-75 knot	3″	**63046FE**
Trim	Evinrude/Johnson	2″	**84740FE**
Trim	Honda	2″	**84746FE**
Trim	Mariner/Merc	2″	**84742FE**
Voltmeter	10v -16v	2″	**84134FE**
Ampere	0-60 amps	2″	**84710FE**
Brandstof VDO	10-180 ohms	2″	**84151FE**
Brandstof SW	240-33 ohms	2″	**84150FE**
Oliedruk (0-10 Bar) VDO	10-180 ohms	2″	**84261FE**
Oliedruk (0-10 Bar) SW	240-33 ohms	2″	**84264FE**
Water Tank VDO	10-180 ohms	2″	**84160FE**
Water Tank SW	240-33 ohms	2″	**70605FE**
Waste Tank VDO	10-180 ohms	2″	**84161FE**
Waste Tank SW	240-33 ohms	2″	**67265FE**

Premier Pro

Veethree UEM

Plug and play monitors te gebruiken voor alle motortypen. Geschikt voor analoge, J1939 en NMEA2000 motoren. Primaire weergave opties omvatten parameters met betrekking tot motor status en alarmen, evenals brandstofniveau, roerhoek, Trim, diepte, snelheid en koers.

Kenmerken:
- IP67
- Plug and play
- Knop en touch modellen
- NMEA 2000 Gateway waardoor motorgegeven uitgezonden kunnen worden naar andere multifunctioneel displays

Leveringsomvang:
- Beschermkap
- Harnas kabels voor J1939, NMEA2000 en analoog

Art. 9402	Veethree UEM - R3
Art. 9410	Veethree UEM - C3I
Art. 9412	Veethree UEM - T5

	R3	C3I	T5
Display range			
Screen Size	3” LCD	3.5” LCD	5” LCD
Type	PCAP Touch	Button	PCAP Touch
Brightness	850 NIT	750 NIT	1000 NIT
Data Types / Sources			
J1939	✓	✓	✓
NMEA2000	✓	✓	✓
Analogue Inputs	6 +TACH	7 + TACH	1
Gateway to NMEA2000	✓	✓	✓
GPS Input	NMEA 0183	NMEA 0183	NMEA 0183
External Alarm	✓	✓	✓
Diagnostics			
J1939 DM1	✓	✓	✓
J1939 DM2	✓	✓	✓
CAN Logger	✓	✓	✓
CAN Viewer	✓	✓	✓
Display / Electrical			
Power Requirements	10-32V	10-32V	8-32V
Connection			
Deutsch Ports	2 x 12 pin	2 x 12 pin	-
M12 Ports	-	-	5
USB Ports	1 x Type A	1 x Type A	1 x Type A
Communications			
CAN Bus Ports	1	2	2
Kit Part Numbers			
Universal* (J1939, NMEA2000 and Analogue)	9402	9410	9412

Voor meer informatie neemt U contact op met het verkoopteam.

VEETHREE ELECTRONICS

12-kanaals digitale schakelmodule met een (optioneel) Touchscreen scherm.
Deze 12 kanalen zijn compleet configureerbaar.
Mogelijkheden zijn onder andere:
schakeltype, pictogram keuze en zekeringswaarde.

De VeeConnect ECBU is geheel programmeer en bedienbaar via het T5 scherm.

Art. 71870E	**Standaard VeeConnect ECBU**

Set omvat:
Elektronische circuit breaker unit (ECBU) en installatie componenten

Optioneel:

Art. 71871E	Veeconnect T5" Switch Display Kit touchscreen scherm
Art. 70846	T5 Suncover
Art. 71818E	H1 interface module. Vergemakkelijkt het overschakelen naar een compatibele multifunctioneel display aan boord.

Voor meer informatie neemt U contact op met het verkoopteam.

VeeConnect

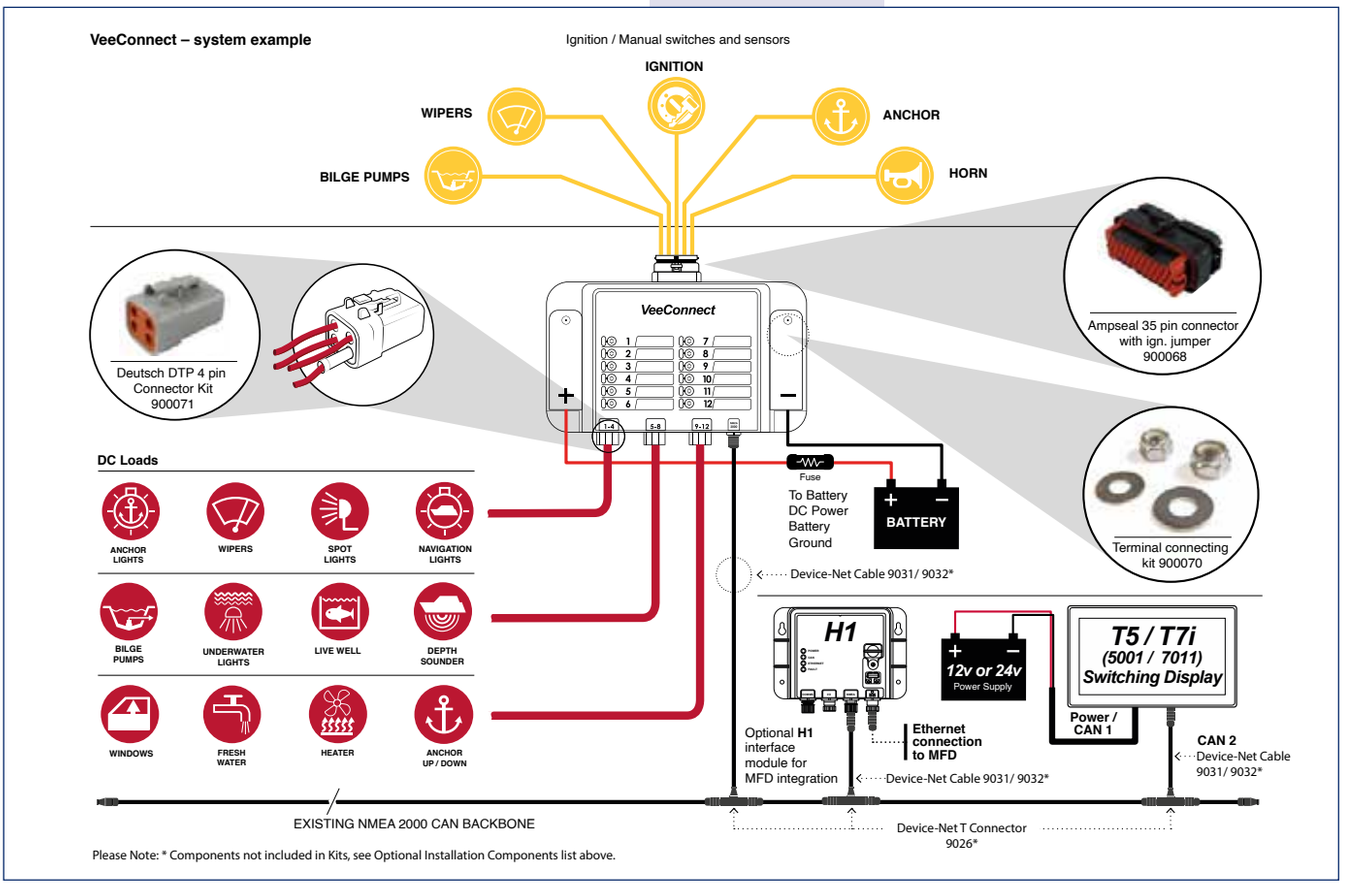

Afmetingen:
Alle 2″ instrumenten => 2,13/2,22″ => boormaat 54/55mm
Alle 3″ instrumenten => 3,41/3,44″ => boormaat 86/87mm
Urenteller => 2,00/2,06″ => boormaat 51/52mm

VEETHREE GROUP

Alles 12V

	Premier Pro Fog Resistant		Lido Pro Fog Resistant	
Fuel Gauge 240-30 Ω (SW)	2″	84150FE	2″	59655F
Fuel Gauge 10-180 Ω (VDO)	2″	84151FE	2″	65240F
Hour meter 10,000hrs	2″	84760FE	2″	59416F
Oil Pressure Gauge (SW) 0-80 PSI	2″	84180FE	2″	59653F
Oil Pressure Gauge (SW) 0-100 PSI	2″	84181FE	2″	62750F
Oil Pressure Gauge (VDO) 5 bar	2″	84260FE	2″	59260F
Oil Pressure Gauge (VDO) 10 bar	2″	84261FE	2″	63532F
Oil Pressure Gauge (SW) 5 bar	2″	84263FE	2″	66263F
Oil Pressure Gauge (SW) 10 bar	2″	84264FE	2″	66264F
Turbo Boost	2″	61764FKE	2″	66266F
Water Pressure Kit (Outboard) 0-15 PSI				
Water Pressure Kit (Outboard) 0-40 PSI	2″	67386FE	2″	67380F
Speedo Kit 0-35 mph (Incl. Pitot & Hose)	3″	84521FE	3″	61751F
Speedo Kit 0-50 mph (Incl. Pitot & Hose)	3″	84510FE	3″	61752F
Speedo Kit 0-65 mph (Incl. Pitot & Hose)	3″	84513FE	3″	59713F
Speedo Kit 0-40 Knots (Incl. Pitot & Hose)				
Speedo Kit 0-50 Knots (Incl. Pitot & Hose)	3″	84576FE	3″	63533F
Speedo Kit 0-75 Knots (Incl. Pitot & Hose)	3″	84572FE	3″	63534F
Speedo Head Only 0-50mph	3″	63043FE	3″	61752FE
Speedo Head Only 0-65mph	3″	63044FE	3″	59713FE
Speedo head only (Pitot style) 0-50 knot	3″	63045FE		
Speedo head only (Pitot style) 0-75 knot	3″	63046FE		
MULTI (speed/temp/pressure)				
MULTI (pressure/temp/fuel/volt)				
Tachometer 0-4000 RPM Diesel Alt	3″	84279FE	3″	66267F
Tachometer 0-5000 RPM Diesel Alt	3″	67573FE		
Tachometer 0-4000 RPM Merc D-Tronic				
Tachometer 0-7000 RPM O/B & 4 Cycle Gas	3″	84293FE	3″	59737F
Tach/Hour 0-4000 RPM Diesel	3″	84324FE	3″	63524F
Tach/Hour 0-7000 RPM O/B & 4 Cycle Gas	3″	70604FE	3″	65129FE
System Check Suzuki	2″	65668BMDFE	2″	65669SSFE
System Check OMC	2″	65645BMDFE	2″	65206SSFE
Water Temp (SW) 120-240°F	2″	84590FE	2″	59654F
Water Temp (VDO) 40-120°C	2″	84660FE	2″	63535F
Water Temp (SW) 40-120°C	2″	84661FE	2″	66268F
Trim Gauge Evinrude/Johnson Outboard/Suzuki >2002	2″	84740FE	2″	61753F
Trim Gauge Honda Outboard	2″	84746FE	2″	63526F
Trim Gauge Mariner/Merc, OMC Cobra,Yamaha 2001 SternDrive	2″	84742FE	2″	59657F
Trim Gauge Yamaha Outboards, pre 2001 SternDrive	2″	84744FE	2″	62445F
Amperemeter, 60-0-60A	2″	84710FE	2″	60710F
Battery check	2″	84135FE	2″	66270F
Voltmeter 12v	2″	84134FE	2″	59656F
Voltmeter 24v	2″	84131FE	2″	66269F
Engine Synchronizer Gauge	2″	84730FE		
Transmission Pressure Gauge (VDO) 0-350PSI/25 bar	2″	84265FE	2″	66265F
Water Tank Gauge (VDO)	2″	84160FE	2″	66412F (VDO)
Water Tank Gauge (SW)	2″	70605FE	2″	70606FE
Black Water Tank Gauge (VDO)	2″	84161FE	2″	66413F (VDO)
Waste Tank 240-33 ohms	2″	67265FE		
Rudder Position Indicator	2″	84770FE	2″	66271F
Depth Gauge (Standard lens!)	2″	67874E	2″	67399E

VEETHREE GROUP

Argent Pro Fog Resistant	Amega Standard Lens	White Domed Standard Lens	Sender (zie pagina 334-335)
2″ 65524SSFE	2″ 57902E		F
2″ 67582SSFE			VDO
2″ 65518SSFE	2″ 58154E		-
2″ 65526SSFE	2″ 57903E	2″ 31180E	C
2″ 65525SSFE	2″ 57929E	2″ 31181E	C
2″ 70602SSFE	2″ 62155E	2″ 31260E	VDO
2″ 67578SSFE	2″ 62156E		VDO
2″ 70601SSFE			C
2″ 67577SSFE			C
2″ 70599SSFKE			-
	2″ 59630E	2″ 31375E	WP (incl.)
2″ 65551SSFE	2″ 58392E	2″ 31370E	WP (incl.)
3″ 70610SSFKE	3″ 58342E		G (incl.)
3″ 65557SSFKE	3″ 57898E		G (incl.)
3″ 65531SSFKE	3″ 57900E		G (incl.)
	3″ 62157E	3″ 31570E	G (incl.)
3″ 67189SSFKE			G (incl.)
	3″ 62158E		G (incl.)
5″ 65530SSFE			G of motorfabrikant
3″ 65557SSFE			G of motorfabrikant
3″ 67189SSFE			
3″ 70611SSFE			
5″ 780742PDFE (Multi)			G-C-D
5″ 65520SSFE (Multi)			C-D-F
3″ 65537SSFE / 5″ 65538SSFE	3″ 58136E	3″ 31279E	zie T
3″ 67574SSFE			zie T
3″ 67549SSFE			zie T
3″ 65535SSFE / 5″ 65536SSFE	3″ 58255E		Dynamo/spoel
3″ 65541SSFE / 5″ 65544SSFE			zie T
3″ 65545SSFE / 5″ 65546SSFE			Dynamo/spoel
2″ 65694SSFE			Motorfabrikant
2″ 65528SSFE			Motorfabrikant
2″ 65553SSFE	2″ 57904E		D
2″ 67576SSFE	2″ 62159E		VDO
2″ 67575SSFE			D
2″ 65547SSFE	2″ 58431E	2″ 31740E	Motorfabrikant
2″ 65549SSFE			Motorfabrikant
2″ 65548SSFE	2″ 57905E		Motorfabrikant
2″ 70596SSFE	2″ 61748E	2″ 31744E	Motorfabrikant
2″ 70609SSFE	2″ 59310E	2″ 31710E	-
2″ 70598SSFE			-
2″ 65550SSFE	2″ 57901E		-
2″ 70597SSFE	2″ 64279E		-
2″ 65522SSFE			
2″ 70600SSFE			VDO
2″ 67581SSFE (VDO)			VDO
2″ 67579SSFE (SW)			allpa
			VDO
2″ 75527SSFE			H
2″ 67412E			-

Alles 12V

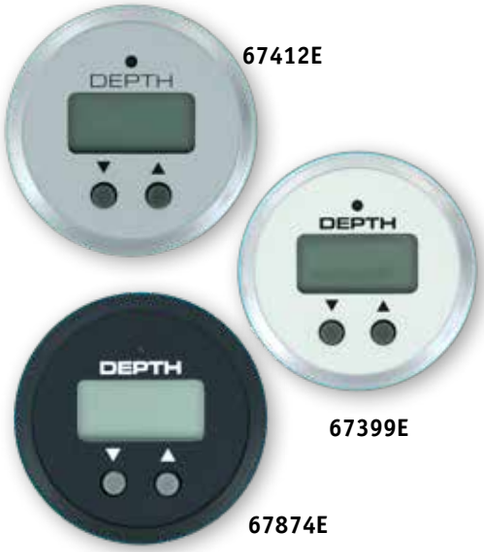

67412E

67399E

67874E

Digitale Dieptemeter

Veethree/Seastar Digitale Dieptemeter compleet met universele gever voor zowel inbouw*- als spiegelmontage. Passend bij actuele Veethree/Seastar instrumentenseries. Bereik 1-60m bij snelheden tot 100 km/h. Afmetingen als 2" instrumenten.

Kabellengte 25 voet

Art. 67412E	Model Argent Pro met RVS rand.
Art. 67399E	Model Lido Pro met RVS rand.
Art. 67874E	Model Premier Pro.

Art. 67309 Losse zender

* Geschikt voor polyester rompen; Gever wordt gelijmd.

75527SSFE

66271F

84770FE

Roerstand-aanwijzers

Roerstandaanwijzers (fog resistant):

Art. 66271F	Lido Pro 12V
Art. 84770FE	Premier Pro 12V
Art. 75527SSFE	Argent Pro 12V

Roerstandgever

Art. 9021510 Voor enkele stuurstand 0-90Ω, 12/24V compleet met verstelbare armen

Let op: bij 24V boordnet heeft u voor de aanwijzer een volt-reducer nodig en dient een 24V lampje geplaatst te worden. Zie blz. 335.

Voor een tweede stuurstand gewoon een extra set bestellen.

9021500

9021505

SET = 9021510

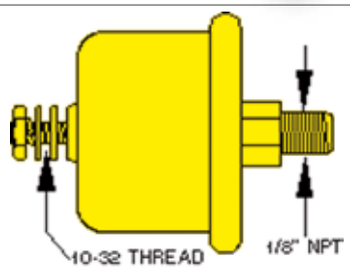

Oliedrukzenders

CODE C

Oliedrukzenders (240-33 Ohm)

Bereik	Single Station
80 PSI (5,5 bar)	**Art. 1500171E**
100 PSI (6,9 bar)	**Art. 1501671E**

(1 PSI = 0,069 bar)

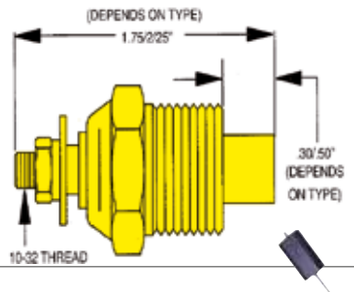

Temperatuur-zenders

CODE D

Temperatuurzenders (120-240°F)

Draad	Single Station	Dual Station
1/8 NPT	**Art. 52320E010**	*****
1/4 NPT	**Art. 52320E004**	
3/8 NPT	**Art. 52320E009**	
1/2 NPT	**Art. 52320E003**	

Brandstofzender en meter

CODE F

Brandstofzender (240-33 Ohm. 5-Gats flens, arm rechts- of links instelbaar. Geschikt voor tanks van 4-24" (10-61cm) diepte. Nieuwe „VITON" flenspakking: bestand tegen alle soorten brandstof (wereldwijd)

Art. 90424K	Brandstofzender
Art. 57902E	Brandstofmeter

Aansluiting toerenteller

CODE T Aansluiting toerenteller voor dieselmotoren. Wisselstroomdynamo's moeten een AC-aansluiting hebben, meestal aangegeven met „AC", „R" of „W". U moet weten hoeveel polen uw dynamo heeft en u moet de verhouding calculeren tussen krukas- en dynamopulley.
Toerentellers zijn door TFX/Seastar gecalibreerd voor diverse combinaties van polen en pulley-verhoudingen (ratio's). Echter, men heeft vaak een hand(werkplaats)toerenteller nodig voor de juiste calibratie.

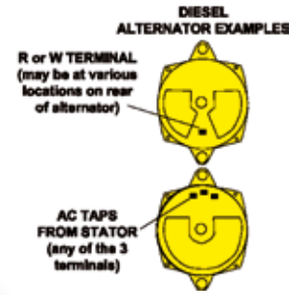

Stuwdrukzender

CODE G Stuwdrukzender (Pitot)
Art. 56973E Pitot
Art. 56353E Slang 30m (100')

24Vdc lamp / Voltreducers

Alle Veethree Marine Instrumenten zijn standaard 12V
(**Art. 22.60900045A** = 12Vdc lamp)
Voor gebruik in een 24V systeem geldt het onderstaande:
De 12v lampjes worden vervangen door 24v lampjes
Art. 40102E007 24Vdc lamp (set van 2), GE400, 1.6 kaars

Voltreducers (weerstanden) zijn niet nodig voor:
- speedo's
- ampèremeters
- urentellers

De volgende voltreducers zijn wél nodig:
Art. 50446E004 voor toerentellers en electr. speedo's
Art. 6221776E voor Johnson/Evinrude trimmeters
Art. 6219371E voor alle overige 2" instrumenten

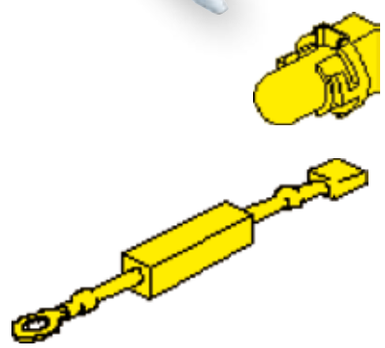

Waterdrukzender

CODE WP
Waterdrukzender voor outboards
(wordt niet los geleverd)

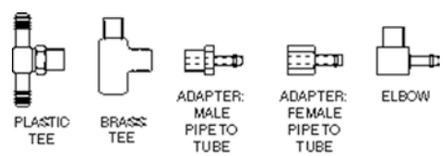

RVS Tankzenders

12/24V, 5-gatsmontage (Ø54/70mm)
Brandstof-/drinkwaterzenders hebben kunststof vlotter.
Vuilwaterzenders hebben RVS vlotter met specifiek ontwerp voor zelfreinigend effect.
USA-type voor Veethree/Seastar-, Vetus-, Faria-meters etc.
Speciale uitvoering voor VDO-type meters.

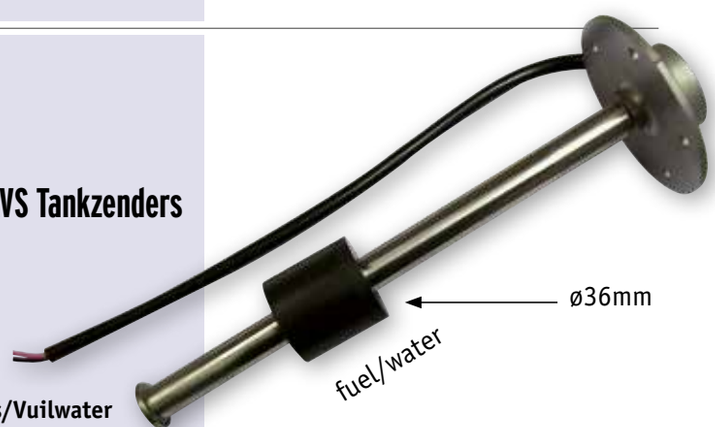

	Fuel/Drinkwater		Drink-/Grijs/Vuilwater	
Lengte	**USA 240-30 Ω**	**VDO 10-180 Ω**	**USA 240-30 Ω**	**VDO 10-180 Ω**
160 mm	**9021810/T**	**9021810/V**		
200 mm	**9021811/T**	**9021811/V**	**9021811/WT**	**9021811/WV**
250 mm	**9021812/T**	**9021812/V**		
280 mm	**9021813/T**	**9021813/V**		
300 mm	**9021814/T**	**9021814/V**	**9021814/WT**	**9021814/WV**
320 mm	**9021815/T**	**9021815/V**		
350 mm	**9021816/T**	**9021816/V**		
380 mm	**9021817/T**	**9021817/V**		
400 mm	**9021818/T**	**9021818/V**	**9021818/WT**	**9021818/WV**
450 mm	**9021819/T**	**9021819/V**		
480 mm	**9021820/T**	**9021820/V**		
500 mm	**9021821/T**	**9021821/V**		

Art. 9021850 Losse dichtring

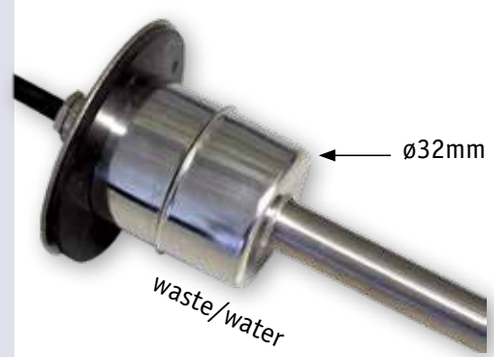

allpa RUITENWISSERS
Model ALPHA

Kenmerken	
Motor	1-Speed, 12V/6W (ZD1132)
Stroomverbruik	≤ 5A belast
Werkkoppel	0.6Nm
Geluid	≤ 40dB(A)
Max. wanddikte	19mm
Aslengte	58mm
Wishoek	90°
Wisslagen	27 ± 3 /min (belast)
Bescherming	IP54 (Outdoor Use)
Schakelaar	Op motorhuis
Complete set	
Art. 9096980	**Complete set: motor, arm, blad**
Losse onderdelen	
Art. 9096001	Losse 12V motor
Art. 9096830	Wisserarm 300mm, RVS 316
Art. 9096930	Wisserblad 300mm, RVS 316

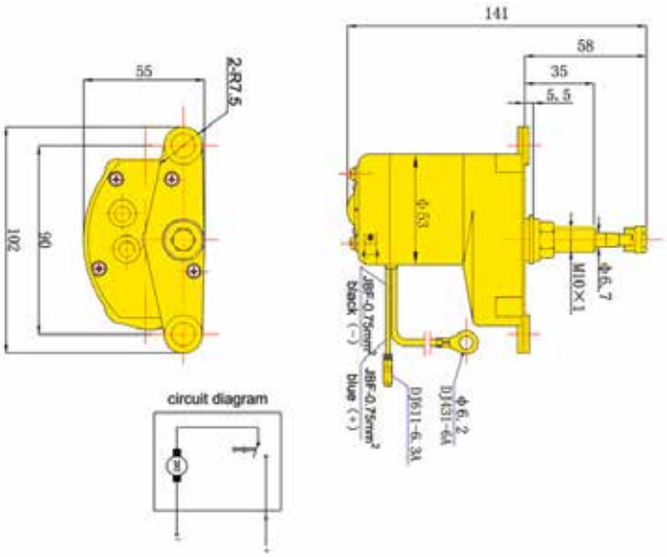

allpa RUITENWISSERS
Model GOLF

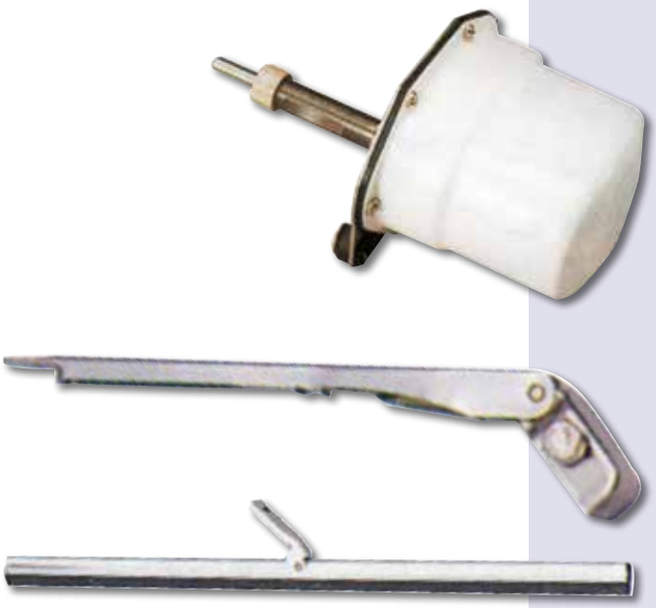

Kenmerken	
Motor	12V, 1-Speed
Geluid	≤ 55dB(A)
Max. wanddikte	35mm
Aslengte	92mm
Wishoek	90°
Wisslagen	35 ± 3 /min belast
Complete set	
Art. 9078300/S	**Complete set 12V: motor, arm, blad**
Art. 9078301/S	**Complete set 24V: motor, arm, blad**
Losse onderdelen	
Art. 9078300	Losse 12V motor
Art. 9078301	Losse 24V motor
Art. 9078316	Wisserarm 210-355mm, RVS 316
Art. 9078311	Wisserblad 355mm, RVS 316

allpa RUITENWISSERS
Model Bravo

kenmerken	
Motor	2-Speed, 12V/20W (ZD1230BA)
Stroomverbruik-1	≤ 2.4A Low (belast)
Stroomverbruik-2	≤ 3.6A High (belast)
Werkkoppel	1.5Nm
Geluid	≤ 50dB(A)
Max. wanddikte	19mm
Aslengte	48mm
Wishoek	90°
Wisslagen-1	35 ± 4 /min (belast)
Wisslagen-2	50 ± 5 /min (belast)
Bescherming	IP54 (Outdoor Use)
Met automatische parkeerstand	
Met automatische beveiliging tegen overbelasting	
Complete set	
Art. 9096105	**Set met: motor (9096005), wisserarm (9096545), wisserblad (9096940) & 3-standen schakelaar (9096404)**
Losse onderdelen	
Art. 9096005	Losse 12V motor
Wisserarmen RVS 316	
Art. 9096840	Enkelarm 400mm
Art. 9096845	Enkelarm 450mm
Art. 9096850	Enkelarm 500mm
Art. 9096645	Enkelarm verstelbaar 350-450mm
Art. 9096655	Enkelarm verstelbaar 450-500mm
Art. 9096740	Parallelarm 400mm
Art. 9096745	Parallelarm 450mm
Art. 9096750	Parallelarm 500mm
Art. 9096545	Parallelarm verstelbaar 350-450mm
Art. 9096550	Parallelarm verstelbaar 450-550mm
Wisserbladen RVS 316	
Art. 9096935	Wisserblad 350mm
Art. 9096940	Wisserblad 400mm
Art. 9096945	Wisserblad 450mm
Art. 9096950	Wisserblad 500mm
ALL-WIS Flat Blade wisserbladen alleen voor enkelarmen (De Luxe)	
Art. 9041600	Flat Blade wisserblad 14" - 350mm
Art. 9041605	Flat Blade wisserblad 16" - 400mm
Art. 9041610	Flat Blade wisserblad 18" - 450mm
Art. 9041615	Flat Blade wisserblad 20" - 500mm
Accessoires	
Art. 9096404	3-Standenschakelaar voor wissermotor
Art. 9096401	Ruitensproeiersysteem XD-105 12V + tank en 6m slang
Art. 9096403	Sproeinippelset voor enkelarm
Art. 9096407	Sproeinippelset voor parallelarm
Art. 9025261	RVS sproeischakelaar met blauwe LED-ring 12V
Art. 9025266	RVS sproeischakelaar met blauwe LED-ring 24V

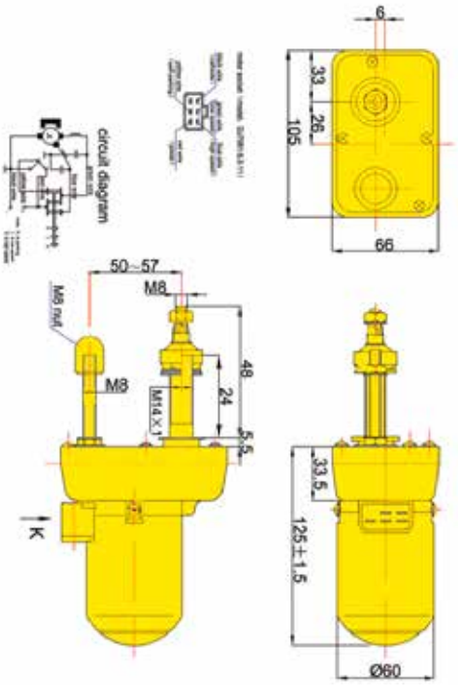

MARINE EQUIPMENT

allpa RUITENWISSERS

Model CHARLY

Kenmerken	
Motor	2-Speed, 12V/20W (ZD1233AA)
Motor	2-Speed, 24V/20W (ZD2233AA)
Stroomverbruik-1	≤ 12V 5.0A / 24V 2.5A Low (belast)
Stroomverbruik-2	≤ 12V 7.0A / 24V 3.5A High (belast)
Werkkoppel	3.43Nm
Geluid	≤ 50dB(A)
Max. wanddikte	13 of 25mm
Aslengte	43 of 68mm
Wishoek	Instelbaar: 50-70-90-100°
Wisslagen-1	30 ± 4 /min (belast)
Wisslagen-2	40 ± 4 /min (belast)
Bescherming	IP54 (Outdoor Use)
Met automatische parkeerstand	
Met automatische beveiliging tegen overbelasting	

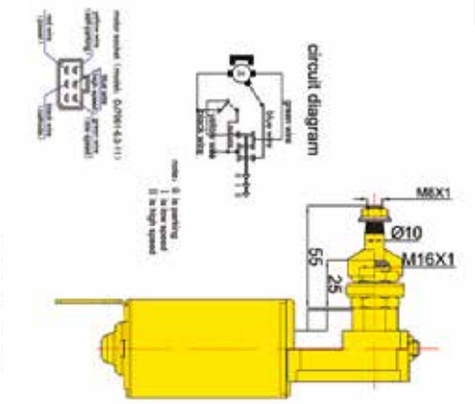

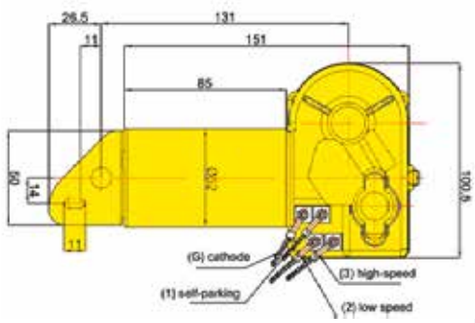

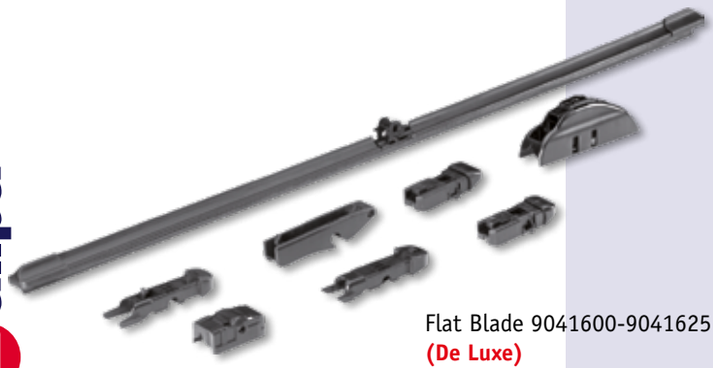

Flat Blade 9041600-9041625
(De Luxe)

Losse onderdelen	
Art. 9096011	Losse 12V motor – netto aslengte 25mm
Art. 9096012	Losse 12V motor – netto aslengte 53mm
Art. 9096010	Losse 24V motor – netto aslengte 25mm
Art. 9096013	Losse 24V motor – netto aslengte 53mm
Wisserarmen RVS 316	
Art. 9096835	Enkelarm 350mm
Art. 9096840	Enkelarm 400mm
Art. 9096845	Enkelarm 450mm
Art. 9096850	Enkelarm 500mm
Art. 9096645	Enkelarm verstelbaar 350-450mm
Art. 9096655	Enkelarm verstelbaar 450-500mm
Art. 9096660	Enkelarm verstelbaar 500-600mm
Art. 9096736	Parallelarm 350mm
Art. 9096741	Parallelarm 400mm
Art. 9096746	Parallelarm 450mm
Art. 9096751	Parallelarm 500mm
Art. 9096546	Parallelarm verstelbaar 350-450mm
Art. 9096551	Parallelarm verstelbaar 450-550mm
Art. 9096561	Parallelarm verstelbaar 500-600mm
Wisserbladen RVS 316	
Art. 9096935	Wisserblad 350mm
Art. 9096940	Wisserblad 400mm
Art. 9096945	Wisserblad 450mm
Art. 9096950	Wisserblad 500mm
Art. 9096955	Wisserblad 550mm
ALL-WIS Flat Blade wisserbladen alleen voor enkelarmen (De Luxe)	
Art. 9041600	Flat Blade wisserblad 14″ - 350mm
Art. 9041605	Flat Blade wisserblad 16″ - 400mm
Art. 9041610	Flat Blade wisserblad 18″ - 450mm
Art. 9041615	Flat Blade wisserblad 20″ - 500mm
Art. 9041620	Flat Blade wisserblad 21″ - 525mm
Art. 9041625	Flat Blade wisserblad 24″ - 600mm
Accessoires	
Art. 9096404	3-Standenschakelaar voor wissermotor
Art. L061012601	12V Rocker Switch ON-OFF-ON
Art. L061012624	24V Rocker Switch ON-OFF-ON
Art. 9078318	Controlbox voor 1-3 motoren (met interval)
Art. 9096401	Ruitensproeiersysteem XD-105 12V + tank en 6m slang
Art. 9096402	Ruitensproeiersysteem XD-105 24V + tank en 6m slang
Art. 9096403	Sproeinippelset voor enkelarm
Art. 9096407	Sproeinippelset voor parallelarm
Art. 9025261	RVS sproeischakelaar met blauwe LED-ring 12V
Art. 9025266	RVS sproeischakelaar met blauwe LED-ring 24V

allpa RUITENWISSERS
Model CHARLY

ECO

Model CHARLY	Complete Set Nr. 1
Art. 9096991 De Luxe	Set met: motor 12V, as-lengte 53mm (9096012), verstelbare enkelarm (9096655), Flat Blade wisserblad 460mm (9041610) & rocker switch (L061012601)
Model CHARLY	**Complete Set Nr. 2**
Art. 9096992 De Luxe	Set met: motor 12V, as-lengte 25mm (9096011), verstelbare enkelarm (9096655), Flat Blade wisserblad 460mm (9041610) & rocker switch (L061012601)

Model CHARLY	Complete Set Nr. 3
Art. 9096993 ECO	Set met: motor 12V, as-lengte 53mm (9096012), verstelbare parallelarm (9096551), RVS wisserblad 400mm (9096940) & rocker switch (L061012601)
Model CHARLY	**Complete Set Nr. 4**
Art. 9096994 ECO	Set met: motor 12V, as-lengte 25mm (9096011), verstelbare parallelarm (9096551), RVS wisserblad 400mm (9096940) & rocker switch (L061012601)

Beschikbare Bedieningsschakelaars en Controlbox	
1-3 Motoren 12V	1-3 Motoren 24V
Art. L061012601 Rocker Switch ON-OFF-ON (1 x per motor) Switch-montageframes zie p.333	**Art. L061012624** Rocker Switch ON-OFF-ON (1 x per motor) Switch-montageframes zie p.333
Art. 9096404 3-standen trekschakelaar (1x per motor)	**Art. 9096404** 3-standen trekschakelaar (1x per motor)
Art. 9078318 Control Box 12v met interval, low & high speed. Voor 1-3 motoren	**Art. 9078319** Control Box 24v met interval, low & high speed. Voor 1-3 motoren

9096404

L061012601/
L061012624

9078318/319

allpa RUITENWISSERS Model ECHO

Kenmerken	
Motor	2-Speed, 12V/30W (ZD1330C)
Motor	2-Speed, 24V/30W (ZD2330C)
Stroomverbruik-1	≤ 12V 5.0A / 24V 2.5A Low (belast)
Stroomverbruik-2	≤ 12V 7.0A / 24V 3.5A High (belast)
Werkkoppel	3.5Nm
Geluid	≤ 50dB(A)
Max. wanddikte	19mm
Aslengte	65mm
Wishoek	50-70-90-100°
Wisslagen-1	32 ± 3 /min (belast)
Wisslagen-2	46 ± 4 /min (belast)
Bescherming	IP54 (Outdoor Use)
Met automatische parkeerstand	
Met automatische beveiliging tegen overbelasting	
Losse onderdelen	
Art. 9096021	Losse 12V motor
Art. 9096022	Losse 24V motor
Wisserarmen RVS 316	
Art. 9096835	Enkelarm 350mm
Art. 9096840	Enkelarm 400mm
Art. 9096845	Enkelarm 450mm
Art. 9096850	Enkelarm 500mm
Art. 9096645	Enkelarm verstelbaar 350-450mm
Art. 9096655	Enkelarm verstelbaar 450-500mm
Art. 9096660	Enkelarm verstelbaar 500-600mm
Art. 9096735	Parallelarm 350mm
Art. 9096740	Parallelarm 400mm
Art. 9096745	Parallelarm 450mm
Art. 9096750	Parallelarm 500mm
Art. 9096545	Parallelarm verstelbaar 350-450mm
Art. 9096550	Parallelarm verstelbaar 450-550mm
Art. 9096560	Parallelarm verstelbaar 500-600mm
Wisserbladen RVS 316	
Art. 9096935	Wisserblad 350mm
Art. 9096940	Wisserblad 400mm
Art. 9096945	Wisserblad 450mm
Art. 9096950	Wisserblad 500mm
Art. 9096955	Wisserblad 550mm
ALL-WIS Flat Blade wisserbladen alleen voor enkelarmen (De Luxe)	
Art. 9041600	Flat Blade wisserblad 14" - 350mm
Art. 9041605	Flat Blade wisserblad 16" - 400mm
Art. 9041610	Flat Blade wisserblad 18" - 450mm
Art. 9041615	Flat Blade wisserblad 20" - 500mm
Art. 9041620	Flat Blade wisserblad 21" - 525mm
Art. 9041625	Flat Blade wisserblad 24" - 600mm
Accessoires	
Art. 9096405	3-Standenschakelaar voor wissermotor
Art. L061012601	12V Rocker Switch ON-OFF-ON
Art. L061012624	24V Rocker Switch ON-OFF-ON
Art. 9078318	Controlbox voor 1-3 motoren (met interval)
Art. 9096401	Ruitensproeiersysteem XD-105 12V + tank en 6m slang
Art. 9096402	Ruitensproeiersysteem XD-105 24V + tank en 6m slang
Art. 9096403	Sproeinippelset voor enkelarm
Art. 9096407	Sproeinippelset voor parallelarm
Art. 9025261	RVS sproeischakelaar met blauwe LED-ring 12V
Art. 9025266	RVS sproeischakelaar met blauwe LED-ring 24V

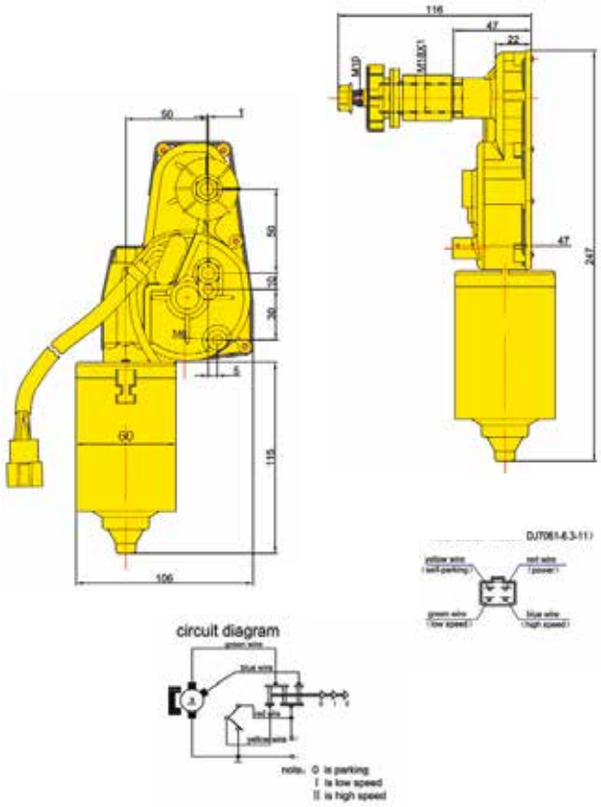

Beschikbare Bedieningsschakelaars en Controlbox	
1-3 Motoren 12V	**1-3 Motoren 24V**
Art. L061012601 Rocker Switch ON-OFF-ON (1 x per motor) Switch-montageframes zie p.333	**Art. L061012624** Rocker Switch ON-OFF-ON (1 x per motor) Switch-montageframes zie p.333
Art. 9096405 3-standen trekschakelaar (1 x per motor)	**Art. 9096405** 3-standen trekschakelaar (1 x per motor)
Art. 9078318 Control Box 12v met interval, low & high speed. Voor 1-3 motoren	**Art. 9078319** Control Box 24v met interval, low & high speed. Voor 1-3 motoren

allpa RUITENWISSERS Model FOXTROT

Kenmerken	
Motor	2-Speed, 12V/40W (ZD1530B)
Motor	2-Speed, 24V/40W (ZD2530B)
Stroomverbruik-1	≤ 12V 7.0A / 24V 3.5A Low (belast)
Stroomverbruik-2	≤ 12V 9.0A / 24V 4.5A High (belast)
Werkkoppel	5.0Nm
Geluid	≤ 50dB(A)
Max. wanddikte	19mm
Aslengte	80mm
Wishoek	90°
Wisslagen-1	33 ± 3 /min (belast)
Wisslagen-2	48 ± 5 /min (belast)
Bescherming	IP54 (Outdoor Use)
Met automatische parkeerstand	
Met automatische beveiliging tegen overbelasting	
Losse onderdelen	
Art. 9096025	Losse 12V motor
Art. 9096026	Losse 24V motor
Wisserarmen RVS 316	
Art. 9096752	Parallelarm 500mm
Art. 9096552	Parallelarm verstelbaar 450-550mm
Art. 9096562	Parallelarm verstelbaar 500-600mm
Wisserbladen RVS 316	
Art. 9096950	Wisserblad 500mm
Art. 9096955	Wisserblad 550mm
Art. 9096960	Wisserblad 600mm
ALL-WIS Flat Blade wisserbladen alleen voor enkelarmen (De Luxe)	
Art. 9041615	Flat Blade wisserblad 20" - 510mm
Art. 9041620	Flat Blade wisserblad 21" - 535mm
Art. 9041625	Flat Blade wisserblad 24" - 610mm
Accessoires	
Art. 9096406	3-Standenschakelaar voor wissermotor
Art. L061012601	12V Rocker Switch ON-OFF-ON
Art. L061012624	24V Rocker Switch ON-OFF-ON
Art. 9078318	Controlbox voor 1-3 motoren (met interval)
Art. 9096401	Ruitensproeiersysteem XD-105 12V + tank en 6m slang
Art. 9096402	Ruitensproeiersysteem XD-105 24V + tank en 6m slang
Art. 9096403	Sproeinippelset voor enkelarm
Art. 9096407	Sproeinippelset voor parallelarm
Art. 9025261	RVS sproeischakelaar met blauwe LED-ring 12V
Art. 9025266	RVS sproeischakelaar met blauwe LED-ring 24V

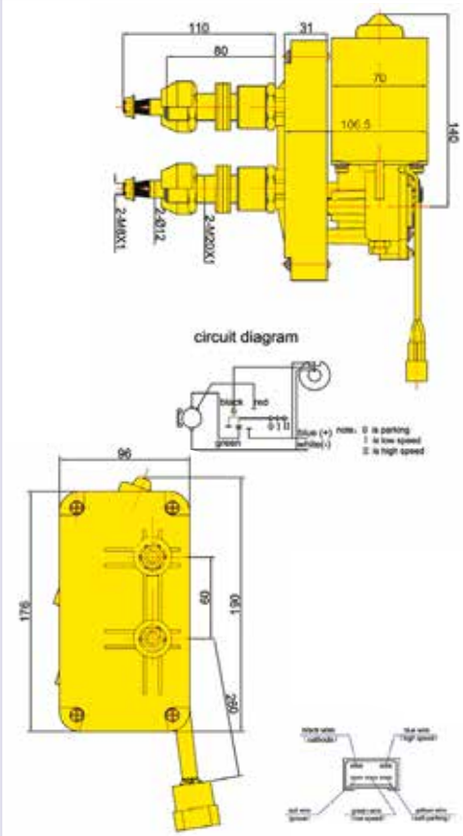

9096406

L061012601/
L061012624

9078318/319

Beschikbare Bedieningsschakelaars en Controlbox	
1-3 Motoren 12V	**1-3 Motoren 24V**
Art. L061012601 Rocker Switch ON-OFF-ON (1 x per motor) Switch-montageframes zie p.333	**Art. L061012624** Rocker Switch ON-OFF-ON (1 x per motor) Switch-montageframes zie p.333
Art. 9096406 3-standen trekschakelaar (1 x per motor)	**Art. 9096406** 3-standen trekschakelaar (1 x per motor)
Art. 9078318 Control Box 12v met interval, low & high speed. Voor 1-3 motoren	**Art. 9078319** Control Box 24v met interval, low & high speed. Voor 1-3 motoren

Hoofdschakelaar

Art. 210086	120A continue, met CE-keur kunststof, dubbelpolig
Art. 210084/N	100A continue, kunststof
Art. 210084/C	140A continue, messing verchroomd en kunststof

Losse afdekkap / sleutel

Art. 9041000	Afdekkap
Art. 9041001	Sleutel voor hoofdschakelaar (voor 210084/C + 210086)
Art. 210084/S	Sleutel voor hoofdschakelaar (voor 210084/N)

Accuschakelaar

Art. L0610090	accuschakelaar, continu 180A. Nylon basis met PVC knop. Verzilverde messing polen. 2 posities: ON / OFF 180A continue. 1000A/5 sec. Afm. Ø66mm, H=97mm

Accuschakelaar

Art. L0670002	Accuschakelaar, continu 100A. 1000A/5 sec. Inbouwkast van ABS. Ø68mm. Kraag Ø88mm Diepte 68 + 60mm
Art. L0670002/S	Losse sleutel

Accuschakelaar

Art. L0610193	Accuschakelaar, continu 250A. Spatwaterdicht, compact opbouw model Afm. 71,5x71,5x105,2mm
Art. L0610193/S	Losse sleutel

Accuschakelaar

Art. L0610003	250A

Accuschakelaar

Art. L0612350	Accu schakelaar, continu 350A/12V. Spatwaterdicht. Afm. 140x140x90mm (lxbxh)

Hella marine

Vision and Innovation

Accuschakelaars

Art. 9041460 275A - Accuschakelaar, ON/OFF
275A continu - 455A 5 min - 1250A 10 sec.,
12/24V, afm. 68x 68x76mm. Max 48V
2x10mm koper/vertinde aansluitstift
Ook verdiept in te bouwen: boorgat Ø52mm
Afneembare knop (niet los leverbaar).

Art. 9041464 600A - Accuschakelaar, ON/OFF
600A continu - 800A 5 min - 2500A 10 sec.,
12/24V, afm. 102x102x90mm. Max. 48V
2x12mm koper/vertinde aansluitstift
Ook verdiept in te bouwen: boorgat Ø85mm

Art. 9041462 350A - Accu-selector-schakelaar, 1-2-Both-OFF
350A continu - 500A 5 min - 1500A 10 sec.,
12/24V, afm. 102x102x90mm. Max 48V
3x10mm koper/vertinde aansluitstift
Ook verdiept in te bouwen: boorgat Ø85mm

Kabelingang aan 4 zijden!

Accuschakelaars

Met behulp van een ringmoer met schroefdraad is het mogelijk om de schakelaar te installeren op panelen tot 19mm dik.
De knop kan worden verwijderd door hem eenvoudig 45° linksom te draaien.

Art. L0610843 ON/OFF 275A Montage: inbouw of opbouw

Accuschakelaars

Compacte schakelaar voor montage op paneel of schot.

Art. L0610823 ON/OFF/OUT 200A Ø45mm

Art. L0610842 ON/OFF/OUT 300A Ø55mm

Sierra Accuschakelaars

Art. 64BS11000 275A - Accuschakelaar, ON/OFF

275A continu - 455A 5 min - 1250A 10 sec.,
12/24V, Max 48V

Sierra Accuschakelaars

Art. 64BS11020 200A - Accuschakelaar, 1-2-Both-OFF

200AA continu - 300A 5 min - 1000A 10 sec.,
12/24V, Max 48V

Verbindingsdoos

Art. L0610094	Verbindingsdoos, waterdicht van bakeliet. 2x 4 aansluitingen. Afm. 127x76x45mm
Art. L0610095	Verbindingsdoos, waterdicht van bakeliet. 2x 8 aansluitingen. Afm. 140x102x54mm

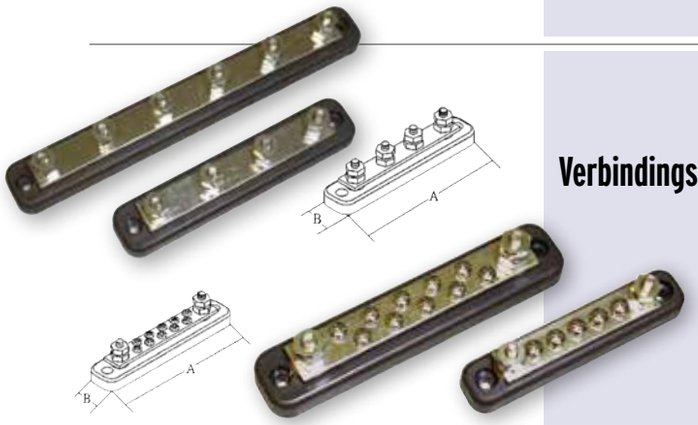

Verbindingsstrip

Tinnen plaat op ABS basis

Art. 9078645	4x Terminal Ø6mm A=152mm, B=31mm, 150A
Art. 9078646	6x Terminal Ø6mm A=231mm, B=31mm, 150A
Art. 9078640	5x Terminal Ø5mm A=106mm, B=22mm, 100A
Art. 9078641	10x Terminal Ø6mm A=152mm, B=31mm, 150A

Verbindingsstrip

Zwarte gegoten basis met 2 massief koperen strips

Art. 64FS40680	2 x 6 Terminal Ø6mm

In-Line zekeringshouder

Art. 9078460	30A In-Line zekeringshouder

Waterdichte connectoren

Art. L0611536	3A 2 pins (kunststof deksel) Ø36, H=55
Art. L0611539	3A 3 pins (kunststof deksel) Ø36, H=55
Art. 9078465	5A 2 pins (kunststof deksel) Ø44,5, H=65
Art. 9078466	5A 3 pins (kunststof deksel) Ø44,5, H=65
Art. 9078467	5A 4 pins (kunststof deksel) Ø44,5, H=65

Waterdichte kabeldoorvoeren

Messing verchroomd

	Kartelmoer Ø Kabel		Zeskantmoer Ø Kabel
Art. 9078470	6 mm	**Art. 9078473**	12mm
Art. 9078471	8 mm	**Art. 9078474**	16mm
Art. 9078472	10 mm	**Art. 9078475**	19mm

Geïsoleerde aansluitbout

Geïsoleerde messing vertinde aansluitbout
op ABS basis

Art. 9025200	Rood	8mm
Art. 9025201	Rood	10mm
Art. 9025205	Zwart	8mm
Art. 9025206	Zwart	10mm

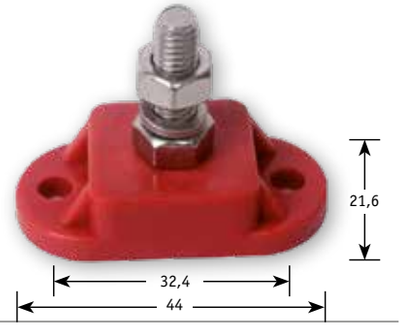

Geïsoleerde aansluitbout Twin

Geïsoleerde messing vertinde aansluitbouten
op ABS basis

Art. 9025210	Zwart	2x6mm
Art. 9025211	Zwart	2x10mm

Met spacer:
Art. 9025215 Zwart 2x10mm

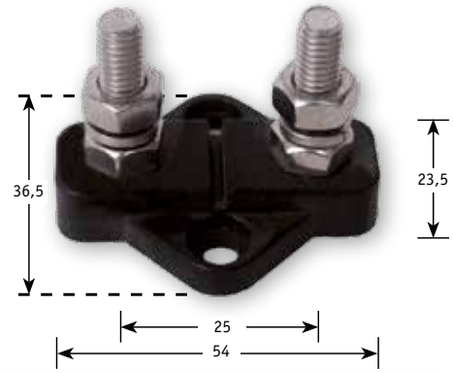

Zekering houders

1. Zekering houder, bakeliet
Art. 9025220 30 tot 200A
2. Zekering houder, nylon met polycarbonaat-afdekkap
Art. 9025225 35 tot 200A

Losse zekeringen
Koper-legering met bakeliet-afscherming

Art.	Ampère
9025235	35A
9025236	50A
9025237	80A
9025238	100A
9025239	150A
9025240	200A

Zekeringkastjes

Max. 25A continue. Max. piek 150A -10sec. Max. voltage 32VDC.
ABS body met polycarbonaat-deksel en vertinde koperen terminals. Diverse labels meegeleverd. Excl. zekeringen.

Art. 9025230	6 - aansluitingen
Art. 9025231	8 - aansluitingen
Art. 9025232	10 - aansluitingen
Art. 9025233	12 - aansluitingen

Art. 9025234
Zekeringset bestaande uit:

Ampère	Kleur
3 x 5A	Lichtbruin
1 x 7,5A	Koffie
3 x 10A	Rood
3 x 15A	Blauw
1 x 20A	Geel
1 x 25A	Transparant

RVS drukschakelaar met LED ring

RVS schakelaar met LED verlichting. Boorgat: Ø16mm/Ø22mm
Inbouwdiepte: 36mm/40mm, beschermingsgraad: IP40

Art.	LED kleur	Volt	Amp.	Ring	Boorgat	Diepte	Type
9025250	Rood	12V	3A	Ø18mm	Ø16mm	36mm	ON/OFF
9025251	Rood	12V	3A	Ø18mm	Ø16mm	36mm	(ON)/OFF
9025252	Rood	12V	3A	Ø25mm	Ø22mm	40mm	ON/OFF
9025253	Rood	12V	3A	Ø25mm	Ø22mm	40mm	(ON)/OFF
9025260	Blauw	12V	3A	Ø18mm	Ø16mm	36mm	ON/OFF
9025261	Blauw	12V	3A	Ø18mm	Ø16mm	36mm	(ON)/OFF
9025262	Blauw	12V	3A	Ø25mm	Ø22mm	40mm	ON/OFF
9025263	Blauw	12V	3A	Ø25mm	Ø22mm	40mm	(ON)/OFF
9025255	Rood	24V	3A	Ø18mm	Ø16mm	36mm	ON/OFF
9025256	Rood	24V	3A	Ø18mm	Ø16mm	36mm	(ON)/OFF
9025257	Rood	24V	3A	Ø25mm	Ø22mm	40mm	ON/OFF
9025258	Rood	24V	3A	Ø25mm	Ø22mm	40mm	(ON)/OFF
9025265	Blauw	24V	3A	Ø18mm	Ø16mm	36mm	ON/OFF
9025266	Blauw	24V	3A	Ø18mm	Ø16mm	36mm	(ON)/OFF
9025267	Blauw	24V	3A	Ø25mm	Ø22mm	40mm	ON/OFF
9025268	Blauw	24V	3A	Ø25mm	Ø22mm	40mm	(ON)/OFF

RVS drukschakelaar met LED punt

RVS schakelaar met LED verlichting. Boorgat: Ø16mm
Inbouwdiepte: 36mm, beschermingsgraad: IP40

Art.	LED kleur	Volt	Amp.	Ring	Boorgat	Diepte	Type
9025270	Rood	12V	3A	Ø18mm	Ø16mm	36mm	ON/OFF
9025271	Rood	12V	3A	Ø18mm	Ø16mm	36mm	(ON)/OFF
9025280	Blauw	12V	3A	Ø18mm	Ø16mm	36mm	ON/OFF
9025281	Blauw	12V	3A	Ø18mm	Ø16mm	36mm	(ON)/OFF
9025275	Rood	24V	3A	Ø18mm	Ø16mm	36mm	ON/OFF
9025276	Rood	24V	3A	Ø18mm	Ø16mm	36mm	(ON)/OFF
9025285	Blauw	24V	3A	Ø18mm	Ø16mm	36mm	ON/OFF
9025286	Blauw	24V	3A	Ø18mm	Ø16mm	36mm	(ON)/OFF

RVS zoemer met LED ring

RVS zoemer met LED verlichting.
Boorgat: Ø19mm, Inbouwdiepte: 54mm

Art.	LED kleur	Volt	Amp.	Ring	Boorgat	Diepte
9025290	Rood	12V	3A	Ø22mm	Ø19mm	54mm
9025291	Rood	24V	3A	Ø22mm	Ø19mm	54mm

Wipschakelaar met LED verlichting

Wipschakelaar met LED verlichting

Art.	LED kleur	Volt	Amp.	Type
9025292	Rood	12V	3A	ON/OFF
9025293	Rood	24V	3A	ON/OFF
9025294	Veiligheidskap blauw			

Waterdichte schakelaars met LED-indicators en incl. 25 diverse vierkante voorgedrukte labels. Maximale belasting 15A/12V.

Art.	Type	Polen	schakeling		
L061012301	SPST	3	ON	-	OFF
L061012302	SPST	3	(ON)	-	OFF
L061012401	DPST	4	ON	-	OFF
L061012402	DPST	4	(ON)	-	OFF
L061012501	SPDT	5	(ON)	OFF	ON
L061012601	DPDT	6	ON	OFF	ON
L061012602	DPDT	6	(ON)	OFF	(ON)

Art. L0700058 Montageframe voor schakelaar (linker of rechter zijkant).
Art. L0701058 Montageframe voor schakelaar (midden).

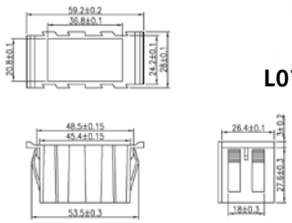

L0701058

Waterdichte schakelaars met LED-indicator

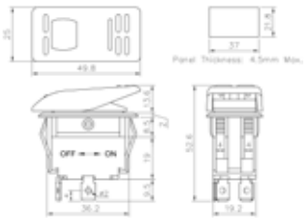

L0700058

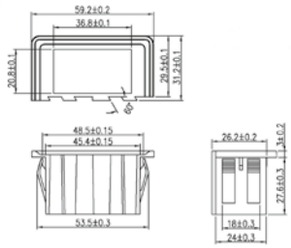

(ON) = terugverend!

20A/12V. Waterdichte (IP68) HALO continu verlichte schakelaars. Geschikt voor industriestandaard paneeluitsparing.

Art.	LED kleur	Type	schakeling
64RK40610B	Blauw	SPST	ON - OFF
64RK40610G	Groen	SPST	ON - OFF
64RK40620B	Blauw	SPST	(ON) - OFF
64RK40620G	Groen	SPST	(ON) - OFF
64RK40630B	Blauw	SPST	ON - ON
64RK40630G	Groen	SPST	ON - ON
64RK40640B	Blauw	SPDT	ON - OFF - ON
64RK40640G	Groen	SPDT	ON - OFF - ON
64RK40650B	Blauw	DPST	ON - OFF
64RK40650G	Groen	DPST	ON - OFF
64RK40660B	Blauw	DPST	ON - ON
64RK40660G	Groen	DPST	ON - ON
64RK40670B	Blauw	DPDT	ON - OFF - ON
64RK40670G	Groen	DPDT	ON - OFF - ON
64RK40680B	Blauw	DPDT	(ON) - OFF - (ON)
64RK40680G	Groen	DPDT	(ON) - OFF - (ON)
64RK40690B	Blauw	SPDT	ON - OFF - ON
64RK40690G	Groen	SPDT	ON - OFF - ON
64RK40700B	Blauw	DPDT	ON - OFF - ON
64RK40700G	Groen	DPDT	ON - OFF - ON

Art. 64RS20200	Draad terminal behuizing
Art. 64RS20180	17-20AWG, 15A
Art. 64RS20190	13.5-17AWG, 15A

Sierra Waterdichte HALO schakelaars

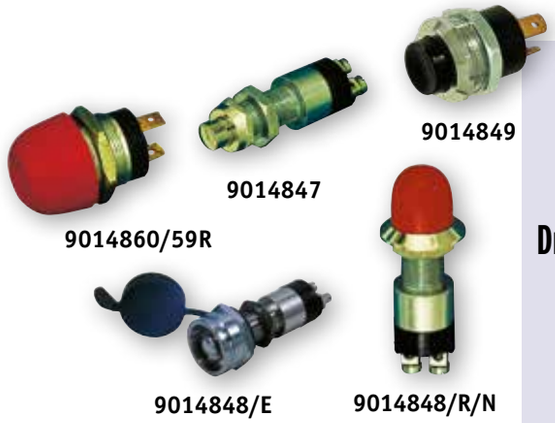

Drukschakelaars

Art. 9014847	30A, boring ø14mm, messing verchroomt, E-Toilet)
Art. 9014849	20A, boring ø21mm,messing verchroomd
Art. 9014860/R	20A contactschakelaar, boring ø21mm Waterdicht, messing verchroomd
Art. 9014859/R	20A onderbreekschakelaar, boring ø21mm Waterdicht, messing verchroomd
Art. 9014848/R	30A, boring ø14mm, rode kap, messing verchroomd
Art. 9014848/N	30A, boring ø14mm, zwarte kap, messing verchroomd. Waterdicht IP55
Art. 9014848/E	30A, boring ø14mm, messing verchroomd, met afdichtkap

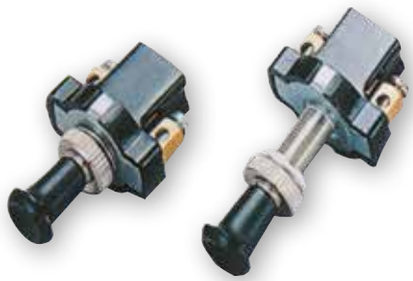

Trek-/druk-schakelaars

Art. 9078450	5A, 2 posities ON-OFF boring ø8mm, schacht l=7mm plastic+messing
Art. 9078451	5A, 2 posities ON-OFF boring ø8mm, schacht l=20mm plastic+messing

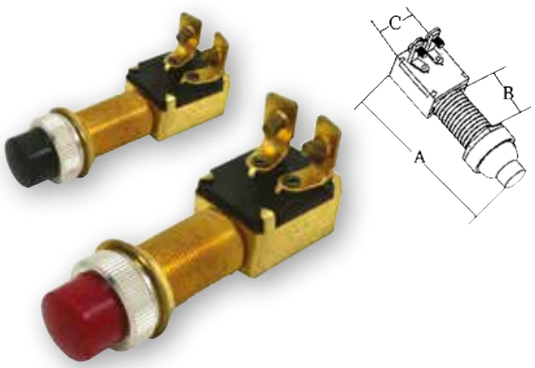

Drukschakelaar

12V, twee posities
A = 28mm, B = 14mm, C = 18mm
Leverbaar met zwarte of rode drukknop.

Art. 9078635	zwart (momentary)
Art. 9078636	rood (momentary)

Waterdichte schakelaar met LED indicator

Waterdichte schakelaar met LED indicator.
Kunststof 12V / 20A, IP65.
Boorgat: Ø19mm

Art.	Type	Polen	Schakeling
L061011901	SPST	3	ON - OFF

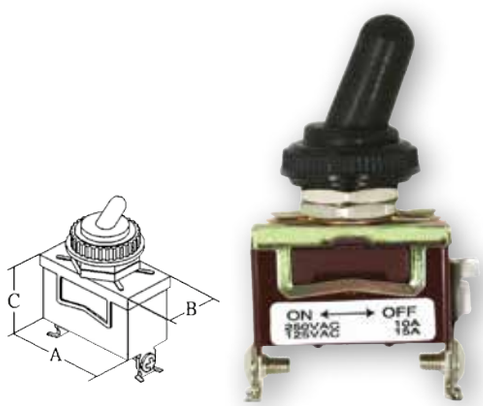

Wipschakelaar 12V

Art. 9078630	12V, 10A Twee posities. A = 28mm, B = 14mm, C = 18mm

NMEA kabels
NMEA-goedgekeurd en specifiek ontworpen om te voldoen aan maritieme vereisten. Geclassificeerd tot IPX7 voor betrouwbare, waterdichte verbindingen. Uitwisselbaar met andere NMEA 2000-producten, premium metalen verbindingskragen zorgen ervoor dat verbindingen strak en veilig zijn.

2000 DROP kabels Micro-C (metaal)

Art.	lengte in cm	Ancor #	
64PC51140	60	270300	**(A)**
64PC51150	90	270301	**(B)**
64PC51160	180	270302	**(C)**
64PC51170	490	270305	**(D)**

Art. 64PC51050 (E)
NMEA 2000 Power Tee cable
ANCOR # 27000

Art. 64PC51060 (F)
NMEA Micro 1 T piece
ANCOR # 270101

Art. 64PC51070 (G)
NMEA 2000 termination resistor
ANCOR # 270105

Art. 64PC51080 (H)
NMEA 2000 termination resistor
ANCOR # 270106

Art. 64PC51090 (I)
NMEA Micro 90 elbow
ANCOR # 270108

Art. 64PC51100 (J)
NMEA Micro 2 Tee piece
ANCOR # 270103

Art. 64PC51110 (K)
NMEA Micro 4 T piece
ANCOR # 270104

Art. 64PC51120 (L)
M12 metal cap for female conn
ANCOR # 270112

Art. 64PC51130 (M)
M12 metal cap for conn
ANCOR # 270111

Art. 64PC51180 (N)
NMEA 2000 Hub

Waterdichte inbouw stopcontact

Art. 9025318 12V/24V ingang.
Afm. 60 x 42 x 34mm (lxhxd)
Input 12V-20A/24V-10A

Waterdichte inbouw stopcontact

Art. 9025320 USB stekker met 2 ingangen
Input 12-24VDC. Output 5V/3.1A (totaal)
Afm. 60 x 42 x 34mm (lxhxd)

Waterdichte inbouw stopcontact

Art. 9025325 2x USB en 1x voltmeter (5-30VDC)
Afm. 60 x 106 x 34mm (lxhxd)

Waterdichte inbouw stopcontacten

Art. 9025326 2x 12V ingang.
12V/20A of 24V/10A
Afm. 60 x 106 x 34mm (lxhxd)

Art. 9025327 1x 12V ingang en 2x USB
Afm. 60 x 106 x 34mm (lxhxd)

Ignition switches - 3 position

Position	3 conventional off - run - start (cont.)	3 conventional off - run - start (cont.)	3 magneto off - run - start	3 magneto off - run - start	3 magneto off - run - start (cont.)	3 magneto off - run - start (cont.)
Length	Long: 1 1/8" maximum panel thickness	Short: 5/8" maximum panel thickness	Short: 5/8" maximum panel thickness	Short: 5/8" maximum panel thickness	Short: 5/8" maximum panel thickness	Long: 1 1/8" maximum panel thickness
Terminal type	3 screw tab	3 screw tab	5 screw, 1 boss screw	6 screw	6 color coded wire leads / potted	6 screw tab
Hole size	7/8"	7/8"	7/8"	7/8"	7/8"	7/8"
Ignition	15 Amp @ 12 VDV	15 Amp @ 12 VDV	15 Amp @ 12 VDV	15 Amp @ 12 VDV	15 Amp @ 12 VDV	15 Amp @ 12 VDV
Solenoid	30 Amp @ 12 VDC	30 Amp @ 12 VDC	30 Amp @ 12 VDC	30 Amp @ 12 VDC	30 Amp @ 12 VDC	30 Amp @ 12 VDC
Choke (push to choke)	-	-	7 Amp @ 12 VDC	7 Amp @ 12 VDC	7 Amp @ 12 VDC	7 Amp @ 12 VDC*
Art.	64MP39200	64MP41030	64MP39760	64MP41000	64MP41070	64MP39830

* Terminal to power separately controlled choke unit

64MP39200

64MP41030

64MP39760

64MP41000

64MP41070

64MP39830

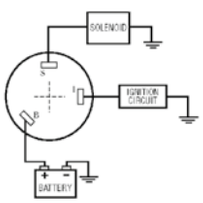

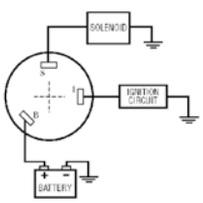

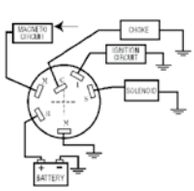

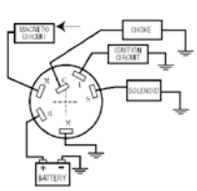

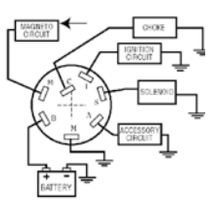

12V Stopcontact met stekker / USB plug voor 12V stopcontact

Art. N0001338
12V /10A. stopcontact met stekker.
Inclusief afdekkap **A**

Art. N0001343
12-24V, 2 USB poorten, 2.1A
Output Voltage 5V, over Voltage protection 6.8V Maximum **B**

Sigaretten-aansteker met verlichting

Art. 9078625
RVS. Compleet met verlichting, plug, aansteker en kabels.

A = 53mm, B = 39mm, C = 55mm

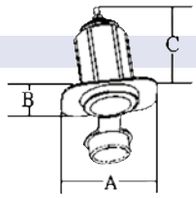

Schakelpanelen 9-32 Volt

Waterdicht IP67

Art. L0680108 Carbon-look polycarbonaat 9-32V paneel
Inclusief zekering- en houder 20A. Vooraf bekabeld met 1 meter bekabeling. Afm. 207x123mm.
1x hoorndrukknop(ON)/OFF, 2x lierdrukknoppen,
6x schakelaar ON/OFF en USB 1x 5V-1A en 5V 2.1A.

Art. L0680109 Carbon-look polycarbonaat 9-32V paneel
Inclusief zekering- en houder 20A. Inclusief 1 meter bekabeling. Afm. 207x123mm.
1x hoorndrukknop(ON)/OFF, 2x lierdrukknoppen,
7x schakelaar ON/OFF.

Art. L0680208 Carbon-look polycarbonaat 9-32V paneel
Inclusief zekering- en houder 20A. Vooraf bekabeld met 1 meter bekabeling. Afm. 133x178mm.
1x hoorndrukknop(ON)/OFF, 2x lierdrukknoppen,
6x schakelaar ON/OFF.

Art. L0680107 Carbon-look polycarbonaat 9-32V paneel
Inclusief zekering- en houder 20A. Vooraf bekabeld met 1 meter bekabeling. Afm. 133x178mm.
1x hoorndrukknop(ON)/OFF, 2x lierdrukknoppen,
5x schakelaar ON/OFF en USB 1x 5V-1A en 5V 2.1A.

OPTIE: set labels
Art. L0700024

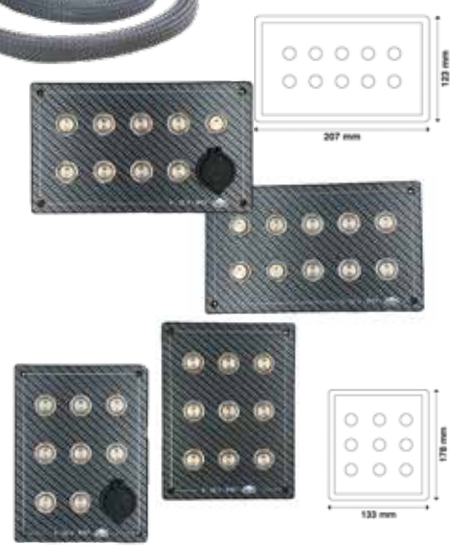

Schakelpaneel 12-24 Volt

Art. 9078609 12-24V, 4-voudig schakelpaneel

Art. 9078611 12-24V, 6-voudig schakelpaneel

12 Volt Schakelpaneel met stopcontact

Art. 9078612 6-voudig schakelpaneel met LED 12V stopcontact

3.1A dubbele USB-aansluiting en voltmeter
Contactdoos met LED-indicator

Sierra Touchschakel-panelen 11-30 Volt

11-30V, 10A bij 12V, IP67. Functies van de verlichte Touch-knoppen zijn volledig programmeerbaar. Ingebouwde resetbare zekeringen (PPTC), 60 diverse labels meegeleverd. Makkelijk te instaleren door de zeer geringe inbouwdiepte. Control-box kan maximaal op 1 meter afstand worden gemonteerd.

Art. 64SP21020 6 pos.
Art. 64SP21030 10 pos.

Schakelpaneel 12V Auto Fuse

Art. L0610226
ABS, 5 pos. 12V, spatwaterdicht, UL goedgekeurde schakelaars met LED indicators, 5A x 1, 10A x 2, 15A x 2 zekeringen en 12V stopcontact.
Afm. 180x107mm

Schakelpaneel 12V Auto Fuse

Art. L0610225
ABS, 5 pos. 12V, spatwaterdicht, UL goedgekeurde schakelaars met LED indicators, 5A x 1, 10A x 2, 15A x 2 zekeringen en voltmeter.
Afm. 160x107mm

Waterdichte schakelpanelen 12V Auto Fuse

Art. L0611186
ABS, 6 pos. 12V, waterdicht IP66, UL goedgekeurde schakelaars met LED indicators en 5A x 2, 10A x 2, 15A x 2 zekeringen (23 diverse labels meegeleverd).
Afm. 183x90mm

Art. L0611188
ABS, 8 pos. 12V, waterdicht IP66, UL goedgekeurde schakelaars met LED indicators en 5A x 2, 10A x 3, 15A x 3 zekeringen (23 diverse labels meegeleverd).
Afm. 235x90mm

Waterdichte schakelpanelen 12V Auto Fuse

Art. L0611176
ABS, 6 pos. 12V, waterdicht IP66, UL goedgekeurde schakelaars met LED indicators en 5A x 2, 10A x 2, 15A x 2 zekeringen (23 diverse labels meegeleverd).
Afm. 183x120mm

Art. L0611178
ABS, 8 pos. 12V, waterdicht IP66, UL goedgekeurde schakelaars met LED indicators en 5A x 2, 10A x 3, 15A x 3 zekeringen (23 diverse labels meegeleverd).
Afm. 235x120mm

Art. 9025310
ABS, 4 pos. 12V, Spatwaterdicht met auto Fuse en LED indicators.
Afm. 130x100mm (bxh)
2x5A, 1x10A, 1x15A

N.b. 1 pos. met terugverende schakelaar (15A)

Schakelpaneel 12V Auto Fuse

Art. 9025315
ABS, 6 pos. 12V, Spatwaterdicht met auto Fuse en LED indicators.
Afm. 182,5x100mm (bxh)
3x5A, 2x10A, 1x15A

N.b. 1 pos. met terugverende schakelaar (15A)

Schakelpaneel 12V Auto Fuse

***Sluiten aan bij schakelpanelen**
Art. 9025310 en 9025315

Spatwaterdicht. Afm. 60 x 100 mm. Gatmaat 42 x 81mm(BxH)
6 uitvoeringen:

Art. 9025330	12V stekker
Art. 9025331	USB poort
Art. 9025332	Sigarettenaansteker poort
Art. 9025333	Volt meter
Art. 9025334	Bilge Schakelaar
Art. 9025335	Ampère meter

Schakelpanelen

Schakelpaneel 12V

Art. L0610044
12V, zwart kunststof schakelpaneel, spatwaterdicht. Incl. 15A zekeringen. 4 posities (28 diverse labels meegeleverd). Afm. 110x95mm

Art. L0674044
12V, wit kunststof schakelpaneel, spatwaterdicht. Incl. 15A zekeringen. 4 posities (28 diverse labels meegeleverd). Afm. 110x95mm

Schakelpaneel 12V

Art. L0610064
12V, zwart kunststof schakelpaneel, spatwaterdicht. Met LED-indicators en incl. 15A zekeringen. 6 posities (28 diverse labels meegeleverd). Afm. 110x124mm

Art. L0674064
12V, wit kunststof schakelpaneel, spatwaterdicht. Met LED-indicators en incl. 15A zekeringen. 6 posities (28 diverse labels meegeleverd). Afm. 110x124mm

Schakelpaneel 12V

Art. L0612054
ABS 4 pos. schakelpaneel 12V, spatwaterdicht. Met LED-indicators, zonder zekeringen. (30 diverse labels meegeleverd). Afm. 100x110mm.

Art. L0612056
ABS 6 pos. schakelpaneel 12V, spatwaterdicht. Met LED-indicators, zonder zekeringen. (30 diverse labels meegeleverd). Afm. 100x150mm.

Schakelpaneel 12V Auto Fuse

Art. L0680013
ABS 3 pos. schakelpaneel 12V, spatwaterdicht. Met LED-indicators, automatische zekeringen (5-10-15A). (30 diverse labels meegeleverd). Afm. 130x110mm.
Art. L061013301
Vervangingsschakelaar

Art. L0680016
ABS 6 pos. schakelpaneel 12V, spatwaterdicht. Met LED-indicators, automatische zekeringen (2x5-2x10-2x15A). (30 diverse labels meegeleverd). Afm. 130x190mm.
Art. L061013301
Vervangingsschakelaar

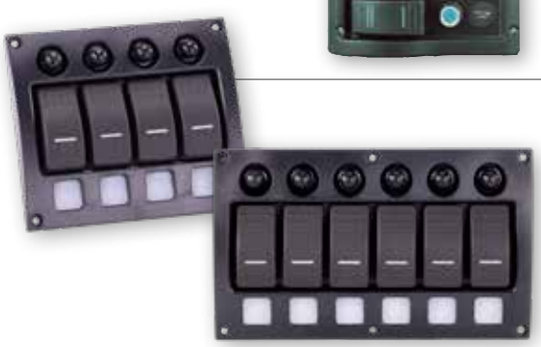

Sierra Schakelpanelen

12-24V, IP66. Met LED-indicators en automatische zekeringen.

Art. 64SP21000 4 pos. blue Sea #8372

Art. 64SP21010 6 pos. blue Sea #8371

Sierra Touch-schakelpanelen

11-30V, 10A bij 12V, IP67. Functies van de verlichte Touch-knoppen zijn volledig programmeerbaar. Ingebouwde resetbare zekeringen (PPTC), 60 diverse labels meegeleverd. Inbouwmaat Ø15mm. Makkelijk te instaleren door de zeer geringe inbouwdiepte. Control-box kan maximaal op 1 meter afstand worden gemonteerd.

Art. 64SP21020 6 pos.

Art. 64SP21030 10 pos.

Zwart gecoat aluminium. Compleet met 5A glaszekeringen, verlichte schakelaars, aanduidingen op sticker en bevestigingsmateriaal:

Art. 9078270 Afm. 125x115mm, 4 schakelaars
Art. 9078271 Afm. 165x115mm, 6 schakelaars

Schakelpaneel 12V

Zwart gecoat paneel met automatische zekeringen:
2x3A, 2x6A, 1x8A en 1x10A

Art. 9078275 Afm. 165x115mm, 6 schakelaars

Schakelpaneel 12V

Schakelpaneel 12V Verticaal
Zwart gecoat aluminium, weerbestendig
Compleet met 5A glaszekeringen, inclusief controlelampjes.

Art.	Model	A mm	B mm
9078615	3 schakelaars	102	100
9078616	4 schakelaars	125	100
9078617	6 schakelaars	170	100
9078627	Losse zekeringhouder (geen zekering)		

Schakelpaneel 12V

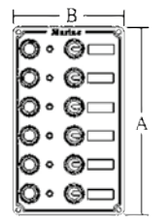

9078627

Art. L0610037
12V, zwart aluminium waterdicht schakelpaneel,
UL goedgekeurd. Met LED-indicators en 15A glaszekeringen.
3 posities (30 diverse labels meegeleverd).
Afm. 133x95mm.

Waterdicht schakelpaneel 12V

Art. L0610067
12V, zwart aluminium waterdicht schakelpaneel,
UL goedgekeurd. Met LED-indicators en 15A glaszekeringen.
6 posities (30 diverse labels meegeleverd).
Afm. 133x190mm.

Waterdicht schakelpaneel 12V

Art. L0610247
12V, zwart aluminium waterdicht schakelpaneel,
UL goedgekeurd. Met LED-indicators en 15A glaszekeringen.
8 posities (30 diverse labels meegeleverd).
Afm. 240x95mm

Waterdicht schakelpaneel 12V

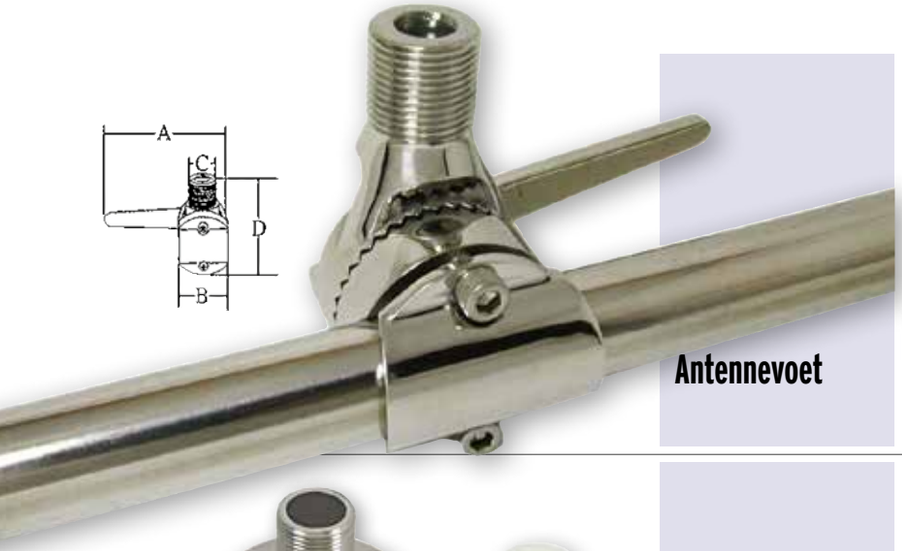

Antennevoet

Antennevoet verstelbaar, railingmontage.
Verkrijgbaar in RVS en kunststof.
Te monteren op 20-25mm railing.
Gewenste hoek eenvoudig in te stellen.
RVS: A = 116mm, B = 49mm, C = 25mm, D = 87mm
Kunststof: A = 110mm, B = 44mm, C = 25mm, D = 70mm

Art. 9078560 RVS
Art. 9078565 Kunststof

Antennevoet

stainless steel 316

Verkrijgbaar in RVS en kunststof.
Past op elke standaard antenne.
A = 41mm, B = 70mm, C = 25mm

Art. 9078550 RVS
Art. 9078551 Kunststof

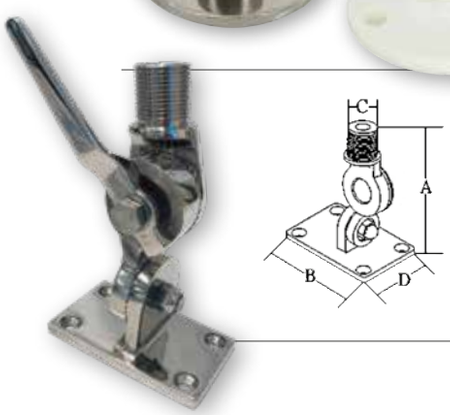

Verstelbare antennevoet

Art. 9078555
RVS. Gewenste hoek eenvoudig in te stellen.
Past op elke standaard antenne.
A = 138mm, B = 92mm, C = 25mm, D = 52mm

Radioklep

Art. 9089200
Radioklep van zwart kunststof
Afm. 233 x 107 x 85mm (lxhxd)

Radioklep

Art. 9024345
Radioklep van wit kunststof
Verende "Smoke" kleurige klep, inclusief pakking.
Afm. 229 x 104 x 50mm (lxhxd)

Radioklep

Art. 9024346
Radioklep van wit kunststof
Verende "Smoke" kleurige klep die in het frame schuift.
Inclusief pakking.
Afm. 241 x 102 x 25(114)mm (lxhxd)

HERTZ HMR 10 - FM/USB/BT 4X50 WATT

Perfect geluid aan boord in de grootte van een toerenteller instrument. Het is de perfecte keuze voor bootliefhebbers die een geweldig audiosysteem aan boord willen met een compacte installatie. DOT MATRIX DISPLAY - zelfs in direct zonlicht goed afleesbaar. Vermogen: **4x50W**.

Technische Gegevens:
- Bluetooth Funktie
- USB Input
- AUX Input
- RCA Output
- Radio AM/FM
- Bescherming: IP66
- Ø inbouw: 89,5mm,Ø buiten: 113mm, inbouwdiepte: 72mm

Art. 9025101 Radio AM/FM
Art. 9025106 USB-AUX Connector

HERTZ HMR 10D - DAB+/FM/USB/BT 4X50 WATT

Perfect geluid aan boord en met de ingebouwde DAB+ tuner is er een ruime keuze aan favoriete radiostations met ongeëvenaarde geluidskwaliteit. Het is de perfecte keuze voor bootliefhebbers die een geweldig audiosysteem aan boord willen met een compacte installatie. DOT MATRIX DISPLAY - zelfs in direct zonlicht goed afleesbaar. Vermogen: **4x50W**.

Technische Gegevens:
- Bluetooth Funktie
- USB Input
- AUX Input
- RCA Output
- Radio AM/FM
- Bescherming: IP66
- Ø inbouw: 89,5mm,Ø buiten: 113mm, inbouwdiepte: 72mm

Art. 9025102 Radio AM/FM/DAB+
Art. 9025106 USB-AUX Connector

allpa® luidsprekerset 200W met tweeter

Waterproof 200W luidsprekerset

- Waterproof: IP67
- Indempedantie: 4Ω
- Frequentie: 85Hz-18kHz
- Gevoeligheid: 91dB ± 2dB
- Diameter: Ø190mm
- Inbouwmaat: Ø160mm, diepte: 65mm
- Plastic body en rooster
- Zoutwater en UV-bestendig

Art. 9035400 200W Luidsprekerset van 2 stuks, kleur wit
Art. 9035410 200W Luidsprekerset van 2 stuks, kleur zwart

FM radio met luidsprekerset 200W - SET

Art. 9025131
Radio AM/FM (9025101) + 200W Luidsprekerset (9035400) - wit

Art. 9025136
Radio AM/FM (9025101) + 200W Luidsprekerset (9035410) - zwart

DAB+ radio met luidsprekerset 200W - SET

Art. 9025132
Radio DAB+ (9025102) + 200W Luidsprekerset (9035400) - wit

Art. 9025137
Radio DAB+ (9025102) + 200W Luidsprekerset (9035410) - zwart

Draadantenne

Draadantenne, actieve 12V antenne

Art. 9025141 FM Antenne (A)

Art. 9025142 DAB Antenne, glasmontage (B)

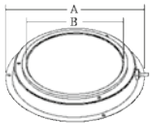

Kajuitlamp

Met geribde lens. Leverbaar in RVS-304 of messing.
Voorzien van ventilatieopeningen.

Art.	Model	A mm	B mm	Stroom
9078361	3″ RVS	110	70	12V 8W
9078580	4″ RVS	140	98	12V 15W
9078581	5″ RVS	170	115	12V 15W
9078363	3″ Messing	110	70	12V 8W
9078362	4″ Messing	140	98	12V 15W
9078364	5″ Messing	170	115	12V 15W

Messing kajuitlamp

Messing kajuitlamp met teakhouten basis. Met geribde lens.

Art.	Model	A mm	B mm	Stroom
9078600	4″	145	98	12V 15W
9078601	5″	158	115	12V 15W

Bajonetlampje: BA15D

Interieurlamp

Art. 9078367 Interieurlamp. Messing, met schakelaar.
Wandplaat Ø76mm, 12V/10W

Kaartleeslamp

Art. 9078366 Flexibele kaartleeslamp messing.
Met schakelaar. Wandmontage.
Halogeen 12V/10W - G4.
Afm.: L=373mm, voet 92 x 59mm,
lamphuis Ø30mm.

Art. 9078368 Flexibele kaartleeslamp messing.
Met schakelaar. Wandmontage.
Halogeen 12V/10W – MR16.
Afm.: L=383mm, voet 54 x 46mm,
lamphuis Ø53mm.

Interieurlamp

Art. 9078356 Interieurlamp. Koper 12V/10W halogeen
Ø Basis=70mm Hoogte 175mm,
Ø Glas=90mm

Halogeen-leeslamp, verstelbaar

12V/10W, incl.schakelaar.
70x38mm (basis)x54mm diep.

Art. L4400942 Messing, gevernist
Art. L4400943 Chroom

LED

allpa

marine equipment

BAY15D 25W

Art. L8000825

BAY15D 12V / 25W
LongLife vervangingslamp
voor navigatieverlichting

BA15D

Art. L8000803
BA15D 12V / 3W
Vervangingslamp,
verkoop per 10 stuks

Art. L8000810
BA15D 12V / 10W
Vervangingslamp,
verkoop per 10 stuks

Art. L8000815
BA15D 12V / 15W
Vervangingslamp,
verkoop per 10 stuks

MR16 Halogeen

Art. L8000910
12V / 10W MR16 Halogeen Spot.

Kleurtemperatuur: 2800-3000K, Warm White, Dimbaar

LED 6 x 0,3W, 10-30V/1,8W. Ø23mm
Lichtsterkte: 70LM. Vergelijkbaar met een 15W gloeilamp
Lichtbundel 120°
Art. L8000014 G4-fitting, zij-insteek
Art. L8000015 G4-fitting, achter-insteek

LED 12 x 0,2W, 10-30V/2,5W. Ø31mm
Lichtsterkte: 120LM. Vergelijkbaar met een 20W gloeilamp
Lichtbundel 120°
Art. L8000016 G4-fitting, zij-insteek
Art. L8000017 G4-fitting, achter-insteek

LED-lamp G4

Verloopfiiting voor LED G4 lampen

Art. L8000051 BA15D naar G4
Art. L8000050 BAY15D naar G4

Verloopfitting bajonet naar G4

Art. L8000111
Kleur wit, huis volledig uit aluminium, heldere lens
1 x 1W high power LED, 12VDC
Afm. Ø34,5mm, L=38mm

LED-lamp MR11

Kleur Warm White. Dimbaar

Art. L8000116
LED 4 x 1W, 12VDC. Vergelijkbaar met een 10-15W gloeilamp

Art. L8000117
LED 12 x Ø5mm, 12VDC. Vergelijkbaar met een 20W gloeilamp

LED-lamp MR16

Art. L4401162
LED **BA15D** (10-30V, 2.5W) Vervangingslamp voor interieur
Afm. Ø19mm, H=43mm. Warm White

Art. L4401172
LED **BA15D** (10-30V, 2.5W) Vervangingslamp voor interieur
Siliconenbescherming, 6000K
Afm. Ø15mm, H=53,5mm. Cool White

Art. L4401164
LED **BAY15D** (10-30V, 2.5W) Vervangingslamp voor navigatie
Vervangt 25W lamp (geen BSH-keur)
Afm. Ø26,5mm, H=55,5mm

LED-lamp BA15D voor interieur

LED-lamp BAY15D voor navigatie

---

12 V buislampen

Aantal LED's:	Vermogen:	Afm.:	Kleur:	
1	0,5W	35 x 10mm	Warm White	**Art. L8000005**
2	0,98W	42 x 12mm	Warm White	**Art. L8000006**
3	0,5W	42 x 12mm	Warm White	**Art. L8000009**
6	0,5W	42 x 12mm	Warm White	**Art. L8000010**

LED-buislampen

LED

LED plafondlamp

Met schakelaar

Art. L4400534 LED plafondlamp, messing gelakt
Art. L4400535 LED plafondlamp, RVS 304

Voltage:	12V
Lichtbundel:	15°
Kleur temperatuur:	5500-6300K, Cool White
Lumen:	260lm
Wattage:	3,6W
Beschermingsgraad:	**IP65**

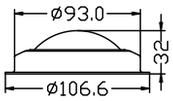

LED

LED plafondlamp

Met schakelaar

Art. L4400544 LED plafondlamp, messing gelakt
Art. L4400545 LED plafondlamp, RVS 304

Voltage:	12V
Lichtbundel:	15°
Kleur temperatuur:	5500-6300K, Cool White
Lumen:	272lm
Wattage:	3,7W
Beschermingsgraad:	**IP65**

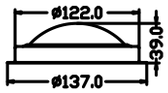

LED

LED plafondlamp

Art. L4400556
Met schakelaar, spatwaterdicht

Voltage:	12V
Materiaal:	Verguld, kunststof huis
Lichtbundel:	15°
Kleur temperatuur:	2850-3200K, Warm White
Wattage:	1,7W

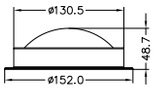

LED

LED plafondlamp

Art. L4400520
Met schakelaar

Voltage:	12V
Materiaal:	Messing verchroomd huis
Lichtbundel:	120°
Kleur temperatuur:	2800-3000K, Warm White
Wattage:	6 x 0,3W
Afmetingen:	
Diameter:	98mm
Hoogte:	36mm

LED

LED plafondlamp

Art. L4400546
Met schakelaar, spatwaterdicht

Voltage:	12V
Materiaal:	Kunststof huis
Lichtbundel:	120°
Kleur temperatuur:	2850-3200K, Warm White
Wattage:	1W

Art. L4400601
Spatwaterdicht

Voltage: 12V
Materiaal: RVS 304 huis, Top LED
Lichtbundel: 120°
Kleur temperatuur: 2850-3200K, Warm White
Wattage: 1W

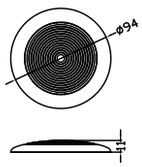

LED plafondlamp

LED

Art. L4400602
Spatwaterdicht

Voltage: 12V
Materiaal: RVS 304 huis, Top LED
Lichtbundel: 120°
Kleur temperatuur: 2850-3200K, Warm White
Wattage: 2,26W

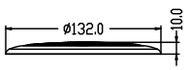

LED plafondlamp

LED

Art. L4400554
Met schakelaar, spatwaterdicht

Voltage: 12V
Materiaal: RVS 304 huis
Lichtbundel: 110°
Kleur temperatuur: 2850-3200K, Warm White
LED type: High Power LED 1 x 3W
Wattage: 3,1W

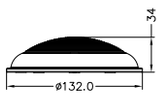

LED plafondlamp

LED

Art. L4400701
Geschikt voor OEM en voor dimmers voor NON-PWM signaal (Steady Volt)

Voltage: 12V
Materiaal: RVS 304 -huis
Lichtbundel: 120°
Kleur temperatuur: 2850-3200K, Warm White
LED type: LED 0,5W (Samsung 5630)
Beschermingsgraad: **IP65**

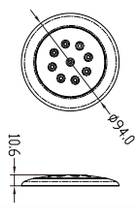

LED plafondlamp Conform BS EN60945

LED

LED

Opbouw LED plafondlamp

Art. L1900251	Ø50mm
Art. L1900252	Ø70mm
Art. L1900253	Ø105mm met touch switch

Voltage:	10-30V
Materiaal:	Verchroomd aluminium, matte lens
Kleur temperatuur:	3000K
LED type:	15x Warm White LED 4014 27x Warm White LED 4014 42x Warm White LED 4014
Wattage:	3W, 6W, 6.3A/430lm
Hoogte:	7.5mm
Beschermingsgraad:	**IP65**

Ø50-70 en 105mm!

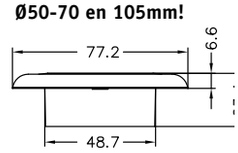

LED

LED plafondlamp dimbaar

Art. L1900262	Ø105mm met Dimbaar touch switch

Voltage:	10-30V
Materiaal:	Verchroomd aluminium, matte lens
Schakelaar:	Dimbaar touch switch
Kleur temperatuur:	2800-3200K
LED type:	42x Warm White LED 4014
Wattage:	6W
Afmetingen:	Diameter: Ø105mm Hoogte: 7.5mm
Beschermingsgraad:	**IP20**

LED

LED plafondlamp dimbaar

Art. L1900263	Ø74mm met Dimbaar touch switch

Voltage:	10-30V
Materiaal:	Wit kunststof
Schakelaar:	Dimbaar touch switch
Kleur temperatuur:	2800-3200K
LED type:	30x Warm White LED 4014
Wattage:	3W
Hoogte:	11mm
Beschermingsgraad:	**IP20**

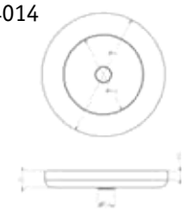

LED

LED plafondlamp

Art. L1900273	Ø74mm met touch switch
Art. L1900274	Ø120mm met touch switch

Voltage:	10-30V
Materiaal:	Aluminium, kunststof
Schakelaar:	Touch switch
Kleur temperatuur:	2800-3200K
LED type:	30x Warm White LED 42x Warm White LED
Wattage:	3W, 6W
Beschermingsgraad:	**IP20**

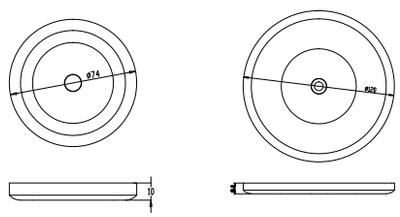

Art. L1900260 Ø93mm
Art. L1900261 Ø115mm

Voltage: 10-30V
Materiaal: Verchroomd aluminium, matte lens
Kleur temperatuur: 2800-3200K
LED type: 21x SMD 2835 Warm White LED
27x SMD 2835 Warm White LED
Wattage: 2W, 4W
Beschermingsgraad: **IP60**

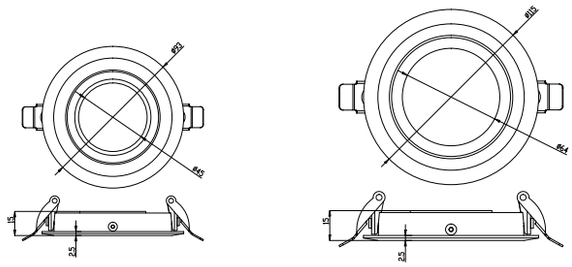

LED plafondlamp

LED

Art. L1900266 Ø55 mm

Voltage: 12V
Materiaal: Aluminium
Kleur temperatuur: 3000K
LED type: 9x Warm White LED 3535
Wattage: 3W
Beschermingsgraad: **IP65**

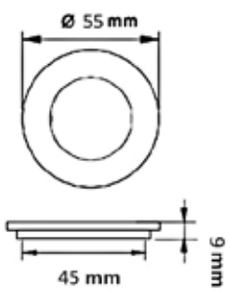

LED plafondlamp

LED

Art. L4400229 Ø40 mm

Voltage: 8-30V
Materiaal: Aluminium
Lichtbundel: 110°
Kleur temperatuur: 2900-3200K
LED type: Warm White LED
Wattage: 1.2W
Boormaat: Ø28 mm (+klemmen)

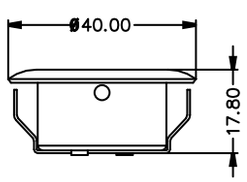

LED plafondlamp

LED

LED

LED plafondlamp

Dimbaar.

Art.	Model	schakelaar
L4400249	Messing	x
L4400250	Messing	ja
L4400251	Chroom	x
L4400252	Chroom	ja

Voltage: 12-24V
Materiaal: Kunststof huis
Lichtbundel: 120°
Kleur temperatuur: 2800-3000K Warm White
Wattage: 1.8W

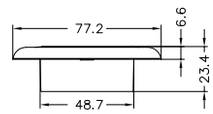

LED

LED plafondlamp, inbouw Conform BS EN60945

Art. L4400658

Geschikt voor OEM en voor dimmers voor NON-PWM signaal (Steady Volt)
Voltage: 12V
Materiaal: Wit Polycarbonaat huis
Lichtbundel: 120°
Kleur temperatuur: 2900-3200K, Warm White
Wattage: 2,20W
Beschermingsgraad: **IP67**

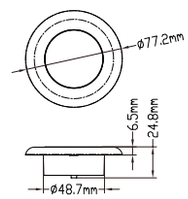

LED

LED plafondlamp, inbouw Conform BS EN60945

Art. L4400604

Geschikt voor OEM en voor dimmers voor NON-PWM signaal (Steady Volt)
Voltage: 12V
Materiaal: Kunststof huis, Trimring RVS 304
Lichtbundel: 120°
Kleur temperatuur: 2850-3200K, Warm White
Wattage: 7,5W
Beschermingsgraad: **IP67**

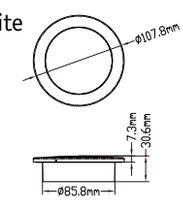

LED

LED plafondlamp, inbouw Conform BS EN60945

Art. L4400605

Geschikt voor OEM en voor dimmers voor NON-PWM signaal (Steady Volt)
Voltage: 12V
Materiaal: Kunststof huis, Trimring RVS 304
Lichtbundel: 120°
Kleur temperatuur: 2850-3200K, Warm White
Wattage: 9,3W
Beschermingsgraad: **IP67**

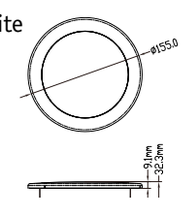

Art. L4400190
Spatwaterdicht

Voltage:	12V
Materiaal:	Aluminium huis
Lichtbundel:	140°
Kleur temperatuur:	2850-3200K, Warm White
Wattage:	3,1W

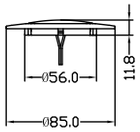

LED plafondlamp superplat

Art. L4400290
Geschikt voor OEM en voor dimmers voor NON-PWM signaal (Steady Volt). Spatwaterdicht, slechts 7mm hoog!

Voltage:	12V
Materiaal:	Aluminium huis
Lichtbundel:	120°
Kleur temperatuur:	2900-3200K, Warm White
Wattage:	1W

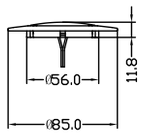

LED plafondlamp Conform BS EN60945

Art. L4400607
Geschikt voor OEM en voor dimmers voor NON-PWM signaal (Steady Volt)

Voltage:	12V
Materiaal:	Polycarbonaat huis
Lichtbundel:	120°
Kleur temperatuur:	2900-3200K, Warm White
LED type:	LED 5Ø x 5 (Samsung 5630)
Wattage:	2W
Beschermingsgraad:	**IP67**

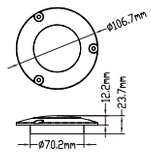

LED kajuitlamp Conform BS EN60945

Art. L4400615
met Touch Switch + Dimmer Combo
Geschikt voor OEM en voor dimmers voor NON-PWM signaal (Steady Volt)

Voltage:	12-24V
Materiaal:	Kunststof, Trimring RVS 304
Lichtbundel:	120°
Kleur temperatuur:	2850-3200K, Warm White
Wattage:	3W
Beschermingsgraad:	**IP67**

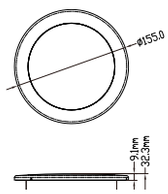

LED plafondlamp Conform BS EN60945

LED

LED binnen-verlichting

Art. L4401804
Met schakelaar. Spatwaterdicht

Voltage:	12-24V
Materiaal:	ABS
Lichtbundel:	120°
Kleur temperatuur:	2700-3200K, Warm White
Wattage:	7W
Afmetingen:	(lxbxh): 400x78x30mm

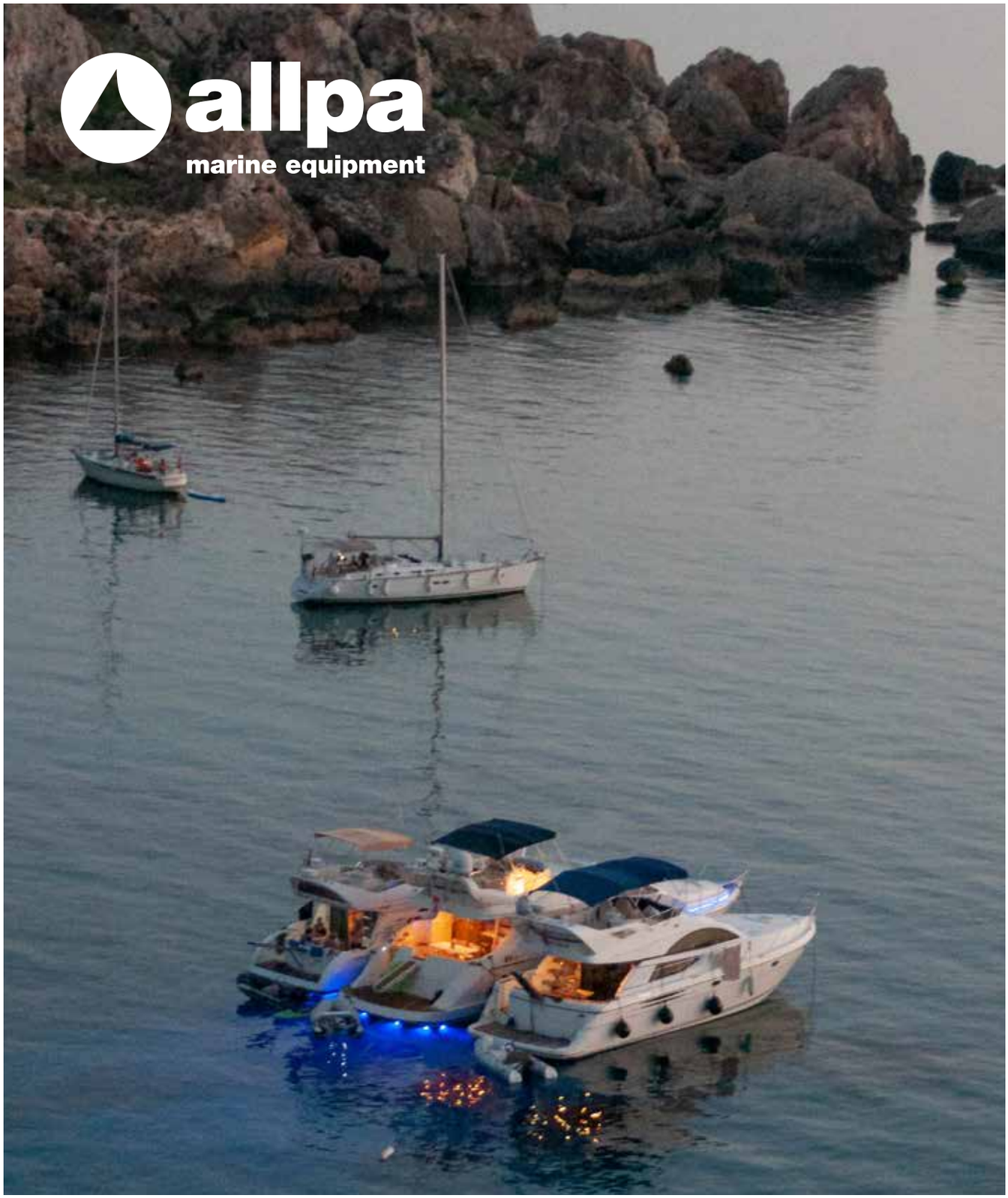

Art. L1900297	Lumen 180LM Cool White met RVS ring en 1.5M kabel
Art. L1900298	Lumen 20LM Blue met RVS ring en 1.5M kabel
Montage:	Opbouw
Voltage:	12V
Materiaal:	Kunststof polymeer met RVS ring
Lichtbundel:	120°
Kleur temperatuur:	4500K
LED type:	12 x 0.2W "2835" LED
Wattage:	2.3W
Beschermingsgraad:	**IP68**
Afmetingen:	Lengte: 85.1mm Breedte: 40.1mm Hoogte: 18mm

LED onderwater-verlichting

Art. L4400297	Lumen 372LM **4x** Cool White RVS huis en 1.5M kabel
Art. L1901298	Lumen 68LM **4x** Blue met RVS huis en 1.5M kabel
Art. L4400298	Lumen 670LM **6x** Cool White RVS huis en 1.5M kabel
Art. L1901299	Lumen 156LM **6x** Blue RVS huis en 1.5M kabel
Art. L4400299/D	Driver voor allpa LED Onderwaterverlichting L4400298/99
Montage:	Opbouw
Voltage:	10-30V
Materiaal:	RVS 316 huis
Lichtbundel:	120°
Kleur temperatuur:	5500-6300K
LED type:	4x3W"2835"LED/6x3W"2835"LED
Wattage:	10W en 14.2W
Beschermingsgraad:	**IP68**
Afmetingen:	L=137.5mm, B=68mm, H=24mm

LED onderwater-verlichting

Art. L4400299	Lumen 5602LM Cool White RVS huis en 1.5M kabel
Art. L1900299	Lumen 188LM Blue RVS huis en 1.5M kabel
Art. L4400299/D	Driver voor allpa LED Onderwaterverlichting L4400298/99
Montage:	Opbouw
Voltage:	10-30V
Materiaal:	RVS 316 huis
Lichtbundel:	120°
Kleur temperatuur:	5500-6300K
LED type:	6 x 3W "2835" LED
Wattage:	14.2W
Beschermingsgraad:	**IP68**
Afmetingen:	Diameter: Ø94mm, Hoogte: 21mm

LED onderwater-verlichting

Art. L1900307	Cool White
Art. L1900308	Blue
Voltage:	10-30V
Materiaal:	Messing
LED type:	1x 7W Daylight White of Blue LED
Beschermingsgraad:	**IP68**
Afmetingen:	½" NPT draad

LED (aftap) plug onderwater-verlichting

LED flexibele kaartleeslamp

Art. L4401324

Voltage:	8-30VDC
Materiaal:	Verchroomd messing
Lichtbundel:	110°
Kleur temperatuur:	2850-3200K, Warm White
Wattage:	1,2W
Afmetingen:	voet Ø50mm lamp Ø30mm L=416mm

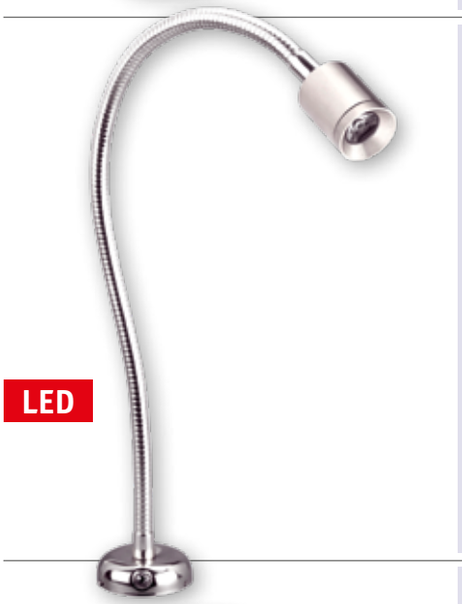

LED flexibele kaartleeslamp

Art. L4401325

Voltage:	8-30VDC
Materiaal:	Verchroomd messing
Lichtbundel:	110°
Kleur temperatuur:	2850-3200K, Warm White
Wattage:	1,2W
Afmetingen:	voet Ø50mm lamp Ø30mm L=416mm

LED flexibele kaartleeslamp

Art. L4401326

Voltage:	8-30VDC
Materiaal:	Verchroomd messing
Lichtbundel:	110°
Kleur temperatuur:	2850-3200K, Warm White
Wattage:	1,2W
Afmetingen:	voet Ø50mm lamp Ø36mm L=416mm

Art. L1900018	Wand- leeslamp
	met dimbaar touch switch
Voltage:	10-30V
Materiaal:	Verchroomd aluminium, glazen lens
Schakelaar:	Dimbaar touch switch
Kleur temperatuur:	2800-3200K
LED type:	1x warm White LED
Wattage:	3W
Afmetingen:	Ø voet: 65mm, Ø kap: 60mm
	diepte: 97mm
	hoogte: 104mm

LED wand-leeslamp dimbaar

LED

Art. L1900017	Wand- leeslamp
	met dimbaar touch switch
Voltage:	10-30V
Materiaal:	Verchroomd aluminium, glazen lens
Schakelaar:	Dimbaar touch switch
Kleur temperatuur:	2800-3200K
LED type:	1x warm White LED
Wattage:	3W
Afmetingen:	Ø voet: 65mm, Ø kap: 55mm
	diepte: 78mm
	hoogte: 101mm

LED wand-leeslamp dimbaar

LED

Art. L1900019	Wand- leeslamp
	met dimbaar touch switch
Voltage:	10-30V
Materiaal:	Geborsteld aluminium, vernikkeld
Schakelaar:	Dimbaar touch switch
Kleur temperatuur:	2800-3200K
LED type:	1x warm White LED
Wattage:	1W
Afmetingen:	Ø voet: 65mm, Ø kap: 32mm
	diepte: 60mm
	hoogte: 88mm

LED wand-leeslamp dimbaar

LED

Art. L4400926	Messing wand- leeslamp
	dimbaar met externe schakelaar
Voltage:	8-30V
Materiaal:	Messing met mat glas
LED type:	1x warm White LED
Wattage:	3W dimbaar
Afmetingen:	Ø voet: 65mm, Ø kap: 64,5mm
	hoogte: 153mm
Art. L4400936	Verchroomd wand- leeslamp
	dimbaar met externe schakelaar
Voltage:	8-30V
Materiaal:	Verchroomd messing met mat glas
LED type:	1x warm White LED
Wattage:	3W dimbaar
Afmetingen:	Ø voet: 65mm, Ø kap: 64,5mm
	hoogte: 153mm

LED wandlamp

LED

LED mini leeslamp

Art. L4400002	Messing mini leeslamp
	Met schakelaar.
Voltage:	8-30V
Materiaal:	Messing
LED type:	1x Warm wit licht LED
Wattage:	1W
Afm.	Øvoet: 40mm, Ø kap: 30mm
	hoogte: 84mm
Art. L4400012	Verchroomd messing
	mini leeslamp. Met schakelaar.
Voltage:	8-30V
Materiaal:	Verchroomd messing
LED type:	1x Warm wit licht LED
Wattage:	1W
Afm.	Øvoet: 40mm, Ø kap: 30mm
	hoogte: 84mm

LED mini leeslamp

Art. L4400821	Messing mini leeslamp
	Met schakelaar.
Voltage:	8-30V
Materiaal:	Messing
LED type:	1x Warm wit licht LED
Wattage:	3W
Afm.	Øvoet: 54mm, Ø kap: 42mm
	hoogte: 112mm
Art. L4400841	RVS mini leeslamp
	Met schakelaar.
Voltage:	8-30V
Materiaal:	RVS (304)
LED type:	1x Warm wit licht LED
Wattage:	3W
Afm.	Øvoet: 54mm, Ø kap: 42mm
	hoogte: 112mm

RVS LED wand-leeslamp

Art. L1900014	RVS Wand- leeslamp
	met dimbaar touch switch
Voltage:	10-30V
Materiaal:	RVS huis, glazen lens
Schakelaar:	Dimbaar touch switch
Kleur temperatuur:	3000K
LED type:	1x warm White LED
Wattage:	3W
Beschermingsgraad:	**IP20**
Afmetingen:	Ø voet: 40
	hoogte: 90mm

RVS LED wand-leeslamp

Art. L1900015	RVS Wand- leeslamp
	met touch switch
Voltage:	10-30V
Materiaal:	RVS huis, glazen lens
Schakelaar:	Touch switch
Kleur temperatuur:	3000K
LED type:	1x warm White LED
Wattage:	3W
Beschermingsgraad:	**IP20**
Afmetingen:	Ø voet: 65mm
	hoogte: 106mm

Art. L4400001 LED leeslamp, messing gelakt
Art. L4400010 LED leeslamp, messing verchroomd
LED 1 x 1W, 50.000 uur, 8-30V/1,2W
Afm. voet Ø40mm, lamp Ø30mm, H=84mm (rechtop)
Kleurtemperatuur: 2850-3500K, Warm White, lichtbundel 110°
Lichtsterkte: 80LM

LED mini wand/ leeslamp

LED

Art. L4400922 LED leeslamp, messing gelakt
LED MR16-3.1W (16 x 0.2W) 50.000 uur, 12V

Art. L4400923 LED leeslamp, RVS 304
LED MR16-3.1W (16 x 0.2W) 50.000 uur, 12V

Afm. voet Ø65mm, lamp Ø53mm, H=109mm
Kleurtemperatuur: 2850-3500K, Warm White, lichtbundel 30°
Met schakelaar

LED mini wand/ leeslamp

LED

Art. L4400832 LED leeslamp, RVS 304

LED 2x 1W, 50.000 uur, 8-30V/2,1W
Afm. voet Ø54mm, lamp Ø32mm, L=73mm
Kleurtemperatuur: 2850-3200K, Warm White, lichtbundel 110°
Met schakelaar

LED mini wand-lamp, 2-zijdig

LED

Art. L4401160
Dimmer van ABS, 12-30VDC, max. 120W
Afm.: 61mm x 61mm
Met ingebouwde beveiliging. De dimmer verbreekt het contact als:
- Belasting boven 120W
- 12V: < 9V of > 15V
- 24V: < 19V of > 31V
- Niet geschikt voor High power LED's

Dimmer 12V-24V

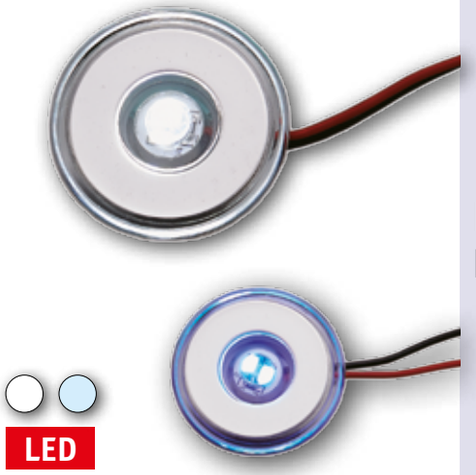

LED loopverlichting

Art. L1902061	Wit
Art. L1902062	Blauw
Voltage:	12V
Materiaal:	Kunststof
Kleur temperatuur:	6300K
LED type:	2 x 0.2W SMD 2835 LED
Afmetingen:	Diameter: Ø39mm, inbouwdiepte: 11mm inbouw diameter: Ø19mm

LED loopverlichting

Art. L1902162	Loopverlichting met RVS ring	wit
Art. L1902163	Loopverlichting met RVS ring	blauw
Art. L1902164	Loopverlichting met RVS maan	wit
Art. L1902165	Loopverlichting met RVS maan	blauw
Voltage:	12V	
Materiaal:	Kunststof en RVS 316	
Kleur temperatuur:	6300K	
LED type:	2 x 0.2W SMD 2835 LED	
Wattage:	0.4W	
Afmetingen:	Lengte: 53.4mm, hoogte: 33mm inbouwdiepte: 28mm inbouw diameter: Ø22mm	

LED loopverlichting

Art. L4400185 Chroom, 38x38mm
Art. L4400186 Chroom, Ø31mm
12V/1W
Wit, spatwaterdicht. Lichtkleur Cool White.

LED loopverlichting, inbouw

Art. L4400189
Polycarbonaat huis, 1 x 5Ø LED, 50.000 UUR, 12V/0,21W
Afm. 45x32x21mm (lxbxh)
Kleurtemperatuur: 5500-6300K, Cool White, lichtbundel 30°
Spatwaterdicht

LED loopverlichting, opbouw

Art. L4400600
Kunststof huis, LED 1 x 3W, 50.000 uur, 8-30V/2,28W
Afm. Ø128, H=29mm
Kleurtemperatuur: 2850-3200K, Warm White, lichtbundel 110°
Spatwaterdicht

Art. L4400181
Verchroomd metalen huis, 5x TOP LED, 50.000 uur, 12V/0,4W
Afm. 80x18x16mm (lxbxh)
Kleurtemperatuur: 5500-6300K, Cool White, lichtbundel 110°x120°
Spatwaterdicht

LED loopverlichting, opbouw

LED

Art. L4400169 LED loopverlichting - rood
Kunststof huis, 4x 5Ø LED, 50.000 uur, 12V/0,38W
Afm. 72,5x38x11mm (lxbxh), inbouwdiepte 16mm
Kleurtemperatuur: 5500-6300K, Cool White, lichtbundel 30-35°
Beschermingsgraad: IP67

LED loopverlichting, inbouw

LED

Art. L4400159
Polycarbonaat huis, LED 5Ø x 2, 50.000 uur, 12V/0,21W
Afm. 84 x 29mm, inbouwdiepte 11mm
Kleurtemperatuur: 5500-6300K, Cool White, lichtbundel 30-35°
Beschermingsgraad: IP67

LED loopverlichting, inbouw

LED

Art. L4400160
Polycarbonaat huis met rvs raam, LED 5Ø x 2, 50.000 uur, 12V/0,21W
Afm. 86 x 31mm, inbouwdiepte 11mm
Kleurtemperatuur: 5500-6300K, Cool White, lichtbundel 30-35°
Beschermingsgraad: IP67

LED loopverlichting, inbouw

LED

Art. L4400184
Metalen huis, 4x Flat LED, 50.000 uur, 12V/0,48W
Afm. 83x20x8mm (lxbxh)
Kleurtemperatuur: 5500-6300K, Cool White, lichtbundel 120°
Spatwaterdicht

LED trapverlichting, opbouw

LED

LED

LED loopverlichting, opbouw

Art. L4400260
Kunststof, 2x 5Ø LED, 50.000 uur, 12V/0.23W
Kleurtemperatuur: 5500-6300K, Cool White, lichtbundel 30°
Spatwaterdicht

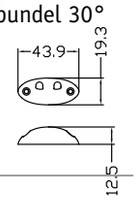

LED

LED mini plafondlamp, inbouw

Art. L4400230
Geanodiseerd aluminium huis, LED 3W x 1, 50.000 uur, 12V/3,1W
Kleurtemperatuur: 2850-3200K, Warm White, lichtbundel 110°
Spatwaterdicht

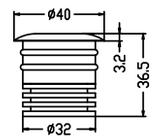

LED

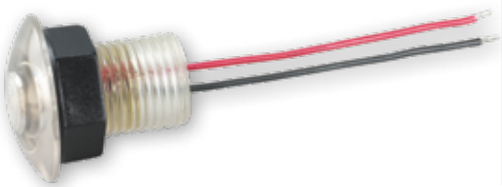

LED loopverlichting, inbouw

Art. L4400162
Kunststof huis, 1x 5Ø LED, 50.000 uur, 12V/0,21W
Afm. Ø38mm, inbouwdiepte 16mm, inbouw Ø21,5mm
Kleurtemperatuur: 5500-6300K, Cool White,
lichtbundel 30-35°
Spatwaterdicht

LED

LED loopverlichting, inbouw

Art. L4400287
Kunststof huis, 1 x 5Ø LED, 50.000 UUR, 12V/0,24W
Afm. Ø12,7mm, inbouwdiepte 26mm
Kleurtemperatuur: 2850-3200K, Warm White,
lichtbundel 30°x35°
Spatwaterdicht

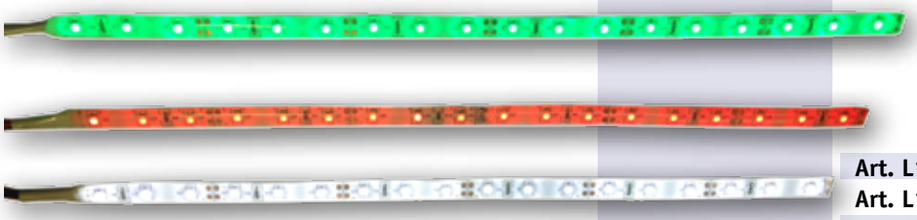

Art. L1901178	LED strip flexibel met plakrand	Wit
Art. L1901180	LED strip flexibel met plakrand	Rood
Art. L1901181	LED strip flexibel met plakrand	Groen
Art. L1901182	**Set** LED strips flexibel met plakrand 1x Rood + 1x Groen	
Art. L1901179	LED strip flexibel met plakrand	Blauw

LED soft strips

Voltage:	12V
Materiaal:	Kunststof
Lichtbundel:	120°
Kleur temperatuur:	6300K
LED type:	18 x 3528 "SMD" LED
Wattage:	1.44W
Afmetingen:	Lengte: 300mm, breedte: 80mm hoogte: 2.2mm

LED

Art. 16198137 LED kuipverlichting railingmontage afneembaar met zonnepaneel

Afneembare Led lamp 3000K warm wit. IP65 met een oplaadbare accu 800mAh voor 10 uur licht en geïntregeerd zonnepanel. Geschikt voor railing 19/25mm.

LED kuipverlichting

LED

PDS-10 Bewegingsschakelaar

De PDS-10 is een bewegingschakelaar om automatisch aan-/uit te schakelen van BrightLine LED-armaturen (op afstand) en/of andere gebruikers voor 12 en 24 V systemen. Hierbij wordt gebruik gemaakt van een Passief Infrarood sensor (PIR). Op de LOAD (uitgang) van de PDS-10 kan een lamp, of andere belasting, worden aangesloten van 12 en 24V bij max. 10A continue. De PDS-10 is bedoeld voor binnen gebruik. De PDS-10 beschikt tevens over enkele beveiligingsfuncties door bij overspanning, onderspanning en overstroom de gebruiker/ belasting af te schakelen.

Art. 9056001 PDS-10

PLS-1 Beweging geactiveerde LED lamp

De PLS-1 is een beweging geactiveerde LED lamp voor 12 en 24 V systemen. Hierbij worde gebruik gemaakt van een Passief Infrarood Sensor (PIR). Deze PLS-1 beschikt over een ingebouwde hoog rendement power CREE LED van 1 Watt. De PLS-1 is bedoeld voor binnen gebruik. De PLS-1 beschikt tevens over enkele beveilings-functies om overspanning, onderspanning en overstroom te voorkomen.

Art. 9056002 PLS-1

Art.	Auto Detectie	Standaard afschakeltijd	Opstart Vertraging	Detectie Hoek	Detectie afst.	Gewicht	Afm. L x B x H
9056001	12VDC /24VDC	5 min.	1 Sec.	60° H – 60° V	5m	30g	76,5x48,5x30mm
9056002	12VDC /24VDC	5 min.	1 Sec.	60° H – 60° V	5m	35g	67x50x30mm

Ideale LED- verlichting voor bijv. motorruimten!

Deze nieuw ontwikkelde serie LED lampen zijn ideaal als motorruimte- bakskisten- of console verlichting en hebben meer als 100 lumen per watt! Lampen kunnen ook geschakeld worden door de PDS-10 **(Art. 9056001)** bewegingsschakelaar.

Kenmerken:

- Behuizing van geanodiseerd aluminium met optimale koeling van de LED's
- Ingangsspanning: 12V DC
- Meer als 100 lumen per watt
- Ompool-beveiligd
- Kabel kan naar achteren gebogen worden in kunststof kap, zodat deze niet buiten de behuizing steekt.
- IP54

		afm. l x b x h
Art. 9056020	180 lumen	afm. 104 x 63 x 20
Art. 9056022	360 lumen	afm. 184 x 63 x 20
Art. 9056024	720 lumen	afm. 264 x 63 x 20
Art. 9056028	1440 lumen	afm. 344 x 63 x 20

LED- verlichting voor bijv. motorruimten!

Hella Easy loopverlichting

Multivolt 12-24V, LED 0.5W, IP6K7K Straalhoek 30°.
RVS maan. Inbouwmaat Ø25mm, inbouwdiepte 14mm.

Art. 9041422	LED wit
Art. 9041423	LED blauw
Art. 9041424	LED rood

Hella Slim Line loopverlichting

Ø75mm, 12V, 0.5W, IP6K7K dimbaar met **art. 041480.**
RVS ring. Inbouwmaat Ø50mm, inbouwdiepte 13mm.

Art. 9041347	LED wit
Art. 9041348	LED blauw
Art. 9041343	LED rood

LED

Hella DuraLED 12

Multivolt 12-24V, LED 2.5W, straalhoek 120°.
Afm. 140x65x32mm (bxhxd).

Art. 9041394	IP67, wit
Art. 9041395	IP67 met schakelaar, wit

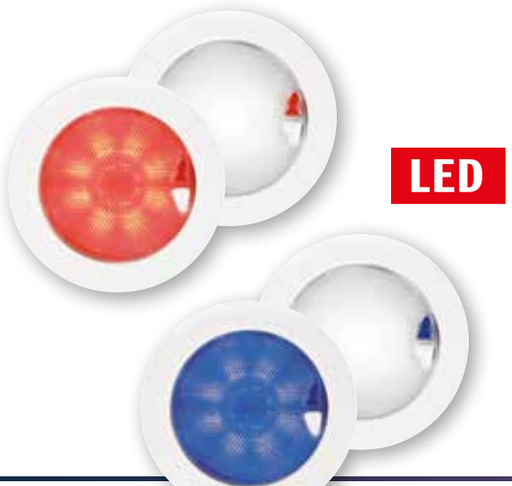

Hella EuroLED 150 touch

Multivolt 9-33V, LED 4W, IP6K6 6K7
Compleet geseald, wit kunststof huis.
Afm. 150x20mm (Øxh)

Art. 9041520	wit / rood
Art. 9041522	wit / blauw

Hella marine

Hella EuroLED 75

LED

Ø72mm, 12 of 24V LED <3W, 2700K,
IP6K7 en IP6K9K compleet geseald.
Inbouwmaat Ø50mm, inbouwdiepte 16mm - schroefmontage.

Art. 9041383	12V kunststof ring, warm wit
Art. 9041384	24V kunststof ring, warm wit
Art. 9041386	12V RVS 316 ring, warm wit
Art. 9041387	24V RVS 316 ring, warm wit

Hella EuroLED 95 GEN 2

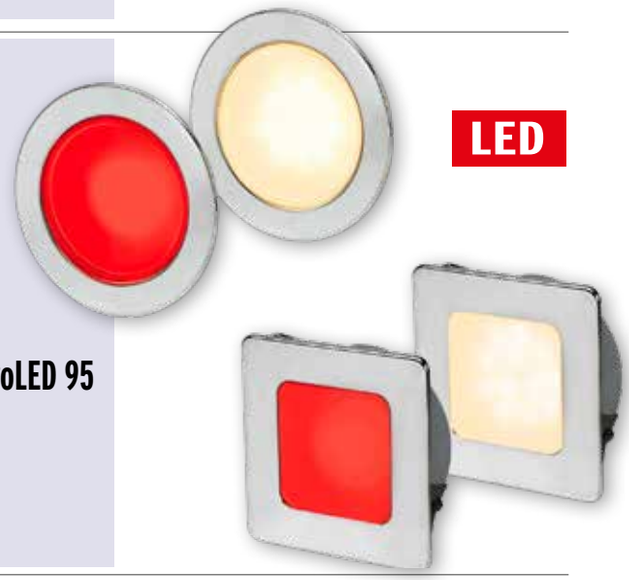

LED

Multivolt 12-24V, LED <6W, 2700K,
IP6K9K compleet geseald RVS 316ring.
Inbouwmaat Ø72mm, inbouwdiepte 27mm, veerclip montage.

Art. 9041500	Ø95mm, warm wit
Art. 9041510	Vierkant 78mm, warm wit
Art. 9041502	Ø95mm, warm wit / rood
Art. 9041512	Vierkant 78mm, warm wit / rood

Hella Flexi-spot kaartleeslamp

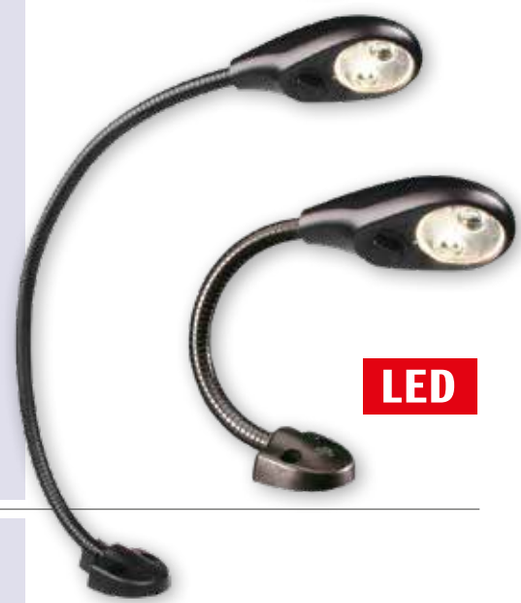

LED

Multivolt 9-31V, LED <2W IP53, 4000K wit en rood.

Art. 9041487	Lengte 150mm
Art. 9041488	Lengte 400mm

Hella twee groepen dimmer

8-30V, 2 x 10A beschermt tegen overload, hoge temperatuur en lage accuspanning. Aantal schakelaars per groep is onbeperkt. Afm. 99x89x41mm (bxhxd).

Art. 9041480	Max. vermogen 12V-200W / 24V-400W

APELO
Underwater Lighting Brilliance

Hella marine

De Apelo RGB Multi-color verlichting is bedienbaar vanaf verschillende RGB-controllers maar werkt ook zonder een externe RGB-controller. In deze modus is het effect 3 lampen in één.
U kunt alle kleuren kiezen die gewenst zijn echter voor elke kleur is dan een aparte schakelaar nodig. U kunt kleuren mengen om een extra kleur te krijgen indien gewenst.

Apelo A1

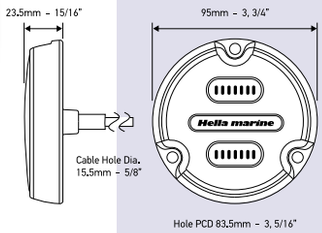

Antracietkleurig kunststof behuizing, Multivolt 9-32V, LED, IP68/IP69

Art. 9041560 20W, 1800 Lumen, wit/blauw
Wordt geleverd met 2.5 meter kabel

Art. 9041562 15W, RGB Multi-color
Wordt geleverd met 2.5 meter kabel

Apelo A2 Aluminium behuizing

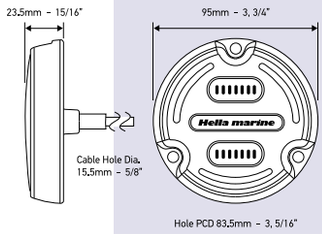

Antracietkleurig hard geanodiseerd aluminium behuizing en bling-ring (ambient verlichting).
Multivolt 9-32V, LED 30W, IP68/IP69

Art. 9041565 30W, RGB Multi-color, 3000 Lumen
Wordt geleverd met 2.5 meter kabel

Apelo A2 Bronzen behuizing

Witte lens met bronzen behuizing (marine grade) en bling-ring (ambient verlichting).
Multivolt 9-32V, LED 30W, IP68/IP69

Art. 9041567 30W, RGB Multi-color, 3000 Lumen
Wordt geleverd met 2.5 meter kabel

De Apelo A3 is supercharged met een lichtopbrengst van 6000 lumen en is daarmee de ultieme Hella marine Apelo onderwaterverlichting. Het A3-model heeft een verbeterde formule met een dubbele lichtopbrengst, waardoor de levendige blauwe of intens witte, of RGBW*-kleuren over het hele spectrum worden gemaximaliseerd.
De RGBW-versie bevat speciale LED's die wit licht uitstralen en voegt helderder en intenser wit licht toe aan je RGB onderwaterverlichting.

Art. 9041568 Multivolt 12-24V, IP68/IP69
70W, RGBW-color, 6000 Lumen
Wordt geleverd met 2.5 meter kabel

NEW

Apelo A3 Bronzen behuizing RGBW Underwater Light

LED

Art. 9025160 12V / 3.5W

Opbouw RVS 316 High Power LED Hull Light. Complete set.

- IP66
- 6300K
- Lichtsterkte 300 Candela
- UV bestendig
- Opbouw montage
- Afm. 105x62x34mm (L x B x H)

Opbouw RVS Hull Light

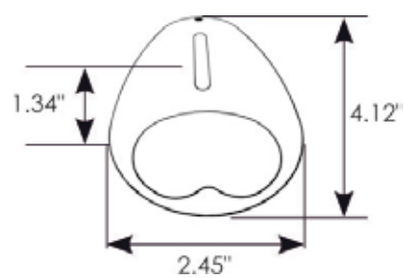

LED

Art. 9025165 12V / 5W

Opbouw RVS 316 High Power LED Hull Light. Complete set.

- IP66
- 6300K
- Lichtsterkte 300 Candela
- UV bestendig
- Opbouw montage
- Afm. 190x114x35mm (L x B x H)

Opbouw RVS Hull Light

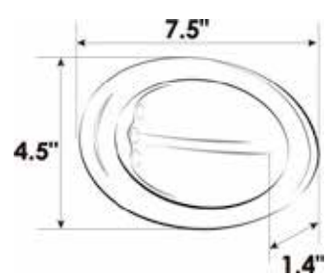

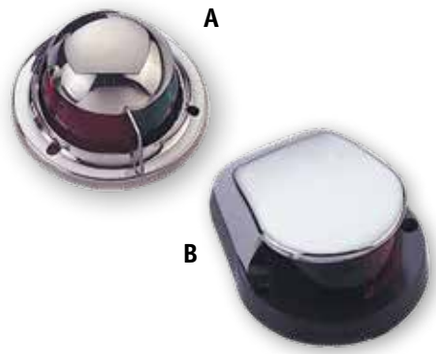

Positielantaarns - boeg

	Huis:	Buislamp:
Art. L4400153		
rood/groen, 2 x 112,5˚. 57 x 35mm (dxh) '**A**'	RVS	12V/3W
Art. L4400154		
rood/groen, 2 x 112,5˚. 102 x 79mm (dxh) '**B**'	Chroom	12V/5W

Set positie-lantaarns voor zij-opbouw

Art. L4400197 Set voor bak- en stuurboord
Afm. 102 x 54 x 38mm (lxbxh). RVS 304. 12V/8W (kogellamp)

Set positie-lantaarns opbouw

Art. L4400198
Set voor bak- en stuurboord,
horizontale montage

Art. L4400199
Set voor bak- en stuurboord,
verticale montage
Afm. 57 x 35mm (dxh). RVS 304. 12V/3W (BA15D)

Set positie-lantaarns voor zij-inbouw LED

Art. L4400195 Set voor bak- en stuurboord
Afm. 197 x 57 x 70mm. RVS 304, 12V. (BA15D)

Art. L4400196 Set voor bak- en stuurboord **LED**
Afm. 197 x 57 x 70mm. RVS 304, 12V.

RVS Heklicht

Art. L4400345 Heklicht met 12V/8W Buislamp
Art. L4400346 Heklicht met 12V/6 x 0.5W Cool White **LED**
Art. L4400344 Rond Heklicht met 12V/6 x 0.5W **LED**

Rechthoeking:
RVS 304 inbouwlamp. Afm. 131 x 85 x 34mm (lxbxh)
Spatwaterdicht
Lichtsterkte buislamp: 20LM, LED: 128LM

Rond:
RVS 304 inbouwlamp. Afm. Ø-75mm, inbouwdiepte 40mm
Spatwaterdicht
Lichtsterkte LED: 128LM

LED

LED Positielantaarns

Gepolijst RVS 304 huis, IP66.
Rood en groen LED in heldere lens.
12-24V, 1/2W LED
Voor boten tot 12M

Art. 9015540	rood	112.5°
Art. 9015541	groen	112.5°
Art. 9015542	rood/groen	2x 112.5°

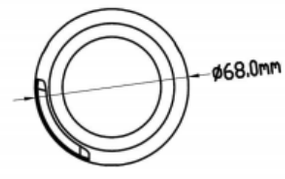

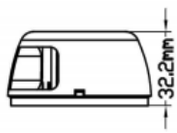

LED

LED Positielantaarns

Gepolijst RVS 304 huis, IP66.
Rood en groen LED in heldere lens.
10-30V, 1.7/3.4W LED
Voor boten tot 12M

Art. 9015555	rood	112.5°
Art. 9015556	groen	112.5°
Art. 9015557	rood/groen	2x 112.5°

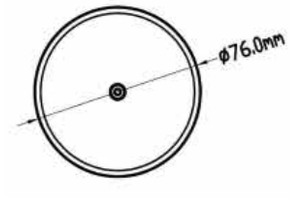

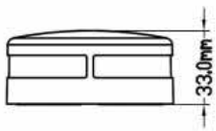

LED

LED Toplantaarn

Verchroomd polycarbonaat huis.
12-24V, 2.2W LED
Voor boten tot 20M

Art. 9015560	wit	360°

LED

LED Positielantaarns

Zwart polycarbonaat huis.
RINA aproval
12-24V, 2.2W LED
Voor boten tot 20M

Art. 9015510	rood	112.5°
Art. 9015511	groen	112.5°
Art. 9015512	wit toplicht	225°
Art. 9015513	wit heklicht	135°

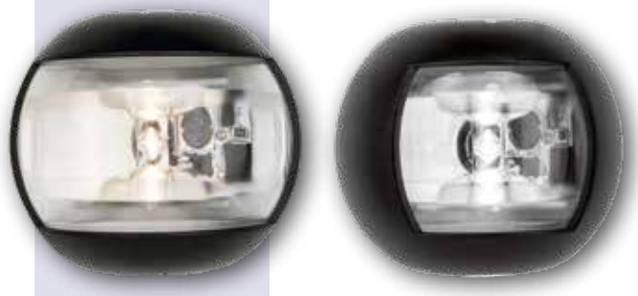

LED

LED Positielantaarns

Wit polycarbonaat huis.
RINA aproval
12-24V, 2.2W LED
Voor boten tot 20M

Art. 9015520	rood	112.5°
Art. 9015521	groen	112.5°
Art. 9015522	wit toplicht	225°
Art. 9015523	wit heklicht	135°

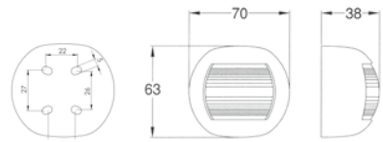

LED

LED Toplantaarn

Polycarbonaat huis.
RINA aproval
12-24V, 2.2W LED
Voor boten tot 20m

Art. 9015530	zwart huis	wit	360°
Art. 9015535	wit huis	wit	360°

RVS-buis met verstelbare ABS-voet. 1 x 0,5W
Cool White LED

Art. L4401126 L=241mm
Art. L4401127 L=635mm

LED Rondschijnend toplicht

Uitneembare RVS-buis met inbouwvoet van ABS
1 x 0,5W Cool White LED, 8-30 VDC. Universele hoek 15°

Art. L4400226 L=635mm
Art. L4400227 L=914mm

LED Rondschijnend toplicht

Art. 9015500 L=1000mm, 360°, Voetmontage **A**
Uitneembaar toplicht met RVS- buis en voet, RINA aproval
12V, voor boten tot 20M

Art. 9015501 L=1000mm, 360°, Wandmontage **B**
Uitneembaar toplicht met RVS- buis en voet, RINA aproval
12V, voor boten tot 20M

LED Rondschijnend toplicht

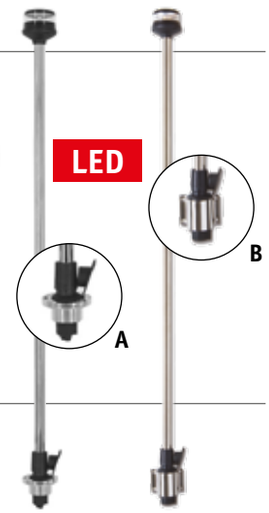

RVS-buis met verstelbare ABS-voet

Art. L4400324 L=241mm, 12V/10W (BA15D)
Art. L4400325 L=635mm, 12V/10W (BA15D)
Art. L4400326 L=241mm, LED 5Ø x 12
Art. L4400327 L=635mm, LED 5Ø x 12

Rondschijnend toplicht

Art. 269035 L=610mm 360°
12V / 8W, RVS buis (afneembaar) met chromen voet

LED Rondschijnend toplicht

RVS-buis met chromen voet. 12V/8W (BA15D)
Telescopisch. Hellingshoek ±30°

Art. L4400101 L=254mm
Art. L4400102 L=610mm
Art. L4400103 L=914mm

Rondschijnend toplicht

LED

LED Positielantaarns

Afm. 107 x 93 x 61mm (lxbxh). Kunststof huis. 1W LED, 8-30VDC

		Huis:	Zichtbaar:
Art. L4400292	rood 112,5°	wit	2nm
Art. L4400291	groen 112,5°	wit	2nm
Art. L4400295	rood/groen, 2 x 112,5°	wit	2nm
Art. L4400293	wit 225°, toplicht	wit	3nm
Art. L4400294	wit 135°, heklicht	wit	2nm

LED

LED Positielantaarns voor boten tot 12m

Afm. 64 x 75mm (BxH). Kunststof-huis. 12 VDC, 0,54W. Branduren: 50.000

		Huis:	Zichtbaar:
Art. L4400125	rood 112,5°	zwart	1nm
Art. L4400115	groen 112,5°	zwart	1nm
Art. L4400155	rood/groen, 2 x 112,5°	zwart	2nm
Art. L4400135	wit 225°, toplicht	zwart	2nm
Art. L4400145	wit 135°, heklicht	zwart	2nm
Art. L4400126	rood 112,5°	wit	1nm
Art. L4400116	groen 112,5°	wit	1nm
Art. L4400156	rood/groen, 2 x 112,5°	wit	2nm
Art. L4400136	wit 225°, toplicht	wit	2nm
Art. L4400146	wit 135°, heklicht	wit	2nm

LED Positielantaarns Luxe RVS 316 voor boten tot 12m

Afm. 72 x 62mm (BxH). LED 12V - 0,8W

		Huis:	Zichtbaar:
Art. L4400170	Rood 112,5°	RVS	2nm
Art. L4400171	Groen 112,5°	RVS	2nm

LED

LED Positielantaarns voor boten tot 12m

Afm. 70 x 45 x 40mm (LxBxH). Kunststof huis. 0.6W. Branduren: 50.000, IP66, 12V.

	Huis:	Zichtbaar:	
Rood 112.5°	zwart	1nm	**Art. L4400422**
Groen 112.5°	zwart	1nm	**Art. L4400421**
Heklicht , wit 135°	zwart	2nm	**Art. L4400424**
Rood/groen, 2x 112.5°	zwart	2nm	**Art. L4400425**

Noodset positielampen

Art. L4000000
Plastic materiaal. 0,45W. Voor 1,5V batterijen (niet inbegrepen)

3-Kleuren-lantaarn

Ankerlicht 360°

Combinatie-lantaarn

Afm. 89 x 89 x 115mm (l x b x h), 12V/10W (BAY15D)

		Huis:	Zichtbaar:
Art. L4400238	3-Kleuren toplantaarn	Kunststof	1nm
Art. L4400237	Ankerlicht wit 360°	Kunststof	1nm

Afm. 89 x 89 x 210mm (l x b x h)
1 x 12V/10W (BAY15D) + 1 x 12V/25W (BAY15D)

		Huis:	Zichtbaar:
Art. L4400224	3-Kleuren lantaarn + ankerlicht wit 360°	Kunststof	1nm

---

Rondschijnend toplicht

Art. L4400161
Kunststof. Afm. 76 x 67mm(hxd). 12V/6W (buislamp)

Ankerlicht met geïntegreerde schemer-schakelaar

Art. L4401644 1 x 0,1A + 1 x 0,24A lamp
Kunststof huis met FRESNEL-lens voor 2nm zichtbaarheid en heldere lens voor bijlichten.
Met 12V plug & 15' (4,5m) kabel

Ankerlicht

Art. L4400106
Kunststof. Afm. 54 x 71mm (dxh). 12V/8W (BA15D)

Combinatie toplicht/deklicht voor boten tot 12m

Art. L4400100
Kunststof. Afm. 186 x 162 x 65mm (bxhxd).
Stoom (top)licht 12V/10W (buislamp). Deklicht 12V/10W (MR16A)

Draagbaar LED navigatie-verlichting

ABS huis, IP67, batterijen 3x AA (niet meegeleverd).
Achthoekige vergrendelingsbasis voor opbouw, verzonken en rubberboot montage. Inclusief afdekkap.

Art. L0601103	Rood/groen/combi
Art. L0601104	360° wit

Draagbaar LED navigatie-verlichting Multi-adapters

ABS huis, IP67, batterijen 3x AA (niet meegeleverd).
Voor de meest populaire merken worden 3 adapters meegeleverd.

Art. L0601101	Rood/groen/combi
Art. L0601102	360° wit

Draagbaar LED rondschijnend toplicht

360° Toplicht met telescopische aluminium-buis, IP67, batterijen 3x AA (niet meegeleverd).

Art. L0601105	L = 790-1358mm. Inclusief achthoekige vergrendelingsbasis voor zijmontage

Draagbaar LED navigatieverlichting kit

Art. L0601106	Navigatieverlichting kit IP67, batterijen 3x AA (niet meegeleverd).

Verlichting:
- Rood/groen/combi
- 360° wit

Montage:
- Opbouw, verzonken, zij en rubberbootmontage
- 3 adapters voor de meest populaire merken
- Telescopische aluminium buis 790-1358mm

Hella marine

Vision and Innovation

- Voor boten ≤20m
- BSH-Keur (en DHI, GL & VDE 0710)
- Antimagnetisch
- Zeewaterbestendig
- Geforceerde ventilatie
- Schroefloze snelsluiting van lantaarnhuis
- Hangende gloeilampen en contacten in bovenste gedeelte van de lantaarn, voorkomt elektrolyse (voor serie 041100-041108)
- IP-55 bescherming volgens DIN 40050
- Geleverd met 12V longlifelamp BAY15d

Art. 9041100	Toplantaarn, zwart huis	25W	225°
Art. 9041200	Toplantaarn, wit huis	25W	225°
Art. 9041102	Heklantaarn, zwart huis	10W	135°
Art. 9041202	Heklantaarn, wit huis	10W	135°
Art. 9041104	Stuurboordlantaarn, zwart huis	25W	112,5°
Art. 9041204	Stuurboordlantaarn, wit huis	25W	112,5°
Art. 9041106	Bakboordlantaarn, zwart huis	25W	112,5°
Art. 9041206	Bakboordlantaarn, wit huis	25W	112,5°
Art. 9041108	2-Kleurenlantaarn, zwart huis	25W2x112,5°	
Art. 9041208	2-Kleurenlantaarn, wit huis	25W2x112,5°	

Voor montage op de mast:
(bajonetsluiting voor snelle uitwisseling van gloeilamp)

Art. 9041150	3-Kleurenlantaarn, zwart huis	25W 2 x 112,5° + 135°
Art. 9041160	3-Kleurenlantaarn, met ankerlicht	25W+10W 2 x 112,5° + 135° + 360°

Signaallantaarns:

Art. 9041165	Signaallamp wit, zwart huis (anker)	10W360°
Art. 9041265	Signaallamp wit, wit huis (anker)	10W360°
Art. 9041166	Signaallamp rood, zwart huis	25W360°
Art. 9041167	Signaallamp groen, zwart huis	25W360°

Toebehoren:

Art. 9041120	RVS montagebeugel, universeel
Art. 9041121	RVS montagebeugel, voor mast
Art. 9041123	Kunststof voet, voor dekmontage, zwart

Lampen (BAY15d):

Art. 9041130	25W/12V
Art. 9041131	10W/12V
Art. 9041135	25W/24V
Art. 9041136	10W/24V

Hella positie-lantaarns serie 2984

9041100 **9041102**

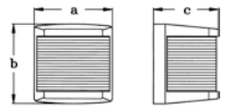

A = 107mm, B = 108mm, C = 90

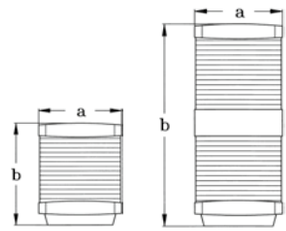

A = 88mm B = 107mm

A = 88mm B = 200mm

9041150 + 9041160

9041166

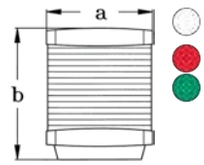

A = 88mm
B = 107mm

BSH IMO USCG CE RINA ABYC A-16

Hella NAVILED-Trio® Positielantaarn met BSH-keur voor zeiljachten tot 20 m onder zeil

BSH IMO USCG CE RINA ABYC A-16

NAVILED TRIO

Kenmerken:

- Ultralaag stroomverbruik – Bakboord-, stuurboord- & heklantaarn: Gecombineerd verbruik lager dan 3.5W (<0.29A @ 12V), ankerlicht verbruikt minder dan 1.5W (<0.13A @ 12V)
- Ultralange levensduur – Geen onderhoud: Installeren en vergeten
- IP 67 – Compleet hermetisch gesloten unit
- UV-bestendig, stoot- & trillingsvast materiaal
- Multivolt™ 8-28V – beschermd tegen spanningspieken tot +500V, beschermd tegen poolwissel tot -700V / voorbedraad met 400mm kabel
- RVS 316 Bevestigingspijp
- Gewicht 400g (incl. Kabel)
- Minimale zichtbaarheid: 2 zeemijlen (zeilboot)
- 7-Jaar fabrieksgarantie!

Art. 9041440
NAVILED-TRIO 2NM (**A**) Maten: Ø85mm, H=95mm
Art. 9041442
Adapter voor montage Windex (**B**)
Art. 9041950
NAVILED-TRIO + Adapter + Windex (**C**)

LED 3-kleuren-/ anker-toplicht

A

B

C

Hella NAVILED

Multivolt 9-33V - 360° navigatielicht.
IP67, L = 1080mm.

Art. 9041367 Rondom 360° - 2 NM - zwart

Hella NAVILED®360 lantaarns

Multivolt 9-33V - 360° navigatielicht.
Voet en mast uit geloxeer aluminium (H = 204 mm) en voet B = 75mm, gatafstand 57mm, M6.

Art. 9041335 Toplicht 360° - 2 NM - zwarte voet, Ø90mm, H 83mm
Art. 9041351 Toplicht 360° - 2 NM - witte voet, Ø90mm, H 83mm

Art. 9041359 Toplicht (klapbaar) op Aluninium stang, 360°, 9-33V, 360°, 2NM

Hella NAVILED - 360° navigatielicht

Multivolt 9-33V - 360° navigatielicht, IP67, afm. hoogte = 60mm.

Art. 9041362 Rondom 360° - 2 NM, zwart
Art. 9041364 Rondom 360° - 2 NM, wit
Art. 9041361 Rondom 360° - 2 NM op voet, zwart

Hella NAVILED® lantaarns

Multivolt 9-33V, IP67, afm. 90x38.5x50mm (bxhxd).

Art. 9041377
Set Bakboord 112.5° en stuurboord 112.5°, 2NM, zwart
Art. 9041378
Set Bakboord 112.5° en stuurboord 112.5°, 2NM, wit

Hella NAVILED® lantaarns

Multivolt 9-33V, afm. 71x53x33mm (bxhxd).

Art. 9041352	Bakboord	112.5°	- 2 NM - zwart
Art. 9041353	Bakboord	112.5°	- 2 NM - wit
Art. 9041354	Stuurboord	112.5°	- 2 NM - zwart
Art. 9041355	Stuurboord	112.5°	- 2 NM - wit
Art. 9041356	Hek	135°	- 2 NM - zwart
Art. 9041357	Hek	135°	- 2 NM - wit

Hella NAVILED PRO

Multivolt 9-33V, afm. 87x90x57mm (bxhxØ).
Voor boten tot 20 meter

Art. 9041300	Bakboordlicht	zwart	112,5°	2NM
Art. 9041320	Bakboordlicht	wit	112,5°	2NM
Art. 9041302	Stuurboordlicht	zwart	112,5°	2NM
Art. 9041322	Stuurboordlicht	wit	112,5°	2NM
Art. 9041304	Heklicht	zwart	135°	2NM
Art. 9041324	Heklantaarn	wit	135°	2NM
Art. 9041310	Toplicht	zwart	225°	3NM
Art. 9041329	Toplicht	wit	225°	3NM
Art. 9041332	2-Kleuren	zwart	225°	3NM

Multivolt 12-24V, LED 3W 200 lumen.
Afm. 136x53x49mm (bxhxd).

Art. 9041412 IP6K7K breedtestraal, zwart huis

Hella Sea Hawk

Multivolt 9-33V, LED wit <12W, LED blauw<4W 750 lumen.
Afm. 170x68x58mm (bxhxd).

Art. 9041411 IP6K7K breedtestraal, zwart huis

Hella Sea Hawk-XL

Multivolt 9-33V, zoeklicht LED 21W 2100 lumen.
Afm. 83x110x74mm (bxhxd). IP6K9K compleet geseald.

Art. 9041450 Spot, zwart huis

Art. 9041451 Breedtestraal, zwart huis

Hella model 70 Generatie 4

Multivolt 9-32V, 6500K, IP6K6K, IP6K8.
Afm. 243x38x66mm (lxbxh).

Art. 9041540 BASE 14W LED, 1200 Lumen, zwart

Art. 9041542 PRIME 28W LED, 2500 Lumen, zwart

Hella FMS LED dekverlichting

Multivolt 12/24V, LED max. 36W, 2200 Lumen, 5000K.
Afm. 524x67x57mm (lxbxh).

Art. 9041557 Zwart huis, Combi (Spot- en breed stralend licht)

Art. 9041457 Wit huis, Combi (Spot- en breed stralend licht)

Art. 9041459 Montage steun voor twee Sea Hawk-470 lampen

NEW

Hella Sea Hawk-470 Light bar

Handzoeklicht

Art. 9078350

- Halogeen lamp 12V / 55W
- Waterdicht
- Zachtrubber behuizing
- Spiraalkabel L = 2m met stekker
- Met schakelaar
- Gewicht ± 0,4kg

Hella Twin Beam handzoeklicht

Art. 9041400 Handzoeklicht
Art. 9041405 Houder voor zoeklicht

2 Reflectors en 2 halogeen lampen. Aan/uit schakelaar voor 12V/55W H3 lamp voor 550m bereik. Seinschakelaar in handvat voor 12V/100W H3 lamp voor 600m bereik. Bereik beide lampen samen 750m. Ø154mm, L = 166mm. 3.5m spiraalsnoer met sigarettenaanstekerplug. Bescherming IP X6K. Zacht rubberen behuizing.

LED Hella handzoeklicht

Art. 9041418 LED Handzoeklicht
Art. 9041405 Houder voor zoeklicht

12-24V, 30W LED, 2500 Lumen. IP6K9, IP6K8
Aan/uit en sein schakelaar.
Spiraalsnoer 3,5m met sigarettenaanstekerplug.

LED dek- en zalinglicht

Art. L2001511

LED 8 x 3W, 50.000 uur, 10-30V
Afm. 143x60x126mm (lxbxh). 1400 Lumen
Kleurtemperatuur: 6000-6500K, Cool White, lichtbundel 15°
Beschermingsgraad: IP67

Zoeklicht 125000K, bereik 262m

Art. 180010	Handbediend 12V/5A (Halogeen)
Art. 180011	Handbediend 24V/3A (Halogeen)

Halogeen

Zoeklicht

IP65

Zoeklicht 170000K, bereik 320m

Art. 180013	Elektrisch bediend 12V/4A (LED)
Art. 180023	Elektrisch bediend 24V/2A (LED)
Art. 180015	Draadloos 12V/4A (LED)
Art. 180025	Draadloos 24V/2A (LED)

LED

Zoeklicht met 2 bundels Halogeen
Lamp 1; korte, maar brede straal (ca. 100m)
Lamp 2; lange, kegelachtige straal (ca. 1000m).
Compleet met bedraad bedienpaneel. 12V. Horizontale verstelling 380° vertikale verstelling 70° Afm. 220 x 257 x 210mm (lxbxh).

Art. 180213	Zoeklicht 12V
Art. 181113	Losse unit met 2x lamp 12V
Art. 180090	4m kabel
Art. 180132	Paneel 12V

Zoeklicht

IP65

Zoeklicht 600000K, bereik 400m

Art. 181232	Elektrisch bediend 12V/4A (XENON)
Art. 181242	Elektrisch bediend 24V/2A (XENON)

Art. 181132	losse xenon lamp 12V
Art. 181142	losse xenon lamp 24V
Art. 180090	4m Kabel
Art. 180132	Paneel 12V
Art. 180142	Paneel 24V

Zoeklicht Xenon

IP65

± 1000 branduren, ook continu.

XENON

Art. L1901650	**545LM** LED zoeklicht met afstandsbediening
Voltage:	10-30V
Materiaal:	Behuizing van PC, basis van Nylon, 4m kabel
Lichtbundel:	110°
Rotatie:	355° & E70°
Bereik afstandsbediening:	50 meter
Kleur temperatuur:	5500-6300K
LED type:	9 x 3W Cool white
Beschermingsgraad:	**IP67**
Afmetingen:	Diameter basis: Ø120mm Hoogte: 262mm Lengte: 213mm Lens: Ø165mm

LED Zoeklicht met afstands-bediening

allpa SPORT AGM

Zie accubakken - blz 117

allpa SPORT AGM

Deze AGM Dual Purpose accu's zijn ontworpen voor het gebruik in recreatieve toepassingen: hoog startvermogen, toereikende cyclische capaciteit en snelle herlading. Dankzij de vliestechnologie bieden ze ook het ultieme gebruiksgemak en absolute veiligheid.
Deze accu's zijn onderhoudsvrij, kunnen gekanteld en in iedere normaal geventileerde verblijfsruimte worden gemonteerd.

Art.		Voltage	Capaciteit	Gewicht	Afmetingen (LxBxHxTH)
9094003	ALLPGM60	12	60Ah	16,9 kg	242 x 175 x 190 x 190
9094006	ALLPGM70	12	70Ah	19,5 kg	277 x 174 x 190 x 190
9094008	ALLPGM95	12	95Ah	26 kg	354 x 175 x 190 x 190
9094010	ALLPGM100	12	100Ah	27,4 kg	330 x 172 x 218 x 242

allpa DEEP CYCLE AGM

allpa DEEP CYCLE AGM

Met afstand de beste AGM accu voor cyclisch gebruik.
In AGM accu's wordt het electrolyt vastgehouden in microporeuze glasfiberseparatoren. Ze lekken niet, kunnen desgewenst gekanteld gemonteerd worden en omdat ze bij normaal gebruik geen (knal)gas produceren kunnen ze ook probleemloos worden geïnstalleerd in iedere normaal geventileerde verblijfsruimte.

Art.		Voltage	Capaciteit	Gewicht	Afmetingen (LxBxHxTH)
9094020	ALLPDC125-12	12	125Ah	33 kg	325 x 172 x 222 x 222
9094023	ALLPDC160-12	12	160Ah	44,5 kg	483 x 170 x 240 x 240
9094025	ALLPDC190-12	12	190Ah	55 kg	530 x 209 x 214 x 219
9094027	ALLPDC210-12	12	210Ah	60,5 kg	522 x 240 x 219 x 240
9094029	ALLPDC280-12	12	280Ah	74 kg	520 x 268 x 220 x 225

allpa SPORT

Zie accubakken - blz 117

Recreatieve vaartuigen behoeven krachtige en betrouwbare accu's. De serie allpa SPORT is daarvoor bij uitstek geschikt. Het extra dikke X-Frame® rooster met "calcium-high tin" - technologie, de glasmatseparatie en de unieke koolstof-additieven in de actieve massa zorgen voor snelle lading-opname, lage zelfontlading en lange levensduur.

- Gesloten en onderhoudsvrij
- Lange levensduur
- Inspectie-oog met ladingsindicator

allpa SPORT

Art.		Voltage	Capaciteit	Gewicht	Afmetingen (LxBxHxTH)	
9094100	ALLP60M	12	60Ah	12,7 kg	242 x 175 x 175 x 175	
9094103	ALLP70M	12	70Ah	15,7 kg	277 x 175 x 175 x 175	
9094105	ALLP95M	12	95Ah	21,2 kg	354 x 175 x 190 x 190	
9094107	ALLP102M	12	105Ah	24,4 kg	330 x 172 x 220 x 240	enkele pool
9094108	ALLP31M	12	105Ah	25 kg	330 x 172 x 218 x 239	dubbele pool
9094110	ALLP120M	12	120Ah	34 kg	506 x 182 x 210 x 233	
9094113	ALLP165M	12	165Ah	39,8 kg	506 x 212 x 210 x 230	
9094115	ALLP200M	12	200Ah	51,5 kg	509 x 274 x 218 x 238	
9094117	ALLP225M	12	225Ah	56,6 kg	509 x 274 x 218 x 238	

Accuklemmen

Art. 9078480 Set accuklemmen 60 x 37mm (L x B)9

Art. 9078481 Set accuklemmen met plastic afdekkap
A = 65mm, B = 45mm, C = 24mm

Kabelogen

Kabelogen
Perskabelogen (uit buis gestanst) dubbeldik dus erg sterk. Breken niet en geven nagenoeg geen overgangsweerstand. Prijs per stuk. **Minimale afname 10 stuks.**

Art.	Omschrijving	Art.	Omschrijving
9056300	25mm²/M 6	**9056310**	50mm²/M 8
9056302	25mm²/M 8	**9056312**	50mm²/M10
9056304	25mm²/M10	**9056314**	50mm²/M12
9056306	35mm²/M 8	**9056316**	70mm²/M10
9056308	35mm²/M10	**9056318**	70mm²/M12

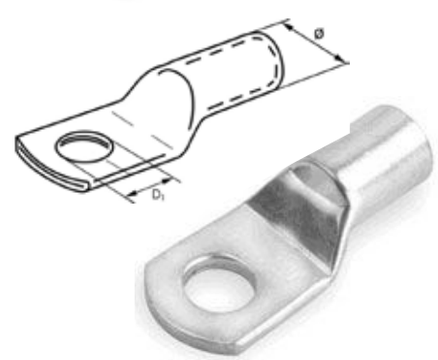

Accukabel

Accukabels extreem flexibel,neopreen mantel. Leverbaar in 25, 35, 50 en 70mm², Prijs per meter.
Minimale afname 10m per artikelnr.

Art.	Omschrijving
9056325/R	Accukabel, 25mm², rood
9056328/R	Accukabel, 35mm², rood
9056330/R	Accukabel, 50mm², rood
9056332/R	Accukabel, 70mm², rood

Art.	Omschrijving
9056325/Z	Accukabel 25mm², zwart
9056328/Z	Accukabel 35mm², zwart
9056330/Z	Accukabel 50mm², zwart
9056332/Z	Accukabel 70mm², zwart

NEW

rebelcell

Rebelcell: Ontstaan in Nederland in 2012, vervaardigt lithium-ionbatterijen die de norm voor kracht herdefiniëren. Lichter, krachtiger, sneller opladen en langer meegaan – onze batterijen zijn ontworpen voor gebruiksgemak en een groenere toekomst. Sluit je aan bij de rebellie voor een krachtige, duurzame energie-ervaring.

Outdoorbox ODB Li-ion accu
Robuuste lichtgewicht water-dichte (IP65) Outdoorbox gemaakt in Nederland. Speciaal ontwikkeld als portable krachtbron voor 'outdoor' gebruik (dieptemeter, elektromotor tot 45 Lbs, outdoor energievoorziening).

Art.	900710516	900710564	900710517
Capaciteit	35 Ah	50 Ah	70 Ah
Voltage	9.0 - 12.6 V	12 V	9.0 - 12.6 V
Afmeting (lxbxh)	258x243x118mm	258x243x118mm	355x305x175mm

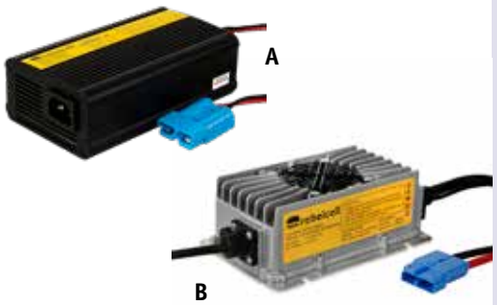

Rebelcell Acculaders

Art. 900710540 10A Acculader Li-ion voor alle Outdoorboxen met blauwe stekker. 1 Uitgang, 165x95x55mm, 12.6V/10A en 1,1kg **A**

Art. 900710541 20A Acculader voor ODB 12.50AV/12.70AV Li-ion accu. 1 Uitgang, 180x90x63mm, 12.6V/20A en 1,2kg

Art. 900710580 20A Waterdichte acculader voor ODB 12.50AV/12.70AV Li-ion accu. 1 Uitgang, 290x120x55mm, 12.6V/20A en 3,1kg **B**

Rebelcell AV-Line Adjusted Voltage Li-ion accu's

Art. 900710510 AV-Line Adjusted Voltage Li-ion accu 12V07 9.0-12.6V/7A, 151x65x95mm en 0,75kg

Art. 900710511 AV-Line Adjusted Voltage Li-ion accu 12V18 9.0-12.6V/18A, 151x65x95mm en 1kg

Rebelcell 4A Acculader

Art. 900710519
4A Acculader voor 12V07/12V18 Li-ion accu

Rebelcell AV-Line Adjusted Voltage Li-ion accu's

Art. 900710610 AV-Line Adjusted Voltage Li-ion accu 12V30 12.6V/30A, 151x65x95mm en 1,6kg

Art. 900710571 AV-Line Adjusted Voltage Li-ion accu 12V35 9.0-12.6V/35A, 195x130x155mm en 3,1kg

Art. 900710572 AV-Line Adjusted Voltage Li-ion accu 12V50 9.0-12.6V/50A, 195x130x155mm en 3,9kg

Art. 900710512 AV-Line Adjusted Voltage Li-ion accu 12V70 9.0-12.6V/70A, 195x130x155mm en 6,5kg

rebelcell

NEW

Rebelcell Acculaders

Art. 900710611
6A Acculader voor 12V18/12V30 Li-ion accu **A**

Art. 900710520
10A Acculader voor 12V35/12V50/12V70 Li-ion accu

Art. 900710521
20A Acculader voor 12V50/12V70/12V100/12V140 Li-ion accu

Art. 900710522
20A Waterdichte acculader voor 12V50/12V70/12V100/12V140 Li-ion accu **B**

Rebelcell AV-Line Adjusted Voltage Li-ion accu's

Art. 900710579 AV-Line Adjusted Voltage Li-ion accu 12V100
9.0-12.6V/100A, 260x170x230mm en 8,3kg

Art. 900710513 AV-Line Adjusted Voltage Li-ion accu 12V140
9.0-12.6V/140A, 262x175x220mm en 12,5kg

Art. 900710586 AV-Line Adjusted Voltage Li-ion accu 12V190
9.0-12.6V/50A, 260x167x210mm en 12,5kg

Rebelcell Acculaders

Art. 900710538
35A Acculader voor 12V100/12V140/12V190 Li-ion accu
12.6V/35A, 1 uitgang, 260x167x210mm en 3kg **A**

Art. 900710587
35A Waterdichte acculader voor 12V100/12V140/12V190 Li-ion accu, 12.6V, 1 uitgang en 290x120x55mm **B**

Rebelcell Lithium accu

Art. 900710514 24V50 Lithium accu
21.0-29.4V/50A, 259x167x212mm en 9,5kg

Art. 900710515 24V100 BT Lithium accu
21.0-29.4V/100A, 318x185x144mm en 14,3kg

Rebelcell Acculaders

Art. 900710525
12A Acculader voor 24V50/24V100 Li-ion accu
29.4V/12A, 1 uitgang, 210x90x65mm en 1,5kg **A**

Art. 900710539
20A Waterdichte acculader voor 24V50/24V100/12V140 Angling
29.4V/20A, 1 uitgang en 230x135x80mm **B**

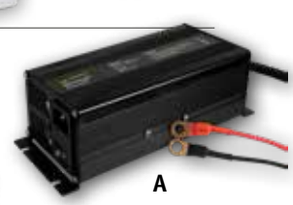

Rebelcell Start Lithium accu

Art. 900710573 Start Lithium accu
135A, 150x87x130mm
2,3kg en aansluiting M5

NEW

rebelcell

Rebelcell Acculader Li-ion voor Start

Art. 900710575
Acculader voor Start Li-ion accu.
1 Uitgang, 125x65x36mm, 14.6V/3A en 0,35kg

Rebelcell Li-ion accu

Art. 900710584 36V70 Li-ion accu
2,69kWh, 30-42V, 405x173x233mm en 14,5kg

Rebelcell Waterdichte Acculader

Art. 900710585
42V20 waterdichte (IP65) Li-ion acculader voor 36V70 accu
1 Uitgang, 231x136x116mm, 42V/20A en 3,1kg

Rebelcell Outdoorbox ThrustMe Li-ion accu

Art. 900710612
Outdoorbox ThrustMe 18,5V36,4 Li-ion accu
258x243x118mm, 18.5V/36A, Max. ontlading continu 50A
Levensduur in ladingen 1000

Rebelcell Acculader voor ThrustMe Li-ion accu

Art. 900710613
Acculader 21V10A Li-ion voor 18.5V ODB ThrustMe Li-ion accu
170x90x50mm, 21V/10A en 1,1kg
Laadtijd 4 tot 5 uur bij lege accu

Rebelcell Range Extender

Art. 900710523 Range Extender 12.6V13A
De Range Extender 12.6V13A zorgt er voor dat de gebruikstijd van de Rebelcell 12V70 AV/12V140 AV accu te verlengen is door via de (buitenboord) motor tijdens gebruik bij te laden. Geschikt voor buitenboordmotoren met 12V dynamo met > 15A laadstroom (komt in praktijk overeen met BBM met 60Pk of meer).

Art. 900710524 Range Extender 29.4V07A
De Range Extender 29.4V07A zorgt er voor dat de gebruikstijd van de Rebelcell 24V50/24V100 accu te verlengen is door via de (buitenboord) motor tijdens gebruik bij te laden. Geschikt voor buitenboordmotoren met 12V dynamo met > 17A laadstroom (komt in praktijk overeen met BBM met 80Pk of meer).

Rebelcell Accu draagtassen

Art. 900710527 Accu draagtas -tot 2kg, 200x100x145mm
Geschikt voor 10V07/12V18/12V30

Art. 900710528 Accu draagtas L -tot 7,5kg, 250x160x220mm
Geschikt voor 12V35/12V50/12V70

Art. 900710529 Accu draagtas XL -tot 15kg, 310x190x265mm
Geschikt voor 12V80PRO/12V100/12V140

rebelcell

NEW

Rebelcell Quick connect

Art. 900710530 Quick Connect 60A E-Motor

Art. 900710531 Quick Connect 60A E-Motor resettable

Art. 900710532 Quick Connect 100A E-Motor

Art. 900710533 Quick Connect 100A E-Motor resettable

Art. 900710536 Quick Connect Fishfinder-Outdoorbox

Art. 900710614 Quick Connect ThrustMe E-Motor

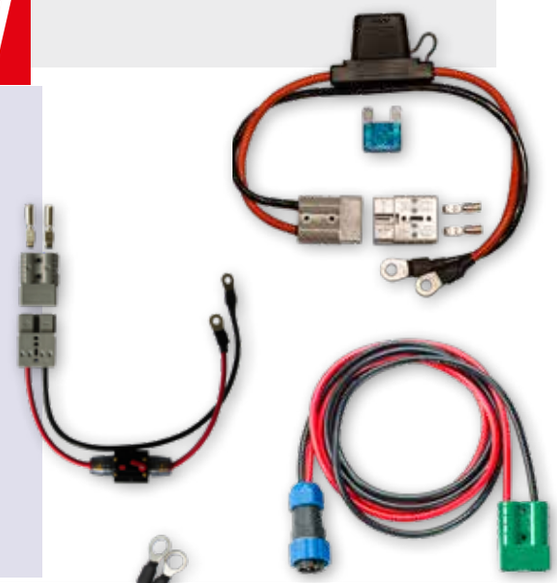

Rebelcell USB Adapter

Art. 900710577 USB Adapter Duo-M8
voor 12V50/12V70/12V100/12V140 AV accu

Rebelcell Solar Laadregelaar

Art. 900710570 16V10A Solar Laadregelaar
voor 12V50/12V100
Art. 900710576 12V10A Solar Laadregelaar
voor 12V50
Art. 900710581 29V20A Solar Laadregelaar
voor 24V50/24V100

Rebelcell Stabilisator FF - 9 Amp

Art. 900710582
De 12V DC Stabilisator 9A converteert het voltage van alle 12V Rebelcell accu's naar een stabiel
12 Volt output voltage. Hierdoor kan men de Rebelcell accu gebruiken met elektronische
apparatuur die een stabiele 12 Volt nodig heeft of een ander werkvoltage heeft dan de accu.

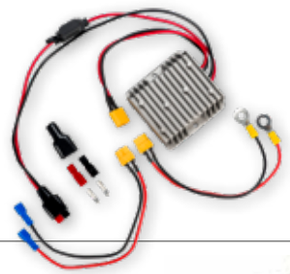

Rebelcell Stekkers

Art. 900710542 Rebelcell Stekkers - Grijs

Art. 900710537 Rebelcell Stekkers - Blauw

Art. 900710592
Power Rebel 26K Powerbank
De Power Rebel 26K V2 is een hoge capaciteit powerbank voor outdoor gebruik. De schokbestendige behuizing met meerdere snel laaduitgangen, draadloos laden mogelijkheid, geïntegreerd zonnepaneel en LED lamp maakt dit bij uitstek een powerbank om telefoon, tablet en andere USB apparatuur op te laden in outdoor situaties.

Art. 900710574
Power Rebel 48K Powerbank
De Power Rebel 48K is een hoge capaciteit powerbank voor outdoor gebruik. Deze Power Rebel heeft een schokbestendige behuizing met meerdere snel laaduitgangen (QC3.0 en PD over USB-C), een LED lamp en 12V uitgang. Dit maakt de Power Rebel 48K bij uitstek een powerbank om telefoon, tablet, laptop en andere USB apparatuur op te laden in outdoor situaties zoals hengelsport, camping en festivals.

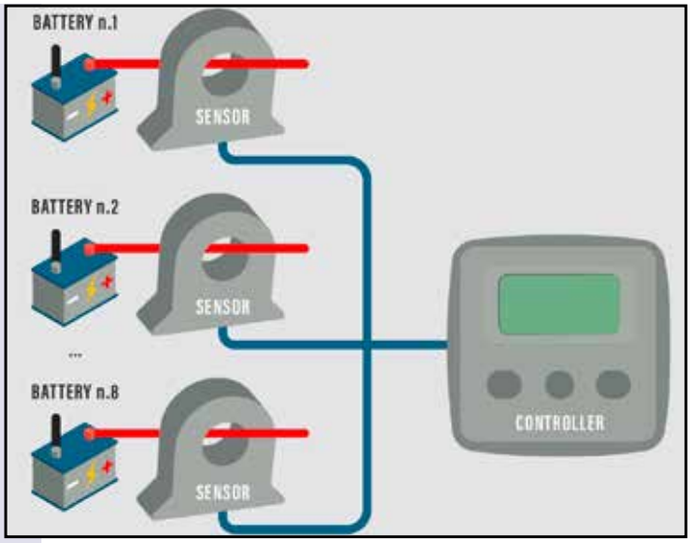

Energiemeter

De EVVA-M Volt-/Ampèremeter meet stroomsterkte en voltage van maximaal 8 accu's gelijktijdig en geeft alarm als de waarden afwijken van de maximaal en minimaal ingestelde waarden.

Technische gegevens van het instrument:

Ingangsspanning	van 10 tot 30V DC
Ingangsstroom	min. 5mA-max. 40mA
Bescherming	IP65
Temperatuurbereik	0 / +70°C
Display resolutie	128 x 64 pixel
DC Voltage meting	0.0...30.0V (± 0.5%)
Ampère meting	0.0...300A (± 0.5%)
Wattage meting	0...9000W (± 0.5%)
Afmetingen	100 x 100 x 32mm (zonder beschermkap)
Gewicht	160g

Technische gegevens van de sensor:

Ingangsspanning	van 10 tot 30V DC
Ingangsstroom	<1.3W
IP-Bescherming	IP20
Temperatuurbereik	-15 / +65°C
Afmetingen	89.1 x 99.25 x 28.5mm
Gewicht	370g
Type meting	DC continu
Sampling rate	11K samples/sec
Overvoltage categorie	Cat IV (100V)

Leveringsomvangs:
- Voltmeter-Ampère meter, beschermkap met seal
- Één sensor voor voltage, stroomsterkte en wattage
- 10-Polige male connector met krimp-type 10 male contacten
- Gebruiksaanwijzing

Art. 149020 Energiemeter-set: display + 1 x sensor
Art. 149025 Extra sensor voor energiemeter (een voor iedere accu nodig)

Battery WATCH

Art. 9056185 Universal Battery Alarm met buzzer en alarmcontact. Ø45mm, H= 20mm
De UBA heeft drie hoofdprogramma's. De eerste twee met buzzer en alarmcontact ter waarschuwing dat de accu's geladen moeten worden. Het derde programma is een universeel spanningalarm voor 12V of 24V systemen.

START-/STOP systeem voor generator of lader:
Doordat de UBA over een alarmoutput beschikt, is het mogelijk om hier een generator of acculader op aan te sluiten. Deze zal dan bij onderspanning gestart worden en zodra de accu vol is, zal deze gestopt worden.

Precisie Accu Monitors
De **E-xpert lite** met de basis-uitleesfuncties van twee accu's. De **E-xpert Pro** berekent de resterende accutijd en toont naast de huidige ook de historische gegevens. Dit is eventueel uit te lezen op een laptop. Beide beschikken over een alarmmodule. De Pro beschikt over een extra alarm contact via een relais. Geschikt voor het aansturen van bijvoorbeeld een generator. Ideaal tijdens de winterstalling!

Kenmerken
- 500A shunt meegeleverd
- Display geeft informatie over:
- Voltage, Laad- en ontlaadstroom, Verbruikte Ampères/uur, Overgebleven accucapaciteit
- Programmeerbaar alarmrelais
- Groot verlicht LCD display
- CE en e-mark gecertificeerd
- Input voor 2 accu's
- Spatwaterbestendig
- 24 maanden garantie!

De Pro heeft als extra:
- Temperatuur sensor
- Ingebouwd geheugen
- Extra alarm contact via relais
- Resterende accutijd
- USB interface
- RS-232 interface

Art. 9056190	**e-xpert lite**	Accu Monitor	0-35 VDC
Art. 9056192	**e-xpert pro**	Accu Monitor	0-35 VDC
Art. 9056189	**e-xpert pro-HV**	Accu Monitor	14-70 VDC

Art. 9056193	Quick Connection kit 3m voor e-xpert lite & pro
Art. 9056194	Quick Connection kit 10m voor e-xpert lite & pro
Art. 9056197	Accu temperatuursensor kit 10m alleen voor e-xpert pro
Art. 9056198	Accu temperatuursensor kit 20m alleen voor e-xpert pro
Art. 9056199	USB communication kit incl. dashboard software Windows XP/Vista/7 alleen voor e-xpert pro
Art. 9056200	RS-232 communication kit incl. dashboard software Windows XP/Vista/7 alleen voor e-xpert pro

Battery WATCH e-xpert lite e-xpert pro

Art. 9056180	BW-02 Battery Watch Monitor

Spatwaterdichte bovenzijde, Ø35mm (M32/T=20mm), Gewicht 40gr. Als er een willekeurige spanning tussen de 7 en 32V wordt aangesloten dan detecteert het systeem zelf welke accuspanning aanwezig is alvorens de status van de accu wordt weergegeven door de 3-kleuren LED-display.

Battery WATCH

Art. 9056182	BW-03 Battery Watch Monitor - Rood

De BW-03 is een slimme accumeter die de spanning van één of meerdere accu's kan meten en weergeven. Daarnaast genereert het apparaat een alarm op onder- boven- en verschilspanning.

Kenmerken
- Programmeerbaar
- Spatwaterdichte voorzijde, Ø60 mm
- Meervoudige accubewaking
- Power-save functie
- Geschakelde alarm output
- Auto Voltage Detection

Aansluiting:
Er zijn 5 verschillende accuconfiguraties voor de BW-03 mogelijk: 1x 12V - 1x 24V - 2x 12V - 2x 24V - 1x 12V & 1x 24V

Battery WATCH

Dolphin premium

Plug & play Acculaders

Dolphin premium	12V				
	10A	15A	25A	40A	60A
Ingang (AC)					
Ingangsspanning	230V (+/-15%) 115V op aanvraag leverbaar		115V/230v (+/-15%) Automatische omschakeling		
Frequentie	50HZ/60Hz (+/-10%)				
Cos phi	0,6 type		0,9 type		
Efficiëntie	80% type				
Max. Ampere 115V/230V	NA/1,3A	NA/1,9A	4A/2A	7A/3,5A	12A/6A
Zekering (5x20mm)	T2A 250V	T3,15A 250V	T6A 250V	T10A 250V	T16A 250V
Uitgang (DC)					
Aantal uitgangen	3 isolated outputs				
Aantal laadprogramma's	4 programma's, keuze met dipswitch, NIEUW: een daarvan is LiFeS04 met geïntegreerde BMS				
Laadcurve	IUUo + wekelijkse automatische egalisatie				
Wekelijkse equalisatie	automatisch				
Voltage share	+/-2%				
Rimpelspanning	<1% pp (BW<20Mhz)				
Zekering (auto mini)	F15A 32V	F20A 32V	2xF15A 32V	2xF25A 32V	3xF25A 32V
Bescherming					
Bij uitgangs-overbelasting, Excessieve interne temperatuur, Laadspanning te hoog, Polariteitswissel (zekering)					
Algemeen					
Display	3-kleuren LED				
Nacht/Silent mode	met schakelaar				
Bedrijfstemperatuurbereik	-10°C to +50°C				
Opslagtemperatuurbereik	-20°C to +70°C				
Relatieve vochtigheid	10% tot 90% (zonder condensatie)				
Ventilatie	natuurlijk ventilatie		geforceerd door ventilator		
Veiligheid	EN60335-2-29 (2002)				
Behuizing	aluminium, gepoedercoat				
Montage	2 schroeven 4mm				4 schroef 4mm
Afmetingen (dxbxh) mm	96x120x238			96x120x354	284x240x115
Gewicht	1,30kg			1,90kg	3,1kg
Ingangterminals	20A-230V, 4mm² max WINSTA-WAGO 770.813/G11-000				4 Polen 35mm² 125A max, klemterminals
Accuterminals	40A-630V, 10mm² max PHOENIX CONTACT PC6-16/4-G1F,16				
CANbus	Neen				Ja
Art.	**9086212**	**9086213**	**9086214**	**9086215**	**9086216**

Dolphin premium

- Nieuwe robuuste en compacte behuizing
- 3 Volledig geïsoleerde uitgangen
- Zeer gebruiksvriendelijke aansluiting door de Winsta (Wago) en Phoenix connectors
- Digitale controle met up to date microcontroller
- 4 Laadprogramma's inclusief een voor lithium-ion-iron-fosfaat-accu's met geïntegreerde BMS
- Vol vermogen bij temperaturen tot 50°C
- Automatische, wekelijkse statuscheck en bijlading met alle laadprogramma's
- Automatische 115V/230V omschakeling (alleen 12V-25A & 40A)
- Nachtmodus: stil – zonder ventilator (alleen 12V-25A & 40A)
- Conformal coating van het PCB voor lange levensduur
- 4 Jaar garantie
- Wereldwijde service

Plug & play Acculaders

DOLPHIN PROLITE PLUG & PLAY ACCULADERS WATERPROOF IP65

- Super-compact
- Zonder ventilator (dus stil)
- Stof- en waterdicht (IP65)
- Beveiligd tegen ontsteking van brandbare gassen (ISO 8846)
- Geschikt voor Lood, gel AGM, Calcium & Lithium-ion accu's
- 4 Laadprogramma's
- Bluetooth Interface
- Gratis App (Android, iOS)
- 230V/50Hz ingang

ProLite Series

Art. 9086280
12V, 15A, 2 x uitgang, afm. 142 x 195 x 72,5mm

Art. 9086281
12V, 25A, 3 x uitgang, afm. 142 x 244 x 72,5mm

Dit apparaat combineert drie stroomfuncties in één behuizing:
- 220 volt 15 ampère dubbele uitvoer acculader
- 25 ampère + 15 ampère DC/DC dubbele uitgang booster
- 250 watt MPPT laadregelaar

Kenmerken:
- Goede motorbelasting
- Unieke dubbel gepatenteerde uitvoer
- Koelkastvoeding ≤ 18A
- Versterkte belasting voor hulpaccu ≤ 25A
- Ventilatorloos ontwerp
- Ultracompact en lichtgewicht
- Geschikt voor Lin & Bus Can - Bluetooth
- Gratis DolphinConnect App

Art. 10000033

NEW

Acculader Integral

Ontworpen volgens de eisen van OEM's en met gebruik van de nieuwste technologie, is Integral een nieuwe innovatie van Dolphin Charger. Integral is compact en heeft een lichtgewicht ontwerp, waardoor het eenvoudig en veilig geïnstalleerd kan worden via platte of wandmontage.

Dolphin all-in-one

ALL-IN-ONE AC Distributie-systeem (walstroom-aansluiting) & acculader

- Inclusief AC zekering, twee 10A AC circuit breakers en een slimme 12V -25A DOLPHIN PREMIUM acculader
- Economisch All in One concept
- Veilig 230V wisselstroom: RCD (Residual Current Circuit Breaker), dubbelpolige hoofdschakelaar en 2x enkelpolige breakers
- De interne acculader is soortgelijk aan de 25A DOLPHIN PREMIUM unit
- DC en AC connectoren zijn zorgvuldig ontworpen voor de hoogste kwaliteits en veiligheidsstandaard
- Conformal coating van het PCB voor lange levensduur

Dolphin All-in-One	12V-25A
Eigenschappen hoofdstroom	
Voltage	230V (+/-15%)
Frequentie	50HZ/60Hz (+/-10%)
Verbruik acculader	2,5A
230V uitgang	Max. 10A totaal voor beide uitgangen
Display	LED op frontpaneel (geel)
Differentiële stroomonderbreker	16A 30mA
Zekering acculader	T6,3AT10A
Display	On/Off LED op frontpaneel (geel)
Eigenschappen acculader	
Voltage	115V-230V +/- 15%
Frequentie	50 – 60Hz +/- 10%
Aantal uitgangen	3 x, geïsoleerd
Laadprogramma's	Totaal 8
Programmaselector	Schakelaar in behuizing
Spanningstolerantie	+/- 2%
Rimpelspanning	<1%
Max. amperage	25A +/- 5%
DC -zekering	F30A
Veiligheid	Zekering voor oververhitting, abnormale uitgangs-spanning, uitgangs-kortsluiting of polariteitswissel
Display	3-Kleuren LED op frontpaneel Geel: Boost modus/Groen: Float modus/Rood: Storing
Eigenschappen 230V uitgang	
Aantal uitgangen	2
Voltage	Gelijk aan hoofdstroom (walstroom)
Frequentie	Gelijk aan hoofdstroomfrequentie
Max. amperage	10A
Zekering	10A magnetische/thermische zekering
Algemeen	
Bedrijfstemperatuurbereik	-10°C tot +55°c
Opslagtemperatuurbereik	-20°C tot +70°c
Afmetingen (bxhxd) mm	395x188x103
Gewicht	3kg
Art.	**9086259**

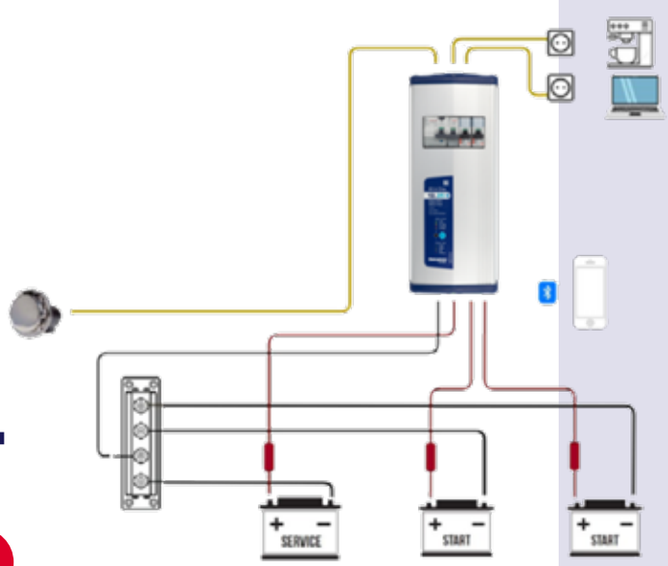

Dolphin ACS

- **Intelligente relais herkent voltage**
- **Stroombegrenzingsfunctie**
- **Eén-weg werking "diode-blokkeringsfunctie"**
- Geen solid state relais
- Mosfet technologie met microprocessorsturing
- **Perfect voor buitenboordmotoren**
- Pulserende laadfunctie
- Zeer geringe stroomlekkage (< 5mA)
- Ook handmatig te schakelen
- Multi-color LED besturing

DOLPHIN Automatische accuscheider 12V-50A

ACS 12/50 - ACS 12/80

Specificaties	
Systeemspanning	12V
Amperage	50A Continu 120A Piek
	80A Continu 190A Piek
Voltage	**LED Display**
Inschakeling	Off: Niet ingeschakeld
BAT_IN>13,0V 90s	Groen knipperend: inschakeling aanstaande (max 90s)
BAT_IN>13,6V 30s	Groen: Ingeschakeld
BAT_OUT<10,5V	Geel: Puls-laadmodus
Afschakeling:	Rood: Overspanning- of temperatuurfout
BAT_IN<12,4V 10s	Rood knipperend: Onderspanningfout
BAT_IN<12,7V 30s	
	Zekering
	Te hoge temperatuur
	Overbelasting
	Telage-&tehoge"start"accuspanning
ISO 13297, ISO 10133, ISO 8846. Waterproof: IP67	
Art. 9086275	12V/50A Continu (120A piek)
Art. 9086276	12V/80A Continu (190A piek)

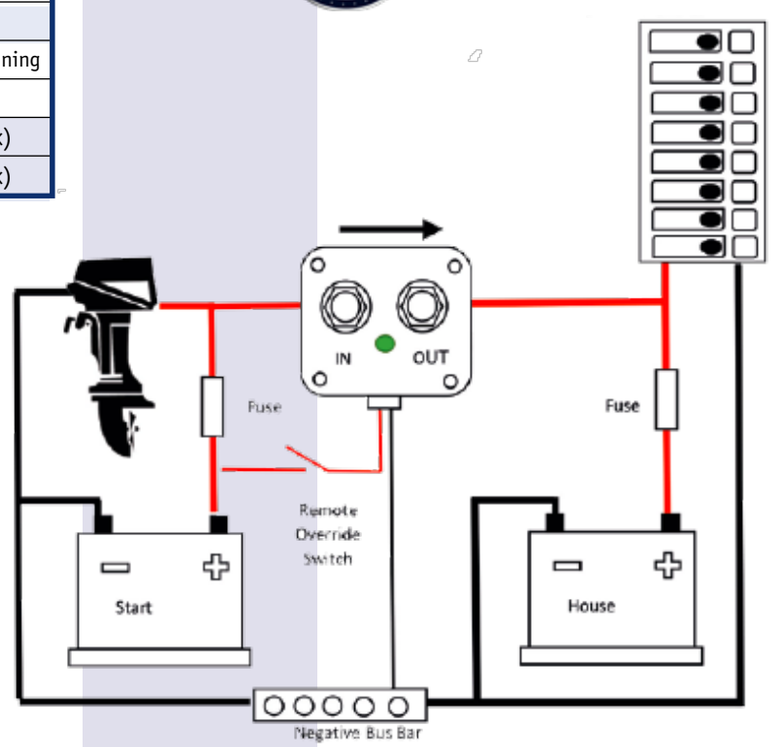

MARINE EQUIPMENT

Robuste en krachtige marine acculaders

Dolphin pro

Dolphin pro	24V		
	40A	60A	80A
Input			
Ingangsspanning	115/230V (+/-15%)		230v (+/-15%)
Frequentie	50HZ/60Hz		
Cos phi	>0,9		
Efficiëntie	87%		
Max.amperage 115V/230V	14A/6A	15A/9A	15A
Zekering (6,35x32mm)	T20A	T20A	T20A
Output			
Aantal uitgangen	3		
8 Laadprogramma's	Open loodaccu/Sealed loodaccu/Lood-calcium/Calcium-calcium/Spiraalcel AGM / Winterstand open loodaccu/Winterstand sealed loodaccu/GEL AGM/Powersupply / LifeSo4+BMS		
Laadcurve	IUUo		
Voltage share	+/-2%		
Spanningsrimpeling	<1% (BW<20Mhz)		
Zekering (auto mini)	3F25A	3F25A	5F25A
Beschermd tegen			
Te hoog uitgangs-amperage / Uitgangs kortsluiting / Te hoge uitgangsspanning / Polariteitswissel / Te hoge temperatuur			
Algemeen			
Display	LED display of optioneel touch multi-color Touch-View paneel		
Bedrijfstemperatuurbereik	-10°C tot +65°C		
Opslagtemperatuurbereik	-20°C tot +70°C		
Relatieve vochtigheid	10% tot 95% (zonder condensatie)		
IP-Bescherming	IP22		
Koeling	Geforceerde ventilatorkoeling		
Veiligheid	EN 60335-1		
EMC	EN 55016, IEC 61000		
Behuizing	aluminum, gepoedercoat		
Montage	wandmontage met 4 x M4 schroeven		
Afmetingen dxbxh (mm)	128 x 346 x 358mm		
Gewicht	6kg		
AC-Terminals	3-Puntsterminalblok 10mm2 max		
DC-Terminals	4x M8 terminals		
Output-alarmcontact	1A 30V NO		
Accu-tempartuursensor	2-Point 1,5mm2 cage terminal		
Optioneel			
Extern Touch Screen-Bedienpaneel	RJ45 Touch-View		
CANBus	2 Micro-Fit & RJ11		
Art.	**9086227**	**9086228**	**9086229**

Dolphin pro

Robuste en krachtige marine acculaders

- **9 Laadprogramma's (inclusief 2 winterprogramma's en 1 power supply), afhankelijk van het accutype, maken deze laders geschikt voor alle laadbehoeften**
- Functioneert tot 65°C zonder derating
- Interne diode isolator zonder voltage drop
- Solide aluminium kast, montage door 4 gemakkelijk bereikbare schroeven
- Frontdeksel voor snelle bereikbaarheid van de laadprogramma-selector en de kabelconnectors (4 massieve M8 terminals voor de accu-outputs)
- **Geïntegreerd Controlepaneel**: LED display met weergave van laadcurve (boost, absorption, floating), en afwijkingen en fouten (temperatuur, voltage, zekeringen...)
- 3 geïsoleerde uitgangen, automatische omschakeling 115V / 230V, 50Hz / 60Hz
- Conformal coating van het PCB voor lange levensduur
- Standaard met accutemperatuursensor
- **Met gebruik van de ingebouwde CANBus J1939 interface, kan de Dolphin Pro aangesloten worden op ieder monitorsysteem**
- Optioneel: extern touchscreen controlepaneel "Touch-View"

9086227

9086228

9086229

Art. 9086227 24V-40A

Art. 9086228 24V-60A

Art. 9086229 24V-80A

TOUCH VIEW CONTROLEPANEEL

- Optioneel extern touch screen controlepaneel voor Dolphin Pro
- CANBus aansluiting
- Controle van acculader en accubank
- 5 Talig menu : temperatuur, foutmeldingen, laadstroom, laadcurve select, laadfase (boost, absorption, float), max. geleverd amperage
- Boring Ø72mm – 16-bit interface voor i80system – Verlichtig: Witte LED. Conform: ROHS

9086238

Art. 9086238

OMVORMER/LADER
2000W / 80A

Freedom XC
Omvormer/lader

Freedom XC
OMVORMER/
LADER

De Freedom XC omvormer / lader biedt premium prestaties voor een lichtgewicht en compact apparaat. Uitgaand vermogen tot 4000W (piek) voor het opstarten van zware apparaten zoals koelkast en magnetron.

Prestatie-kenmerken
- Ware sinus voor gevoelige apparaten
- Functie om de omvormer aan / uit te zetten via een 12V-signaal en om batterij verbruik te minimaliseren door de omvormer uit te schakelen wanneer de contactsleutel is uitgeschakeld
- Volledig vermogen voor omvormer en lader bij extreme temperaturen tussen de -20 en +40 graden Celsius
- Maximaliseert de levensduur van de batterij
  Optionele accessoires
- Bedienpaneel met 25ft kabel **Art. 9056774**
- Losse bedienpaneelkabel
  Art. 9056775 7.62 meter (25ft)
  Art. 9056776 15.24 meter (50ft)

Elektrische Specificaties - FREEDOM OMVORMERS-	***Ware Sinusgolf***
Omvormer	**XC 230V**
Uitgangsvermogen (continu)	2000W
Piekvermogen	4000W (>2 sec)
Uitgangsspanning	230V ±5%
Uitgangsfrequentie	50 - 60 Hz
Piekefficiëntie	91%
Continue AC output	8.7A
Acculader	XC 230V
Max DC output	18V
Laadstroom	5 – 80A
Algemene Specificaties	
Bedrijfstemperatuur	**-20°C tot 60°C**
Afmetingen (hxbxl) mm	100 x 305 x 370
Gewicht	7.2 kg
Art.	**9056770**

Applications:

xantrex
Smart choice for power

TRUE*CHARGE* 2
Acculaders

ULTRA-COMPACTE, HIGH PERFORMANCE LADERS VOOR WERELDWIJD GEBRUIK

Applications:

TRUECharge2 accepteert 90 - 265Vac, 47-63Hz waardoor slechte stroomkwaliteit geen probleem oplevert.
Het gemakkelijk afleesbare display van de TRUECharge2 20A, 40A-12V en 30A-24V modellen kan uitgebreid worden met een optionele afstandsbieding.

Prestatie-kenmerken
- TRUECharge2 20A, 40A-12V en 30A-24V zijn uitgevoerd met PARALLEL STACKING.
  Dit geeft de mogelijkheid twee laders te laten samenwerken en de uitgangsstroom te combineren tot max.120A voor grote batterijbanken. Hiervoor is een optionele afstandsbedienpaneel noodzakelijk (art. 056762).
- Microprocessor-gestuurd, multistage laad-algorithmes
- Instellingen voor twee en drie-traps lading
- Instelling voor flooded, gel, AGM of lead-calcium accu's
- Accu-equalisatie mogelijkheid
- Mogelijkheid voor het laden van accu's die leeg gelopen zijn tot een extreem laag voltage
- Optionele accu-temperatuursensor (art. 056760)

UL 1564, UL 1236 Including Marine Supplement
Intertek

Beschermingskenmerken
- Accupoolverwisseling
- Druppelproof design
- Over- en onder-temperatuurprotectie
- DC overspanningsprotectie

Drie-traps lading
- Multistage-lading zorgt voor optimaal geladen accu's
- Bulk: Zorgt voor 70-80% van de lading in de kort mogelijkste tijd
- Absorption: Regelt de resterende 20-30% van de lading, en brengt de accu langzaam en veilig tot volle lading
- Float: Voltage is gereduceerd en wordt constant gehouden om schade aan de accu's te voorkomen en deze volgeladen te houden

Art.	Model	Output Voltage	Output Power	Accu-banken	Afstands-bediening	Parallel Stacking	Afmeting mm	kg
9056720	**TRUE***CHARGE***2** 10	12V	10A	2	Neen	Neen	70x138x224	1,5
9056722	**TRUE***CHARGE***2** 20	12V	20A	3	Optioneel	Yes	70x170x250	2,2
9056723	**TRUE***CHARGE***2** 40	12V	40A	3	Optioneel	Yes	70x170x250	2,2
9056733	**TRUE***CHARGE***2** 30	24V	30A	3	Optioneel	Yes	70x170x250	2,2
9056760	Accu temp. sensor	**TRUE***CHARGE***2** Alle modellen						
9056762	Extern bedienpaneel	**TRUE***CHARGE***2** Alle modellen behalve 10A						

xantrex
Smart choice for power

Omvormer 12 → 230V

XPOWER
OMVORMERS

Elektrische Specificaties - XPOWER OMVORMERS -	*Gemodificeerde Sinusgolf*		
Model	**150**	**300**	**500**
Uitgangsvermogen (continu)	150W	300W	500W
Piekvermogen	300W	600W	1000W
Uitgangsspanning	230V ± 5%	230V ± 5%	230V ± 5%
Uitgangsfrequentie	50 ± 3Hz	50 ± 3Hz	50 ± 3Hz
Piekefficiëntie	90%	90%	90%
Onbelast stroomverbruik	<0.18A	<0.2A	<0.3A
Ingangsspanning	10-15VDC	10-15VDC	10-15VDC
Algemene Specificaties			
Bedrijfstemperatuur	0°C tot 40°C	0°C tot 40°C	0°C tot 40°C
Afmetingen (hxbxl) mm	63x104x157	66x104x200	66x112x241
Gewicht	0.65kg	0.79kg	1.2kg
Art.	**9056700**	**9056705**	**9056710**

Omvormer 12 → 230V

PROwatt SWi
OMVORMERS

Elektrische Specificaties - PROWATT SWi OMVORMERS -	*Ware Sinusgolf*		
Model	**700i**	**1400i**	**2000i**
Uitgangsvermogen (continu)	700W	1400W	2000W
Surge capaciteit (piek)	1400W	2800W	4000W
Uitgangsspanning	230V ± 10%	230V ± 10%	230V ± 10%
Uitgangsfrequentie	50 ± 0,5Hz	50 ± 0,5Hz	50 ± 0,5Hz
Piekefficiëntie	90%	90%	90%
Onbelast stroomverbruik	<1000mA	<1000mA	<1000mA
Ingangsspanning	10,5-15,5VDC	10,5-15,5VDC	10,5-15,5VDC
Algemene Specificaties			
Bedrijfstemperatuur	0°C to 40°C	0°C to 40°C	0°C to 40°C
Alarm lage accuspanning	Zoemer, 11V	Zoemer, 11V	Zoemer, 11V
Afmetingen (hxbxl) mm	90x185x310	115x240x369	115x240x418
Gewicht	2.7kg	4.6kg	5.5kg
Art.	**9056740**	**9056741**	**9056742**
Optioneel afstandbedienings-paneel + 25′ kabel	**Art. 9056768**		

xantrex
Smart choice for power

Omvormer
12 → 230V
24 → 230V

230V AC Wisselstroom uit uw accu!

PROsine
OMVORMERS

Elektrische Specificaties - PROsine OMVORMERS -	*Ware Sinusgolf*	
Model	**1000i**	**1800i**
Uitgangsvermogen (continu)	1000W	1800W
Piekvermogen (surge)	1500W	2900W
Piek uitgangsamperage	11A	20A
Uitgangsvoltage (onbelast)	230V ± 3%	230V ± 3%
Uitgangsfrequentie	50 ± 0,05Hz	50 ± 0,05Hz
Uitgangs-Sinus	Ware Sinusgolf (<3% THD)	Ware Sinusgolf (<3% THD)
Piekefficiëntie	90%	90%
Onbelast stroomverbruik	<0.18A	<0.2A
Ingangsspanningsbereik 12V	10-16VDC	10-16VDC
Ingangsspanningsbereik 24V	20-32VDC	20-32VDC
Algemene Specificaties		
Bedrijfstemperatuurbereik	0°C-60°C	0°C-60°C
LCD display paneel	Uitneembaar; kan als afstandsbediening gebruikt worden (bestel hiervoor interfacekit art. 056764)	
Aanbevolen DC-zekering (12V)	175A	300A
Aanbevolen DC-zekering (24V)	90A	100A
Afmetingen (hxbxl) mm	115x280x390	115x280x390
Gewicht	6,5kg	7,5kg
Art. 12V	**9056750**	**9056752**
Art. 24V	**9056754**	**9056756**

CE Mark – Low Voltage Directive 2006/95/EC (EN 50178: 1997)
EMC Directive 2004/108/EC (EN 61000-6-1:2007 EN 61000-6-3:2007)
Automotive EMC Directive 2004/104/EC as amended by 2005/83/EC

LCD Display, uitneembaar

Afstandsbediening interface kit
Art. 9056764

allpa DC/DC omvormers

Een complete lijn van DC/DC omvormers van hoge kwaliteit in een compacte behuizing met of zonder galvanische scheiding.

SMC: Niet gescheiden/ongeïsoleerd

* De **SMC-serie** geeft aan de uitgang een stabiele 12V spanning, uit een 24V systeem. Met een 13.8V uitgang kan deze ook als 12V acculader worden gebruikt, bijv. om een 12V start- of accessoire accu te laden in een 24V systeem.

** Twee **SMC-60** omvormers kunnen parallel worden aangesloten om een 120A accu lader te verkrijgen!

*** **SMUC-serie** is toepasbaar voor een lage naar een hoge spanning (bijv. 12V=>24V)

Art.	Model	Ingang V	Uitgang V	Stroom A	Vermogen W	Gewicht Gr.	Afm. LxBxH (mm)
9056070	SMC-5*	18-35	13,8	5	69	170	68x88x49
9056074	SMC-20*	20-35	13,8	20	276	477	126x88x49
9056075	SMC-30*	20-35	13,8	30	414	600	151x88x49
9056076	SMC-60**	20-35	13,8	60	828	1200	176x88x98
9056080	SMUC 5 (Step-Up)***	5-7	12	5	60	270	98x88x49
9056082	SMUC 10 (Step-Up)***	9-18	25	10	250	500	126x88x49

allpa DC/DC omvormers

SMG: met galvanische isolatie/scheiding

SMG: met galvanische isolatie/scheiding

* **SMG-serie:** Hierbij zijn de in- en uitgangen compleet galvanisch gescheiden/geïsoleerd waardoor deze volledig interventiebestendig zijn. Afhankelijk van het model, met of zonder geforceerde koeling.

* **SMG-3A-serie**: Extra ruime ingang spanningsgrenzen, IN: 7-35V UIT: 12,6V/3A

* **SMGCH-serie:** Om een 24V batterij te laden uit een 12V systeem. Ingang 9 – 18V, uitgang 27,6V, stroom 12A, geforceerde koeling. Met dit type is ook de uitgangsspanning instelbaar met een potentiometer.

Art.	Model	Ingang V	Uitgang V	Stroom A	Vermogen W	Gewicht Gr.	koeling Geforceerd	Temp. stijging 30 minuten bij vollast (°C)	Afm. LxBxH (mm)
9056090	SMG-1212-100	9-18	12,5	8	100	500	x	25	152x88x49
9056091	SMG-2412-100	20-35	12,5	8	100	500	x	25	152x88x49
9056094	SMG-1224-100	9-18	24	4	100	500	x	25	152x88x49
9056095	SMG-2424-100	20-35	24	4	100	500	x	25	152x88x49
9056100	SMG-1212-200	9-18	12,5	15	200	600	ja	30	182x88x49
9056101	SMG-2412-200	20-35	12,5	15	200	600	ja	30	182x88x49
9056104	SMG-1224-200	9-18	24	7,5	200	600	ja	30	182x88x49
9056105	SMG-2424-200	20-35	24	7,5	200	600	ja	30	182x88x49
9056107	SMG-4812-200	30-60	12,5	15	200	600	ja	30	182x88x49
9056110	SMG-1212-360	9-18	12,5	25	360	1400	ja	30	160x163x64
9056111	SMG-2412-360	20-35	12,5	25	360	1400	ja	30	160x163x64
9056114	SMG-1224-360	9-18	24	12,5	360	1400	ja	30	160x163x64
9056115	SMG-2424-360	20-35	24	12,5	360	1400	ja	30	160x163x64
9056117	SMG-4824-360	30-60	24	12,5	360	1400	ja	30	160x163x64
9056120	SMG-3A	7-35	12,6	1,5-3	19-38	270	x	25	86x 88x49
9056122	SMGCH 12A	9-18	27,6	12	330	1400	ja	30	160x163x64

allpa BS/BSW/BSB intelligente accuscheiders: een nieuwe alternatief voor diodebruggen

Deze accuscheiders bestaan uit een microprocessorgestuurd power relais dat accu's automatisch, vertraagd van elkaar loskoppelt wanneer de spanning daalt onder een bepaalde waarde, en weer parallel schakelt wanneer de spanning over één van de accu's stijgt boven een bepaalde waarde. Deze accuscheiders zijn ook inzetbaar als spanningsafhankelijke schakelaar: soms is het gewenst dat alleen op een extra aansluiting spanning beschikbaar is indien het vaartuig (dynamo/acculader) in bedrijf is.

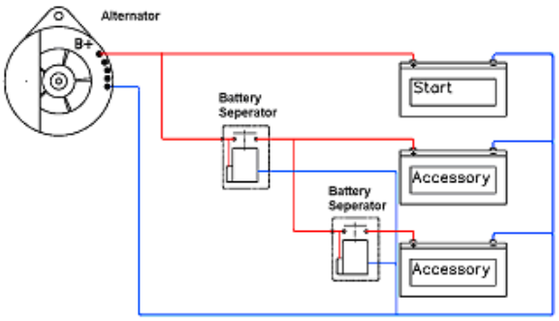

Art.	9056150	9056152	9056155
BS Accuscheider	BS100 Dual	BSW160 Dual	BSB250 Dual
Ingangsvoltage autodetect	12/24V	12/24V	12/24V
Schakelstroom continu	100A	160A	250A
Schakelstroom piek	250A	480A	1500A
Parallel schakelspanning	13,2V/26,4V	13,2V/26,4V	13,2V/26,4V
Scheidingsspanning	11,8V/23,6V	12,8V/25,6V	12,8V/26,4V
Stroomverbruik	1,5mA/1,5mA	1,8mA/2,0mA	<3mA
Bescherming	IP54	IP67	IP66
Gewicht	95g	470g	370g
Afmetingen hxbxl	46x46x80mm	58x72x108mm	120x82x57mm

Kenmerken

- Geen spanningsverlies
- Stelt de systeemspanning automatisch vast 12V of 24V.
- Geeft voorgang aan de startaccu; de startaccu wordt gekoppeld aan de dynamo, andere accu's kunnen allemaal aan de startaccu gekoppeld worden met een intelligente accuscheider.
- Bidirectionele werking; Uniek! Als er een acculader aangesloten is op de tweede accu, zal, indien de accuspanning van de tweede accu gedurende minimaal 5 seconden hoger wordt dan 13.2V (26.4V) ook de startaccu worden bijgeladen.
- Omdat het omschakel proces van het relais plaats vindt zonder signaal draden van het voertuig, kan de BS/BSW/BSB relais eenvoudig worden aangesloten, zelfs in moderne voertuigen met CAN-BUS systeem is het mogelijk!

Met een **Diode Block (DB) - 12V en 24V geschikt** kunnen meerdere accu's gelijktijdig geladen worden met één dynamo. Tijdens het ontladen zijn de accu's gescheiden door diodes. Wanneer bijvoorbeeld de lichtaccu ontladen wordt, zal de startaccu volledig geladen blijven. Dankzij de toepassing van efficiënte diodes is het spanningsverlies zeer laag (0.3V). Alle modellen zijn voorzien van een compensatie diode die gebruikt kan worden om de dynamospanning iets te verhogen. Daarmee wordt het spanningsverlies over de laadstroom verdeeldiodes gecompenseerd.

Art.	9056170	9056171	9056172	9056173	9056174	9056175	9056176
DB met compensatiediode	DB70-2C	DB90-2C	DB90-3C	DB120-2C	DB120-3C	DB160-2C	DB160-3C
Max. laadstroom (A)	50	70	70	100	100	130	130
Max. dynamo stroom (A)	70	90	90	120	120	160	160
Aantal accu's	2	2	3	2	3	2	3
Kabel aansluiting	M6	M8	M8	M8	M8	M8	M8
Aansluiting compensatie diode	M4	M4	M4	M4	M4	M4	M4
Gewicht (kg)	0,6	0.8	1,2	0,8	1,2	1,2	1,5
Afmetingen HxBxL (mm)	60x120x80	60x120x100	60x120x150	60x120x100	60x120x150	60x120x150	60x120x200

Batterie Combining Schottky Diode (BCD)

De Battery Combining Diode (BCD) wordt gebruikt om gegarandeerd continuespanning te voorzien aan bedrijfskritische apparatuur, zoals bijvoorbeeld een elektronisch motorcontrolesysteem. Met een BCD kunnen twee of meer DC stroombronnen parallel worden gebruikt om kritische belasting te leveren. Wanneer één stroombron uitvalt zal de kritische belasting niet worden onderbroken.

Art.	Model	IN V	UIT V	Stroom A	Aantal accu's IN	Gewicht Kg.	Afm. LxBxH(mm)
9056160	BCD 702	12/24	12/24	70	2	0,6	120 x 80 x 60
9056161	BCD 703	12/24	12/24	70	3	0,8	120 x 80 x 60

BGB 250A Battery Guard

De BGB Battery Guard is een Bi-stabiel relais die als accubewaker onder- of overspanning en te hoge stroom kan detecteren en vervolgens de gebruiker(s) die aangesloten zijn op de accu afschakelt en weer inschakelt als de ingestelde inschakelwaarde weer is bereikt.
Het afgeschakelde relais laat wél laadstroom door.
Er zijn 10 programmeerbare in- en afschakelwaardes. Zie tabel.

Art. 9056195 BGB 250A Battery Guard

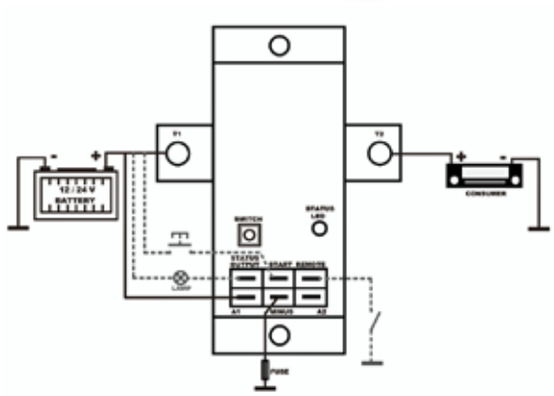

Kenmerken:
- Auto 12V/24V detectie
- Instelbare onderspanning - Instelbare resetspanning
- Schakelstroom continu 250A - Schakelstroom piek 1500A
- Opgenomen stroom actief 3mA - Opgenomen stroom passief 2mA
- Inschakelstroom 12V - 2.6A, 24V - 5.0A
- Temperatuurbeveiliging
- Waterdicht IP67
- Ompoolbeveiliging
- Gewicht 370g - Afmetingen 10 x 82 x 57mm (lxbxh)
- Montagegaten Ø 5mm - Aansluitstrip contacten Ø 8mm
- Kabelaansluiting (T1 & T2) 50mm2 - Faston 1,5mm2
- Zowel handmatig als op afstand te schakelen
- LED-lamp gaat uit als de Battery Guard uitgeschakeld is

12V	Onder spanning	Reset spanning	24V	Onder spanning	Reset spanning
Positie 1	9.50V	11.50V	Positie 1	19.0V	23.0V
Positie 2	10.00V	11.50V	Positie 2	20.0V	23.0V
Positie 3	10.00V	13.20V	Positie 3	20.0V	26.4V
Positie 4*	10.50V	12.00V	Positie 4*	21.0V	24.0V
Positie 5	10.50V	12.80V	Positie 5	21.0V	25.6V
Positie 6	11.25V	13.25V	Positie 6	22.5V	26.5V
Positie 7	11.50V	12.80V	Positie 7	23.0V	25.6V
Positie 8	11.50V	13.80V	Positie 8	23.0V	27.6V
Positie 9	11.80V	12.80V	Positie 9	23.6V	25.6V
Positie 10	12.80V	13.20V	Positie 10	25.6V	26.8V

* Fabrieksinstelling
Overspanningsbeveiliging 12V => 16.0V en 15.6V reset, 24V => 32.0V en 31.2V reset.

Made in The Netherlands

9056202

Battery Guard

BG-18 Battery Guard

12/24V, maximale belasting 18-25V, piekstroom 75A @ 12V. Afm 62x27x9

Art. 9056201

BGM-40 Battery Guard

12/24V, maximale belasting 40-45A, piekstroom 120A. Afm: 80x60x40 mm.
Voorkom te diep ontladen van uw accu. Schakel belasting af voordat uw accu de motor niet meer kan starten. De Battery-Guard is een programmeerbare accu bewaker, die niet essentiële belastingen afschakelt voordat de accu geheel ontladen is of zelfs eerder (instelbaar), zodat de motor nog gestart kan worden.

Art. 9056202

9056205 / 9056209

Corrosiestopper 16A / 32A

GI-16 & GI-32 Corrosiestopper.
Hét alternatief voor een scheidingstrafo!

Wanneer een schip aangesloten wordt op de walstroom ontstaat elektrolytische corrosie. Om dit te verkomen plaats men een corrosiestopper. Deze galvanische isolator zorgt voor een drempelspanning van 1Volt. Hiermee wordt het spannings-verschil tussen metalen opgeheven en corrosie van uw schip voorkomen!

Art. 9056205 GI-16 Piek 1600A/20ms, 100% waterproof (IP67), Afm: 55x120x200 mm, Gewicht 1kg

Art. 9056209 GI-32 Piek 3200A/20ms, 100% waterproof (IP67), Afm: 55x120x200 mm, Gewicht 1kg

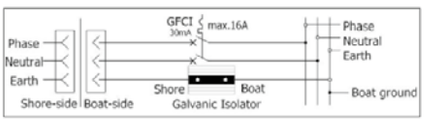

allpa
marine equipment

ELECTRA

Walstroom stekker

Art. Z2016001 Walstroom stekker 16A-250V
Gemaakt van PA6 PVC met verzilverde messing contacten.
(CE: ISO13297) IP56, 16A, 250V.

Walstroom stopcontact

Art. Z2016002 Walstroom stopcontact 16A-250V
Gemaakt van PA6 PVC met vernikkelde messing contacten.
(CE: ISO13297) IP56, 16A en 250V.
lxb: 95x83mm

Walstroom stopcontact

Art. Z2032016 Walstroom stopcontact 16A-250V
RVS 316, IP56, 16A en 250V.
Ø87mm

Waterdichte walstroom adapter (16A-32A)

Art. Z2001050 Waterdichte walstroom adapterverlenging (16A-32A)

Van 16A stopcontact naar 32A stekker, met 50cm EC kabel en waterdichte EC stekkers.

Waterdichte walstroom adapter (32A-16A)

Art. Z2001051 Waterdichte walstroom adapterverlenging (32A-16A)

Van 32A stopcontact naar 16A stekker, met 50cm EC kabel en waterdichte EC stekker.

Walstroomkabel

Art. Z2010015 Walstroomkabel (CE: ISO13297)
Gele kleur, voorbedraad
Ø10mm, 3x2,5mm², 16A en lengte: 15m
Art. Z2010025 Walstroomkabel (CE: ISO13297)
Gele kleur, voorbedraad
Ø10mm, 3x2,5mm², 16A en lengte: 25m

3-Polige kabel

Art. Z2016011 16A 3-polige kabel, gele kleur
Ø11mm, 3x2,5mm², 16A en lengte: 50m

Art. Z2032014 32A 3-polige kabel, gele kleur
Ø14mm, 3x6mm², 32A en lengte: 50m

Gevlochten kabel-bescherming

Gemaakt van HD polyester bestand tegen slijtage, wrijving, zout en UV stralen. Lengte: 50m, Ø11-14mm.

Art. T1650080 Gevlochten kabelbescherming voor walstroomkabel, zwart
Art. T1650075 Gevlochten kabelbescherming voor walstroomkabel, navy blauw
Art. T1650079 Gevlochten kabelbescherming voor walstroomkabel, grijs

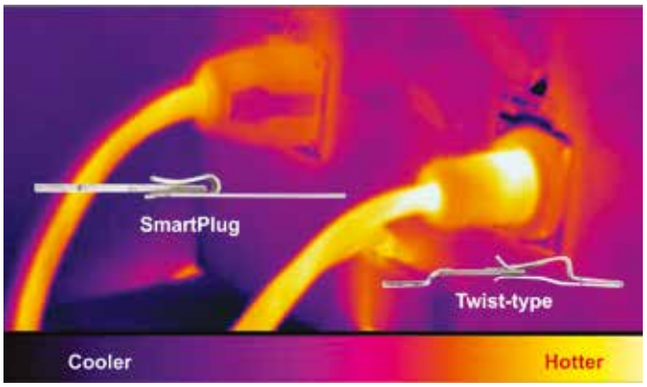

SMARTPLUG
Innovations in Power Delivery

VEILIGER!

- Weerbestendig Multi-Point auto locking systeem
- Rechte contactpunten met 20 maal groter contactoppervlak dan twist-lock-systemen vermindert het risico van oververhitting

GEMAKKELIJKER IN GEBRUIK!

- Géén draaibeweging noodzakelijk, eenmaal ingestoken wordt de connector automatisch vergrendeld
- Géén waterdichte afdichting nodig en geen risico op scheef gedraaide schroefdraad

SmartPlug Contactdoos 16A & 32A

De SmartPlug contactdoos is gesloten volledig geseald, heeft een unieke vorm voor gemakkelijk inpluggen van de connector die automatisch is gezekerd door het Multi-Point locking systeem. Voorzien van power indicatorlens.

Art. 9089350	16A contactdoos wit
Art. 9089351	16A contactdoos grijs
Art. 9089355	32A contactdoos wit
Art. 9089356	32A contactdoos grijs

SmartPlug Contactdoos RVS 316 16A & 32A

De SmartPlug RVS contactdoos is gesloten volledig geseald, heeft een unieke vorm voor gemakkelijk inpluggen van de connector die automatisch is gezekerd door het Multi-Point locking systeem.

Art. 9089360	16A RVS 316 contactdoos
Art. 9089361	32A RVS 316 contactdoos

SmartPlug Connector 16A & 32A

De SmartPlug walstroomconnector is ingestoken volledig geseald, heeft een unieke vorm voor gemakkelijk inpluggen en is automatisch gezekerd door het Multi-Point locking systeem.

Art. 9089365	16A connector
Art. 9089366	32A connector
Art. 9089367	16A connector + 10m kabel (los)
Art. 9089368	32A connector + 10m kabel (los)

Stroomkabel

Art. 9089369	16A stroomkabel (per meter) 3-aderig 2½mm² Buitendiameter 10mm

Euro stekkers

Art. 9045400	**CEE** stekker mannelijk
Art. 9045405	**CEE** stekker vrouwelijk

IP44
200-250V/16A
2-polig +

Haakse winkelstekker

Art. 9045440	CEE x schuko

Koppelsnoer

Koppelsnoer verlopend naar CEE stekker

Art. 9045408	Schuko

Verlengkabel

Neopreen verlengkabel, CEE stekker naar CEE stekker contra

Art. 9045410	10 meter
Art. 9045420	20 meter
Art. 9045430	30 meter

Kabelhaspel

Neopreen kabelhaspel. CEE stekker naar CEE stekker contra

Art. 9045455	Lege haspel
Art. 9045450	50 meter met haspel

CEE aansluiting mannelijk 16A & 32A

CEE walstekker mannelijk met schroefring. IP67.

Art. 9089314	16A/230V
Art. 9089324	32A/230V

CEE wal inbouw stopcontact 16A & 32A

CEE wal-inbouw-stopcontact vrouwelijk met schroefdeksel. IP67. Montagegaten 79.3 x 79.3mm.

Art. 9089322	32A/230V

Opbouwhuis voor CEE wal inbouw stopcontacten van gegoten aluminium met corrosiebestendige alkyd-basis lakafwerking.

Art. 9089323	Opbouwhuis voor CEE walstopcontact 089322

NEMA connector 16A & 32A kunststof

NEMA boordstopcontact in U.V. resistent wit kunststof. Met witte afdekkap om waterdicht af te sluiten. Montagegaten 60.3 x 60.3mm. IP56.

Art. 9089300	16A/230V
Art. 9089320	32A/230V

NEMA connector 16A & 32A RVS

NEMA boordstopcontact RVS316. Traditioneel model met transparante binnenzijde voor snelle inspectie. Het schroefdeksel zorgt voor een waterdichte afsluiting. Montagegaten 60.3 x 60.3mm. IP56.

Art. 9089305	16A/230V
Art. 9089325	32A/230V

NEMA walstroomkabel 16A & 32A

Walstroomkabel met aan 1 kant een vrouwelijke NEMA stekker voor de boordzijde en aan de andere kant stomp afgeknipt. IP56.

Art. 9089317	16A/230V walstroomkabel lengte 7.6m
Art. 9089316	16A/230V walstroomkabel lengte 15.2m

NEMA vervangingsonderdelen 16A & 32A

NEMA vervangingsconnector vrouwelijk. IP20

Art. 9089310	16A/230V voor Art. 9089317 en Art. 9089316
Art. 9089315	Vervangingshuls voor NEMA connector vrouwelijk Art. 9089328 of Art. 9089310 met schroefring. IP55

9089310
9089328

9089315

Excl. inverter

Paguro 4 MY **Art. G04105**
Elektrisch continu vermogen 4kVA – 3.5kW
Gewicht (incl. geluiddempende kast) = 65kg
Water/lucht gekoeld
Permanent magneet generator
Afm. 470x420x520mm (lxbxh)
Met een losse inverter geleverd.

Continu toerental 3000 omw/min-1

Paguro 4 SY **Art. G04104**
Elektrisch continu vermogen 4kVA – 3.5kW
Gewicht (incl. geluiddempende kast) = 90kg
Water/lucht gekoeld
Afm. 615x429x525mm (lxbxh)

Paguro 5.5 SY **Art. G05105**
Paguro 6000 **Art. G06100**
Elektrisch continu vermogen
5.0kVA - 4.5kW / 6kVA – 5kW
Gewicht (incl. geluiddempende kast)
= 110 kg / 130kg
Afm. 660x460x595mm / 684x486x595mm
(lxbxh)

Continu toerental 3000 omw/min-1

Paguro 9000 **Art. G09100**
Elektrisch continu vermogen
9kVA – 8kW
Gewicht (incl. geluiddempende kast) = 160kg
Afm. 745x487x615mm (lxbxh)

Paguro 6500 **Art. G06115**
Elektrisch continu vermogen
50Hz 6.5kVA – 6kW
Gewicht (incl. geluiddempende kast) = 170kg
Afm. 794x487x615mm (lxbxh)

Continu toerental 1500 omw/min-1

Paguro 8500 **Art. G08115**
Elektrisch continu vermogen
50Hz 8.5kVA – 8kW
Gewicht (incl. geluiddempende kast) = 200kg
Afm. 925x634x645mm (lxbxh)

allpa
marine equipment

← Continu toerental 3000 omw./min. →

Paguro 18000 **Art. G18100**
Elektrisch continu vermogen
18 KVA – 18kW
Gewicht (incl. geluiddempende kast) = 230kg
Afm. 995x634x645mm (lxbxh)

Paguro 14000 **Art. G14100**
Elektrisch continu vermogen
14kVA – 14kW
Gewicht (incl. geluiddempende kast) = 210kg
Afm. 885x634x645mm (lxbxh)

← Continu toerental 3000 omw./min. →
Variabel toerental 2000-3000 omw./min.

Paguro 9000 V **Art. G09100/V**
Elektrisch continu vermogen
9kVA – 8kW
Gewicht (incl. geluiddempende kast) =
150kg + 15kg (Inverter)
Afm. 686x487x615mm (lxbxh) Generator
Afm. 250x220x330mm (lxbxh) Inverter

Paguro 16500 **Art. G16115**
Elektrisch continu vermogen
50Hz 16.5kVA – 14kW
Gewicht (incl. geluiddempende kast) = 320kg
Afm. 1300x660x750mm (lxbxh)

← Continu toerental 1500 omw./min. →
Variabel toerental 2000-3000 omw./min.

Paguro 12000 V **Art. G12100/V**
Elektrisch continu vermogen
12kVA –10kW
Gewicht (incl. geluiddempende kast) =
165kg + 15kg (Inverter)
Afm. 794x487x615mm (lxbxh) Generator
Afm. 250x220x330mm (lxbxh) Inverter

allpa

Paguro Scheepsdieselgeneratoren

Model	4 MY	4 SY	5.5 SY	6000	9000	9000 V	12000 V	14000	18000	6500	8500	16500
Art.	**G04105**	**G04104**	**G05105**	**G06100**	**G09100**	**G09100/V**	**G12100/V**	**G14100**	**G18100**	**G06115**	**G08115**	**G16115**
Generator	Permanent magneet & inverter	Synchroon borstelloos AC	Synchroon borstelloos AC	Synchroon borstelloos AC	Synchroon borstelloos AC	Permanent magneet & inverter	Permanent magneet & inverter	Synchroon borstelloos AC	Synchroon borstelloos AC	Synchroon borstelloos AC	Synchroon borstelloos AC	Synchroon borstelloos AC
Generatorkoeling	Water, met warmtewisselaar van RVS AISI 316L											
Continuvermogen DIN bij 50Hz	4.0 kVA	4.0 kVA	5.0 kVA	6.0 kVA	9.0 kVA	9.0 kVA	12.0 kVA	14.0 kVA	18.0 kVA	6.5 kVA	8.5 kVA	16.5 kVA
	3.5 kW	3.5 kW	4.5 kW	5.0 kW	8.0 kW	8.0 kW	10.0 kW	14.0 kW	18.0 kW	6.0 kW	8.0 kW	14.0 kW
Aanloopstroom voor 2 sec.(230V)	45 A	45 A	60 A	70 A	102 A	65 A	80 A	180 A	230 A	72 A	102 A	180 A
Voltage bij 50 Hz	één fase 230 V AC, zelfregulerend											
Beschermingsgraad	IP 55	IP 55	IP 55	IP 55	IP 55	IP 55	IP 55	IP 55	IP 55	IP 55	IP 55	IP 55
Extra uitgang voor acculading	12 V - 8 A	12 V - 8 A	12 V - 8 A	12 V - 8 A	12 V - 8 A	12 V - 8 A	12 V - 8 A	12 V - 8 A	12 V - 8 A	12 V - 8 A	12 V - 8 A	12 V - 8 A
Motortype	L70N5	L70N5	L100	KDW502MG	KDW702	KDW702	KDW1003	KDW1003	KDW1404	KDW1003	KDW1404	KDW2004
	YANMAR	YANMAR	YANMAR	KOHLER	KOHLER	KOHLER	KOHLER	KOHLER	KOHLER	KOHLER	KOHLER	KOHLER
Aantal cilinders	1	1	1	2	2	2	3	3	4	3	4	4
Continuvermogen motor	4.5 kW	4.5 kW	5.7 kW	6.5 kW	10.0 kW	10.0 kW	17.0 kW	17.0 kW	22.0 kW	8.3 Kw	11.5 kW	18.0 kW
Toerental p. min bij 50 Hz	3000	3000	3000	3000	3000	2000 - 3000	2000 - 3000	3000	3000	1500	1500	1500
Specifiek verbruik liter/kW/uur	0.35	0.35	0.35	0.35	0.35	0.35	0.35	0.35	0.35	0.35	0.35	0.35
Koelsysteem	Lucht/Water met warmtewisselaar en RVS uitlaatbocht met waterinjectie			Watergekoeld met warmtewisselaar en RVS uitlaatbocht met waterinjectie								
Start/Stop-systeem	12 V via controlepaneel											
Controlepaneel voorzien van:	urenteller, belastingindicator, autostop bij te lage oliedruk en te hoge temperatuur, startblokkering bij lopende motor, 15 m kabel											
Geluidsproductie op 7 m	53 dB(A)	53 dB(A)	53 dB(A)	52 dB(A)	52 dB(A)	50-53 dB(A)	50-53 dB(A)	54 dB(A)	54 dB(A)	49 dB(A)	49 dB(A)	51 dB(A)
Gewicht	90 kg	90 kg	110 kg	130 kg	160 kg	150+15 kg	165+15 kg	210 kg	230 kg	170 kg	200 kg	320 kg

N.B. 400 V 3-fase uitvoeringen tegen meerprijs (+5%) vanaf 8 kVA en alléén 3000 rpm.

Accessoires:	
Art. 71.A10	Handmatige walstroomschakelaar
Art. 71.A11	Automatische walstroomschakelaar
Art. 71.A14	Automatische startinrichting bij lage accuspanning
	Werkt ook op timer of thermostaat (optie)
Art. 71.A19	Massavrije uitvoering voor sets met Lombardini motor
Art. 71.91010	Extra bedieningspaneel met 15 m kabel
Art. 71.A20	2-Wegbox met 3 m kabel (bij gebruik van 2 bedienpanelen)
Art. 71.5410382	Inline brandstoffilter

ATTENTIE !!

De aanloopstroom of het aanloopvermogen van elektrische apparaten van 230 en 400 V zoals wasmachines - airconditioners - ankerlieren - waterpompen - compressoren etc., kan een veelvoud bedragen van het standaard opgegeven nominale vermogen van deze apparaten. In de praktijk blijkt dan ook dat er een veel groter generatorvermogen nodig is dan het opgegeven nominale vermogen van het apparaat, om de motor hiervan op toeren te brengen.

Vaak is er, behalve een groter generatorvermogen, ook nog een aanloopschakeling noodzakelijk.

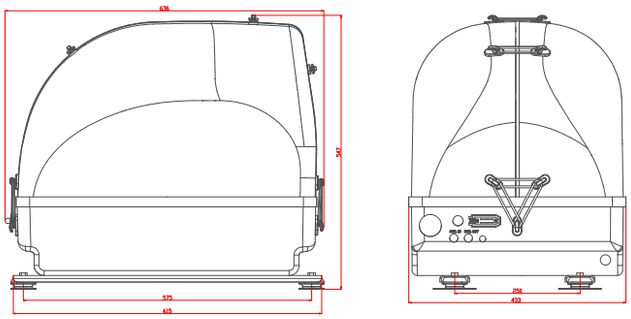

Paguro 4 SY

Afm. 615x429x525mm (lxbxh)

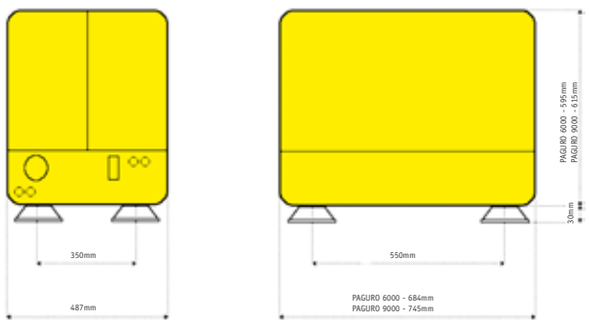

Paguro 6000 & 9000

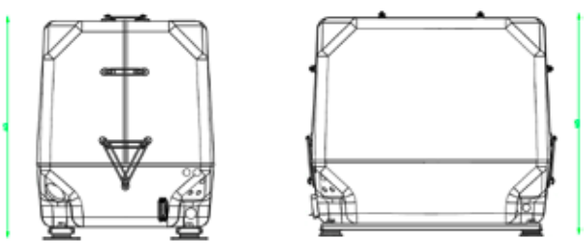

Paguro 9000 V 686x487x615mm (lxbxh)
Paguro 12000 V 794x487x615mm (lxbxh)
+ Inverter: 250x220x330mm (lxbxh)

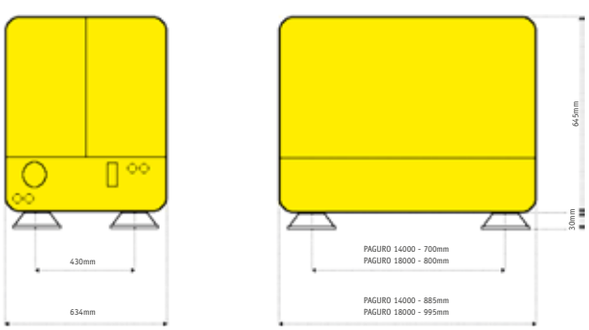

Paguro 14000 & 18000

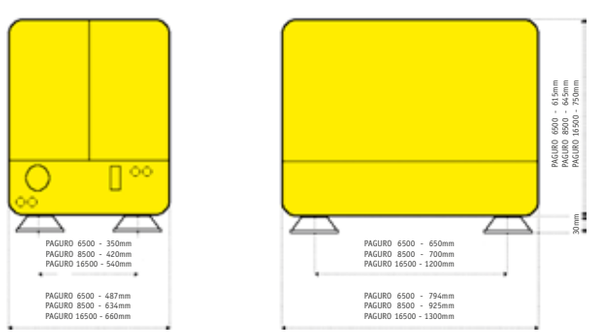

Paguro 6500, 8500 & 16500

Afmetingen

Paguro
LCD controlepaneel
Buitenmaat Ø108mm
Boorgat Ø100mm
Inbouwdiepte 38mm
Diepte incl. aansluitingen: 60mm
Hoogte kraag 10mm
Bescherming: IP65
Temperatuurbereik: -10° tot + 65°C
8-30 VDC
Incl. 10m kabel

Waterfilterset

Uitlaatset

Inbouwsets generatoren

Type generator	Art. waterfilterset compleet	Art. uitlaatset compleet
G04104	9090151	9090155
G04105	9090151	9090155
G05105	9090151	9090155
G06100	9090152	9090155
G09100	9090152	9090155
G09100/V	9090152	9090155
G12100/V	9090152	9090156
G14100	9090152	9090156
G18100	9090152	9090156
G06115	9090152	9090156
G08115	9090152	9090156
G16115	9090152	9090157

Waterfilterset bestaat uit:
Waterschep, kogelkraan, tules, wierpot, slang, slangklemmen.
Uitlaatset bestaat uit:
Uitlaatslang, waterlock, huiddoorvoer, slangklemmen.

allpa Gen-sets in Low Noise omkasting

De nieuw ontwikkelde allpa Gen-sets zijn uitermate duurzaam en betrouwbaar.
Dankzij de combinatie van Mitsubishi of Deutz dieselmotoren en de complete aluminium omkasting ook bijzonder stil!

3-Fase scheepsgeneratorsets @ 1500 omw./min - 50Hz

Art.	Motortype	Model	Volt DC	Volt AC	kW	kVA	cil.	cm³	Gewicht	Afm. (lxbxh) mm
9022527/C	Mini 26	8 GTC	12V	400/230V	6	7.5	3	952	220	892 x 560 x 608
9022531/C	Mini 33	11 GTC	12V	400/230V	8.4	10.5	3	1318	300	1032 x 580 x 668
9022536/C	Mini 44	17 GTC	12V	400/230V	13.2	16.4	4	1758	344	1181 x 580 x 668
9022541/C	Mini 63	25 GTC	12V/24V*	400/230V	19.5	24.3	4	2311	412	1310 x 610 x 698
9022543/C	Mini 74	35 GTC	12V/24V*	400/230V	28	35	4	3331	545	1445 x 630 x 788
9022548/C	SM 105	50 GTC	12V/24V*	400/230V	39	49	6	4996	795	1875 x 840 x 848
9022549/C	SM81	68 GTC	12V/24V*	400/230V	54.7	68.4	6	4996	761	1903 x 840 x 848
9022550/C	SDZ 109	85 GTC	24V	400/230V	68	85	4	4764	1100	1980 x 865 x 1048
9022552/C	SDZ 165	115 GTC	24V	400/230V	90	112	4	4764	1117	1980 x 865 x 1048

* 24V = optie

1-Fase scheepsgeneratorsets @ 1500 omw./min

Art.	Motortype	Model	Volt DC	Volt AC	kW	kVA	cil.	cm³	Gewicht	Afm. (lxbxh) mm
9022525/C	Mini 26	7 GSC	12V	230V	6.6	6.6	3	952	220	892 x 560 x 608
9022530/C	Mini 33	10 GSC	12V	230V	9.4	9.4	3	1318	308	1032 x 580 x 668
9022535/C	Mini 44	14 GSC	12V	230V	13.8	13.8	4	1758	358	1181 x 580 x 668
9022540/C	Mini 63	20 GSC	12V	230V	18.4	18.4	4	2311	426	1310 x 610 x 698
9022542/C	Mini 74	29 GSC	12V	230V	28.4	28.4	4	3331	714	1670 x 740 x 837

Digitaal bedieningspaneel

De SCO-5 is een 12/24V LCD bedieningspaneel voor scheepsgeneratoren. Eenvoudig en gebruiksvriendelijk te installeren en te bedienen. Het geeft alleen symbolen en cijfers weer, zodat vertaling niet nodig is. Het wordt standaard geleverd bij scheepsgeneratoren van Solé Diesel tot 25 kVA. Vanaf 34kVA wordt het uitgebreidere SCO-10 paneel meegeleverd.
Output informatie via CANbus SAE J1939. IP65 beschermingsgraad. Auto Start is een optie en beide panelen zijn daarop voorbereid.

Standaard: SCO-5

OPTION: SCO-11

Alarm Management:
- Shut Downs (SD)
- High coolant temperature
- Low oil pressure
- Overspeed
- Overload*
- Short circuit*
- Overcurrent*
- Over/Under voltage
- Over/Under frequency
- Emergency stop
- Warnings (WRN)
- High coolant temperature
- Low oil pressure
- High/Low battery voltage
- Maintenance request
- Sensor Fails (FLS)

* The specified function needs the current transformers (Optional Equipment) for showing the information in SCO 10 panel display

Display Information:
- Measurement L1-L3
- Voltage (V)
- Frequency (Hz)
- Oil Pressure (bar)
- Coolant Temperature (°C)
- Battery Voltage (V)
- Rpm
- Active Power* (kW)
- Apparent Power* (kVA) Current* (A)
- History log
- Fuel level

* The specified function needs the current transformers (Optional Equipment) for showing the information in SCO 10 panel display

allpa Gen-sets

van 6.6 kVA tot 112 kVA in 1 en 3 Fase

- 1500 omw./min
- Plug and play!
- Duurzaam en betrouwbaar (Basis Mitsubishi of Deutz)
- Aluminium frame en panelen
- Geluiddempende isolatie
- Vanaf 54dB(A) onder vollast op 7m
- Easy-clip-systeem voor gemakkelijke opening
- Motor is rondom bereikbaar
- Sincro, Mecc-alte Generator

allpa Gen-sets

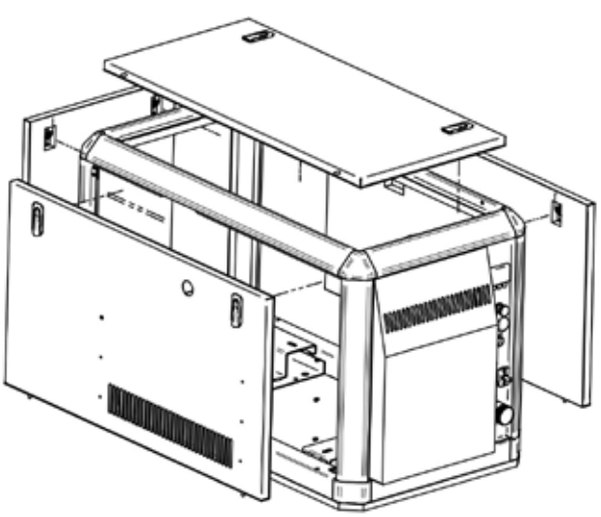

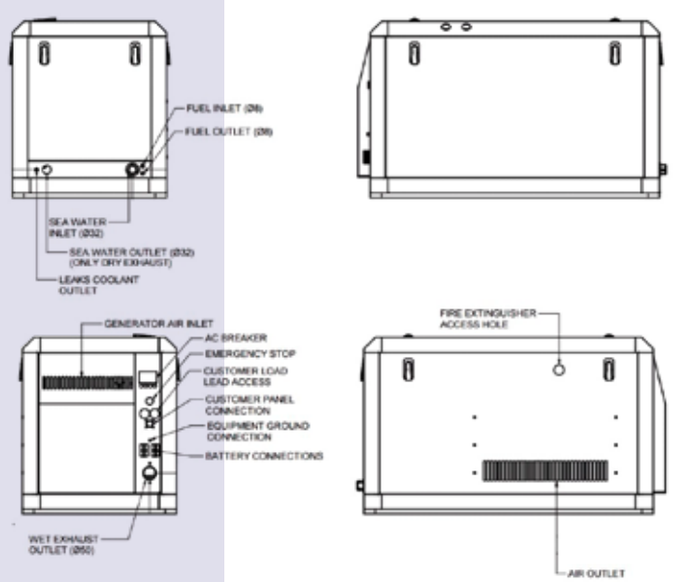

allpa Gen-sets

Options

Opvragen van afbeeldingen, DWG tekeningen, PDF beschrijvingen en een installatie manual is mogelijk. Dit is maar een kleine greep van beschikbare opties. Vraag uw allpa dealer voor meer informatie.

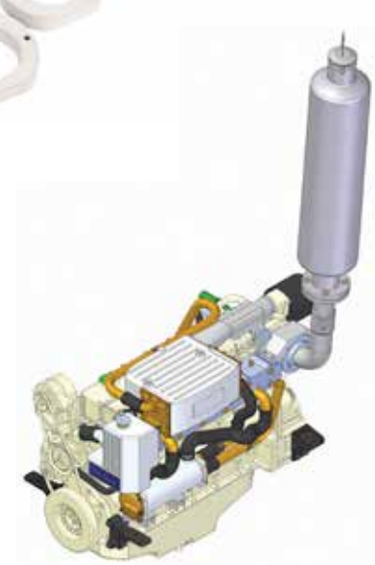

Options allpa gensets

Generator Control Panel SCO10
Extra DigitalPanel
Kit 2nd Digital Panel
Electrical System
Earth isolated installation 12V
Earth isolated installation 24V
Special Kits
Auto-Start, automatic battery charge kit V2
Pression Gauge Kit
Belt Protection Alt.
Kit 2nd Fuel Filter
Boiler Kit
Kit Stop Emergency
Kit Current Transformers.100/5A 1-Phase
Kit Current Transformers. 60/5A 3-Phase
Kit Current Transformers.100/5A 3-Phase
Kit Current Transformers.150/5A 1-Phase
Pression Gauge Kit
Exhaust System
Exhaust Flange
Kit Dry Exhaust
Kit Dry Exhaust With Flexible Pipe
Kit Dry Exh. Flexible Pipe & Silencer
Power Take-off Pulley
Pulley 2B
Pulley 2A
Kit Power Take-off D30
Pulley 4A D138
Kit Power Take-off 2A

Deze generatorsets zijn uitgerust met 1- of 3-fase generatoren die voorzien zijn van een automatische spanningsregelaar. Hierdoor wordt een spanningsstabiliteit gegarandeerd van ±2,5%, ongeacht belasting of temperatuur.
De motoren zijn uitgerust met een automatisch inter-koel-systeem. Het standaard basisframe met flexibele steunen garandeert een stil en trillingsvrij gebruik.

Kenmerken:
- Motorkoeling met warmtewisselaar
- 12V elektrische installatie
- 12V Dynamo
- Controlepaneel met verlengkabel
- Automatische afslag op te hoge watertemperatuur of te lage oliedruk
- Zelfopwekkende, zelfregulerende, borstelloze generator
- IP-55 afscherming
- Isolatieklasse H

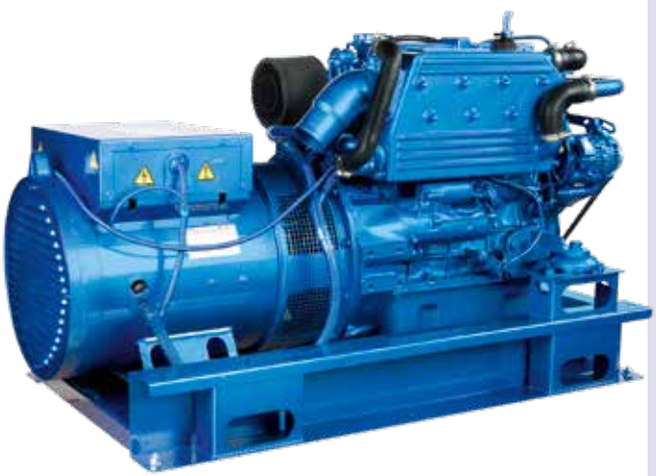

Solé Scheepsdiesel-generatoren

Scheepsgeneratorsets @ 3000 omw./min - 50Hz

Art.	Motortype	Model	Phase	Volt DC	Volt AC	kW	kVA	cil.	cm³	Gewicht (kg)	Afm. (lxbxh) mm
9022510	Mini 17	G-8M-3	1	12V	230V	6.4	8	2	635	145	845 x 480 x 559
9022511	Mini 17	G-8T-3	3	12V	400/230V	6.4	8	2	635	145	889 x 482 x 547
9022515	Mini 26	G-15M-3	1	12V	230V	12	15	3	952	225	1023 x 500 x 589
9022516	Mini 26	G-15T-3	3	12V	400/230V	12	15	3	952	221	930 x 485 x 549
9022520	Mini 44	G-25M-3	1	12V	230V	20	25	4	1758	320	1214 x 560 x 619
9022521	Mini 44	G-25T-3	3	12V	400/230V	20	25	4	1758	320	1214 x 560 x 619

Scheepsgeneratorsets @ 1500 omw./min - 50Hz

Art.	Motortype	Model	Phase	Volt DC	Volt AC	kW	kVA	cil.	cm³	Gewicht (kg)	Afm. (lxbxh) mm
9022525	Mini 26	7GS	1	12V	230V	4.8	6	3	952	200	756 x 560 x 561
9022526	Mini 26	8GT	3	12V	400/230V	4.8	6	3	952	196	756 x 560 x 561
9022530	Mini 33	10GS	1	12V	230V	8	10	3	1318	280	885 x 580 x 599
9022531	Mini 33	11GT	3	12V	400/230V	8	10	3	1318	272	885 x 580 x 599
9022535	Mini 44	14GS	1	12V	230V	12	15	4	1758	325	1036 x 580 x 602
9022536	Mini 44	17GT	3	12V	400/230V	12	15	4	1758	320	1036 x 580 x 602
9022540	Mini 63	20GS	1	12/24V*	230V	20	20	4	2311	380	1139 x 610 x 662
9022541	Mini 63	25GT	3	12/24V*	400/230V	19.5	24.3	4	2311	389	1139 x 610 x 662
9022542	Mini 74	29GS	1	12/24V*	230V	27.2	34	4	3331	656	1507 x 740 x 781
9022543	Mini 74	35GT	3	12/24V*	400/230V	27.2	34	4	3331	494	1308 x 630 x 732
9022548	SM 105	50GT	3	12/24V*	400/230V	40	50	6	4996	690	1675 x 840 x 800
9022549	SM81	68GT	3	12/24V*	400/230V	54.7	68.4	6	4996	750	1772 x 722 x 800
9022550	SDZ109	85GT	3	24V	400/230V	68	85	6	4764	978	1775 x 865 x 958
9022552	SDZ165	115GT	3	24V	400/230V	90	112	4	4764	995	1770 x 865 x 996

* 24V = Optie

NIEUWE AUTONOME AIRCO UNITS

De nieuwe autonome (op zichzelf staande) airco units (compressor, zeewatercondensor, verdamper en ventilator) zijn geschikt voor het koelen van enkele of meerdere hutten, verkrijgbaar in 3 verschillende modellen met een nominale koelcapaciteit van 7.000 tot 16.000 Btu/h. Deze airco's zijn ideaal voor alle seizoenen voor koelen en verwarmen. De compacte unit is bijzonder geschikt voor installaties aan boord, waarbij de luchtstroom door geïsoleerde slangen en via luchtverdeelroosters in de geconditioneerde ruimte kan worden geleid.

Marine Air Conditioning Systemen

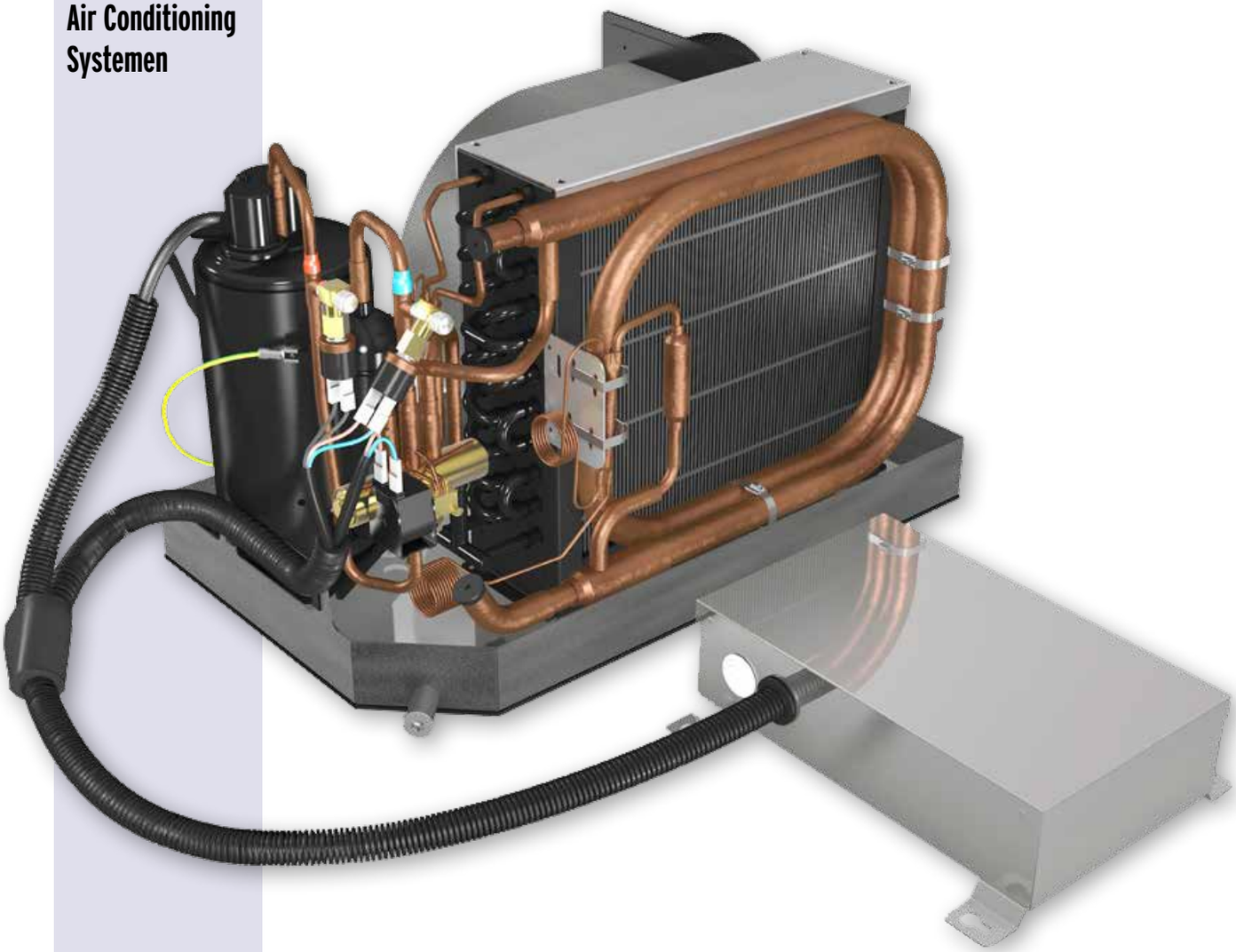

Eenvoudig te gebruiken OLED bedieningspaneel. Kan worden geïntegreerd met schakelcomponenten van alle grote fabrikanten (B-TICINO, GEWISS, VIMAR). Optionele infrarood afstandsbediening. Maten: 120x80 (bxh). Inbouwdiepte 31,2mm.

Model	Type 7000	Type 12000	Type 16000
Unit-afmetingen (l x b x h)	454 x 273 x 300mm	520 x 321 x 330mm	557 x 349 x 340mm
Netto gewicht	23kg	26kg	31kg
Afmetingen aansluitkast	245 x 188 x 64mm	245 x 188 x 64mm	245 x 188 x 64mm
Spanning/fase/frequentie	230V/1-fase/50Hz	230V/1-fase/50Hz	230V/1-fase/50Hz
Nominale capaciteit (koeling)	7000 BTU/u	12000 BTU/u	16000 BTU/u
Nominale capaciteit (verwarming)	7800 BTU/u	13000 BTU/u	18000 BTU/u
Luchtverplaatsing	400m3/u	540m3/u	640m3/u
Luchtuitstroom	Ø102mm	Ø152mm	Ø152mm
Condensafvoer	Ø18mm	Ø18mm	Ø18mm
Nominaal verbruik (koeling)	0.6kW	0.9kW	1.1kW
Nominaal verbruik (verwarming)	0.7kW	1.1kW	1.3kW
Nominaal amperage (koeling)	2.6A	4.0A	5.0A
Nominaal amperage (verwarming)	3.0A	4.7A	5.5A
Aanbevolen pompcapaciteit	600l/u	900l/u	1500l/u

OLED Digitaal controlepaneel met volgende functies:

- Luchttemperatuursensor ingebouwd in paneel
- Weergave in °C of °F
- Functiemodus auto/koeling/verwarming/ventilatie
- Regeling ventilatorsnelheid
- Intensiteit paneelverlichting
- Begintijdinstelling
- Aan/uit-schakelaar

Marine Air Conditioning Systemen

Hoe kiest u het juiste airconditioningsysteem:

Cabine-type	Oppervlakte*	Capaciteit
A	8 → 11m²	7000 BTU/h
	16 → 19m²	12000 BTU/h
	19 → 25m²	16000 BTU/h
B	5 → 7m²	7000 BTU/h
	10 → 12m²	12000 BTU/h
	12 → 17m²	16000 BTU/h
C	→ 6m²	7000 BTU/h
	8 → 10m²	12000 BTU/h
	10 → 13m²	16000 BTU/h

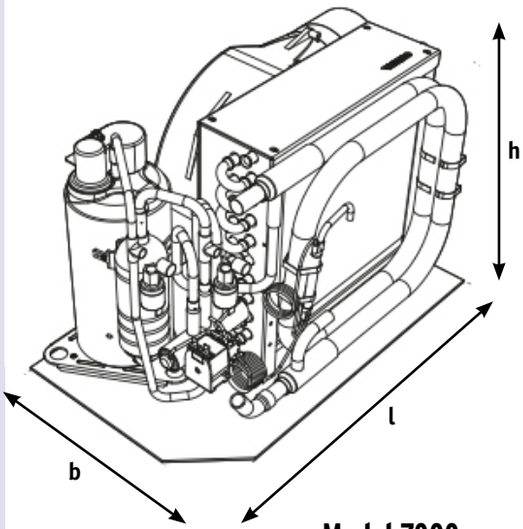

Model 7000
Model 12000-16000

Cabine-type	Omschrijving
A	Cabine op of onder de waterlijn met weinig tot geen openingen naar buiten
B	Cabine op of boven de waterlijn met patrijspoorten en luiken
C	Cabine blootgesteld aan direct zonlicht met ramen rondom

*= Oppervlakte van cabinevloer (er wordt uitgegaan van een gemiddelde cabinehoogte van 2 m)

Marine Air Conditioning Systemen Complete Sets

Art. 175890	COMPLETE SET MODEL - 7000	
Art.	**Omschrijving leveringsomvang:**	**Aantal**
√ 175960	Self-Contained Unit 7000 BTU/h - 230V	1
√ 175966	OLED Bedieningspaneel	1
Zeewater-circuit:		
√ 9075966	Zeewaterpomp 230V 22l/min@1,5m	1
√ 9001120C	Waterschep 1/2″	1
√ 9001540C	Kogelkraan 1/2″	2
√ 9001160C	Waterfilter 1/2″	1
√ 1004C16	Slangtule 1/2″ x 16mm	4
√ 9001121C	Huiddoorvoer 1/2″	1
√ 861623	Waterslang 16 x 23mm met spiraal	6m
Luchtdistributie-circuit:		
√ 175970	Geïsoleerde luchtslang Ø102mm	5m
√ 175957	Luchtinlaatrooster (plastic) met filter 254 x 254mm	1
√ 175977	Luchtuitstroomrooster (plastic) 254 x 102mm incl. slangaansluiting	1

Art. 175893	COMPLETE SET MODEL - 12000	
Art.	**Omschrijving leveringsomvang:**	**Aantal**
√ 175963	Self-Contained Unit 12000 BTU/h - 230V	1
√ 175967	OLED Bedieningspaneel	1
Zeewater-circuit:		
√ 9075967	Zeewaterpomp 230V 36l/min@2,0m	1
√ 9001120D	Waterschep 3/4″	1
√ 9001540D	Kogelkraan 3/4″	2
√ 9001160D	Waterfilter 3/4″	1
√ 1004D20	Slangtule 3/4″ x 20mm	4
√ 9001121D	Huiddoorvoer 3/4″	1
√ 862027	Waterslang 20 x 27mm met spiraal	8m
Luchtdistributie-circuit:		
√ 175972	Geïsoleerde luchtslang Ø152mm	5m
√ 175975	Luchtinlaatrooster (plastic) met filter 305 x 305mm	1
√ 175978	Luchtuitstroomrooster (plastic) 254 x 127mm incl. slangaansluiting	1
Art. 175896	**Set voor 2e Uitstroomopening (apart te bestellen):**	
√ 175977	Luchtuitstroomrooster (plastic) 254 x 102mm incl. slangaansluiting	1
√ 175970	Geïsoleerde luchtslang Ø102mm	5m
√ 175983	3-Weg Y-stuk Ø152/Ø152/Ø102	1

Art. 175894	COMPLETE SET MODEL - 16000	
Art.	**Omschrijving leveringsomvang:**	**Aantal**
√ 175964	Self-Contained Unit 16000 BTU/h - 230V	1
√ 175969	OLED Bedieningspaneel	1
Zeewater-circuit:		
√ 9075968	Zeewaterpomp 230V 54l/min@3,0m	1
√ 9001120D	Waterschep 3/4″	1
√ 9001540D	Kogelkraan 3/4″	2
√ 9001160D	Waterfilter 3/4″	1
√ 1004D20	Slangtule 3/4″ x 20mm	4
√ 9001121D	Huiddoorvoer 3/4″	1
√ 862027	Waterslang 20 x 27mm met spiraal	8m
Luchtdistributie-circuit:		
√ 175972	Geïsoleerde luchtslang Ø152mm	5m
√ 175975	Luchtinlaatrooster (plastic) met filter 305 x 305mm	1
√ 175976	Luchtuitstroomrooster (plastic) 305 x 152mm incl. slangaansluiting	1
Art. 175896	**Set voor 2e Uitstroomopening (apart te bestellen):**	
√ 175977	Luchtuitstroomrooster (plastic) 254 x 102mm incl. slangaansluiting	1
√ 175970	Geïsoleerde luchtslang Ø102mm	5m
√ 175983	3-Weg Y-stuk Ø152/Ø152/Ø102	1

allpa
marine equipment

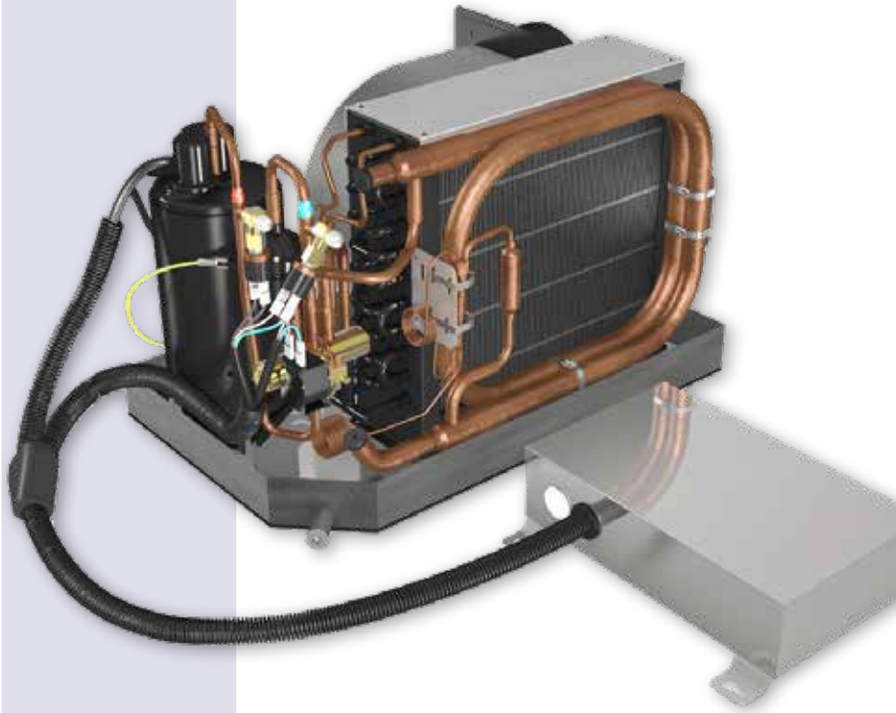

Marine
Air Conditioning
Systemen
Complete Sets

Sea Classic

Inbouwkoelkast "Sea Classic" met interne compressor

Type:	C39i	C50i	C51i	C60i	C62i	C85i	C90i
Art.	9075500	9075530	9075540	9075550	9075560	9075580	9075590
Inhoud	38l	50l	51l	60l	62l	90l	87l
Inhoud vriezer	3,6l	3,6l	3,6l	10,2l	4,5l	12,8l	9,1l
Voltage	12/24V	12/24V	12/24V	12/24V	12/24V	12/24V	12/24V
Netto gewicht	17kg	17kg	17kg	20kg	18kg	25kg	22kg
Vermogen	40W/h	40W/h	40W/h	40W/h	40W/h	40W/h	40W/h
Min. Inbouwmaten (dxbxh)	365x400x544	360x396x634	480x390x529	410x480x619	508x460x529	415x495x789	513x480x619
Nautische sluiting	ja	ja	ja	ja	ja	ja	ja
Europees inbouwframe	**9075910**	**nvt**	**9075900**	**9075930**	**9075920**	**9075940**	**9075930**

C39i

C50i

C51i

C60i

C62i

C85i

C90i

Model	C42L	C75L	C95L	C130L
Art.	9075510	9075570	9075595	9075600
Inhoud	40l	75l	96l	133l
Inhoud vriesvak	3,6l	10,2l	12,8l	17,1l
Voltage	12/24V	12/24V	12/24V	12/24V
Netto gewicht	16kg	20kg	24kg	27kg
Vermogen	31W/h	40W/h	40W/h	45W/h
Min. Inbouwmaten (dxbxh)	355x380x529	415x470x619	415x485x789	518x525x764
Nautische sluiting	Ja	Ja	Ja	Ja
LED-Verlichting	Nee	Ja	Ja	Ja
Europees inbouwframe	**9075900**	**9075930**	**n/a**	**9075950**

Inbouwkoelkast "Sea Classic" met externe compressor

Alle Sea Classic koelkasten worden standaard geleverd met Euro inbouwframe!

C42L

C75L

C95L

C130L

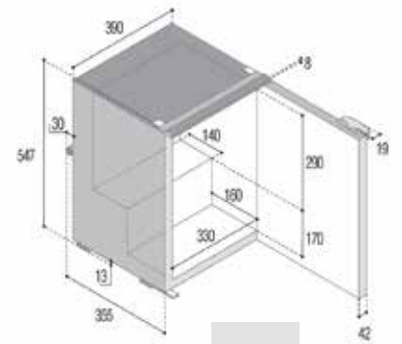

C39i

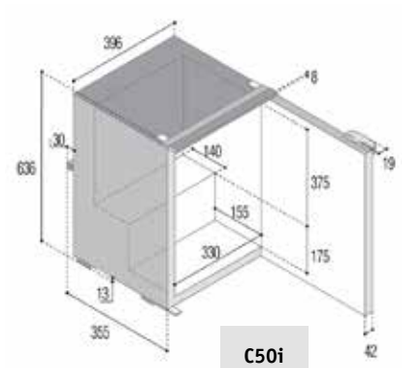

C50i

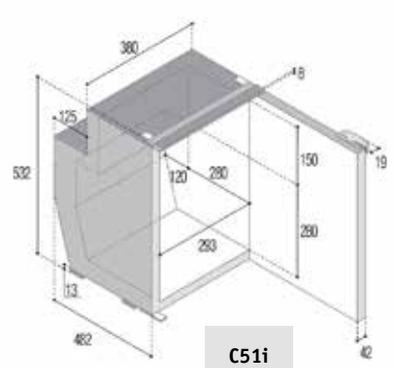

C51i

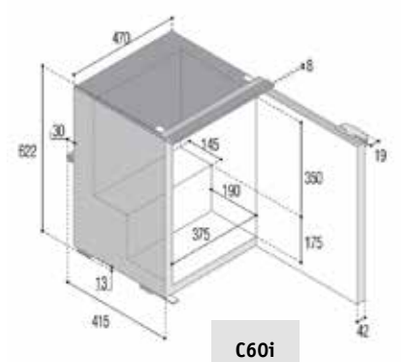

C60i

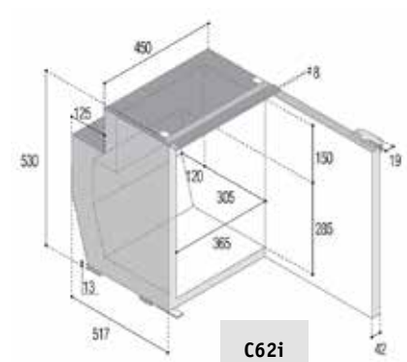

C62i

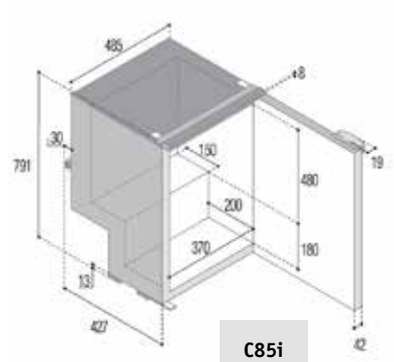

C85i

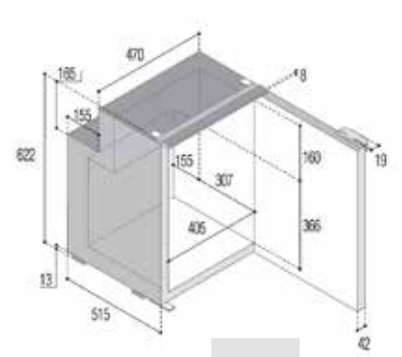

C90i

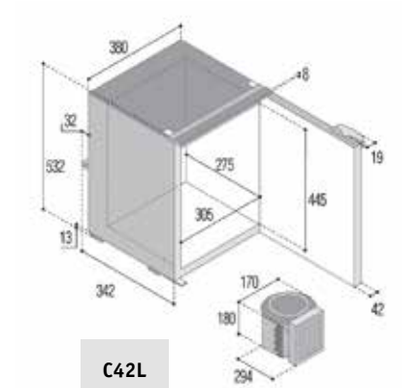

C42L

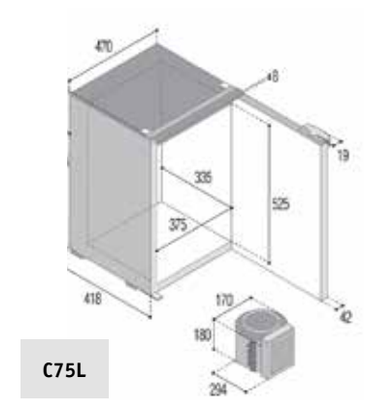

C75L

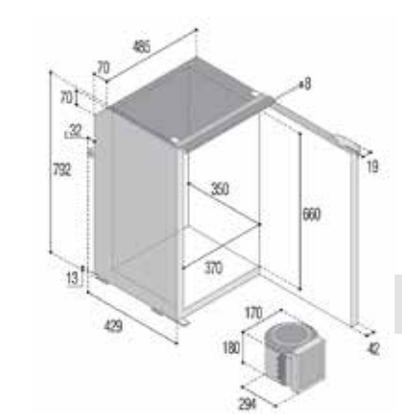

C95L

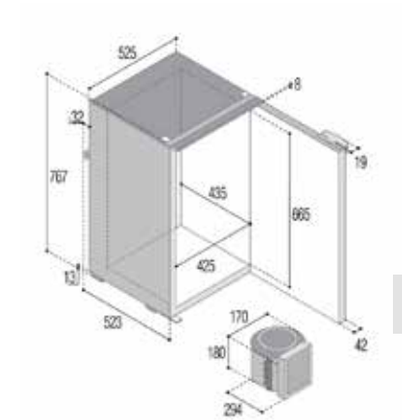

C130L

Sea Classic

Europese inbouwframes:		
Art.	Maat (mm)	Model
9075900	389x533	C42/C51
9075910	399x548	C39/C49/35BT
9075920	459x533	C62
9075930	479x623	C60/C75/C55/C90
9075940	493x793	C85
9075950	533x768	C115/C130

Sea Classic Air Lock Standaard Deursluiting met ventilatiestand.

Sea Steel

RVS AISI 316 Inbouwkoelkast "Sea Steel" met interne compressor

Model	C51iX	C60iX	C62iX	C85iX	C90iX	C115iX	DP2600iX
Art.	9075542	9075552	075562	9075582	9075592	9075598	9075607
Inhoud	51l	60l	62l	85l	90l	115l	230l
Inhoud vriesvak	3,6l	10,2l	4,5l	12,8l	9,8l	17,1	60l
Voltage	12/24V	12/24V	12/24V	12/24V	12/24V	12/24V	12/24V
Netto gewicht	19,2g	22kg	20kg	27kg	25kg	30kg	62kg
Vermogen	40W/h	40W/h	40W/h	40W/h	40W/h	45W/h	65W/h
Nautische sluiting	Ja	Ja	Ja	Ja	Ja	Ja	Ja
LED-Verlichting	Ja	Ja	Ja	Ja	Ja	Ja	Ja

C51iX

C60iX

C62iX

C85iX

C90iX

C115iX

DP2600iX

Model	C42LX	C75LX	C130LX
Art.	9075512	9075572	9075602
Inhoud	42l	75l	130l
Inhoud vriesvak	3,6l	10,2l	17,1l
Voltage	12/24V	12/24V	12/24V
Netto gewicht	17kg	23kg	31kg
Vermogen	31W/h	40W/h	45W/h
Nautische sluiting	Ja	Ja	Ja
LED-Verlichting	Ja	Ja	Ja

RVS AISI 316 Inbouwkoelkast "Sea Steel" met externe compressor

C42LX

C75LX

C130LX

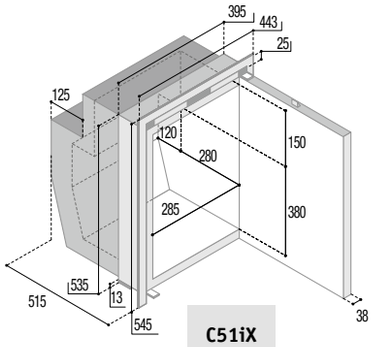

C51iX

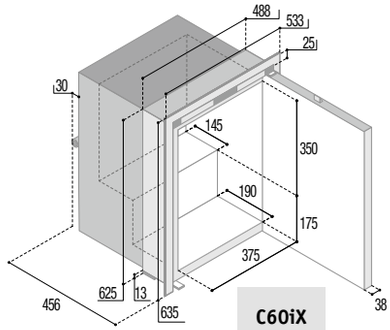

C60iX

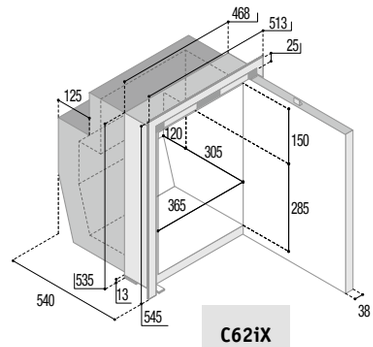

C62iX

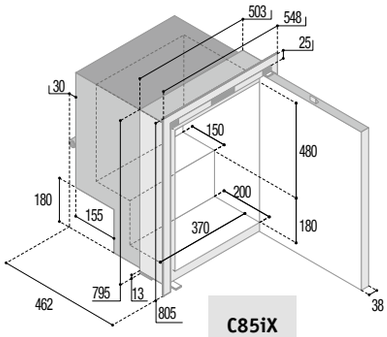

C85iX

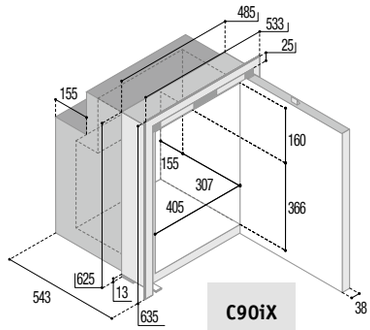

C90iX

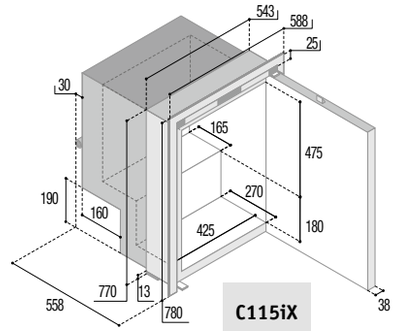

C115iX

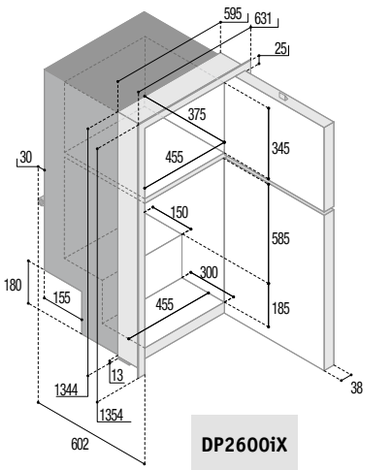

DP2600iX

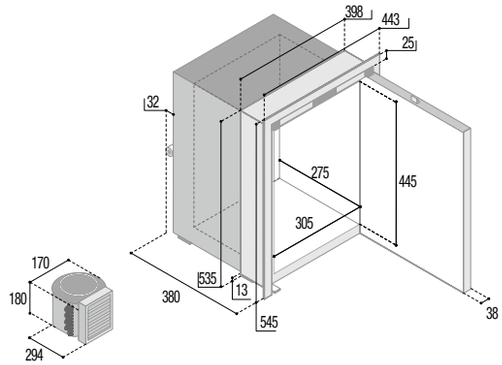

C42LX

Sea Steel

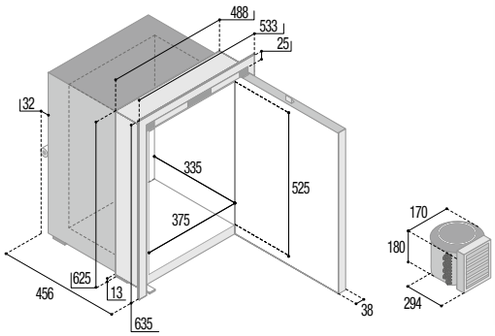

C75LX

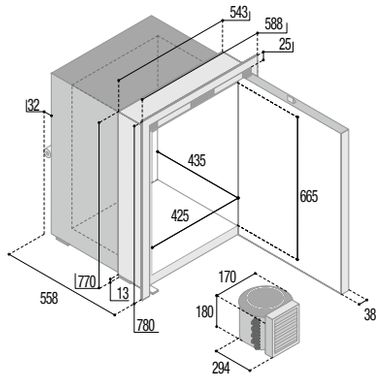

C130LX

Sea Steel Standaard
Steel Lock Deursluiting

RVS AISI 316 Inbouw koellade "Sea Drawer"

Model	DW70RFX	DW180RFX	DW210RFX
Art.	9075800	9075810	9075820
Inhoud	75l	80+64l	78+104l
Voltage	12/24V	12/24V	12/24V
Netto gewicht	32kg	55kg	60kg
Vermogen	40W/h	45W/h	45W/h
Nautische sluiting	ja	ja	ja
Compressor	Extern	Intern	Intern

DW70RFX
DW70BTX

DW180RFX
DW180DTX

DW210RFX
DW210DTX IM

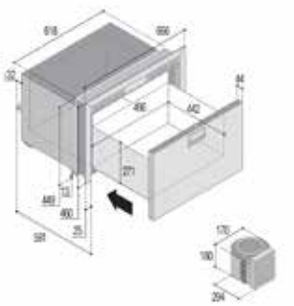

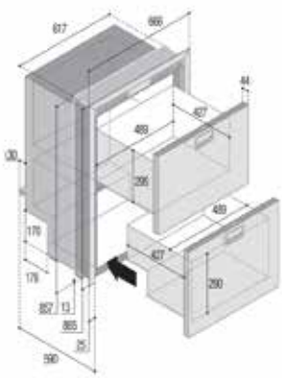

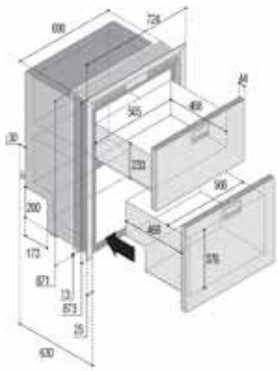

Model	DW70BTX Vriezer	DW180DTX Vriezer + Koeler	DW210DTX IM Vriezer & Ice maker + Koeler
Art.	9075802	9075812	9075822
Inhoud koellade	-	64l	-
Inhoud vrieslade	75l	80l	104l
Inhoud vrieslade & ijsblokjesmaker	-	-	78l
Voltage	12/24V	12/24V	230V
Netto gewicht	32kg	55kg	66kg
Vermogen	38W/h	61W/h	140W/h
Nautische sluiting	ja	ja	ja
Compressor	Extern	Intern	Intern

RVS AISI 316 Inbouw koel/vries/icemakerlade "Sea Drawer"

IJsblokjesmaker

Digitale thermostaat met LED-display

SeaDrawer

RVS AISI 316 Inbouw koellade “Sea Drawer”

Model	DW 42	DW 51
Art.	9075801	9075808
Inhoud	42l	51l incl. vriesvak
Voltage	12/24V	12/24V
Netto Gewicht	22kg	26kg
Vermogen	31W/h	40W/h
Nautische Sluiting	Ja	Ja
Compressor	Extern	Intern

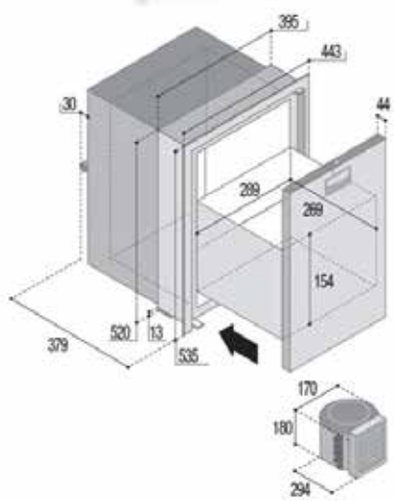

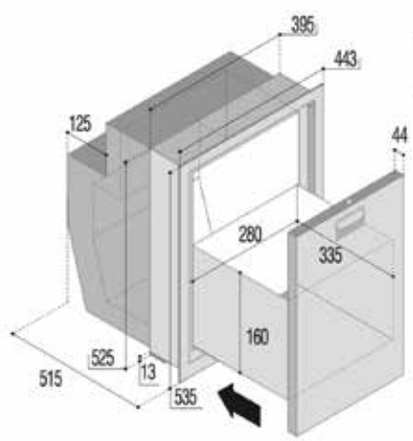

Speciaal Inbouwkoelkastje

Model	BRK35PX
Art.	9075702
Inhoud	35l
Voltage	12/24V
Netto gewicht	16,7kg
Vermogen	31W/h
Sluiting	Push-Turn

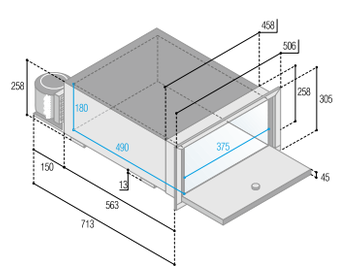

RVS AISI 316 Inbouw "Ice Maker"

Model	IM CLASSIC HYDRO P	IM CLASSIC REFILL P
	Directe aansluiting aan drinkwatersysteem	Navulbaar reservoir voor mineraalwater
Art.	**9075750**	**9075752**
Inhoud	24l	24l
Netto gewicht	26kg	26kg
Vermogen	140W/h	140W/h
Compressor	Onder	Onder
Voltage	230V	230V

IM CLASSIC HYDRO P

IM CLASSIC REFILL P

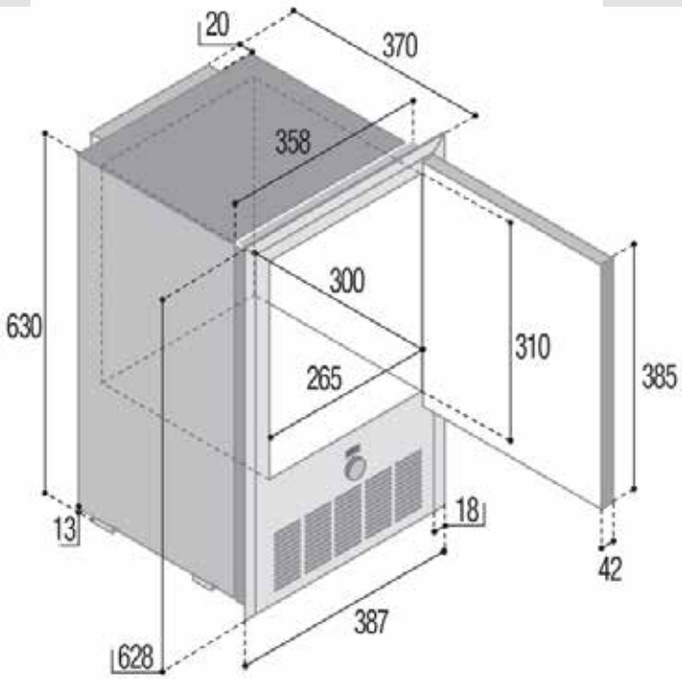

Koelboxen "Sea Special" met interne compressor

Model	C29M	C35L	C45L
Art.	9075612	9075620	9075630
Inhoud	29l	35l	45l
Voltage	12/24V	12/24V	12/24V
Netto gewicht	15kg	19,5kg	20,5kg
Opgenomen Vermogen	48W/h	55W/h	55W/h
LED-Verlichting	Ja	Ja	Ja
LED-Display	Nee	Ja	Ja
Afmetingen (mm)	530x345x390	680x410x440	680x410x490

C29M

°C + 10°C / - 15°C

C35L

°C + 10°C / - 22°C

C45L

°C + 10°C / - 22°C

Speciaal Inbouwkoelkastje

Model	C40L
Art.	9075506
Inhoud	40l
Voltage	12/24V
Netto gewicht	10kg
Vermogen	31W/h
Sluiting	Deksel

C40L

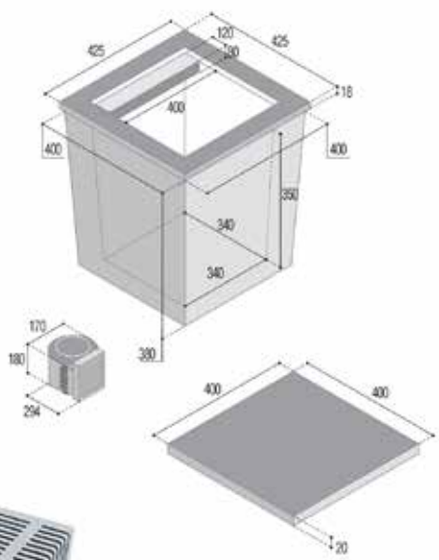

Automatische omvormer AC/DC

Model	R11605
Art.	9075884
Ingangsvoltage	115Vac-60Hz & 230Vac-50Hz
Uitgangsvoltage	24Vdc
Voorzien van overspanningsbeveiliging	
Geschikt voor alle koelkasten	

9075884

Cooling Units

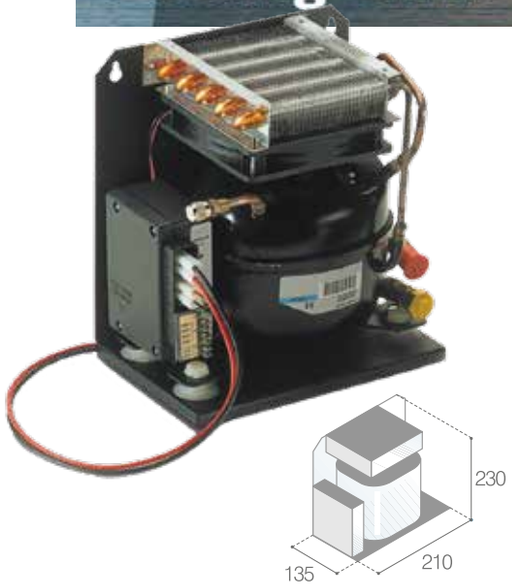

Koel-compressoren

Koelcompressoren		
Model	**ND35VR-V**	**ND50VR-V**
Art.	**9075886**	**9075887**
Voltage	12/24V	12/24V
Voor koelruimtes tot	90l	130l
Quick-Connect koppelingen	Ja	Ja
Vermogen	59W	59W
Amp.	4.91/2.46	4.91/2.46

PT1

PT2

Plaatverdampers

Plaatverdampers met voorgevulde leidingen, voor koelkasten		
Model	**PT1**	**PT2**
Art.	**9075840**	**9075841**
Voor koelruimtes tot	40l	60l
Quickconnect-koppelingen	Ja	Ja
Lengt leidingen	1.8m	1.8m
Thermostaat koelkast-versie (dient apart bestelt te worden!)		
Art.	**9075849**	
Min.	Cut-In + 15.5°C	Cut-Off + 6.0°C
Max.	Cut-In - 6.0°C	Cut-Off - 15.5°C
Lengte temperatuurvoeler	1.2m	

LET OP: Thermostaat moet erbij besteld worden.

S8

S3

Boxverdampers

Boxverdampers met voorgevulde leidingen, voor vriezers		
Model	**S8**	**S3**
Art.	**9075847**	**9075848**
Voor koelruimtes tot	80l	150l
Quickconnect-koppelingen	Ja	Ja
Lengt leidingen	1.8m	1.8m
Thermostaat vriezer-versie (dient apart bestelt te worden!)		
Art.	**9075850**	
Min.	Cut-In - 12.0°C	Cut-Off - 16.5°C
Max.	Cut-In - 23.0°C	Cut-Off - 28.0°C
Lengte temperatuurvoeler	2.0m	

LET OP: Thermostaat moet erbij besteld worden.

Kombuis

RVS Inbouw gasoven

Art. 487607

RVS Gasoven met grill en 3-pits kookplaat met glastop, RVS binnenwerk, thermisch glazen deur en dito afdekplaat. Geschikt voor vaste inbouw.

Afmetingen:	457 x 494 x 459mm (bxdxh)
Komfoorbranders:	1x Klein (1000W) 2x Medium (1750W)
Ovenbrander:	1900W met thermostatische gasklep
Grillbrander:	1800W met thermostatische gasklep
Oveninhoud:	37l
Beveiliging:	Thermisch
Ontsteking:	Elektrisch 12V, (boordnet) voor alle branders
Gasdruk:	30mBar
Gewicht:	26kg

Art. 487039 Panhouder voor 3-pits kookplaat

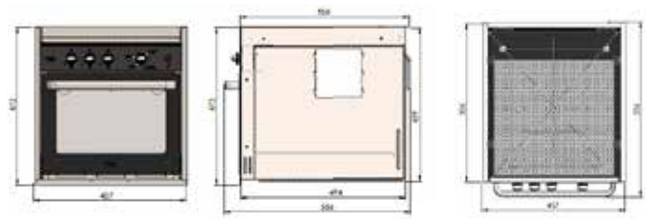

RVS Inbouw gasoven

Art. 487650

RVS Inbouw gasoven met grill, RVS binnenwerk en thermisch glazen deur. Geschikt voor vaste inbouw.

Afmetingen:	456 x 491 x 406mm (bxdxh)
Ovenbrander:	1900W met thermostatische gasklep
Grillbrander:	1800W met thermostatische gasklep
Oveninhoud:	37l
Beveiliging:	Thermisch
Ontsteking:	Elektrisch 12V, (boordnet) voor alle branders
Gasdruk:	30mBar
Gewicht:	23kg

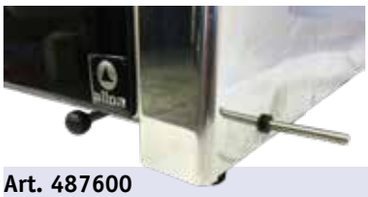

Art. 487600

RVS Gasoven met 2-pits kookplaat met glastop, RVS binnenwerk en thermische glazen deur.
Geschikt voor half-cardanische- of vaste inbouw.

Afmetingen:	500 x 431 x 458mm (bxdxh) *
Komfoorbranders:	1x Klein (1000W) 1x Medium (1750W)
Ovenbrander:	1900W
Oveninhoud:	30l
Beveiliging:	Thermisch
Ontsteking:	Piëzo (alléén voor de oven)
Gasdruk:	30mBar
Gewicht:	22kg

Art. 487038 Panhouder voor 2-pits kookplaat

* Breedte zonder half-cardanische ophanging

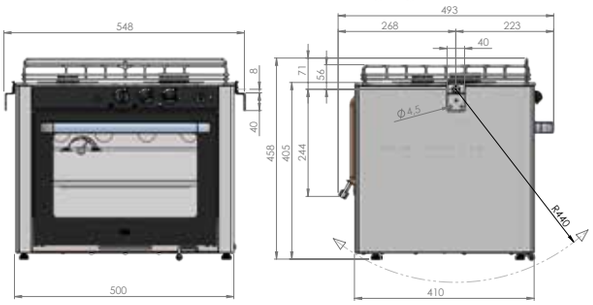

RVS Inbouw gasoven

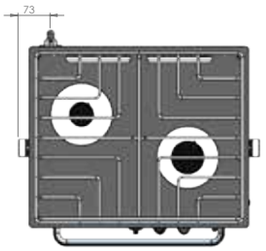

Art. 487603

RVS Gasoven met 3-pits kookplaat met glastop, RVS binnenwerk en thermische glazen deur.
Geschikt voor half-cardanische- of vaste inbouw.

Afmetingen:	500 x 431 x 460mm (bxdxh) *
Komfoorbranders:	1x Klein (1000W) 2x Medium (1750W)
Ovenbrander:	1900W
Oveninhoud:	30l
Beveiliging:	Thermisch
Ontsteking:	Piëzo (alléén voor de oven)
Gasdruk:	30mBar
Gewicht:	23kg

Art. 487039 Panhouder voor 3-pits fornuis

* Breedte zonder half-cardanische ophanging

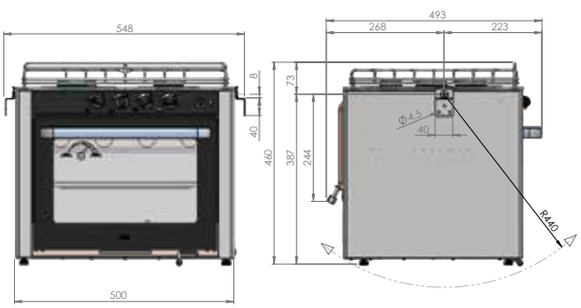

RVS Inbouw gasoven

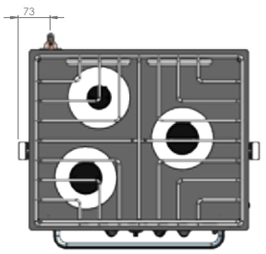

Gaskomfoor met thermische glasplaat

Art. 487569

Afmetingen (bxdxh)	325 x 290 x 80mm
Opbouwhoogte	49mm vanaf onderkant glasplaat
Gewicht	5kg
Branders	1x Medium (1750W)
Pannenhouderset optie	Art. 487035

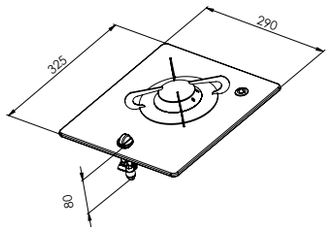

Gaskomfoor met thermische glasplaat

Art. 487570

Afmetingen (bxdxh)	365 x 200 x 80mm
Opbouwhoogte	49mm vanaf onderkant glasplaat
Gewicht	5kg
Branders	1x Medium (1750W)
Pannenhouderset optie	Art. 487035

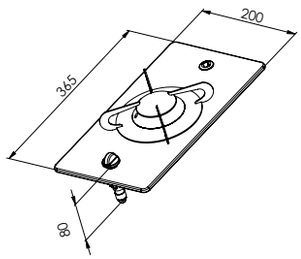

Gaskomfoor met thermische glasplaat

Art. 487571

Afmetingen (bxdxh)	380 x 280 x 80mm
Opbouwhoogte	49mm vanaf onderkant glasplaat
Gewicht	8kg
Branders	1x Klein (1000W) 1x Medium (1750W)
Pannenhouderset optie	Art. 487036

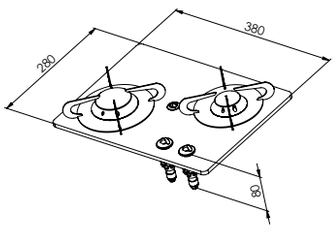

Gaskomfoor met thermische glasplaat

Art. 487573

Afmetingen (bxdxh)	500 x 300 x 80mm
Opbouwhoogte	49mm vanaf onderkant glasplaat
Gewicht	7kg
Branders	1 x Medium (1750W) 1x Groot (3000W)
Pannenhouderset optie	Art. 487036

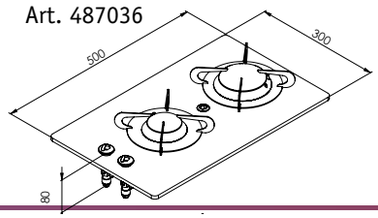

Art. 487574

Afmetingen (bxdxh)	505 x 410 x 80mm
Opbouwhoogte	49mm vanaf onderkant glasplaat
Gewicht	7kg
Branders	1x Klein (1000W) 1x Medium (1750W) 1x Groot (3000W)
Pannenhouderset optie	Art. 487037

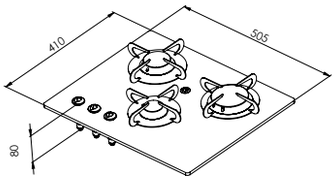

Gaskomfoor met thermische glasplaat

Art. 487572

Afmetingen (bxdxh)	420 x 370 x 80mm
Opbouwhoogte	49mm vanaf onderkant glasplaat
Gewicht	10kg
Branders	1x Klein (1000W) 1x Medium (1750W) 1x Groot (3000W)
Pannenhouderset optie	Art. 487037

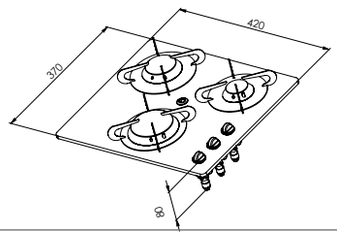

Gaskomfoor met thermische glasplaat

Art. 487575

Afmetingen (dxh)	Ø340 x 80mm
Gewicht	2,1kg
Branders	1x Medium (1750W)
Pannenhouderset optie	Art. 487035

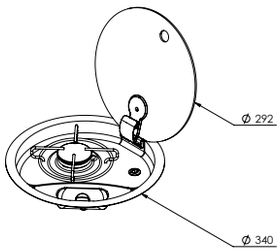

Gaskomfoor rond met afdekplaat

Art. 487527

Afmetingen (bxdxh)	510 x 390 x 80mm
Gewicht	7kg
Branders	1x Medium (1750W) 1x Groot (3000W)
Pannenhouderset optie	Art. 487036

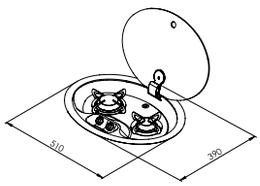

Gaskomfoor ovaal met afdekplaat

Gaskomfoor met afdekplaat

Art. 487576

Afmetingen (bxdxh)	530 x 290 x 80mm
Gewicht	4,8kg
Branders	1x Klein (1000W) 1x Medium (1750W)
Pannenhouderset optie	Art. 487036

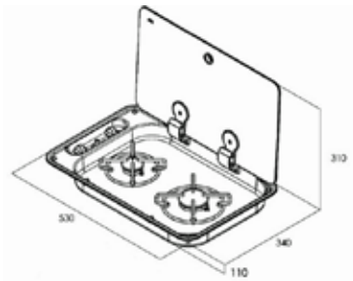

Gaskomfoor met afdekplaat

Art. 487577

Afmetingen (bxdxh)	440 x 440 x 90mm
Gewicht	5,3kg
Branders	1x Klein (1000W) 2x Medium (1750W)
Pannenhouderset optie	Art. 487037

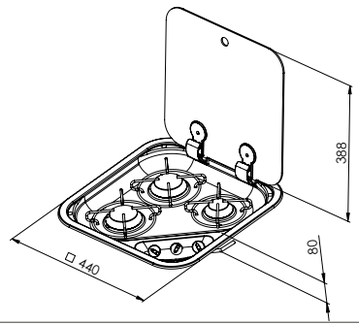

Gaskomfoor met spoelbak en afdekplaat

Art. 487680

Afmetingen (bxdxh)	530 x 325 x (120+50)mm Ø230mm
Gewicht	5,5kg
Branders	1x Medium (1750W)
Pannenhouderset optie	Art. 487035
Passende kraan optie	Art. 487106

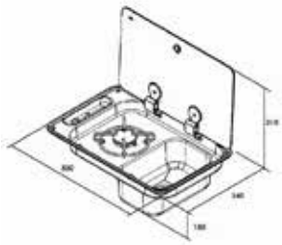

Gaskomfoor met spoelbak en afdekplaat

Art. 487689

Afmetingen (bxdxh)	765 x 355 x (100+50)mm
Gewicht	6kg
Branders	1x Klein (1000W) 1x Medium (1750W)
Pannenhouderset optie	Art. 487036
Passende kraan optie	Art. 487106

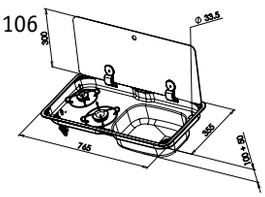

Art. 487520

Afmetingen (bxdxh)	320 x 285 x 80mm
Gewicht	2,2kg
Branders	1x Medium (1750W)
Pannenhouderset optie	Art. 487035

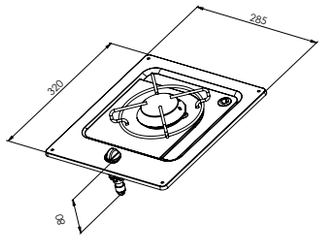

Gaskomfoor RVS

Art. 487523

Afmetingen (bxdxh)	350 x 320 x 80mm
Gewicht	3kg
Branders	2x Medium (1750W)
Pannenhouderset optie	Art. 487036

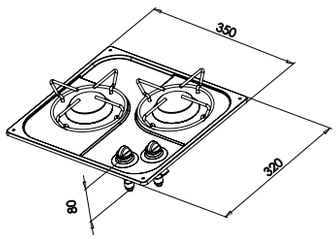

Gaskomfoor RVS

Art. 487522

Afmetingen (bxdxh)	470 x 360 x 80mm
Gewicht	4,6kg
Branders	1x Klein (1000W) 1x Medium (1750W) 1x Groot (3000W)
Pannenhouderset optie	Art. 487037

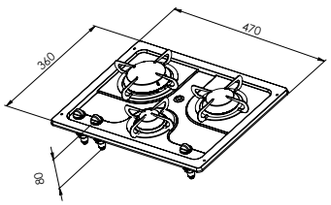

Gaskomfoor RVS

Art. 487529

Afmetingen (bxdxh)	690 x 340 x 180mm
Gewicht	6kg
Branders	1 x Medium (1750W)
Pannenhouderset optie	Art. 487035
Kraan	Ja, inclusief

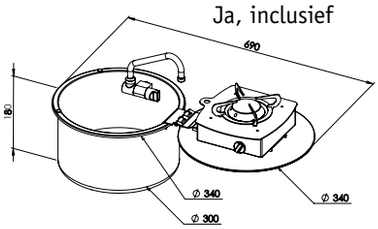

Gaskomfoor met spoelbak en afdekplaat

Inductie kookplaat

Art. 487150

Afmetingen (bxdxh)	505 x 300 x 60mm
Gewicht	5kg
Branders	1x Ø145mm (1200W) 1x Ø210mm (1600W)
Voltage	230V
Pannenhouderset optie	Art. 487036

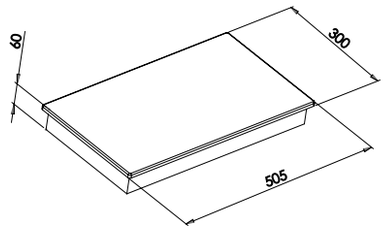

Elektrische kookplaat

Art. 487190

Afmetingen (bxdxh)	505 x 285 x 60mm
Gewicht	5kg
Branders	1x Ø145mm (1200W) 1x Ø180mm (1800W)
Voltage	230V
Pannenhouderset optie	Art. 487036

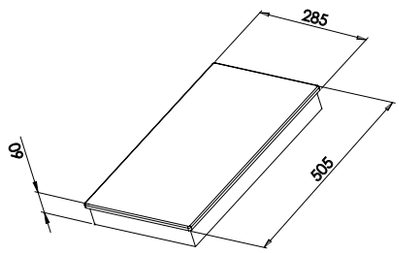

Elektrische barbecue

Art. 487196

Afmetingen (bxdxh)	500 x 300 x 55mm
Gewicht	7kg
Vermogen	2400W
Voltage	230V

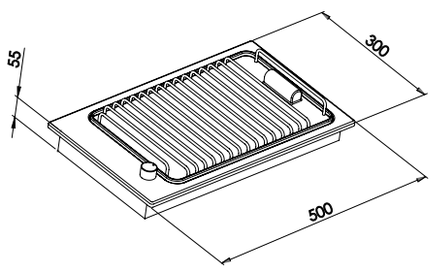

Elektrische grillplaat

Art. 487195

Afmetingen (bxdxh)	510 x 305 x 60mm
Gewicht	5,5kg
Vermogen	2500W
Voltage	230V

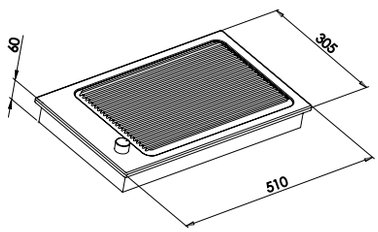

Gaskomforen worden compleet geleverd met bevestigingsbeugels, slangaansluiting en thermische beveiliging. De maatgegevens zijn excl. 30 mm voor de regelknoppen en 40mm voor de gasaansluiting. De werkdruk is 30mbar. Geschikt voor butaan en propaan. De gaskomforen worden onder CE-keurmerk geleverd.

Art. 487511	
Afmetingen (bxdxh)	210 x 290 x 90mm
Gewicht	2kg
Branders	1x Medium (1750W)
Ophangbeugels optie	Art. 487031 half cardanisch
Pannenhouderset optie	Art. 487035

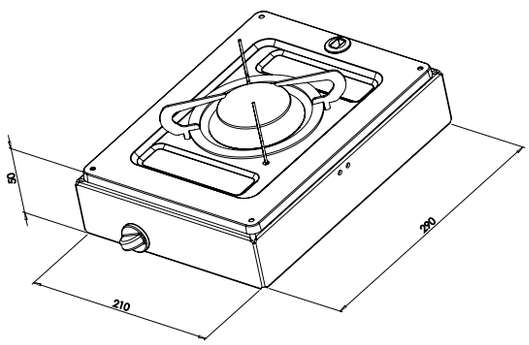

Gaskomfoor opbouw

Art. 487513	
Afmetingen (bxdxh)	440 x 290 x 90mm
Gewicht	4kg
Branders	1x Klein (1000W) 1x Medium (1750W)
Ophangbeugels optie	Art. 487031 half cardanisch
Pannenhouderset optie	Art. 487036

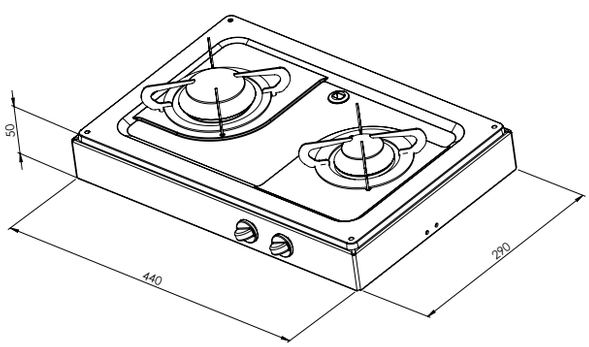

Gaskomfoor opbouw

Gaskomfoor 1-pits met spoelbak

Art. 487681 Gaskomfoor 1-pits met ingebouwde spoelbak

1-Pits gaskomfoor met rechthoekige spoelbak en afdekplaat van gehard glas.
1900W, excl. kraan en afvoer.
Afmetingen: 530x340x150mm
RVS 304
Gewicht: 4,5kg

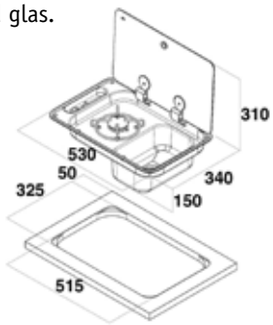

Gaskomfoor 2-pits met spoelbak rechts

Art. 487687 Gaskomfoor 2-pits met ingebouwde spoelbak rechts

2-Pits gaskomfoor met rechthoekige spoelbak (rechts) en afdekplaten van gehard glas.
1900W, excl. kraan en afvoer.
Afmetingen: 765x355x100mm
RVS 304
Gewicht: 6kg

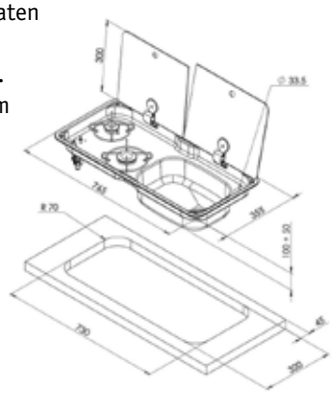

Gaskomfoor 2-pits met spoelbak links

Art. 487686 Gaskomfoor 2-pits met ingebouwde spoelbak links

2-Pits gaskomfoor met rechthoekige spoelbak (links) en afdekplaten van gehard glas.
1900W, excl. kraan en afvoer.
Afmetingen: 765x355x100mm
RVS 304
Gewicht: 6kg

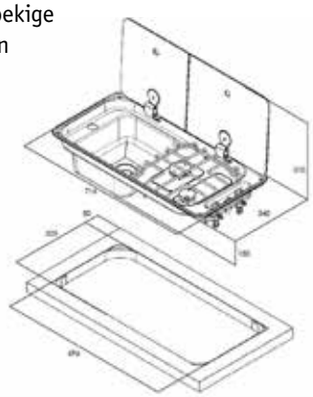

Combi gaskomfoor met spoelbak

Art. Z0801710 Combi gaskomfoor met spoelbak

RVS Gaskomfoor met spoelbak en opklapbare koudwaterkraan.
Afmetingen: 750x320x150mm
RVS 304. Gewicht: 6kg

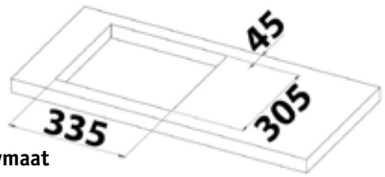

Inbouwmaat

Art. 487615	Gaspit groot	**Gaspit groot**
Art. 487616	Vlamverdeler **A**	**Gaspit klein**
Art. 487617	Zwarte plaat **B**	
Art. 487610	Zwart chrome knop **A** Ø34mm, 90° gasklephuis	**Zwarte knop**
Art. 487611	Zwarte knop **B**	
Art. 487612	EPDM Doorvoer Ø7.2mm gaten **A**	**EPDM Doorvoer / Low bushing**
Art. Z0830001	EPDM Low bushing 7.2mm **B**	
Art. 487613	Doorvoerring voor glasplaat	**Doorvoerring**
Art. 487620	Piëzo ontstekingsknop 18x1,5mm	**Piëzo ontstekingsknop**
Art. 487614	Piëzo ontsteking Lengte: 480mm	**Piëzo ontsteking**
Art. Z0830004	Paddenstoel vormige afdekkap 5.5mm	**Afdekkap**
Art. Z0830002	Rubber demper M5x11mm **A**	**Rubber demper**
Art. Z0830003	Doorvoerrubber demper M5 **B**	

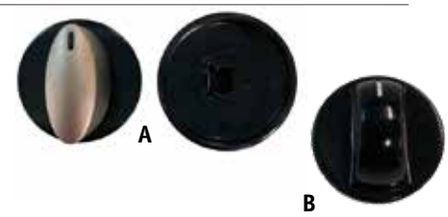

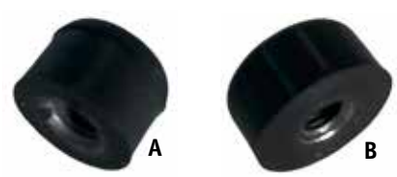

2-Pits gaskomfoor met spoelbak

Art. 487525 2-Pits gaskomfoor met spoelbak

Compleet met thermokoppel. Gehard glazen blad met RVS spoelbak.
Afmetingen: 600x420mm
Gewicht: 8,5kg
1750W

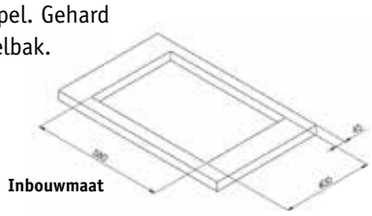

Gaskomfoor 2-pits SR

Art. 487521 Gaskomfoor 2-pits SR
Compleet met thermokoppel

Afmetingen: 380x360x80mm. RVS 304.
Gewicht: 3,6kg

Gaskomfoor met afdekplaat

Art. 487579 Gaskomfoor met afdekplaat

Afdekplaat van gehard glas.
Afmetingen: 460x335mm. RVS 304.
Gewicht: 4,8kg

Keramische kookplaat met 4 zones

Art. 487191 Keramische kookplaat met 4 zones

230V, keramische kookplaat met touch bediening.
Afmetingen: 550x505x60mm
2x: Ø154mm, 1200W
2x: Ø210mm, 1600W
Gewicht: 8kg

Rechthoekige spoelbak met inklapbare kraan

Art. 488061 Rechthoekige spoelbak met inklapbare kraan

Compleet met kraan en afdekplaat van gehard glas.
Afmetingen: 330x320x150mm.
RVS 304.
Gewicht: 4,4kg

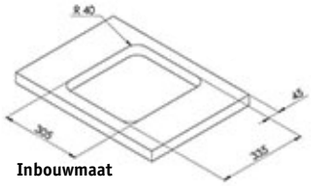

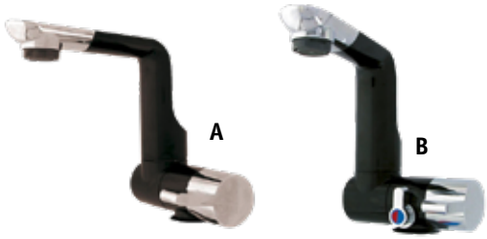

Elektrische waterkraan

Art. 487108 Elektrische koud waterkraan - 12V
A

Art. 487109 Elektrische mengkraan - 12V
B

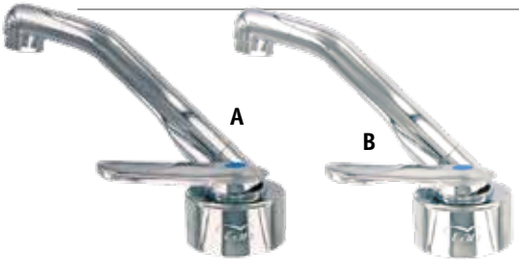

Chrome elektrische waterkraan

Art. 487105 Chrome elektrische koud waterkraan - 12V
A

Art. 487106 Chrome elektrische mengkraan - 12V
B

Thermokoppel

Art. 487622	Thermokoppel Lengte: 600mm

Scharnierset

Art. Z0820008	Scharnierset rond **A**
Art. Z0820350	Scharnierset vierkant **B**

Deur

Art. 487641	Deur CU2000-CU3000

Top grill

Art. 487640	Verchroomde top grill tbv CU2000-CU3000

Draadrooster

Art. Z0830073	Draadrooster voor bijbranders
Art. Z0830074	Draadrooster voor SR branders

Glazen afdekplaat

Art. Z0830410	Glazen afdekplaat rechtshandig
Art. Z0830411	Glazen afdekplaats linkshandig

Gehard glas

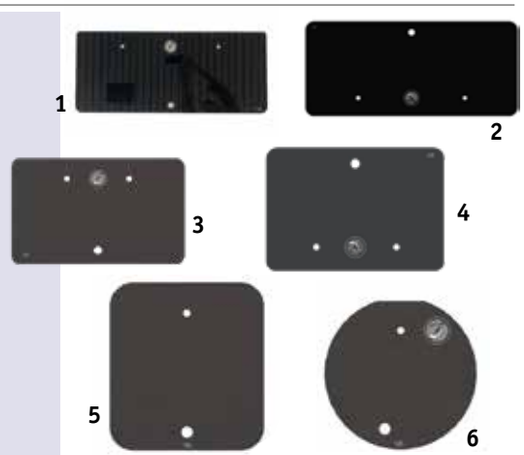

Art. 487646	Gehard glas voor 487689 **1**
Art. Z0830505	Gehard glas voor FL1400-FL1410-FL1349 **2**
Art. Z0830506	Gehard glas voor FL1323-FL1324-FL1336 **3**
Art. Z0830277	Gehard glas voor FC1346 **4**
Art. Z0830305	Gehard glas voor LR1760 **5**
Art. Z0830319	Gehard glas voor FC1345 **6**

KENYON® VDC GRILL

BATTERY POWERED GRILL

De eerste en enige elektrische 48V grill.

Draagbare VDC GRILL

Art. 497100
Draagbare 48V DC Grill

Specificaties:
48V DC, 27A en 1300W
533,4x304,8x139,7mm (254mm met deksel)
(190,5mm met deksel ingeklapt)

Art. 497105
Post Mount 48V DC Grill

Specificaties:
48V DC, 27A en 1300W
533x305x244mm (184mm met deksel ingeklapt)
Ingebouwde aangepaste nylon paaladapter.
Gemakkelijk te monteren op een paal Ø57,2mm.

Ingebouwde VDC GRILL

AVAILABLE

FRONTIER

Art. 497110
Frontier Lid 48V DC

Specificaties:
48V DC, 27A en 1300W
533x305x125mm (211mm met deksel)

AVAILABLE

NO LID

Art. 497115
No Lid 48V DC

Specificaties:
48V DC, 27A en 1300W
533x305x125mm

Inbouwmaat:
502x295mm met 6mm radius

AVAILABLE

SilKEN

Art. 497120
SilKEN Lid 48V DC

Specificaties:
48V DC, 27A en 1300W
533x305x125mm (229mm met deksel)
(174mm met deksel ingeklapt)

Inbouwmaat:
502x295mm met 6mm radius

Accessoires GRILLS

Art. 497016 Gecoate lekbak
Permanente lekbak die niet vervangen hoeft te worden.
Deze vaatwasser bestendige lekbak heeft een antiaanbaklaag die eenvoudig schoon te maken is.

MEDITERRANEAN SERIES
Subtiel gestructureerd zwart oppervlak met lichtgrijze afbeeldingen. Kan zowel als opbouw of flush gemonteerd worden. PUPS TM staat voor Pop Up Potholder System. Deze rubberen bumpers zitten flush gemonteerd op de kookplaat. Met een druk op de PUP schieten deze omhoog en houden de pot of pan stevig op zijn plaats.

KERAMISCHE kookplaten

Standaard Mediterranean-Serie

Art. 497070 **1-ZONE**	Draaiknop, 5A/240V - 1300W, 1x Ø16.5cm Afm.: 305x318x83mm (lxbxh) Inbouwmaat: 292x273mm
Art. 497071 **2-ZONES**	Draaiknop, 10A/240V - 2400W, 2x Ø16.5cm Afm.: 533x305x83mm (lxbxh) Inbouwmaat: 508x273mm
Art. 497072 **2-ZONES**	Draaiknop, 12.5A/240V - 3000W, 1x Ø16.5 + 1x Ø 20.3cm Afm.: 590x362x83mm (lxbxh) Inbouwmaat: 552x324mm

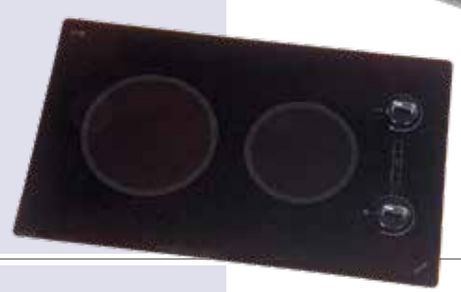

Mediterranean-Serie met PUPS

Art. 497027 **1-ZONE**	Lite-touch, 5A/240V - 1300W, 1x Ø16.5cm, Portrait Afm.: 305x318x105mm (lxbxh) Inbouwmaat: 292x273mm
Art. 497028 **2-ZONES**	Lite-touch, 10A/240V - 2400W, 2x Ø16.5cm, Portrait Afm.: 533x305x105mm (lxbxh) Inbouwmaat: 508x273mm
Art. 497031 **2-ZONES**	Lite-touch, 10A/240V - 2400W, 2x Ø16.5cm, Landscape Afm.: 305x533x82,5mm (lxbxh) Inbouwmaat: 273x508mm
Art. 497032 **2-ZONES**	Lite-touch, 12.5A/240V - 3000W, 1x Ø16.5 + 1x Ø 20.3cm, Portrait Afm.: 590x362x105mm (lxbxh) Inbouwmaat: 552x324mm
Art. 497033 **2-ZONES**	Lite-touch, 12.5A/240V - 3000W, 1x Ø16.5 + 1x Ø 20.3cm, Landscape Afm.: 362x590x105mm (lxbxh) Inbouwmaat: 324x552mm

KENYON® *Make any day a weekend*

allpa marine equipment

FRONTIER

AVAILABLE:

Specificaties:
240V, 1x 1300W, 1 grillplaat, landscape en inbouw
Afm.: 533x305x185,7mm (lxbxh). (208mm met deksel)
Inbouwmaat: 502x295mm

Art. 497050	Bediening Lite-touch
Art. 497051	Bediening inteLLiKen touch

NO LID

AVAILABLE:

Specificaties:
240V, 1x 1300W, 1 grillplaat, landscape of portrait en inbouw
Afm.: 533x305x123mm (lxbxh). Inbouwmaat: 502x295mm

Art. 497010	Bediening Lite-touch, Landscape
Art. 497011	Bediening Lite-touch, Portrait
Art. 497014	Bediening inteLLiKen touch, Landscape

SilKEN

AVAILABLE:

Specificaties:
240V, 1x 1300W, 1 grillplaat, landscape en inbouw
Afm.: 533x305x229mm (lxbxh). (214mm met deksel)
Inbouwmaat: 502x295mm

Art. 497055	Bediening Lite-touch
Art. 497056	Bediening inteLLiKen touch

TEXAN

AVAILABLE:

Specificaties:
240V, 2X 1500W, 2 grillplaten, landscape en inbouw
Afm.: 749,3x533,4x184mm (lxbxh).
Inbouwmaat: 711x470mm

Art. 497060	Bediening Lite-touch
Art. 497061	Bediening inteLLiKen touch

BIG AMERICAN

AVAILABLE:

Specificaties:
240V, 3X 1500W, 3 grillplaten, landscape en inbouw
Afm.: 1039x533x184mm (lxbxh).
Inbouwmaat: 988x470mm

Art. 497065	Bediening inteLLiKen touch

Art. 497015 Bakplaat
Gladde bakplaataccessoire maakt het gemakkelijk om bijvoorbeeld pannenkoeken, eieren of spek te bakken. Uitwisselbaar met het rooster dat standaard wordt geleverd bij elke Kenyon grill. Vaatwasser bestendig.

Accessoires GRILLS

INDUCTIE kookplaten

Hoogwaardig keramisch zwart glas met metaal gekleurde afbeeldingen. Worden altijd geleverd met IntelliKEN bedieningssyteem. Temperatuur is hiermee precies in te stellen. Komt met vergrendelingsmogelijkheid, timer per kookzone en kan het vermogen van één kookzone verminderen wanneer op de tweede kookzone om vol vermogen wordt gevraagd.

2-ZONES

Art. 497021	IntelliKEN, 6A - 2x 1300W gecombineerd max Wattage 1800W 2x Ø159mm, Portrait Afm.: 304.8x533.4x76mm (lxbxh) Inbouwmaat: 273x508mm/6.35mm radius
Art. 497022	IntelliKEN, 6A - 2x 1300W gecombineerd max Wattage 1800W 2x Ø159mm, Landscape Afm.: 533x330x76mm (lxbxh) Inbouwmaat: 508x273mm/6.35mm radius
Art. 497152	IntelliKEN, 15A - 1x 1300W + 1x 2300W gecombineerd max Wattage 3600W 1x Ø159mm + 1x Ø203mm, Portrait Afm.: 533x305x76mm (lxbxh) Inbouwmaat: 324x552mm/6.35mm radius
Art. 497024	IntelliKEN, 15A - 1x 1300W + 1x 2300W gecombineerd max Wattage 3600W 1x Ø159mm + 1x Ø203mm, Landscape Afm.: 591x362x76mm (lxbxh) Inbouwmaat: 552x324mm/6.35mm radius

4-ZONES

Art. 497025	IntelliKEN, 26A - max Wattage 6200W Afm.: 609.6x552.5x77.72mm (lxbxh) Inbouwmaat: 584.2x514.4mm met 6.35mm radius Zones: 1x Ø127mm - 800W 1x Ø159mm - 1200W 1x Ø203mm - 1800W 1x Ø254mm - 2000W/3000W Boost

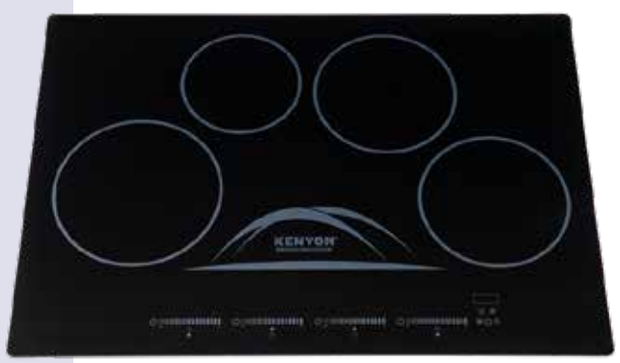

Altijd inbegrepen bij een inductiekookplaat: Een siliconenmat

Bedekt de hele kookplaat en biedt bescherming tegen spatten en houdt pot of pan stevig op zijn plaats. Zorgt voor een snelle warmteafvoer en is eenvoudig te reinigen. Vaatwasserbestendig.

KENYON®

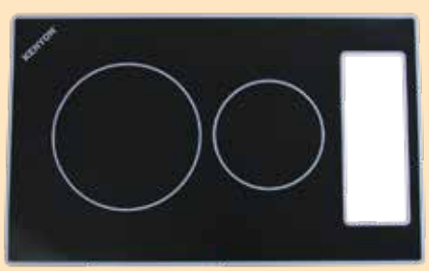

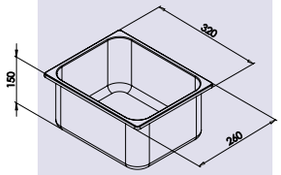

Art. 488007	RVS Spoelbak
Afmetingen (bxdxh)	320 x 260 x 150mm
Gewicht	1kg
Afvoer	Haakse afvoer 25mm incl. stop

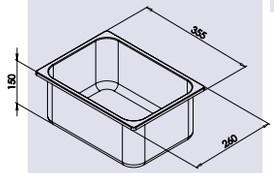

Art. 488008	RVS Spoelbak
Afmetingen (bxdxh)	355 x 260 x 150mm
Gewicht	1,3kg
Afvoer	Haakse afvoer 25mm incl. stop

RVS 304 Spoelbakken

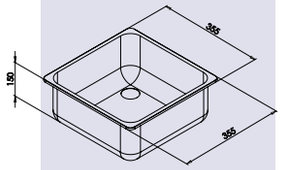

Art. 488010	RVS Spoelbak
Afmetingen (bxdxh)	360 x 360 x 150mm
Gewicht	1,6kg
Afvoer	Haakse afvoer 25mm incl. stop

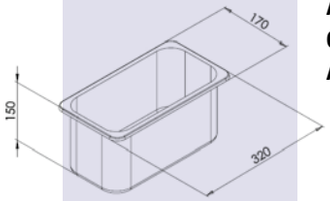

Art. 488011	RVS Spoelbak
Afmetingen (bxdxh)	320 x 170 x 150mm
Gewicht	0,8kg
Afvoer	Haakse afvoer 25mm incl. stop

Spoelbakken rond

Art. 488001	RVS 304 Spoelbak Rond
Art. 488000	Wit Epoxy Spoelbak Rond
Afmetingen (dxh)	Ø290 x 120mm
Gewicht	0,6kg
Afvoer	Haakse afvoer 25mm incl. stop

Art. 488017	RVS 304 Spoelbak Rond
Art. 488015	Wit Epoxy Spoelbak Rond
Afmetingen (dxh)	Ø330 x 150mm
Gewicht	0,8kg
Afvoer	Haakse afvoer 25mm incl. stop

Art. 488041	Spoelbak Glas (zonder afvoer)
Afmetingen (dxh)	Ø280 x 110mm
Gewicht	1kg
Afvoer Spoelbak Glas Optie	Art. 488049

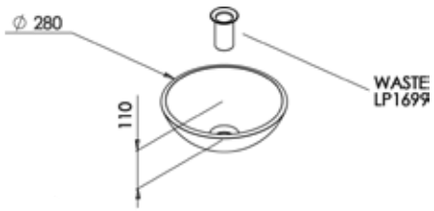

Spoelbakken rond glas

Art. 488039	Spoelbak Glas (zonder afvoer)
Afmetingen (dxh)	Ø420 x 140mm
Gewicht	1,3kg
Afvoer Spoelbak Glas Optie	Art. 488049

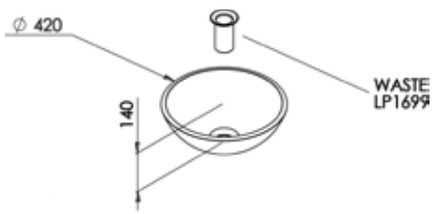

Art. 488006	RVS Spoelbak Ovaal
Afmetingen (bxdxh)	385 x 265 x 130mm
Gewicht	1,5kg
Afvoer	Haakse afvoer 25mm incl. stop

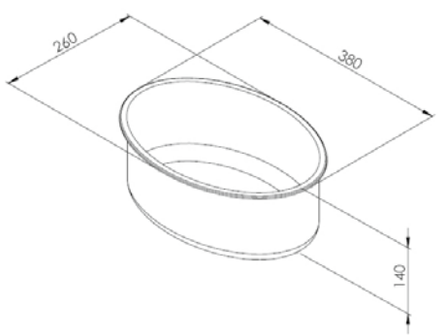

RVS 304 Fontein

Afvoer

Art. 488026	Plug met afvoer 1¼”
Art. 488027	Koppeling voor afvoer 1¼” Recht 25mm
Art. 488028	Koppeling voor afvoer 1¼” Haaks 25mm

Afvoer

Art. 488025	Rechte afvoer 1½” met stop
Art. 488020	Verloopstuk 1½” 32mm
Art. 488021	Verloopkoppeling 1½” x 1¼”
Art. 488022	Verloopstuk 1¼” x 32mm

Afvoer

Art. 488034	Haakse afvoer 90° met stop 20 & 25mm

Afvoer

Art. 488029	Afvoerset met overloop voor art. 488050, 488051, 488052

Afvoer

Art. 488049	Afvoer voor Spoelbak Glas “easy-click”

Gasstabilisator

Art. 9075025	Gasstabilisator, 50mBar naar 30mBar

Art. 487106 Kunststof verchroomde mengkraan, 3/8"aansluiting. Warm en koud water. Met schakelaar 12/24V.

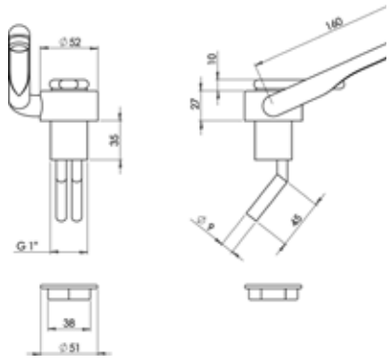

Kunststof verchroomde mengkraan

Art. 487097 Verchroomde mengkraan, 3/8" aansluiting. Warm en koud water.

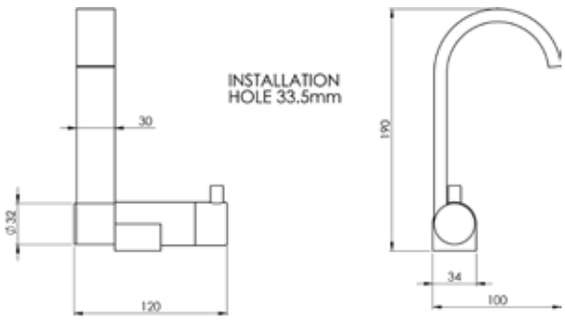

Verchroomde mengkraan

Art. 9078240 met draaiafsluiter

Art. 9078241 met stopje

Telescopische uitloop. Afsluitbaar.
Voor gootsteen- en fonteinbakjes.
H= 38+87=125mm

Uitloop

Art. 9078242 Handpomp verchroomd met kunststof huis, aluminium uitloop en RVS pomphandel.
Capaciteit 4 l/min.
Slangaansluiting Ø10mm (3/8")
Hoogte: 146mm
Inbouwdiepte: 118mm
Boorgat: ±50mm, boorgatafstand ± 80mm.

Handpomp voor wasbak

Verchroomde waterkraan

Art. 9081000 Verchroomde waterkraan
met draaibare uitloop.
Aansluiting 1/2″.

Verchroomde waterkraan

Art. 9081001 Verchroomde waterkraan
met Ø10mm uitloop.
Aansluiting 3/8″. Knop rechts.

Art. 9081002 Verchroomde waterkraan
met Ø10mm uitloop.
Aansluiting 3/8″. Knop links.

Verchroomde waterkraan

Art. 9081003 Verchroomde mengkraan met
Ø12mm uitloop
Aansluiting 3/8″

Verchroomde waterkraan

Art. 9081004 Uitloop Ø10mm. Aansluiting 3/8″.

Drinkwater uitlaat

Art. 9078675 RVS 316. Standaard draad voor waterslang.
A = 69mm, B = 35mm, C = 27mm, D = 26mm.
Onderzijde voorzien van ½“ binnendraad.

Verchroomde éénhandel-mengkraan

Art. 9081013 Verchroomde éénhandel-mengkraan
met handdouche.
Hoogte = 150mm, Ø45mm.
Slanglengte 2 meter.

Art. N0115130 Verchroomde waterkraan, inklapbaar
Aansluiting 3/8".
A = 60mm, B = 140mm, C = 180mm
Uitloop Ø14mm

Verchroomde waterkraan

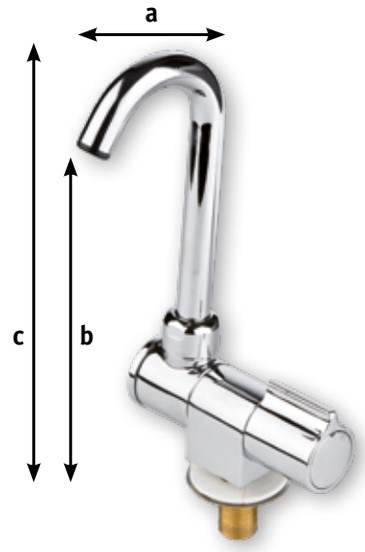

Art. N0103110 Verchroomde mengkraan, inklapbaar
Aansluiting 3/8". A = 60mm, B = 140mm,
C = 180mm, D = 155mm, E = 60mm
Uitloop Ø14mm

Verchroomde mengkraan

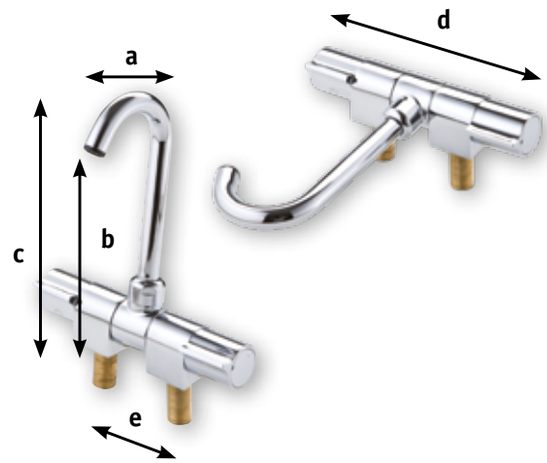

Art. N0114201 Verchroomde mengkraan
Aansluiting 3/8". A = 140mm, B = 78mm,
C = 113mm

Art. N0120201 Verchroomde mengkraan
Aansluiting 3/8". A = 200mm, B = 78mm,
C = 113mm

Verchroomde mengkraan

Art. N0102251 Verchroomde mengkraan, met uitneembare douchekop. Lengte slang 1,17m.
Aansluiting 3/8"
A = 195mm, B = 125mm, C = 148mm

Verchroomde mengkraan

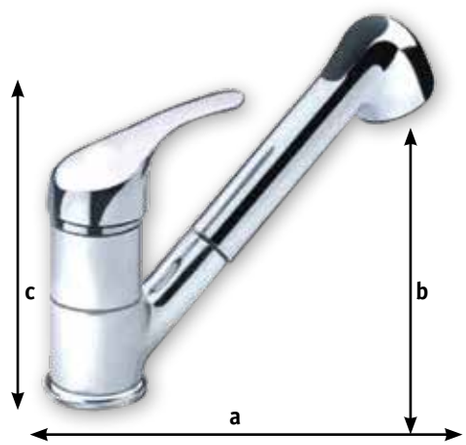

Handdouche met inbouwkastje

Art. 484259

Complete set, wit met witte deksel
en douchekop. Ø Boorgat 65 mm,
Ø deksel 95x100 mm,
slanglengte 2.5 meter.

Mengkraan met inbouwkastje

Inbouwkastje met mengkraan

Art. 484251 wit kunststof
Art. 484261 verchroomd kunststof

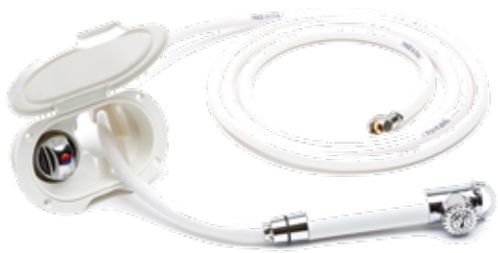

Handdouche en mengkraan met inbouwkastje

Art. 484250
Dek of wand inbouw, wit.
slanglengte 2.5 meter.

Inbouwkast met water in- of uitlaat

Inbouwkastje met snelkoppeling ("Gardena") voor water inlaat of uitlaat

Art. 484253 inlaat, wit kunststof
Art. 484263 inlaat, verchroomd
Art. 484252 uitlaat, wit kunststof
Art. 484262 uitlaat, verchroomd

Inbouw douchekop

Douchekop inbouw, past in inbouwkastje **Art. 484245**

Art. 484234 wit kunststof
Art. 484235 verchroomd kunststof
Art. 484245 los inbouwkastje

Inbouw douchekop

Douchekop inbouw, past in inbouwkastje **Art. 484246**

Art. 484230 wit kunststof
Art. 484246 los inbouwkastje

Art. 484248	Losse mengkraan	**Losse mengkraan**
Art. 484254	Inbouwkastje voor mengkraan **484248** Wit kunststof	**Inbouwkastje voor mengkraan**
Art. 484249	Inbouwkastje voor mengkraan **484248** Verchroomd	**Inbouwkastje voor mengkraan**
Art. 484255	Mengkraan met verchroomd inbouwkastje	**Mengkraan met verchroomd inbouwkastje**
Art. 484232	Inbouwkastje voor rechte douchekop Verchroomd Voor douchekop Art. 484230	**Inbouwkastje voor douchekop**
Art. 484233	Verchroomde inbouwkast met snelkoppeling voor water uitlaat	**Inbouwkast voor water uitlaat**
Art. 484241	Verchroomde inbouwkast met snelkoppeling voor water inlaat	**Inbouwkast voor water inlaat**
Art. 484256	Wit kunststof inbouwkastje met accu schakelaar 100A **A**	**Inbouwkastje met accu schakelaar**
Art. 484257	Verchroomde inbouwkastje met accu schakelaar 100A **B**	

Douche slang

Doucheslang wit

Art. 484239	2.5 meter	Slangaansluiting 1/2"
Art. 484240	5 meter	Slangaansluiting 1/2"

allpa Waterdruk-systeem met douchekit

Zelfaanzuigende douchekit met elektronische drukschakelaar en accessoires.

Art. 906150 12/24V, 7,5A, 10l/min 2.0bar

Mengkraan met RVS inbouwkast

RVS 316 inbouwkast met warm/koud mengkraan.

Art. N0132200 Inbouwmaat Ø76mm

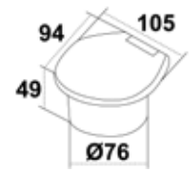

Handdouche met RVS inbouwkast

Complete set, Hoogwaardige douchkop en RVS 316 inbouwkast.
Slanglengte 2,5 meter.

Art. N0132258 Inbouwmaat Ø76mm

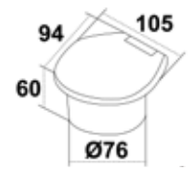

allpa Space Saver Handpomp toilet

- **Kleinste en lichtste op de markt!**
- Handpomp kan links en rechts gemonteerd worden
- Verglaasde, wit porseleinen pot
- Alléén corrosiebestendige materialen
- **Nieuw: Nu met Soft-Close kunststof bril en deksel!**
- Zeer hygiënisch
- Inlaat Ø19mm, uitlaat Ø38mm

Art.	Gewicht	A	B	C	D	E	F	
259015	8kg	285	630	215	425	450	170	mm

allpa Space Saver Handpomp toilet

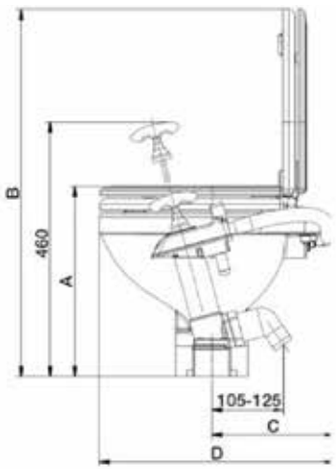

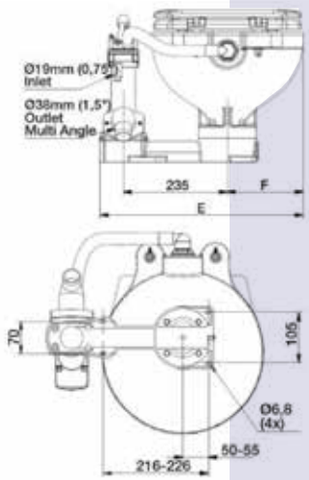

"Soft-Close" bril en deksel

Johnson AquaT Handpomp toiletten

- Handpomp kan links en rechts gemonteerd worden
- Verglaasde, wit porseleinen pot
- Alléén corrosiebestendige materialen
- **Nieuw: Nu met Soft-Close kunststof bril en deksel!**
- Zeer hygiënisch
- Inlaat Ø19mm, uitlaat Ø38mm

Johnson AquaT Handpomp toiletten

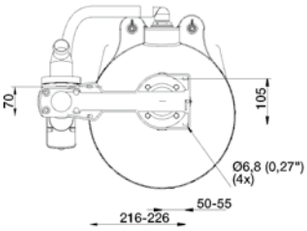

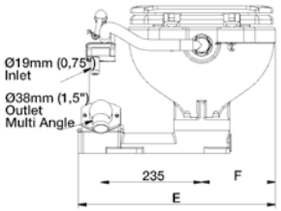

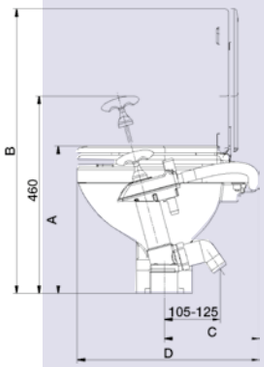

66804722901

66804723001

"Soft-Close" bril en deksel

Art.	Omschrijving	Gewicht	A	B	C	D	E	F	
66804722901	Compact	9,6kg	345	650	215	425	450	170	mm
66804723001	Comfort	11kg	340	705	275	490	470	185	mm

allpa marine equipment

allpa *Space Saver*

Elektrisch toilet

"Soft-Close" bril en deksel

allpa Space Saver Elektrisch toilet

- **Kleinste en lichtste op de markt!**
- Verglaasde, wit porseleinen pot
- Alléén corrosiebestendige materialen
- **Nieuw! Nu met Soft-Close kunststof bril en deksel**
- Zeer hygiënisch
- Inlaat Ø19mm, uitlaat Ø25mm
- Inclusief bedienpaneel (Art. 259092)

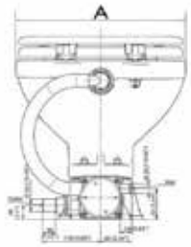

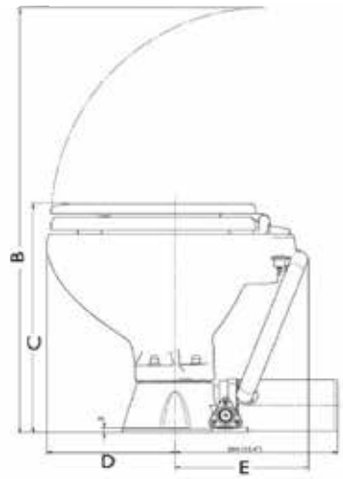

Art.	Gewicht	Volt	Amp	A	B	C	D	E	
259017	9kg	12V	13A	345	650	310	209	216	mm
259019	9kg	24V	7A	345	660	320	209	216	mm

---

allpa *Standaard*

Elektrisch toilet

incl. paneel

"Soft-Close" bril en deksel

Standaard Elektrisch toiletten

- Eén zelfaanzuigende pomp met impeller en hakselaar, voor spoelen en afvoeren
- Verglaasde, wit porseleinen pot
- Compleet met bedienpaneel (62x104mm)
- Alléén corrosiebestendige materialen
- **Nieuw! Nu met Soft-Close kunststof bril en deksel**
- Zeer hygiënisch
- Inlaat Ø19mm, uitlaat Ø25mm

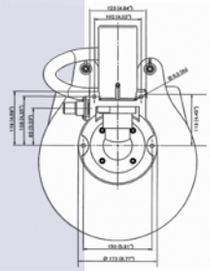

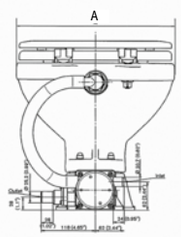

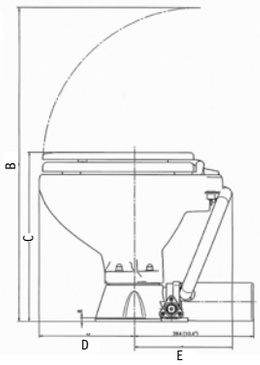

Art.	Omschrijving	Gewicht	Volt	Amp	A	B	C	D	E	
66804743501	Compact	12,8kg	12V	13A	345	629	373	209	216	mm
66804743502	Compact	12,8kg	24V	7A	345	629	373	209	216	mm
66804743601	Comfort	14,6kg	12V	13A	366	747	380	220	275	mm
66804743602	Comfort	14,6kg	24V	7A	366	747	380	220	275	mm

allpa electric Evolution Toilet

- Een nieuwe toilet-serie met verbeterde prestaties (+50%) en design en een lager geluidsniveau (-30%) vergeleken met de standaard elektrische toiletten.
- Verglaasde, wit porseleinen pot
- Eén zelf aanzuigende High Performance pomp met impeller en hakselaar: Afvoer tot 4m hoog en 40m ver
- Afvoeraansluiting 1" (25mm) of 1-1/2" (38mm) 360° draaibaar, compleet met terugslagklep
- Compleet met bedienpaneel
- De spoelgang verloopt volledig automatisch

"Soft-Close" kunststof bril en deksel

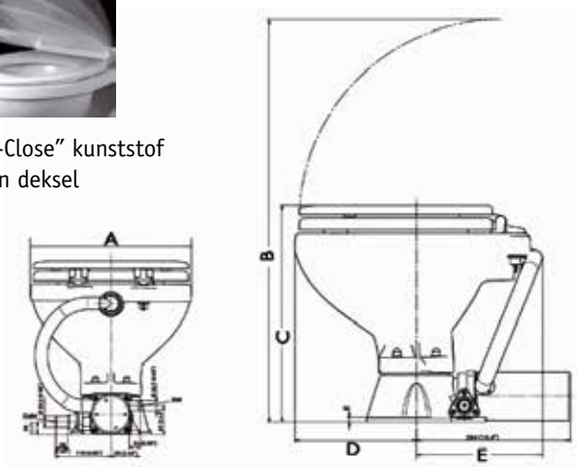

allpa® Electric Evolution toilet

Art.	Omschrijving	Gewicht	Volt	Amp.	A	B	C	D	E	
259010	Compact	10kg	12V	17A	345	692	373	209	216	mm
259011	Compact	10kg	24V	8A	345	692	373	209	216	mm

"Laguna" Elektrisch Toilet - Standaard

- Eén zelfaanzuigende pomp met impeller en hakselaar, voor spoelen en afvoeren
- Verglaasde, wit porseleinen pot
- Compleet met bedienpaneel
- Alléén corrosiebestendige materialen
- **Nieuw! Nu met Soft-Close kunststof bril en deksel**
- Zeer hygiënisch
- Inlaat Ø19mm, uitlaat Ø38 & 25mm

"Soft-Close" bril en deksel

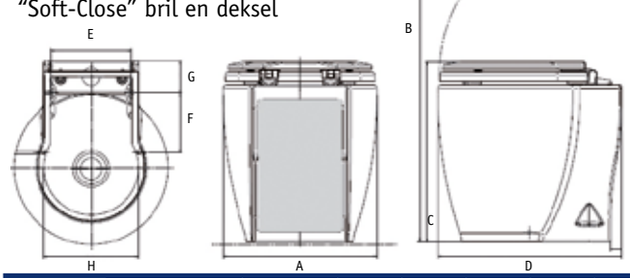

259092

Laguna Elektrisch toilet - standaard

Art.	Omschrijving	Gewicht	Volt	Amp	A	B	C	D	E	F	G	H	
259025A	Standaard	19,5kg	12V	19A	343	716	403	410	180	133	92	Ø211	mm
259026	Standaard	19,5kg	24V	10A	343	716	403	410	180	133	92	Ø211	mm

66804723101

66804723201

Aqua-T Silent-Electric toilet

incl. paneel
66813610501

Aqua-T Silent-Electric Toilet

- Met zelfaanzuigende toevoer- en aparte afvoerpomp
- Zeer stil, mede door nieuw ontworpen vermaler-, afvoergedeelte
- Verglaasde, wit porseleinen pot
- Compleet met bedienpaneel (62x104mm)
- Alléén corrosiebestendige materialen
- **Nieuw! Nu met Soft-Close kunststof bril en deksel**
- Zeer hygiënisch
- Inlaat Ø19mm, uitlaat Ø38 & 25mm

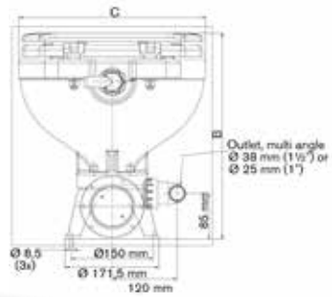

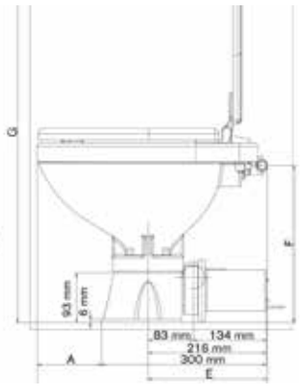

Art.	Omschrijving	Gewicht	Volt	Amp	A	B	C	D	E	F	G	
66804723101	Compact	9,6kg	12V	13A	120	390	335	420	215	290	700	mm
66804723102	Compact	9,6kg	24V	7A	120	390	335	420	215	290	700	mm
66804723201	Comfort	11kg	12V	13A	190	385	365	490	275	280	755	mm
66804723202	Comfort	11kg	24V	7A	190	385	365	490	275	280	755	mm

"Soft-Close" bril en deksel

(259097)

Laguna Elektrisch toilet - Hydro-Vacuüm

"Laguna" Elektrisch Toilet - Hydro-Vacuüm

- Met gescheiden, zelfaanzuigende toevoer- en afvoerpomp
- Elektr. klep voor aansluiting op watertank meegeleverd
- Verglaasde, wit porseleinen pot
- Compleet met bedienpaneel 123x80mm, voorbereid voor Vuilwatertank.
- Alléén corrosiebestendige materialen
- **Nieuw! Nu met Soft-Close kunststof bril en deksel**
- Zeer hygiënisch
- Inlaat Ø19mm, uitlaat Ø25mm of 38mm

Art. 259231	E-klep 12V, 1/2"
Art. 259232	E-klep 24V, 1/2"
Art. 259229	Spoelpomp 12V
Art. 259230	Spoelpomp 24V
Art. 259239	Filter voor spoelpomp

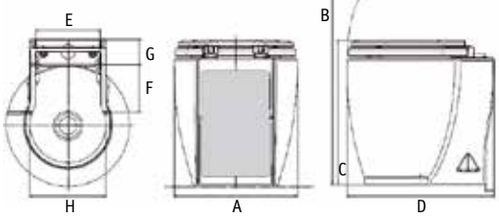

"Soft-Close" bril en deksel

Art.	Omschrijving	Gewicht	Volt	Amp	A	B	C	D	E	F	G	H	
259027	Hydro-Vacuüm	20,5kg	12V	15A	343	716	403	410	180	133	92	Ø211	mm
259028	Hydro-Vacuüm	20,5kg	24V	8A	343	716	403	410	180	133	92	Ø211	mm

Aqua-T Silent Premium-Electric Toilet

- Standaard en lage modellen met rechte achterzijde
- Met gescheiden, zelfaanzuigende toevoer- en afvoerpomp
- Zeer stil, mede door nieuw ontworpen vermaler-, afvoergedeelte
- Verglaasde, wit porseleinen pot
- Compleet met bedienpaneel (62x104mm)
- Alléén corrosiebestendige materialen
- **Nieuw! Nu met Soft-Close kunststof bril en deksel**
- Zeer hygiënisch
- Inlaat Ø19mm, uitlaat Ø38 & 25mm

"Soft-Close" bril en deksel

Art.	Omschrijving	Gewicht	Volt	Amp
66804723301	Silent Premium, laag, recht	23,5kg	12V	16A
66804723302	Silent Premium, laag, recht	23,5kg	24V	10A

Art.	Omschrijving	Gewicht	Volt	Amp
66804723501	Silent Premium, standaard, recht	24,5kg	12V	16A
66804723502	Silent Premium, standaard, recht	24,5kg	24V	10A

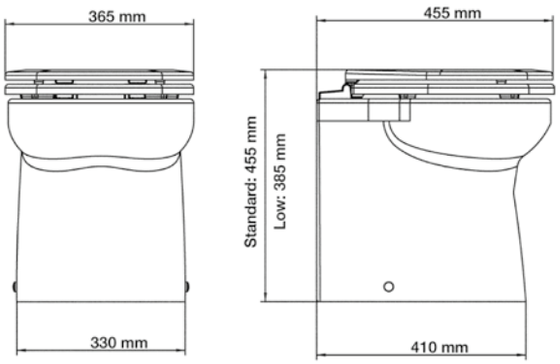

Aqua-T Silent Premium-Electric toilet

668047233

668047235

Johnson Pump®

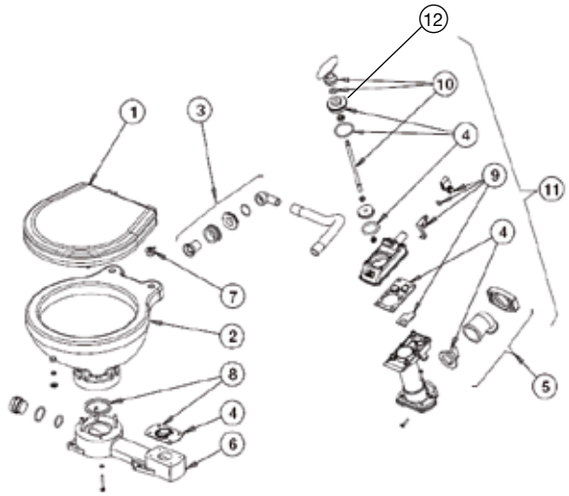

Johnson AquaT Handpomp Toilet + allpa Space Saver Handpomp Toilet		
Pos.	Omschrijving	Art.
1	Wit Soft-Close bril/deksel Compact	66814724101
	Wit Soft-Close bril/deksel Comfort	66814724102
2	Porseleinen Pot Compact	66814724501
	Porseleinen pot Comfort	66814724502
3	Inlaatknie 90°, rechts	187020
	Inlaatknie 90°, links	187020/L
4	Complete Pakkingset	66814724201
5	Uitlaatknie	66814724602
6	Kunststof voet	66814724301
7	Scharnier Set	66814726701
8	Voetpakking Set	66814726801
9	Spoelhandel Set	66814726901
10	Pomphandel Set	66814724401
11	Complete pomp z. uitlaat	66814723901
-	Aftapplug toiletvoet	259119
-	Space Saver Kunststof Soft-Close bril/deksel	259121
-	Space Saver Porseleinen Pot	259087
12	Lipseal	66814745301
-	Losse eendenbek	187021

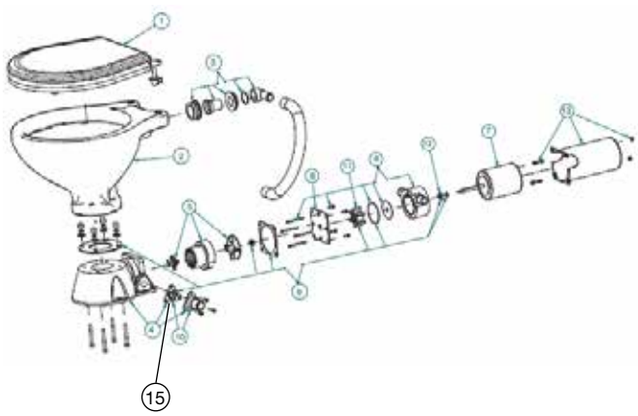

Johnson AquaT Standard Electric Toilet + allpa Space Saver Elektrisch Toilet		
Pos.	Omschrijving	Art.
1	Wit Soft-Close bril/deksel Compact	66814724101
	Wit Soft-Close bril/deksel Comfort	66814724102
2	Porseleinen Pot Compact	66814724501
	Porseleinen pot Comfort	66814724502
3	Inlaatknie Set	66814724601
4	Kunststof voet Set	66814744601
5	Hakselaar Set	66814744701
6	Pomphuis groep	66814744801
7	Motorgroep 12V	66814744901
	Motorgroep 24V	66814744902
8	Pompflens	66814745001
9	Complete Pakkingset	66814745101
10	Uitlaat, recht	66814745201
	Uitlaatknie, 90°	187014
11	Impeller	6609847B
12	Lipseal	66814745301
13	Motorkap	66814744301
14	Conversiekit 12V	66814744201
	Conversiekit 24V	66814744202
-	Space Saver Kunststof Soft-Close bril/deksel	259121
-	Space Saver Porseleinen Pot	259087
15	Losse 3-hoekklep	187007

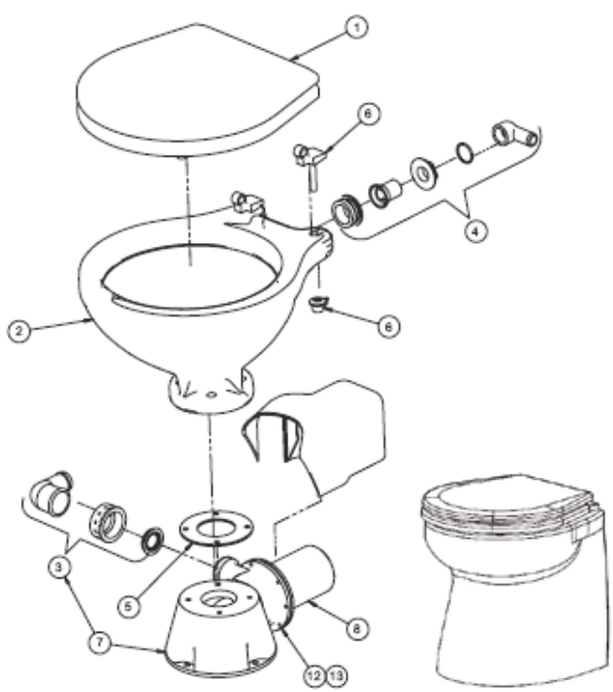

Silent Premium-Electric Toilet

Johnson AquaT Silent-Electric & Silent Premium-Electric Toilet		
Pos.	Omschrijving	Art.
1	Wit Soft-Close bril/deksel Silent-Electric Compact	66814724101
	Wit Soft-Close bril/deksel Silent-Electric Comfort	66814724102
2	Porseleinen Pot Silent-Electric Compact	66814724501
	Porseleinen pot Silent-Electric Comfort	66814724502
3	Uitlaatknie 1"&1-½" Set met terugslagklep	66814727301
-	Porseleinen pot Premium, laag	66814724503
-	Porseleinen pot Premium, laag, schuin	66814724504
-	Porseleinen pot Premium, standard	66814724505
-	Porseleinen pot Premium, standard schuin	66814724506
4	Inlaatknie Set	66814724601
5	Voetpakking	66814727401
6	Scharnier Set	66814726701
7	Kunststof voet Set	66814724701
8	Motorgroep 12V	66814724801
	Motorgroep 24V	66814724802
9	Spoelpomp 2.4 12V	66102467701
	Spoelpomp 2.4 24V	66102467702
10	Bedienpaneel 12 & 24V	66813610501
	Complete Pakkingset	66814745101
11	Conversiekit 12V	66814724001
	Conversiekit 24V	66814724002
12	Glijringafdichtung	66814750401
13	Versnijderimpeller met borgring	668147519
-	Soft-Close bril/deksel Silent-Electric Compact	259121
-	Soft-Close bril/deksel Silent-Electric Comfort	259122
-	Soft-Close bril/deksel Silent-Premium	259123

allpa Laguna Standaard Elektrisch & Elegant Toilet		
Pos.	Omschrijving	Art.
1, 2	Pomphuis, Versnijder-Impeller	259130
3, 4	Glijringafdichting	
5, 7	Pakking, Schroeven	
6	Motor 12V	259138
	Motor 24V	259139
8, 9	Seal, Lipseal	259135
10, 11	Pomphuis, Slijtplaat	
12, 13	Flexibele Impeller, O-Ring	
14, 15	Pompdeksel, Schroeven	
16,17	Slang, Slangklem	259137
18	Slang	(16 t/m 18)
19, 20	Aansluiting, Terugslagklep	259134
21, 22	Knie, Moer	(19 t/m 22)
-	Porseleinen Pot Laguna	259150
-	Wit Houten bril/deksel Laguna	259100
-	Soft-Close bril/deksel Laguna	259121
-	Los Bedienpaneel	259092
-	Kit 12V Ref. 1-22	259155
-	Kit 24 Ref. 1-22	259156

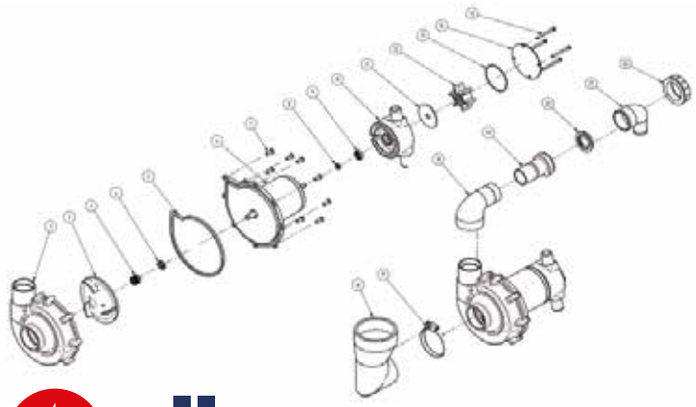

allpa
marine equipment

allpa Laguna Hydro-Vacuüm Elektrisch Toilet		
Pos.	Omschrijving	Art.
1, 2	Pomphuis, Versnijder-Impeller	259130
3, 4	Glijringafdichting	
5, 7	Pakking, Schroeven	
6	Motor 12V	259148
	Motor 24V	259149
-	Spoelpomp 12V	259229
	Spoelpomp 24V	259230
-	Elektrische Klep 12V	259231
	Elektrische Klep 24V	259232
8, 11	Slangen	259237
9, 10, 12	Slangklemmen	
13, 14	Aansluiting, Terugslagklep	259140
15, 16	Knie, Moer	
-	Porseleinen Pot Laguna	259150
-	Wit Houten bril/deksel Laguna	259100
-	Soft-Close bril/deksel Laguna	259121
-	Los Bedienpaneel	259097

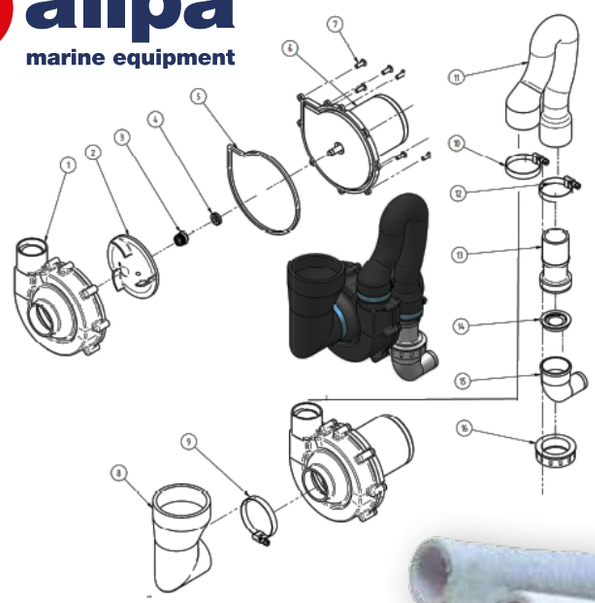

PVC-toiletslang

Zuig/persslang met stalen spiraal, binnen en buiten glad, wit, ondoorzichtig, reukvrij

Art. 811621 16 x 21mm, 5bar
Art. 811925 19 x 25mm, 5bar
Art. 812534 25 x 32mm, 5bar
Art. 813241 32 x 41mm, 5bar
Art. 813848 38 x 47mm, 4bar

Toiletslang met 5 jaar geurdicht garantie

Toiletslang "SILVER"
- Sanipomp-Extra
- Maximum geurdichtheid
- met 5 jaar garantie
- Met vanilla aroma

Art. 891929 Ø19 x 29mm
Art. 892535 Ø25 x 35mm
Art. 893848 Ø38 x 48mm

According to the EUROPEAN , FDA, ISO 9099:2000
TEST METHILIC ALCOOL

hose type	after 20 mouth	after 5 years
Sanip.extra	1,8%	4,8%
SBR	31,6%	61,8%
PVC	35,2%	68,9%

Koudwaterslang

Transparante PVC slang met polyester inlage. Voedselkwaliteit.
Temp.-20°C tot +60°C.

Art. 800814	8 x 14mm	20bar	**Art. 802534**	25 x 34mm	13bar
Art. 801319	13 x 19mm	15bar	**Art. 803242**	32 x 42mm	10bar
Art. 801521	15 x 21mm	14bar	**Art. 803848**	38 x 48mm	8bar
Art. 801927	19 x 27mm	14bar	**Art. 805060**	50 x 60mm	6bar

Koudwaterslang

Transparante PVC slang met stalen spiraal.
Temp.-15°C tot +65°C.

Art. 861016	10 x 16mm	7bar	**Art. 862533**	25 x 33mm	5bar
Art. 861319	13 x 19mm	6bar	**Art. 862836**	28 x 36mm	4,5bar
Art. 861623	16 x 23mm	6bar	**Art. 863241**	32 x 41mm	4bar
Art. 862027	20 x 27mm	5bar	**Art. 863847**	38 x 47mm	4bar

25/38mm

38mm 38mm

Accessoires

Johnson Pump®

Beluchters

Art. 66814723701	¾″
Art. 66814723702	1″
Art. 66814723703	1-½″

Beluchters

Art. 66094731601	12mm
Art. 66094731602	16mm
Art. 66094731603	19mm
Art. 66094731604	22mm
Art. 66094731605	25mm
Art. 66094731606	Servicekit voor vacuümklep

3-Wegklep

Art. 66814723801	

Bedienpaneel Standard-Electric

Art. 66814752001	12V & 24V

Bedienpaneel Silent & Silent Premium Electric

Art. 66813610501	12V & 24V

Conversiekit Silent Electric

Voet+90°-bocht+motor+hakselaar

Art. 66814724001	12V
Art. 66814724002	24V

Conversiekit Standard Electric

Voet+motor+hakselaar+bedienpaneel

Art. 66814744201	12V
Art. 66814744202	24V

Art. 66814724701	Losse voet
Art. 66814724801	Losse motor 12V
Art. 66814724802	Losse motor 24V

Spoelpomp

Art. 66102467701	Flush 2.4 12V
Art. 66102467702	Flush 2.4 24V

Elektrische klep

0.35-12bar, in rust gesloten

Art. 259300	Magneetklep 12V/6W, ¾″, doorlaat 18mm
Art. 259301	Magneetklep 24V/6W, ¾″, doorlaat 18mm
Art. 259305	Stekker

Art. 259231	Magneetklep 12V/6W, ½″
Art. 259232	Magneetklep 24V/6W, ½″

Versnijdings-pomp

TA3P10-19 Vuilwaterpomp

Motorhuis	phenol plastic (PF)		
Impeller	66-09-1052S-9 (nitriel)		
Impellerhuis	thermoplastic polyester (PET)		
As	rvs		
Afdichting	lip seal		
Slangaansluiting	in 38mm (1-1/2”), uit 25mm (1”)		
Motor	12V-14A, 24V-7A		
Afm. lxbxh	230 x 108 x 82mm		
Gewicht	1,9kg	**Art. 66102445304**	12 V
Capaciteit	23l/min	**Art. 66102445305**	24 V

Vuilwater-afzuigdekdop

Art. 9001182

Verchroomd messing, zware uitvoering.
ISO standaard aansluiting. O-ring afdichting.
Onderdekse aansluiting: 38-50-60mm.
Compleet met sleutel

„Y“-Klep

Art. 259210

Universele kunststof klep om toilet-afvoer naar vuilwatertank danwel direct overboord te zetten. Aansluitingen Ø1-1/2” (38mm)Afm. 135 x 110 x 80mm (bxlxh)

Beluchters

Te monteren bij plaatsing toilet onder de waterlijn

Art. 259200	3/4”	19mm
Art. 259202	1”	25mm
Art. 259201	1 1/2”	38mm

Vuilwatertank-zender + paneel

Art. 259251

Met LED Indicatie voor ¾- tank & vol, met testknop. Géén bewegende delen! Voor 12 & 24 V. Afm. paneel: 62x62mm, inbouwgat 48x29x15mm, boorgaten op 48x48mm, Ø4,5mm

Carbonfilter

Art. 184200

Het ideale filter voor gassen afkomstig uit de vuilwater-tank. Voorzien zowel 16 als 19mm aansluitnippels.

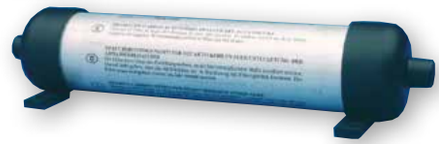

Kunststof vuilwatertanks

Polyethyleen tanks voorzien van 8 blinde aansluitingen: 4 x ¾“ (½“ voor 47 & 112l), 4 x 1-¼“ en 1 x 3/8“. Wanddikte 6mm

Art. 184250	Vuilwatertank schuine zijde, inhoud 50 liter, afm. 430 x 540 x 290mm (bxlxh)
Art. 184275	Vuilwatertank schuine zijde, inhoud 75 liter, afm. 430 x 800 x 290mm (bxlxh)
Art. 184298	Vuilwatertank schuine zijde, inhoud 98 liter, afm. 430 x 1000 x 290mm (bxlxh)
Art. 184247	Vuilwatertank rechthoekig, inhoud 47 liter, afm. 480 x 400 x 330mm (lxbxh)
Art. 184278	Vuilwatertank rechthoekig, inhoud 78 liter, afm. 700 x 400 x 300mm (lxbxh)
Art. 184312	Vuilwatertank rechthoekig, inhoud 112 liter, afm. 700 x 800 x 200mm (lxbxh)

Alle tanks behalve 112L zijn voorzien van uitsparing voor pomp.

Vuilwatertank-reiniger

Een veilige biologisch afbreekbare ongevaarlijke vuilwatertankreiniger. Ontworpen om verontreinigingen te verwijderen die de werking van het vuilwatersysteem beperken en vieze geuren veroorzaken. De oplossing reinigt en ontvet ook het systeem. Daarnaast is het veilig voor alle sanitaire systemen. 3,8 liter gebruiksklare Shields Sanisystem-reiniger reinigt tanks tot 75 liter.

Art. 64189093 Vuilwatertankreiniger - 3,8l

A. Kunststof vuilwatertank

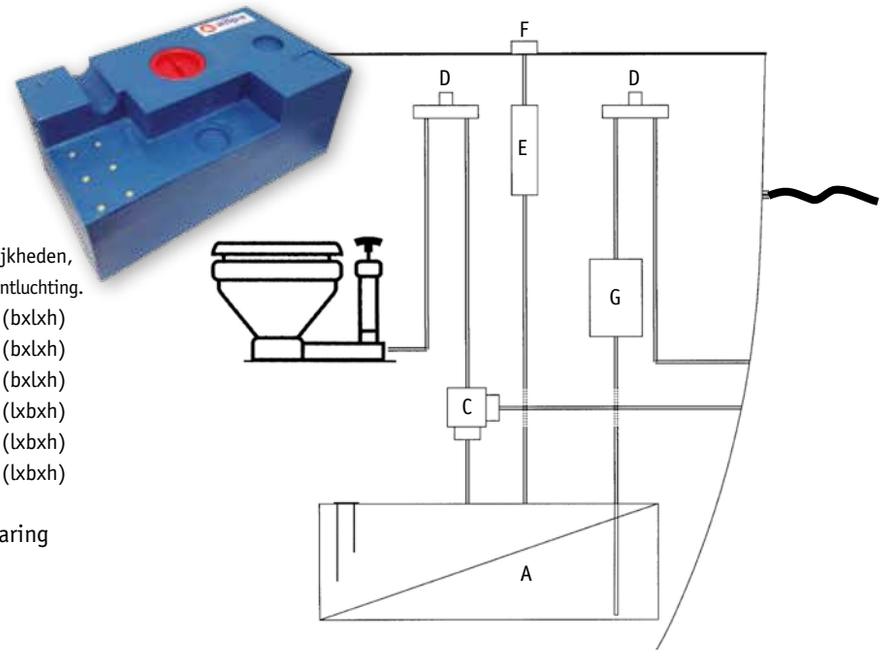

Wanddikte: 6 mm
Polyethyleen tank voorzien van 9 blinde aansluitmogelijkheden, 4x3/4" en 4x1-1/4" / *4x1/2" en 4x1-1/4" en 1x3/8" voor ontluchting.

- Tank schuine zijde, 50 liter, 430 x 550 x 290mm (bxlxh)
- Tank schuine zijde, 75 liter, 430 x 800 x 290mm (bxlxh)
- Tank schuine zijde, 98 liter, 430 x 1050 x 290mm (bxlxh)
- Tank rechthoekig, 47 liter*, 480 x 400 x 330mm (lxbxh)
- Tank rechthoekig, 78 liter, 700 x 400 x 300mm (lxbxh)
- Tank rechthoekig, 112 liter*, 700 x 800 x 200mm (lxbxh)

Alle tanks behalve 112L zijn voorzien van uitsparing voor pomp.

B. Tankzender + meter

Paneel met 3x LED.

259251

C. Y-klep

Kunststof verdeelklep om de toiletafvoer direct overboord danwel naar de vuilwatertank te zetten. Voorzien van 1-1/2" (38mm) aansluitingen.

259210

D. Beluchter

Kunststof beluchter, te monteren bij plaatsing en afvoer onder de waterlijn. 1-1/2" (38mm).

259201

E. Carbon filter

Het ideale filter voor gassen afkomstig uit de vuilwatertank. Voorzien van zowel 16 als 19 mm aansluitnippels.

184200

F. Ontluchtings nippel

Ontluchtingsnippel, 16 mm aansluiting.

482050

G. Versnijdings-pomp

Versnijdingspomp 12V, 15A
43lt./min. Afm. 240 x 130 x 90mm.
Toevoeraansluiting 38/53mm.
Afvoeraansluiting: 25mm.

Art. 259113 12V-15A
Art. 259114 24V-7.5A
Art. 259117 Servicekit

Vuilwatertank-sets 12V met ingebouwde versnijdings-pomp

(24 V op aanvraag)

Deze **SETS** bestaan uit de volgende onderdelen: vuilwatertank met ingebouwde versnijdingspomp 12V, ontluchtingsnippel, beluchter (1 x), carbonfilter, Y-klep en een tankzender + paneel.

Art. 184550	Vuilwatertank-set 50l, schuin Afm. : 430 x 550 x 290mm (bxlxh)
Art. 184575	Vuilwatertank-set 75l, schuin Afm. : 430 x 800 x 290mm (bxlxh)
Art. 184598	Vuilwatertank-set 98l, schuin Afm. : 430 x 1050 x 290mm (bxlxh)
Art. 184547	Vuilwatertank-set 47l, recht Afm. : 480 x 400 x 330mm (bxlxh)
Art. 184578	Vuilwatertank-set 78l, recht Afm. : 700 x 400 x 300mm (bxlxh)
Art. 184612*	Vuilwatertank-set 112l, recht Afm. : 700 x 800 x 200mm (bxlxh)

Wanddikte 6 mm.
NB: Gebruik LocTite-5331 lijm voor kunststof-metaal verbindingen (-60° tot +150°C) indien messing of bronzen fittings toegepast worden.
* Uitsparing voor pomp - niet bij 112L-tank.
Pomp wordt „inline" gemonteerd.

Verticale vuilwatertanks

	Capaciteit l	Lengte mm	Hoogte mm	Breedte mm	Gewicht kg
Art. 483163	61	200	950	390	7,5
Art. 483171	73	290	750	390	5.5

„Met transparant deksel op ¾ van volle tank.
Incl. 2 x 1-1/2"x 38mm en 1 x 1"x 25mm fittings."

Art. 483180 Fitting (huiddoorvoer 1½" x 38mm)
Art. 483185 Stijgleiding L = 1000mm

Geurfilter voor vuilwatertanks en brandstoftanks

Art. 483602 Kunststof geurfilter met actief carbon, voor brandstof- én vuilwatertanks.
Met wandhouder
Slangaansluiting Ø19-25mm
D=150mm, H=132mm
(204mm incl. slangaansluiting)
Art. 483604 Vervangingsfilterelement

Grijswater-tank

Art. 660913384 Grijswater-tank ***Exclusief Viking Power 16 pomp***

De grijs watertank is ontworpen om afvalwater van douches, spoelbakken, afwasmachines etc. in op te vangen voorzien van inlaatpoorten van 19mm, 25mm en 38mm en uitlaatpoorten van 19mm en 25mm.
Deze tank wordt geleverd met een Ultima Switch vlotter-schakelaar (zonder bewegende delen!) die zorgt voor automatisch leegpompen. De switch kan gemakkelijk aangesloten worden op elke 12V/24V pomp tot 20A. De tank is voorbereid voor montage van de Viking Power 16 membraanpomp. De gaten zijn reeds voorgeboord.
Afmetingen: 185x280x340mm.

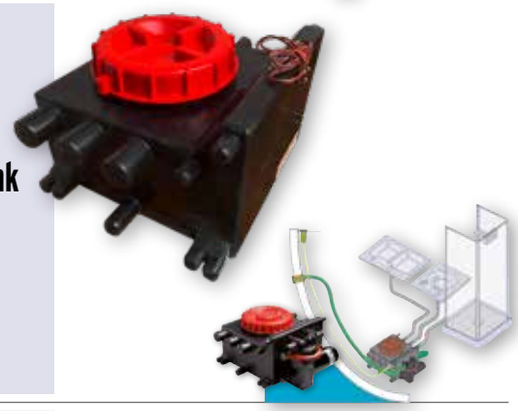

Vuilwatertank-sets incl. zelf-aanzuigende membraanpomp

Art. 184747 Vuilwatertankset 47l, 480x400x330mm (lxbxh), 12V
Art. 184778 Vuilwatertankset 78l, 700x400x300mm (lxbxh), 12V
Art. 184847 Vuilwatertankset 47l, 480x400x330mm (lxbxh), 24V
Art. 184878 Vuilwatertankset 78l, 700x400x300mm (lxbxh), 24V

Nieuw ontwikkelde sets! Met voorgemonteerde membraampomp. Door een nieuw afzuigsysteem wordt de achterblijvend resthoeveelheid tot een minimum gereduceerd.
Deze sets bestaan uit de volgende 7 onderdelen: Vuilwater-tank, ontluchtingsnippel, beluchter (1x), membraanpomp (12V), carbonfilter, Y-klep, tankzender met meter en rechte slangtule 1-1/4" x Ø38 (**Art. 259261**).
Eventueel haakse slangtule: **Art. 1004F38 + 9000092F**.

Losse pomp
12V **Art. 183212**
24V **Art. 183224**

Flexibele vuilwatertanks Incl. nippels

	Capaciteit l	Lengte mm	Breedte mm	Gewicht kg	Vorm
Art. 483190	60	730	730	0.8	■
Art. 483191	120	730	1030	1.65	■
Art. 483192	55	950	950	0.75	▲
Art. 483193	100	1100	1100	1.30	▲

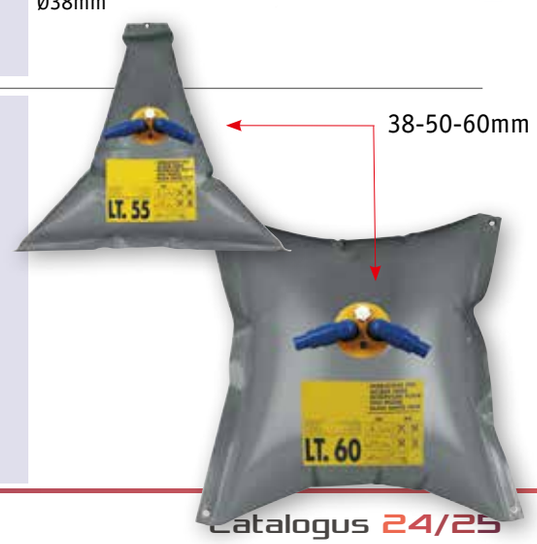

Huiddoorvoeren messing, met tule

Art. 9001123B15	3/8″ x 15mm	Art. 9001123J57	2″ x 57mm
Art. 9001123C18	1/2″ x 18mm	Art. 9001123K70	2 1/2″x 72mm
Art. 9001123D24	3/4″ x 24mm	Art. 9001123L80	3″x 80 mm
Art. 9001123E30	1″x 30mm		
Art. 9001123F40	1 1/4″x 40mm		
Art. 9001123G45	1 1/2″x 45mm		

Huiddoorvoer messing

Art. 9001121B	3/8″	Art. 9001121F	1 1/4″
Art. 9001121C	1/2″	Art. 9001121G	1 1/2″
Art. 9001121D	3/4″	Art. 9001121J	2″
Art. 9001121E	1″	Art. 9001121K	2 1/2″
		Art. 9001121L	3″

Waterscheppen messing

Art. 9001120B	3/8″	Art. 9001120F	1 1/4″
Art. 9001120C	1/2″	Art. 9001120G	1 1/2″
Art. 9001120D	3/4″	Art. 9001120J	2″
Art. 9001120E	1″		

Slangtules messing

Art. 1004A6	1/4″	x 6mm	Art. 1004E30	1″	x 30mm
Art. 1004A8	1/4″	x 8mm	Art. 1004E32	1″	x 32mm
Art. 1004A10	1/4″	x 10mm	Art. 1004F32	1 1/4″	x 32mm
Art. 1004B10	3/8″	x 10mm	Art. 1004F38	1 1/4″	x 38mm
Art. 1004B13	3/8″	x 13mm	Art. 1004F40	1 1/4″	x 40mm
Art. 1004B15	3/8″	x 15mm	Art. 1004G38	1 1/2″	x 38mm
Art. 1004C14	1/2″	x 14mm	Art. 1004G40	1 1/2″	x 40mm
Art. 1004C16	1/2″	x 16mm	Art. 1004G45	1 1/2″	x 45mm
Art. 1004C20	1/2″	x 20mm	Art. 1004G50	1 1/2″	x 50mm
Art. 1004D13	3/4″	x 13mm	Art. 1004J50	2″	x 50mm
Art. 1004D16	3/4″	x 16mm	Art. 1004J60	2″	x 60mm
Art. 1004D20	3/4″	x 20mm	Art. 1004K70	2 1/2″	x 70mm
Art. 1004D25	3/4″	x 25mm	Art. 1004L80	3″	x 80mm
Art. 1004E25	1″	x 25mm			

Sokken messing

Art. 9000270-	1/8″	Art. 9000270E	1″
Art. 9000270A	1/4″	Art. 9000270F	1 1/4″
Art. 9000270B	3/8″	Art. 9000270G	1 1/2″
Art. 9000270C	1/2″	Art. 9000270J	2″
Art. 9000270D	3/4″		

T-stuk messing

Inwendige draad

Art. 9000130-	1/8″	Art. 9000130E	1″
Art. 9000130A	1/4″	Art. 9000130F	1 1/4″
Art. 9000130B	3/8″	Art. 9000130G	1 1/2″
Art. 9000130C	1/2″	Art. 9000130J	2″
Art. 9000130D	3/4″		

Knie messing

90° Knie Messing
Binnen/Buitendraad

Art. 9000092-	1/8″	Art. 9000092D	3/4″
Art. 9000092A	1/4″	Art. 9000092E	1″
Art. 9000092B	3/8″	Art. 9000092F	1 1/4″
Art. 9000092C	1/2″	Art. 9000092G	1 1/2″
		Art. 9000092J	2″

Messing-Vernikkelde Kogelkranen

Art. 9001540A	1/4″	**Art. 9001540B**	3/8″
Art. 9001540C	1/2″	**Art. 9001540D**	3/4″
Art. 9001540E	1″	**Art. 9001540F**	1 1/4″
Art. 9001540G	1 1/2″	**Art. 9001540J**	2″
Art. 9001540K	2 1/2″		

Kogelkraan messing

met dubbele uitloop „T"-Flow

Art. 9001551A	1/4″	**Art. 9001551E**	1″
Art. 9001551B	3/8″	**Art. 9001551F**	1 1/4″
Art. 9001551C	1/2″	**Art. 9001551G**	1 1/2″
Art. 9001551D	3/4″	**Art. 9001551J**	2″

Kogelkraan messing

met dubbele uitloop„F"-Flow

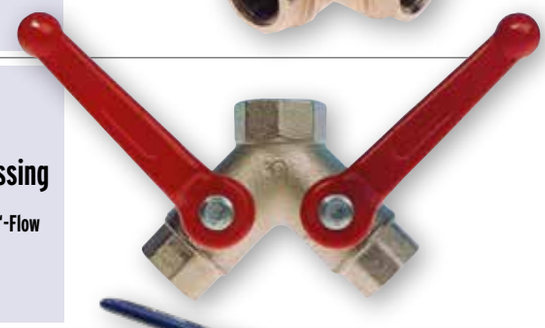

Art. 9001585CBB	1/2″	x 3/8″	x 3/8″
Art. 9001585EDD	1″	x 3/4″ x	3/4″

RVS kogelafsluiter

RVS kogelafsluiter met volle doorlaat. Geschikt als afsluiter voor brandstof systemen.

Art. 9001815A	1/4″
Art. 9001815B	3/8″
Art. 9001815C	1/2 ″
Art. 9001815G	1 ½″

Mini-kogelkraan messing-verchroomd

Art. 9001134A	1/4″ met tule 12mm, met handel
Art. 9001135A	1/4″ met tule 17mm, voor schroevendraaier
Art. 9001596C	1/2″ binnen-/buitendraad

Anti-blokkeer veiligheids-afsluiter Brons

Kenmerken

- Montage in iedere positie
- Vloeistofstroomrichting 2-zijdig
- Bronzen huis, CC491K (UNI EN 1982)
- Neopreen afdichting
- ABS Draaiknop, vuurbestendig
- Volle doorlaat

Maat:	Art. 9002260B	Art. 9002260C	Art. 9002260D	Art. 9002260E	Art. 9002260F	Art. 9002260G	Art. 9002260J
SW	25mm	25mm	31mm	38mm	47mm	54mm	67mm
V	53mm	53mm	58mm	63mm	72mm	78mm	90mm
H	76mm	76mm	85mm	94mm	110mm	118mm	139mm
L	67mm	67mm	73mm	84mm	97mm	103mm	124mm
F	15mm	15mm	20mm	25mm	33mm	38mm	48mm
A	11,4mm	15mm	16,3mm	19,1mm	21,4mm	21,4mm	25,7mm
G	3/8″	1/2″	3/4″	1″	1″-1/4	1″-1/2	2″

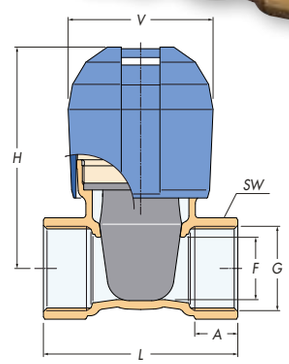

Verbindings-nippels Messing

Art. 9000280-	1/8″	**Art. 9000280E**	1″
Art. 9000280A	1/4″	**Art. 9000280F**	1-¼″
Art. 9000280B	3/8″	**Art. 9000280G**	1-½″
Art. 9000280C	1/2″	**Art. 9000280J**	2″
Art. 9000280D	3/4″		

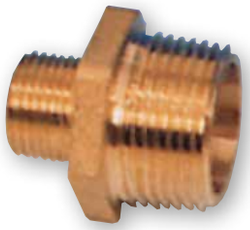

Verloopnippels Messing

Art. 9000245A-	1/4″ x 1/8″	**Art. 9000245FE**	1 1/4″ x 1
Art. 9000245CB	1/2″ x 3/8″	**Art. 9000245GF**	1 1/2″ x 1 1/4″
Art. 9000245BA	3/8″ x 1/4″	**Art. 9000245JG**	2″ x 1 1/2″
Art. 9000245DC	3/4″ x 1/2″	**Art. 9000245KJ**	2 1/2″ x 2″
Art. 9000245ED	1″ x 3/4″		

Verloopringen Messing

Art. 9000241A-	1/4″ x 1/8″	**Art. 9000241ED**	1″ x 3/4″
Art. 9000241B-	3/8″ x 1/8″	**Art. 9000241FD**	1 1/4″x 3/4″
Art. 9000241BA	3/8″ x 1/4″	**Art. 9000241FE**	1 1/4″x 1″
Art. 9000241CA	1/2″ x 1/4″	**Art. 9000241GD**	1 1/2″x 3/4″
Art. 9000241CB	1/2″ x 3/8″	**Art. 9000241GE**	1 1/2″x 1″
Art. 9000241DA	3/4″ x 1/4″	**Art. 9000241GF**	1 1/2″x 1 1/4″
Art. 9000241DB	3/4″ x 3/8″	**Art. 9000241JG**	2″ x 1 1/2″
Art. 9000241DC	3/4″ x 1/2″		
Art. 9000241EB	1″ x 3/8″		
Art. 9000241EC	1″ x 1/2″		

Verlengpijpen Messing

Art. 9000530B-80	3/8″	x 80mm
Art. 9000530C-100	1/2″	x 100mm
Art. 9000530D-120	3/4″	x 120mm
Art. 9000530E-150	1″	x 150mm

Messing eindstop

Art. 9000290-	1/8″	**Art. 9000290E**	1″
Art. 9000290A	1/4″	**Art. 9000290F**	1 1/4″
Art. 9000290B	3/8″	**Art. 9000290G**	1 1/2″
Art. 9000290C	1/2″	**Art. 9000290J**	2″
Art. 9000290D	3/4″		

Messing bocht

Messing **bocht 90°** binnen/binnen draad		Messing **bocht 45°** binnen/binnen draad	
Art. 9001002F	1 1/4″	**Art. 9000120G**	1 1/2″
Art. 9001002G	1 1/2″	**Art. 9000120J**	2″
Art. 9001002J	2″		

Collectoren Messing

Art. 9001007DB-2	2-weg 3/4″ x 1/2″
Art. 9001007DB-3	3-weg 3/4″ x 1/2″
Art. 9001007DB-4	4-weg 3/4″ x 1/2″
Art. 9001007EC-2	2-weg 1″ x 1/2″
Art. 9001007EC-3	3-weg 1″ x 1/2″
Art. 9001007EC-4	4-weg 1″ x 1/2″

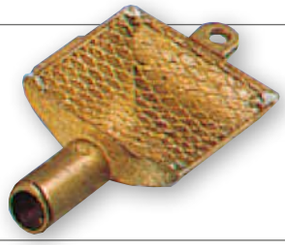

Zuigkorf Messing

Met RVS filter

Art. 9001200	Ø20mm
Art. 9001201	Ø25mm

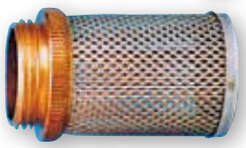

RVS zuigkorf / Terug-slagklep Messing

Zuigkorf		Terugslagklep	
Art. 9001533/C-B	3/8″	**Art. 9001532B**	3/8″
Art. 9001533/C-C	1/2″	**Art. 9001532C**	1/2″
Art. 9001533/C-D	3/4″	**Art. 9001532D**	3/4″
Art. 9001533/C-E	1″	**Art. 9001532E**	1″

RVS 316 Huiddoorvoer met tule

	Slang (A)	B mm	C mm	D mm
Art. 9072695	10mm 3/8″	52	35	21
Art. 9072696	13mm 1/2″	52	35	26
Art. 9072697	19mm 3/4″	59	39	26
Art. 9072698	26mm 1″	68	49	40
Art. 9072699	32mm 1-1/4″	72	55	41
Art. 9072700	38mm 1-1/2″	77	64	43
Art. 9072701	52mm 2″			

RVS Afvoer

Art. 9078690
Deksel is afneembaar (sleutel is inbegrepen). Door de ingebouwde bal kan het water niet meer terugstromen.
A = 38 mm, B = 58 mm, C = 115 mm, D = 91 mm

RVS Afvoer 90°

Art.	A mm	B mm	C mm	D mm	
9078685	16	15	36	42	
9078686	19	15	36	42	
9078687	25	15	36	42	
9078688	38	33	63	90	(Plastik bocht)

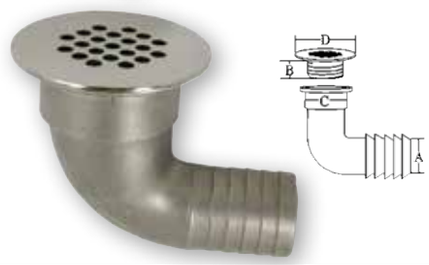

Huiddoorvoeren

Huiddoorvoeren wit kunststof, met tule

		A mm	B mm	C mm	D mm	E mm
Art. 9062039	5/8″	22	15	75	43	39
Art. 9062040	3/4″	25	18	83	51	43
Art. 9062041	1″	32	25	94	62	45
Art. 9062043	1 1/4″	46	30	95	76	55
Art. 9062042	1 1/2″	46	40	104	78	54

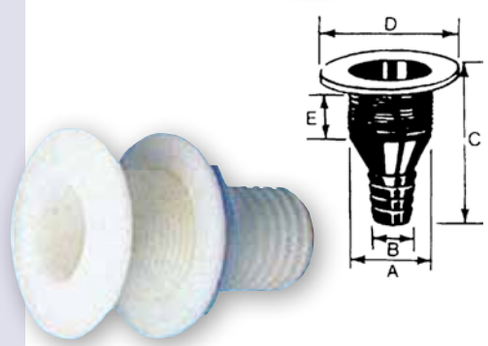

Ontluchtings-nippels

Messing, verchroomd
Art. 9001191C 1/2″
Art. 9001191E 1

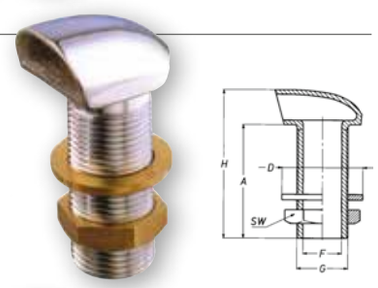

Messing beluchter

Art. 9001250 1/2″
Met afsluitkogel

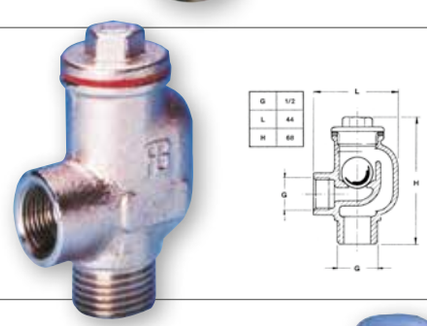

Ontluchtings-nippels

Ontluchtingsnippels, messing verchroomd

Art. 9001191	Ø16mm, recht
Art. 9001190	Ø20mm, recht
Art. 9001188/S	Ø16mm, haaks
Art. 482050	Ø16mm, recht
Art. 482052	Ø19mm, recht

Kunststof huiddoorvoer

Stevige kunststof huiddoorvoer met rechte slangtule en RVS 316 flens

Art. 9078920	13mm (1/2") tule, L= 81mm, flens Ø48mm
Art. 9078921	16mm (5/8") tule, L= 81mm, flens Ø48mm
Art. 9078922	19mm (3/4") tule, L= 86mm, flens Ø48mm
Art. 9078923	26mm (1") tule, L= 86mm, flens Ø48mm
Art. 9078924	29mm (1-1/8") tule, L= 87mm, flens Ø48mm
Art. 9078925	32mm (1-1/4") tule, L= 103mm, flens Ø60mm
Art. 9078926	38mm (1-1/2") tule, L= 103mm, flens Ø60mm
Art. 9078927	52mm (2") tule, L= 130mm, flens Ø82mm

Kunststof huiddoorvoer

Stevige kunststof huiddoorvoer met haakse slangtule en RVS 316 flens

Art. 9078930*	16mm (5/8") tule, L= 63mm, flens Ø48mm
Art. 9078931	19mm (3/4") tule, L= 81mm, flens Ø48mm
Art. 9078932*	26mm (1") tule, L= 95mm, flens Ø48mm
Art. 9078933*	29mm (1 1/8") tule, L= 95mm, flens Ø48mm
Art. 9078934	38mm (1-½") tule, L= 112mm, flens Ø60mm Binnenmaat Ø28,5mm
Art. 9078935	52mm (2") tule, L= 115mm, flens Ø82mm Binnenmaat Ø45mm

*Hier passen knelplug 9008566 en 9008569 in.

Kunststof huiddoorvoer

Kunststof huiddoorvoer met haakse tule

Art. 483176	3/4" x 19mm
Art. 483177	1" x 25mm
Art. 483178	1-½" x 38mm

Kunststof draadsok

Kunststof draadsok versterkt met RVS ring

Art. 486900	1/2 x 1/2
Art. 486901	3/4 x 3/4
Art. 486902	1 x 1
Art. 486903	1 1/4 x 1 1/4
Art. 486904	1 1/2 x 1 1/2

Kogelkraan, zwart kunststof met binnendraad (PA-6 nylon)

Art. 486600	1/2″
Art. 486601	3/4″
Art. 486602	1″
Art. 486603	1-1/4″
Art. 486604	1-1/2″
Art. 486605	2″

Accessoires voor watertanks

Huiddoorvoer, wit kunststof met buitendraad

Art. 486610	1/2″
Art. 486611	3/4″
Art. 486612	1″
Art. 486613	1-1/4″
Art. 486614	1-1/2″
Art. 486615	2″

Accessoires voor watertanks

Slangtule, zwart kunststof met buitendraad

Recht:		Haaks:	
Art. 486620	1/2″ x 13mm	**Art. 486630**	1/2″ x 13mm
Art. 486621	3/4″ x 19mm	**Art. 486631**	3/4″ x 19mm
Art. 486622	1″ x 25mm	**Art. 486632**	1″ x 25mm
Art. 486623	1-1/4″ x 32mm	**Art. 486633**	1-1/4″ x 32mm
Art. 486624	1-1/2″ x 32mm	**Art. 486634**	1-1/2″ x 38mm
Art. 486625	1-1/2″ x 38mm	**Art. 486635**	2″ x 50mm

Accessoires voor watertanks

Slangverloop, wit kunststof

Art. 486640	19 x 13mm
Art. 486641	19 x 16mm
Art. 486642	25 x 19mm
Art. 486643	32 x 25mm
Art. 486644	38 x 25mm
Art. 486645	38 x 32mm

Accessoires voor watertanks

Y-slangconnector, wit kunststof

Art. 486649	19 x 19 x 25mm
Art. 486650	25 x 25 x 38mm
Art. 486651	25 x 25 x 25mm
Art. 486652	38 x 38 x 38mm

Accessoires voor watertanks

Brandstofslang olie & benzine-bestendig met KEUR

SAE J1527 B2 and ISO 8469 TYPE B Class Standard

Art. 9002000	8 x 13mm, grijs 25 meter

• Temp. -30°C + 80°C

Uitlaatslang met Lloyd's KEUR

Zeer flexibel met spiraal. Temp.: -25°C + 120°C
Zwart met groene streep met opdruk: "Marine Wet Exhaust – Approved Lloyd's Register no. 96/00127 (E3) & 96/00126 (E3)"

Art.	
800040	40 x 50mm
800045	45 x 55mm
800050	50 x 62mm
800060	60 x 70mm
800152	152 x 164mm
800075	76 x 86mm
800090	90 x 100mm
800100	102 x 113mm
800127	127 x 137mm

Olie- en benzine-bestendige rubberslang

Geschikt voor diesel, bio-diesel en loodvrije benzine.

Standaard: • SAE J 1527 • USCG A1 R1
• ISO 7840 A1 CE

Goedgekeurd: • CE • CE 0474 RINA
• LLOYD'S REGISTER

• Kleur: zwart, glad met opdruk • Temp. -30°C + 100°C

Art. 9002012	6 x 16mm – max 14bar
Art. 9002013	8 x 17mm – max 14bar
Art. 9002060	10 x 19mm – max 14bar
Art. 9002062	12,5 x 22mm - max 12bar
Art. 9002014	16 x 26mm – max 10bar

Olie- en benzine-bestendige rubberslang

Inwendig nitril, uitwendig neopreen
• Kleur: zwart glad met opdruk
• Werkdruk 10 bar
• Barstdruk 30 bar
• Static wire R<1W
• Temp.: -30°C + 80°C

Art. 831927	19 x 27mm
Art. 831017	10 x 17mm
Art. 831322	13 x 22mm
Art. 831623	16 x 23mm

Olie- en benzine-bestendige rubberslang

Geschikt voor diesel, bio-diesel en loodvrije benzine.

Standaard: • SAE J 1527 • USCG A1 R2
• ISO 7840 A1 CE

Goedgekeurd: • CE • CE 0474 RINA • LLOYD'S REGISTER

• Kleur: Zwart met rode streep met opdruk
• Temp.: -30°C + 100°C

Art. 852532	25 x 32mm – max 10bar
Art. 853245	32 x 44mm – max 10bar, met stalen spiraal
Art. 853852	38 x 51mm – max 10bar, met stalen spiraal
Art. 855065	51 x 64mm – max 10bar, met stalen spiraal

Koudwaterslang

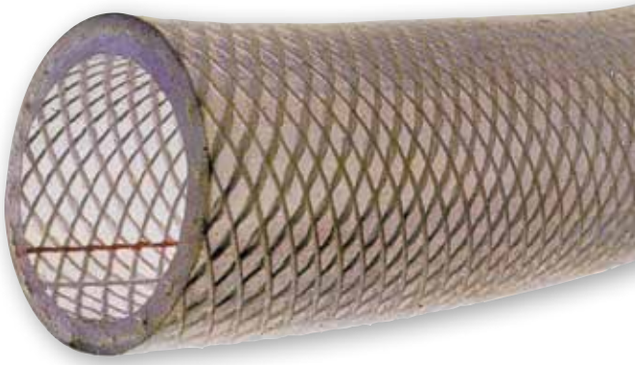

PVC slang met gevlochten polyester inlage
- Kleur: transparant, levensmiddelenkwaliteit.
- Temp. -20˚C - +60˚C Max bar bij +20˚C (werkdruk):

Art. 800814	8 x 14mm	20bar
Art. 801319	13 x 19mm	15bar
Art. 801521	15 x 21mm	14bar
Art. 801927	19 x 27mm	14bar
Art. 802534	25 x 34mm	13bar
Art. 803242	32 x 42mm	10bar
Art. 803848	38 x 48mm	8bar
Art. 805060	50 x 60mm	6bar

Koudwaterslang

Knikvaste PVC zuig/persslang met stalen spiraal
- Kleur: transparant.
- Temp. -15˚C - +65˚C. Max bar bij +20˚C (werkdruk).

Art. 861016	10 x 16mm	7bar
Art. 861319	13 x 19mm	6bar
Art. 861623	16 x 23mm	6bar
Art. 862027	20 x 27mm	5bar
Art. 862533	25 x 33mm	5bar
Art. 862836	28 x 36mm	4,5bar
Art. 863241	32 x 41mm	4bar
Art. 863847	38 x 47mm	4bar

Heetwaterslang

Heetwaterslang (EPDM) voor allpa boilers
- Kleur: zwart met rode streep
- Werkdruk 15bar
- Barstdruk 45bar
- Temp. -35˚C - +115˚C

Art. 841319	13 x 19mm
Art. 841522	16 x 23mm
Art. 841927	19 x 27mm

Ook geschikt voor koelwater (koelvloeistof)

Dekwas-slang

De meest soepele, drukbestendige en anti-torsie PVC slang.
- Kleur: wit met blauwe kern.
- Werkdruk 8bar
- Temp. -10˚C +60˚C

Art. 881317	13 x 17mm	8bar	65mm buigradius
Art. 881621	16 x 21mm	8bar	75mm buigradius
Art. 881925	19 x 25mm	8bar	75mm buigradius

Stoom/ heetwaterslang (EPDM)

- Kleur: inw. wit, voedselkwaliteit, uitw. blauw met opdruk
- Werkdruk 7bar
- Temp. +120˚C

Art. 821323	13x22mm
Art. 9087123	16x26mm
Art. 821933	19x33mm

PVC-toiletslang

Zuig /persslang met stalen spiraal, van binnen en van buiten glad. Wit, ondoorzichtig en reukvrij.

Art. 811621	16 x 21mm, 5bar
Art. 811925	19 x 25mm, 5bar
Art. 812534	25 x 32mm, 5bar
Art. 813241	32 x 41mm, 5bar
Art. 813848	38 x 47mm, 4bar

Toiletslang met 5 jaar geurdicht garantie

Toiletslang "SILVER"
- Sanipomp-Extra
- Maximum geurdichtheid
- met 5 jaar garantie
- Met vanilla aroma

Art. 891929	Ø19 x 29mm
Art. 892535	Ø25 x 35mm
Art. 893848	Ø38 x 48mm

According to the EUROPEAN , FDA, ISO 9099:2000
TEST METHILIC ALCOOL

hose type	*after 20 mouth*	*after 5 years*
Sanip.extra	1,8%	4,8%
SBR	31,6%	61,8%
PVC	35,2%	68,9%

Voor slangklemmen zie pag. 629

Creëer met enkele klikken een koud- en warmwaterleiding-systeem in uw schip met 100% lekvrije verbindingen!

Het SeaTech systeem is heel eenvoudig te monteren, te demonteren en te veranderen. De bijbehorende polyethyleen metrische leiding kan gemakkelijk op lengte geknipt worden en met behulp van de diverse fittings kan het gewenste leidingsysteem gecreëerd worden.

Het geheim van het SeaTech systeem zit in de unieke O-ring fittings. Dit systeem zorgt ervoor dat de O-ring voortdurend beschermd wordt en dat er géén lekkage op kan treden.

Kenmerken:

- bij het installeren van het systeem wordt de O-ring beschermd
- de leiding wordt altijd door de speciale geleiding op de juiste plaats in de O-ring gedrukt.
- De geleiding voorkomt dat de O-ring verschuift
- SeaTech-fittings zijn tevens geschikt voor koperen, PVC, PEX en andere leidingen.

Een verbinding maken:

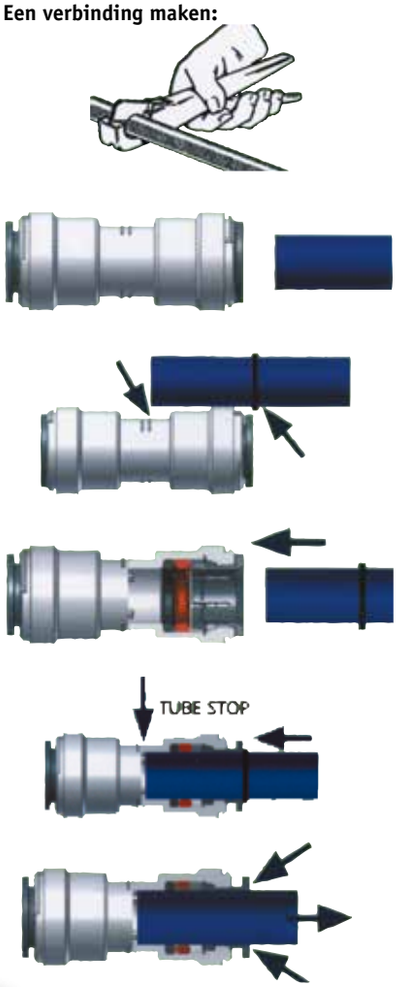

SeaTech

Technische informatie (druk en temperatuur):		
Max. werkdruk	100 psi	180˚ F (max. temp)
	6.8 bar	82˚ C (max. temp)

Optimale doorstroom!

Draaibaar onder druk!

Verbinding aan meerdere materialen!

Vele mogelijkheden!

SeaTech leiding 15mm:

Art. 9037100	Leiding koud water, rol 50′ (ca. 16m), blauw
Art. 9037101	Leiding koud water, rol 250′ (ca. 78m), blauw
Art. 9037105	Leiding warm water, rol 50′ (ca. 16m), rood
Art. 9037106	Leiding warm water, rol 250′ (ca. 78m), rood

Buissnijder
Art. 9037195

Art. 9037115
Verbindingsstuk
15mm

Art. 9037120
Connector female
15mm, 1/2″ NPS draad

Art. 9037121
Connector female
15mm, 3/4″ NPS draad

Art. 9037145
Connector male,
15mm, 1/2″ NPT
draad

Art. 9037110
T-stuk 15mm

Art. 9037125 Knie-stuk 15mm

Art. 9037130 Knie-stuk male, 15mm, 1/2" NPT draad, wartel

Art. 9037135 Knie-stuk female, 15mm, 1/2" NPS draad, wartel
Art. 9037136 Knie-stuk female, 15mm, 3/4" NPS draad, wartel

Art. 9037140 Knie-stuk insteekbaar, 15mm

Art. 9037155 Pomp-connector, 15mm, Knie

Art. 9037150 Pomp-connector, 15mm, recht

Art. 9037175 Eindstop, 15mm

Art. 9037160 T-stuk insteekbaar, 15mm

Art. 9037170 Buisclip, bocht, voor 15mm buis

Art. 9037165 Buisclip, voor 15mm buis

Art. 9037185 Connector met kraan, 15mm

Art. 9037180 Elektrische klep 12V DC, 15mm
Art. 9037181 Elektrische klep 24V DC, 15mm

Art. 9037190 Afsluitkap met terugslagklep, 15mm, wit
Ideaal voor een buitenkraan of –douche.
Incl. adapter met schroefdraad voor standaard "Gardena"-aansluiting.

Art. 9037191 Losse adapter

SeaTech

Tankmeter:	Premier Pro	Lido Pro	Argent Pro
Fuel (SW)	84150FE	59655F	65524SSFE
Fuel (VDO)	84151FE	65240F	67582SSFE
Water (SW)	70605FE	70606FE	67579SSFE
Water (VDO)	84160FE	66412F	67581SSFE
Black water (VDO)	84161FE	66413F	

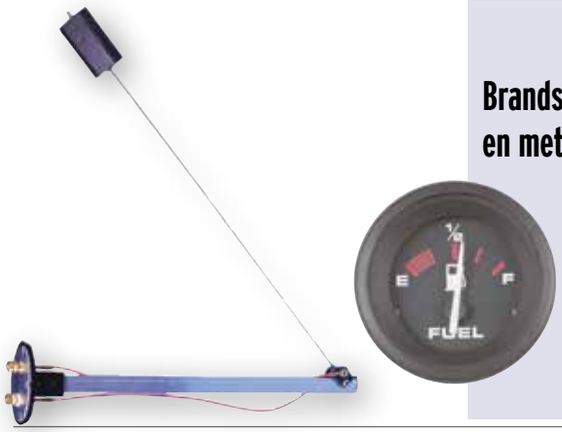

Brandstofzender en meter

CODE F
Brandstofzender (240-33 Ohm).
5-Gats flens, arm rechts- of links instelbaar.
Geschikt voor tanks van 4-24" (10-61cm) diepte.
Nieuwe „VITON" flenspakking: bestand tegen alle soorten brandstof (wereldwijd).

Art. 90424K	Brandstofzender
Art. 57902E	Brandstofmeter

RVS Tankzenders

12/24V, 5-gatsmontage (ø54/70 mm)
Brandstof-/drinkwaterzenders hebben kunststof vlotter.
Vuilwaterzenders hebben RVS vlotter met specifiek ontwerp voor zelfreinigend effect.
USA-type voor Teleflex-, Vetus-, Faria-meters etc. Speciale uitvoering voor VDO-type meters.

	Fuel/Drinkwater		Drink-/Grijs/Vuilwater	
Lengte	USA 240-30 Ω	VDO 10-180 Ω	USA 240-30 Ω	VDO 10-180 Ω
160 mm	9021810/T	9021810/V		
200 mm	9021811/T	9021811/V	9021811/WT	9021811/WV
250 mm	9021812/T	9021812/V		
280 mm	9021813/T	9021813/V		
300 mm	9021814/T	9021814/V	9021814/WT	9021814/WV
320 mm	9021815/T	9021815/V		
350 mm	9021816/T	9021816/V		
380 mm	9021817/T	9021817/V		
400 mm	9021818/T	9021818/V	9021818/WT	9021818/WV
450 mm	9021819/T	9021819/V		
480 mm	9021820/T	9021820/V		
500 mm	9021821/T	9021821/V		

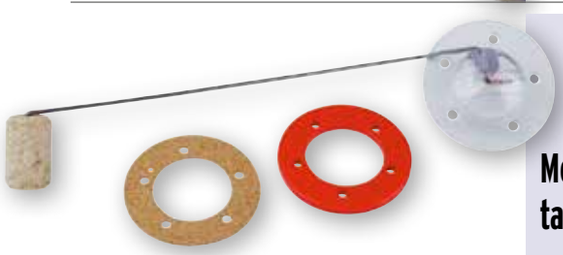

Mechanische tankmeter

Art. 9008251	Tankdiepte 200mm (voor tanks 008033/43/53)
Art. 9008253	Tankdiepte 280mm (voor tanks 000042/55/70)
Art. 9008254	Tankdiepte 490mm (voor tanks 008080/110)

RVS dekvuldoppen

RVS 316 dekvuldop met kleurgecodeerde symbolen en gegraveerde tekst. Rechte uitvoering met Ø38 mm slangaansluiting. Inbouwdiepte is 90mm.

Art. 269030 Diesel **met ontluchting,**
Ø 38mm slangaansluiting en gegraveerde tekst in de RVS montage ringen

Art. 269031 Water **met ontluchting,**
Ø 38mm slangaansluiting en gegraveerde tekst in de RVS montage ringen

RVS dekvuldoppen

RVS 316 dekvuldop met kleurgecodeerde symbolen en gegraveerde tekst, compleet met sleutel. Rechte en 30° uitvoering met Ø38 mm slangaansluiting.
Diepte is 76mm

0° Modellen		30° Modellen	
Ø Flens 76mm		Ø Flens 76mm	
Art. 9078221	Water	**Art. 9078715**	Water
Art. 9078218	Waste	**Art. 9078716**	Waste
Art. 9078219	Gas	**Art. 9078717**	Gas
Art. 9078222	Diesel	**Art. 9078713**	Diesel
Art. 9078220	Fuel	**Art. 9078718**	Fuel
Art. 9078223	Oil	**Art. 9078714**	Oil
Art. 9078224	Petrol	**Art. 9078719**	Petrol
Art. 9078225	Losse sleutel HOH 30mm		
Art. 9078227	Losse afsluitdop (1-¼")		

Dekvuldoppen

RVS dekvuldoppen Kunststof huis met RVS deksel (A)

Art. 482043	Fuel	Ø38mm
Art. 482044	Fuel	Ø50mm
Art. 482045	Water	Ø38mm

Kunststof dekvuldoppen. Kunststof huis met verchroomde deksel (B)

Art. 482046	Fuel	Ø38mm
Art. 482047	Fuel	Ø50mm
Art. 482048	Water	Ø38mm

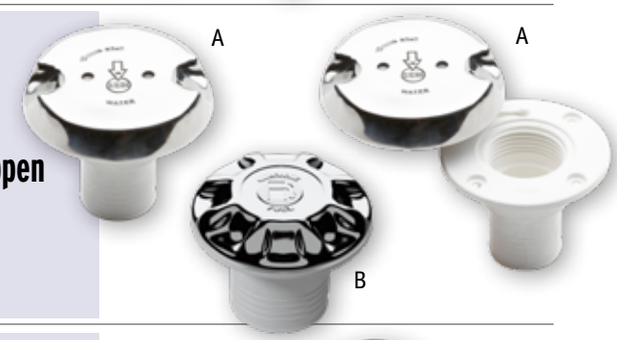

Messing verchroomde dekvuldoppen

Messing verchroomd, compleet met sleutel, inw. schroefdraad 1-½". Dekmaat Ø83mm, gatmaat Ø54mm, hoogte 48mm

Art. 9001173 **„FUEL"**
Art. 9001175 **„AQUA"**

Art. 9001174 Losse sleutel HOH 25mm

Messing verchroomde dekvuldoppen

Dekvuldoppen met uitklapsleutel, messing verchroomd.
Dekmaat Ø89mm, gatmaat Ø50mm, hoogte 81mm

Art. 482040 **„DIESEL"** , slangmaat 50mm
Art. 482041 **„WATER"**, slangmaat 50 en 35mm
Art. 482042 **„FUEL"**, slangmaat 50mm

Nylon dekvuldop met kleur-gecodeerde sleutels

4 st. kleursleutels worden meegeleverd: rood/benzine, groen/diesel, blauw/drinkwater, zwart/vuilwater
6 st. naamlabels worden meegeleverd: Diesel, Fuel, Gas, Petrol, Waste, Water

Art. N2940006 aansluiting Ø38mm
Art. N2940007 aansluiting Ø51mm

Flexibele drinkwatertanks

Flexibele drinkwatertanks van thermoplastisch elastomeer

voorgemonteerde flens met aansluitnippels:
1 x rechtopstaande tule voor Ø10 & 12mm en
1 x rechtopstaande tule voor Ø17 & 19mm."

Puntmodel:

Art. 486056	55l	950 x 950mm
Art. 486100	100l	1100 x 1100mm

Recht model:

Art. 485060	60l	730 x 730mm
Art. 485075	75l	730 x 800mm
Art. 485100	100l	730 x 880mm
Art. 485120	120l	730 x 1030mm
Art. 485150	150l	730 x 1300mm

Kunststof fittingmateriaal

Art. 482020	¾" Kogelkraan
Art. 482021	¾" x 12mm, recht
Art. 482022	3/8" x 12mm, haaks
Art. 482016	3/8" x 16-18mm, recht
Art. 482019	3/8" x 10-12mm , recht
Art. 482023	¾" Afvoerfitting

Vulset en flensplaat

Art. 9008255	Losse flensplaat voor kunststof drinkwatertanks.
Art. 9008271	Kunststof vulset voor watertanks. Vulslangaansluiting 38-50-60mm (recht en haaks). Kleur vulset: grijs.

Polyethyleen tanks

Kleur groen. De tanks zijn standaard voorzien van een flensplaat **(Art. 9008255)** en niet met inspectieluik zoals afgebeeld.

Vulset los leverbaar **(Art. 9008271)**.

	netto	bruto	
Art. 482101	32l	35l	Afm. 450x390x200 (+30) mm (Lxbxh)
Art. 482102	39l	43l	Afm. 550x390x200 (+30) mm (Lxbxh)
Art. 482103	45l	51l	Afm. 650x390x200 (+30) mm (Lxbxh)
Art. 482104	52l	59l	Afm. 750x390x200 (+30) mm (Lxbxh)
Art. 482105	60l	66l	Afm. 850x390x200 (+30) mm (Lxbxh)
Art. 482106	65l	74l	Afm. 950x390x200 (+30) mm (Lxbxh)
Art. 482107	47l	51l	Afm. 450x390x290 (+30) mm (Lxbxh)
Art. 482108	57l	62l	Afm. 550x390x290 (+30) mm (Lxbxh)
Art. 482109	67l	74l	Afm. 650x390x290 (+30) mm (Lxbxh)
Art. 482110	77l	85l	Afm. 750x390x290 (+30) mm (Lxbxh)
Art. 482111	87l	96l	Afm. 850x390x290 (+30) mm (Lxbxh)
Art. 482112	97l	107l	Afm. 950x390x290 (+30) mm (Lxbxh)

Polyetheen tanks groen

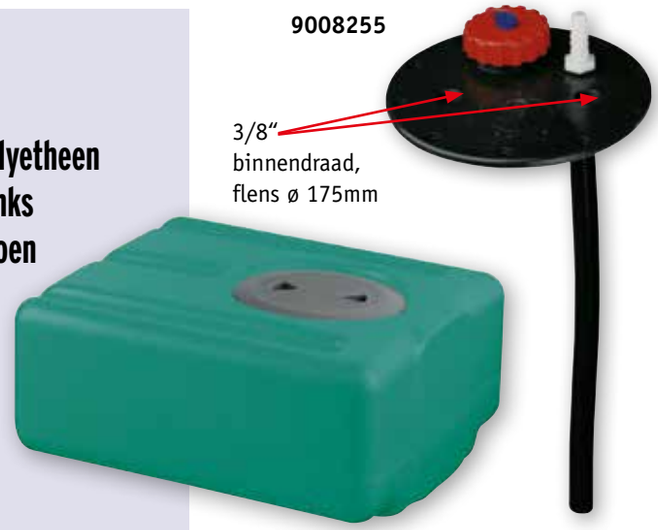

482101

482105

Polyethyleen tanks voor drink- en grijswater

Kleur wit. De tanks zijn standaard voorzien van een flensplaat **(Art. 9008255)** zoals afgebeeld.

Vulset los leverbaar **(Art. 9008271)**.

	netto	
Art. 482115	100l	Afm. 910x300x410 (+30) mm (Lxbxh)
Art. 482116	100l	Afm. 910x410x300 (+30) mm (Lxbxh)
Art. 483590	190l	A=1240, B=580, C=300, D=340

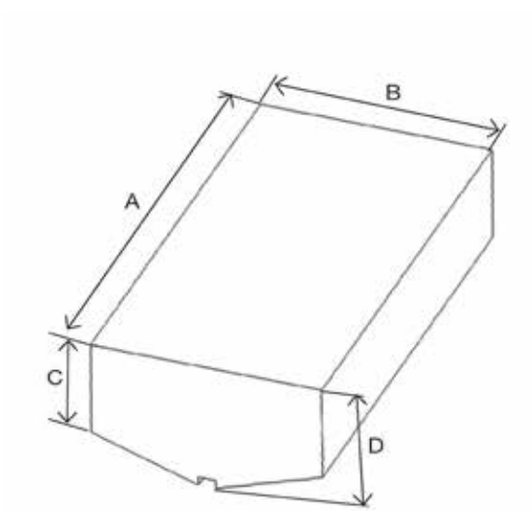

Polyetheen tanks wit

482115

482116

483590

Johnson Pump

Water tank

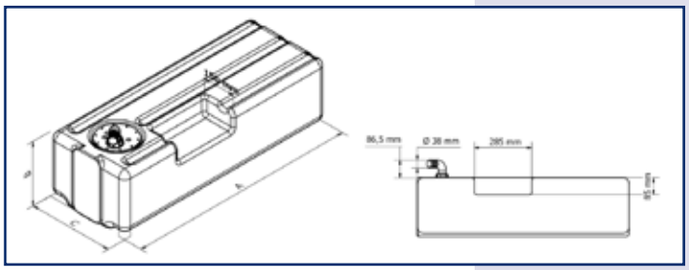

Water tank met vulnippel en ontluchting

Art. 483339/M	Water Tank 39 liter A: 550mm, B: 200mm, C: 390mm
Art. 483340/M	Water Tank 45 liter A: 650mm, B: 200mm, C: 390mm
Art. 483341/M	Water Tank 52 liter A: 750mm, B: 200mm, C: 390mm
Art. 483342/M	Water Tank 60 liter A: 850mm, B: 200mm, C: 390mm
Art. 483343/M	Water Tank 65 liter A: 950mm, B: 200mm, C: 390mm
Art. 483344/M	Water Tank 71 liter A: 1050mm, B: 200mm, C: 390mm
Art. 483345/M	Water Tank 57 liter A: 550mm, B: 290mm, C: 390mm
Art. 483346/M	Water Tank 67 liter A: 650mm, B: 290mm, C: 390mm
Art. 483347/M	Water Tank 77 liter A: 750mm, B: 290mm, C: 390mm
Art. 483348/M	Water Tank 87 liter A: 850mm, B: 290mm, C: 390mm
Art. 483349/M	Water Tank 97 liter A: 950mm, B: 290mm, C: 390mm
Art. 483350/M	Water Tank 107 liter A: 1050mm, B: 290mm, C: 390mm

allpa marine equipment

allpa® Scheepsboilers

allpa® scheepsboilers gebruiken de warmte van de scheepsmotor om warm water te produceren. Als alternatief kunt u het water ook elektrisch verwarmen.

Kenmerken:
- Isolatie van stootvast polyurethaan
- Afkoeling onder de 1°C per uur
- RVS bevestigingsbeugels
- Snel warm door motor dankzij grote warmtewisselaar
- Instelbare thermostaat (0°C tot 70°C)
- Overdrukklep aan boiler van 6 ± 0,5 bar voorkomt onveilige situaties (kan gebruikt worden om de boiler leeg te laten lopen)
- Afgeperst op 8 bar!
- Terugslagklep voorkomt retourstroom van koud water
- Messingmontageflens kan gebruikt worden voor inspectie.

Boilers met geëmailleerde ketel zijn voorzien van een magnesiumanode. Bij de RVS boilers is een anode niet nodig. De slang tules worden standaard niet meegeleverd!

Let op: het verwarmingselement mag pas ingeschakeld worden als de boiler volledig gevuld is met water!

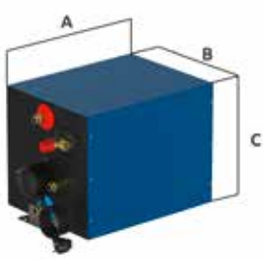

A=523, B=320, C=320mm

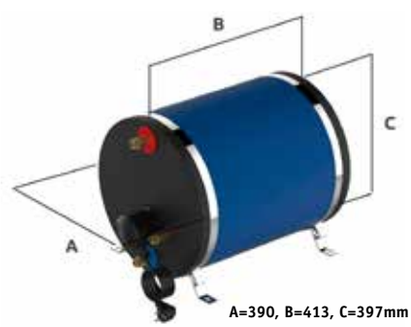

A=390, B=413, C=397mm

allpa BASIS

Art.	Power	Voltage	Inhoud	Gewicht	Model
9051422	850W	230V	22l	13kg	Rechthoekig
9051423	850W	230V	22l	13kg	Rond
9051430	850W	230V	30l	14kg	Rond

allpa basis scheepsboilers met geëmailleerde ketel en gecoat aluminium buitenmantel.

allpa STANDAARD

Art.	Power	Voltage	Inhoud	Gewicht	Model
9051520	500W	230V	20l	13kg	Rechthoekig
9051620	1200W	230V	20l	13kg	Rechthoekig
9051522	500W	230V	22l	14kg	Rond
9051622	1200W	230V	22l	14kg	Rond

allpa standaard scheepsboilers met
geëmailleerde ketel en geanodiseerd aluminium

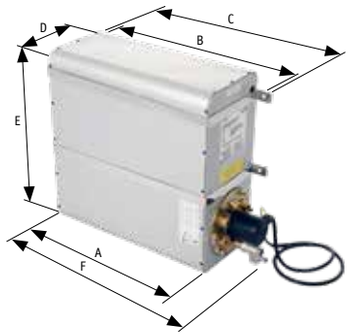

A=420, B=457, C=488,
D=190, E=420 & F=485mm

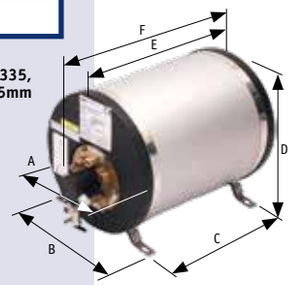

A=322, B=267, C=335,
D=334, E=410 & F=485mm

allpa® Scheepsboilers

allpa LUXE

Art.	Power	Voltage	Inhoud	Gewicht	Model
9051822	800W	230V	22l	14kg	Rond
9051621	1200W	230V	22l	14kg	Rond

allpa luxe scheepsboilers met
RVS ketel en RVS buitenmantel

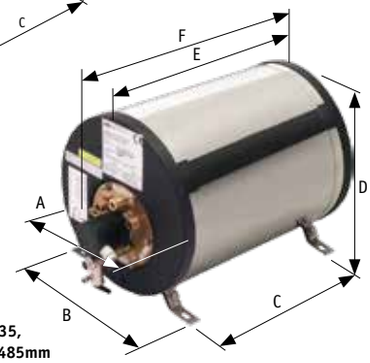

A=322, B=267, C=335,
D=334, E=410 & F=485mm

Johnson Pump®

Johnson Pump roestvast stalen scheepsboilers gebruiken de warmte van de scheepsmotor of verwarmen het water elektrisch.

AquaH is een nieuwe innovatieve serie van AISI 316 roestvast stalen boilers, met een inhoud van 22 tot 80l.

Kenmerken:
- RVS 316 binnen- en buitenketel
- Compacte kunststof deksels
- Isolatie van stootvast polyurethaan
- Afkoeling onder de 1°C per uur
- Snel warm door motor dankzij grote warmtewisselaar
- Instelbare thermostaat (0°C tot 70°C)
- Overdrukklep aan boiler van 6 ± 0,5 bar voorkomt onveilige situaties (kan gebruikt worden om de boiler leeg te laten lopen)
- Afgeperst op 8 bar!
- Terugslagklep voorkomt retourstroom van koud water

(Let op: het verwarmingselement mag pas ingeschakeld worden als de boiler volledig gevuld is met water!)

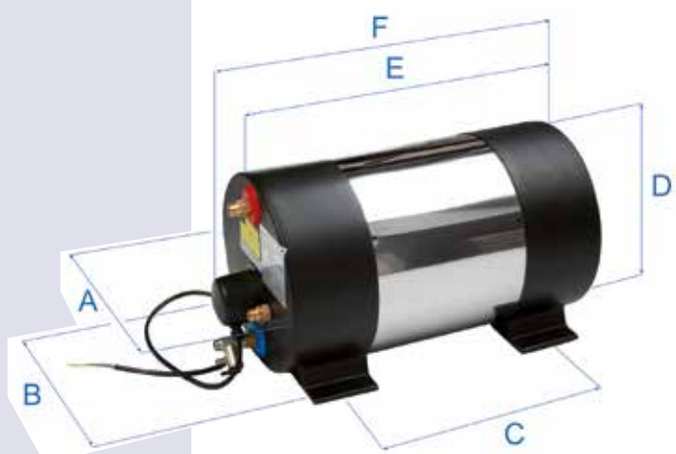

Art.	Power	Voltage	Inhoud	Gewicht	A	B	C	D	E	F	Model
	W	v	l	kg	mm	mm	mm	mm	mm	mm	Rond, RVS
66564745501	1200	230	22	10	322	290	235	325	410	485	Rond, RVS
66564745503	500	230	22	10	322	290	235	325	410	485	Rond, RVS
66564745601	1200	230	30	11,5	322	290	370	325	545	620	Rond, RVS
66564745603	500	230	30	11,5	322	290	370	325	545	620	Rond, RVS
66564745701	1200	230	45	15	322	290	625	325	805	880	Rond, RVS
66564745703	500	230	45	15	322	290	625	325	805	880	Rond, RVS
66564745801	1200	230	60	17,3	322	290	810	325	990	1065	Rond, RVS
66564745803	500	230	60	17,3	322	290	810	325	990	1065	Rond, RVS
66564745901	1200	230	80	20	322	290	1030	325	1210	1285	Rond, RVS
66564745903	500	230	80	20	322	290	1030	325	1210	1285	Rond, RVS

Voor accessoires zie pag. 494

Vervangingsonderdelen voor:
- **allpa** Scheepsboilers
- **AquaH** Scheepsboilers

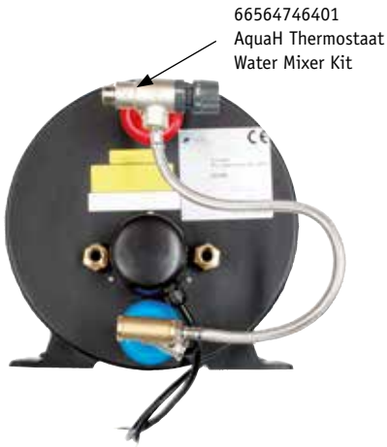

1. Koudwaterinlaat: 1/2"
2. Warmwateruitlaat: 1/2"
3. Motorkoelwaterinlaat: 1/2", 17mm
4. Motorkoelwateruitlaat: 1/2", 17mm

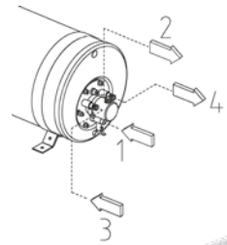

Geschikte heetwaterslang
voor deze boilers: zie blz. 481

ISO9001
CE conform 2006/95/CE (laagspanning)
& 89/336/CEE (elektromagnetische compatibiliteit)

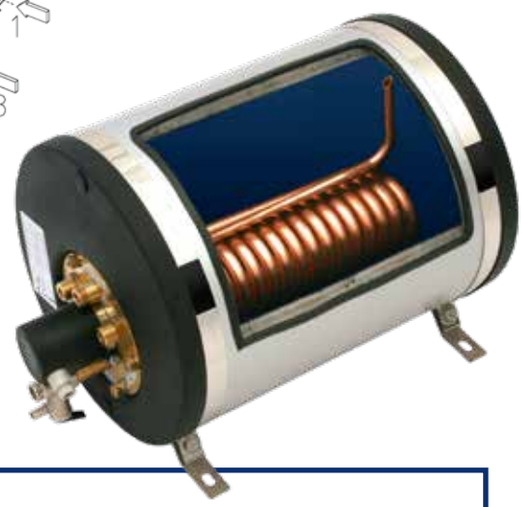

Art.	Vervangingsonderdelen:	Art.	
9051955	500W Verwarmingselement: 1-1/4"	**9051896**	Magnesium anode boiler 19, 20, 22 & 30l (2009)
9051958	800W Verwarmingselement: 1-1/4"	**9051909**	Pakkingring magnesium anode. Plug: **9051910**
9051962	1200W Verwarmingselement: 1-1/4"	**9051901**	Thermostaat
9051907	Pakking verwarmingselement	**9051906**	Pakking inspectieflens
		9051914	Hogedrukventiel + terugslagventiel 1/2"
9051898	Magnesium anode boiler 45 & 60l (2009)		
9051899	Magnesium anode boiler 100l (2009)	**66564746401**	AquaH Thermostaat/Water Mixer Kit

Vervangingsonderdelen voor:
- **Nico** Scheepsboilers

Art.	Vervangingsonderdelen:	Art.	
100266	Temperatuurregelaar 230V	**100319**	Aftapkraan
100269	660W Verwarmingselement 230V met pakking	**100320**	Aftapplug
100271	200W Verwarmingselement 12V met pakking	**100322**	Overdrukventiel 3,0 Bar 1/2"
100277	400W Verwarmingselement 24V met pakking	**100351**	Temperatuurregelaar 12/24V
100298	Draaiknop voor temperatuurregelaar		

1. Water tank
2. PUMProtector waterfilter
3. Aqua Jet drinkwaterpomp
4. Accu
5. Zekering
6. Schakelaar
7. Expansie tank
8. Waterboiler
9. AAN/UIT schakelaar
10. Motor
11. Terugslagklep
12. Afsluiter

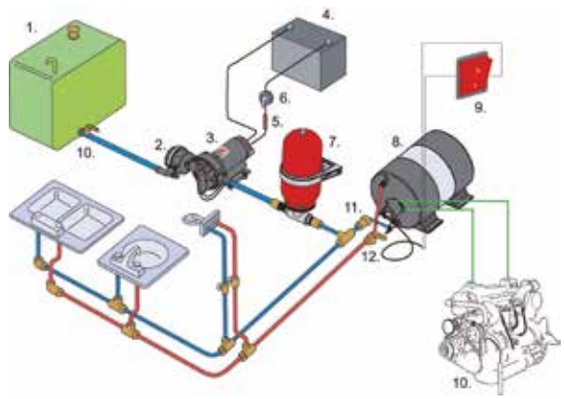

Scheepsboiler Nico is een elektrisch werkende boiler die door zijn formaat ingebouwd kan worden in kleine ruimtes. Er zijn twee modellen, die uitgevoerd kunnen worden in 12V, 24V of 230V.

Kenmerken:

- RVS 316 binnen ketel
- Leverbaar in 12V, 24V of 230V
- Instelbare thermostaat (30 tot 85 °C)
- Overdrukklep aan boiler van 3 bar voorkomt onveilige situaties
- Aftapkraan om boiler te legen
- 1m kabel (230V met stekker)
- Zeer compact gebouwd
- Slangaansluiting 10mm
- Geproduceerd in Duitsland

Let op: het verwarmingselement mag pas ingeschakeld worden als de boiler volledig gevuld is met water!

NICO 6L

OOK IN 12 OF 24 VOLT

NICO 10L

Art.	Power	Voltage	Inhoud	Gewicht	B	H	D	Model
	W	V	l	kg	mm	mm	mm	
100467	660	230	6	2,8	220	230	410	Nico 6l 230V
100468	200	12 DC	6	2,8	220	230	410	Nico 6l 12V
100469	400	24 DC	6	2,8	220	230	410	Nico 6l 24V
100471	660	230	10	4,5	220	230	570	Nico 10l 230V
100472	200	12 DC	10	4,5	220	230	570	Nico 10l 12V
100473	400	24 DC	10	4,5	220	230	570	Nico 10l 24V

Voor accessoires zie pag. 494

Aqua Jet
Dekwaskit 5.2 zout water geschikt

Nieuwe 20L/min (5.2GPM) dekwaskit met hoge capaciteit. Kit omvat: Aqua Jet WD5.2 5 bar (70psi) pomp, PUMProtector, inlaatfilter, sproeikop, wandaansluiting met klep en 7,5 meter (25') opgerolde slang. Alles compleet!

Art.	Omschrijving
663264534A	Aqua Jet 5.2 Dekwaskit 12V
663264534R24A	Aqua Jet 5.2 Dekwaskit 24V

Accessoires

Art.	Omschrijving
668047507	RVS Quick Connect wandaansluiting voor bijv. dekwas, kraan of douche Vlakke inbouw. Onder volle druk koppelen/ontkoppelen. Bajonetconnector met dubbele O-ringafdichting. 1/2" Aansluiting achterzijde. 3/4" Slangconnector
660910616	Wandaansluiting kunststof met 3/4" slangaansluiting en kogelkraan
663482004	Los bedienpaneel 12V
663482004-24	Los bedienpaneel 24V

Wandaansluiting

Aqua Jet Flow Master 5.0 waterdruk-systeem

De Aqua Jet Flow Master 5.0 is een 5-kamer diafragmapomp die werkt volgens het positieve verplaatsingsprincipe. Het is een ideale pomp om water onder druk te zetten in een gesloten systeem, zoals op boten of in campers. De digitale besturing past de waterstroom aan als de vraag toe- of afneemt.. Deze unieke eigenschap van de Flow Master pomp maakt het mogelijk de pomp in te zetten zonder druktank terwijl de straal tóch gelijkmatig blijft ongeacht of op één of op meerdere punten water getapt wordt. Inclusief filter.

Afmetingen:	239 x 209 x 113mm (lxbrxh)
Gewicht:	2kg
Motor:	WPS 5.0 – 150W, 12/24DC (met ingebouwde thermische beveiliging)
Huis:	Nylon/propyleen
Kleppen:	Santoprene/EPDM
Diafragma:	Santoprene

Art.	Omschrijving	Capaciteit	Maximale druk	Zekering	Aansluiting
66101332903	WPS FM 5.0 12V	19L/min – 5GPM	3.5 bar/50 psi	15 A	3/8" BSP / slang 1/2", 1/2" BSP / slang 3/4"
66101332904	WPS FM 5.0 24V	19L/min – 5GPM	3.5 bar/50 psi	8 A	3/8" BSP / slang 1/2", 1/2" BSP / slang 3/4"

Doorzichtfilter

Het ideale doorzichtfilter voor op uw aquajet!

Art. 66092465201
Universeel inline filter geleverd met 2x rechte aansluiting 1/2" slang / 3/8"BSP + 2x rechte aansluiting 3/4"slang / 1/2"BSP

Art. 66092465301
Inklikbaar opzetfilter t.b.v. Aquajet geleverd met 1x rechte aansluiting 1/2" slang / 3/8"BSP + 1x rechte aansluiting 3/4"slang / 1/2"BSP

5-kamer diafragma pomp.
Capaciteit 9l/min. Werkdruk 2,8bar
Zelfaanzuigend tot 2,0m. Motor 87W
Afm. 200x197x114mm, gewicht 1,6kg

Art. 66102460403	12V
Art. 66102460404	24V
Art. 661024604YGA	(12V incl. filter)

Aqua Jet WPS 2.4 waterdruk-systeem

De pompen in de Aqua Jet WPS-serie beschikken alle over 5-kamers en zijn uitermate geschikt als betrouwbaar hart voor waterdruksystemen in kleine boten en campers. Vergeleken met conventionele 3- en 4-kamer diafragmapompen, is met name de geluidsproductie van deze serie lager. Bovendien is de waterstroom van deze nieuwe serie veel constanter: een gelijkmatige en pulsatievrije waterstraal als resultaat van het 5-kamerontwerp. Voor optimaal functioneren adviseren wij om de WPS-pompen te monteren met een waterdruktank. Monteer altijd een PUMProtector inlaatwaterfilter vóór de pompinlaat.

WPS 2.9

WPS 3.5

WPS 4.0

WPS 5.2

Aqua Jet waterdruk-systeem WPS 2.9, WPS 3.5, WPS 4.0, WPS 5.2

	WPS 2.9	WPS 3.5	WPS 4.0	WPS 5.2
Diafragma	Santoprene	Santoprene	Santoprene	Santoprene
Kleppen	EDPM	EDPM	EDPM	EDPM
Huis	PP/PPA	PP/PPA	PP	PP
Motor	90W	100W	100W	100W
Gewicht	1.6kg	2kg	2kg	2kg
Lengte	204mm	236,5mm	240mm	240mm
Breedte	197mm	210 mm	214mm	214mm
Hoogte	110mm	116 mm	110mm	110mm

WPS 2.9

Art.	Omschrijving	Capaciteit	Inschakeldruk	Uitschakeldruk*	Zekering	Aansluiting**
66101340503	Aqua Jet WPS 2.9 12V	11L/min / 2.9 GPM	1.7 bar / 2psi	2.8 bar / 41psi	10A	3/8" BSP / hose 1/2", 1/2" BSP /slang 3/4"
66101340504	Aqua Jet WPS 2.9 24V	11L/min / 2.9 GPM	1.7 bar / 24psi	2.8 bar / 41psi	5A	3/8" BSP / hose 1/2", 1/2" BSP /slang 3/4"

WPS 3.5

Art.	Omschrijving	Capaciteit	Inschakeldruk	Uitschakeldruk*	Zekering	Aansluiting**
66101339503	Aqua Jet WPS 3.5 12V	13L/min / 3.5 GPM	1.7 bar / 24psi	2.8 bar / 41psi	10A	3/8" BSP / hose 1/2", 1/2" BSP /slang 3/4"
66101339504	Aqua Jet WPS 3.5 24V	13L/min / 3.5 GPM	1.7 bar / 24psi	2.8 bar / 41psi	5A	3/8" BSP / hose 1/2", 1/2" BSP /slang 3/4"

WPS 4.0

Art.	Omschrijving	Capaciteit	Inschakeldruk	Uitschakeldruk*	Zekering	Aansluiting**
66101340603	Aqua Jet WPS 4.0 12V	15L/min / 4.0 GPM	1.7 bar / 24psi	2.8 bar / 41psi	10A	3/8" BSP / hose 1/2", 1/2" BSP /slang 3/4"
66101340604	Aqua Jet WPS 4.0 24V	15L/min / 4.0 GPM	1.7 bar / 24psi	2.8 bar / 41psi	5A	3/8" BSP / hose 1/2", 1/2" BSP /slang 3/4"

WPs 5.2

Art.	Omschrijving	Capaciteit	Inschakeldruk	Uitschakeldruk*	Zekering	Aansluiting**
66101340607	Aqua Jet WPS 5.2 12V	20L/min/ 5.2 GPM	1.7 bar / 24psi	2.8 bar / 41psi	15A	3/8" BSP / hose 1/2", 1/2" BSP /slang 3/4"
66101340608	Aqua Jet WPS 5.2 24V	20L/min/ 5.2 GPM	1.7 bar / 24psi	2.8 bar / 41psi	8A	3/8" BSP / hose 1/2", 1/2" BSP /slang 3/4"

Johnson Pump®

* Uitschakeldruk 2.1bar/30psi en 1.4bar/ 20psi op verzoek leverbaar
**NPT- aansluiting leverbaar op verzoek

Max. Watertemp 50°C

WPS 3.5:
Met ingebouwde pulsatiedempende by-pass om ongewenst draaien van de pomp en geluid te voorkomen.

Waterdruk-systeem

INOX 66B Waterdruksysteem
RVS ketel met bronzen pomp en impeller.
Opbrengst bij 0,7bar: 12 l/min.
Opbrengst bij 1,6bar: 6 l/min.
Geschikt voor 2-4 tappunten. Tank 2l.
Leverbaar in 12 en 24V. Vermogen 185W.
Zelfaanzuigend tot 5,5m.
Slangaansluiting 20mm. Gewicht 6,7kg.
Afm. 330 x 200 x 260mm.
Zekering bij 12V: 20A, bij 24V: 10A.

Art. 9086040	INOX 66B-12V
Art. 9086041	INOX 66B-24V

2-4

Art. 9086514 Vervangings-drukschakelaar
(D9013) voor INOX & AMFA systemen (ter vervanging)

Waterdruk-systeem

AMFA 66B Waterdruksysteem
Stalen ketel met bronzen pomp en impeller
Opbrengst bij 0,7 bar: 12l/min.
Opbrengst bij 1,6 bar: 6l/min.
Geschikt voor 2-4 tappunten. Tank 2l.
Leverbaar in 12 en 24V. Vermogen 185W.
Zelfaanzuigend tot 5,5m.
Slangaansluiting 20mm. Gewicht 6,7kg.
Afm. 320 x 200 x 280mm.
Zekering bij 12V: 20A, bij 24V: 10A.

Art. 9086042	AMFA 66B-12V
Art. 9086043	AMFA 66B-24V

2-4

Waterdruk-systeem

INOX 950 Waterdruksysteem
RVS ketel met RVS pomp en impeller
Opbrengst bij 1,2bar: 52l/min.
Opbrengst bij 2,7bar: 23l/min.
Geschikt voor ≥10 tappunten. Tank 24l
Leverbaar in 12V, 24V, 230V en 400V. Vermogen 370W.
Zelfaanzuigend tot 5,5m.
Slangaansluiting 25mm. Gewicht 19,7kg (12/24V).
Gewicht 15,5kg (230/400V). Afm. 640 x 300 x 550mm.
Zekering bij 12V: 32A, bij 24V: 25A,
bij 230V: 6A, bij 400V: 3A)

Art. 9086050	INOX 950-12V
Art. 9086051	INOX 950-24V
Art. 9086052	INOX 950-230V
Art. 9086053	INOX 950-400V

≥ 10

Waterdruk-systeem

AMFA 990 Waterdruksysteem
Stalen ketel met kunststof pomp en impeller
Opbrengst bij 1,2 bar: 52l/min.
Opbrengst bij 2,7 bar: 23l/min.
Geschikt voor ≥10 tappunten. Tank 24l.
Leverbaar in 12, 24, 230 en 400V. Vermogen 370W.
Zelfaanzuigend tot 5,5m.
Slangaansluiting 25mm. Gewicht 15,6kg (12/24V).
Afm. 770 x 235 x 490mm.
Zekering bij 12V: 32A, bij 24V: 25A, bij 230V: 6A,
bij 400V: 3A)

Art. 9086060	AMFA 990-12V
Art. 9086058	AMFA 992i-24V (RVS Ketel)
Art. 9086062	AMFA 990-230V
Art. 9086063	AMFA 990-400V

≥ 10

Compleet waterdruksysteem op basis van de Aqua Jet drinkwaterpomp.
Alle elementen van het systeem zijn op een compacte wijze samengebouwd, compleet met alle benodigde verbindingsstukken. Zowel horizontale als vertikale montage mogelijk. **L**=365mm **B**=213mm **H**=249mm

Aqua Jet Uno

AQUA JET UNO (Voor middelmatig verbruik)
Het systeem omvat:
- 1 Aqua-Jet-pomp 13l of 20l/min.
- 1 inline-filter
- 1 accumulator (expansietank) 2l
- compleet op frame voorgemonteerd

De maximale werkdruk bedraagt 2.8bar.
Slangaansluitingen 3/4". Gewicht 4,5kg.

Art. 66101340801	Aqua Jet Uno 13l/min.,12V/10A
Art. 66101340802	Aqua Jet Uno 13l/min., 24V/5A
Art. 66101340803	Aqua Jet Uno 20l/min.,12V/10A
Art. 66101340804	Aqua Jet Uno 20l/min., 24V/5A

Aqua Jet Duo

AQUA JET DUO (Voor hoog verbruik)
Het systeem omvat:
- 2 Aqua-Jet-pompen, totaal 36l/min.
- 1 inline-filter
- 1 accumulator (expansietank) 2l
- compleet op frame voorgemonteerd

L=365mm **B**=213mm **H**=373mm

De maximale werkdruk bedraagt 2.8bar.
Slangaansluitingen 3/4". Gewicht 7,5kg.

Art. 66101340901	Aqua Jet Duo 36l/min.,12V/25A
Art. 66101340902	Aqua Jet Duo 36l/min.,24V/15A

Aqua Jet Uno Max

Aqua Jet Uno Max
Compleet waterdruksysteem gemonteerd op een houten paneel, direct klaar voor gebruik! De combinatie bestaat uit een Aqua Jet (capaciteit 11 of 13l/min.), een opklikbaar doorzichtfilter en een accumulator (expansietank) met een inhoud van 2 liter. 12 en 24volt leverbaar.

De maximale werkdruk bedraagt 2.8bar.
Slangaansluitingen 1/2".

Art. 66101341001	Aqua Jet Uno Max 11l/min.,12V/10A
Art. 66101341002	Aqua Jet Uno Max 11l/min., 24V/5A
Art. 66101341101	Aqua Jet Uno Max 13l/min.,12V/10A
Art. 66101341102	Aqua Jet Uno Max 13l/min.,24V/5A

Accumulator (Expansietank)

Inhoud	2,0l
Voordruk (fabriek)	0,8bar
Werkdruk	max. 12bar
Afm. HxØ	315 x 160mm
Uitvoering	Staal met corrosiebescherming
Gewicht	1,2kg
Art. 66094683901	13mm (1/2") slangaansluiting
Art. 66094683902	19mm (3/4") slangaansluiting

Accumulator (Expansietank)

Inhoud	1,0l
Max. druk	3,0bar (bij 20°C)
Uitvoering	kunststof
Gewicht	0,2kg
Art. 9000105	13mm (1/2") slangaansluiting

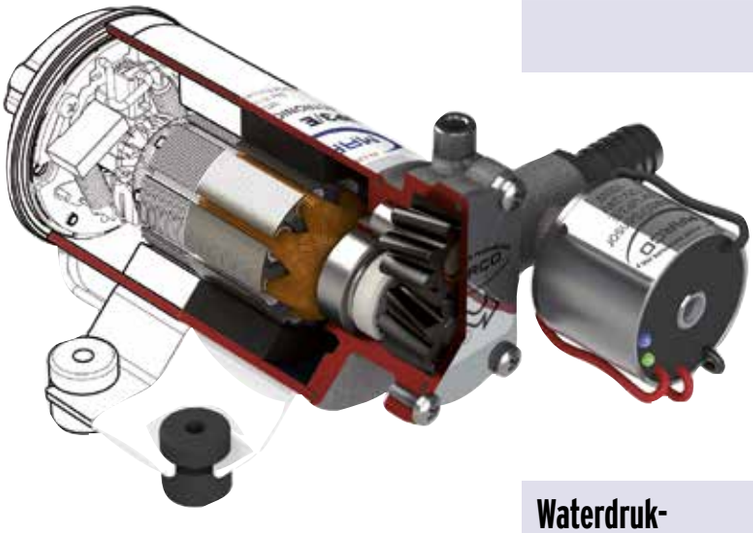

Zelfaanzuigende douche- en dekwaskit met elektronische drukschakelaar en accessoires.
Smart Sensor met controle LED voor functioneren van de pomp. Blauwe indicatie LED bij lege watertank.

Kenmerken:
- Zelfaanzuigende tandwielpomp (max. 1½m)
- Constante waterstroom
- Smart Sensor met LED indicatie
- Energiezuinig
- Geluidsarm
- Schuine kunststof vertanding

Waterdruk-systeem met douchekit

Art. 906150

Omschrijving	PA2
Voltage	12/24V
Capaciteit	10l/min
Max. druk	2.0 bar/29 psi
Zekering	7,5A
Aansluiting	3/8″ BSP
Voorfilter	Nee
Bedieningspaneel	Nee

Waterdruk-systeem met dekwaskit

Art. 906155

Omschrijving	PA12/E
Voltage	12/24V
Capaciteit	15l/min
Max. druk	5.0 bar/72,5 psi
Zekering	30A
Aansluiting	1/2″ BSP
Voorfilter	Ja
Bedieningspaneel	Nee

Quickconnect voor dekwaskit

Art. 906160

Omschrijving	PAQ Quickconnect voor dekwaskit PA12/E
Inbouwdiameter	Ø78mm
Inbouwdiepte	65mm

Zelfaanzuigend waterdruksysteem met elektronische drukschakelaar. Compact waterdruksysteem voor gebruik in kleine boten en campers. Smart Sensor met controle LED voor functioneren van de pomp. Blauwe indicatie LED bij lege watertank.

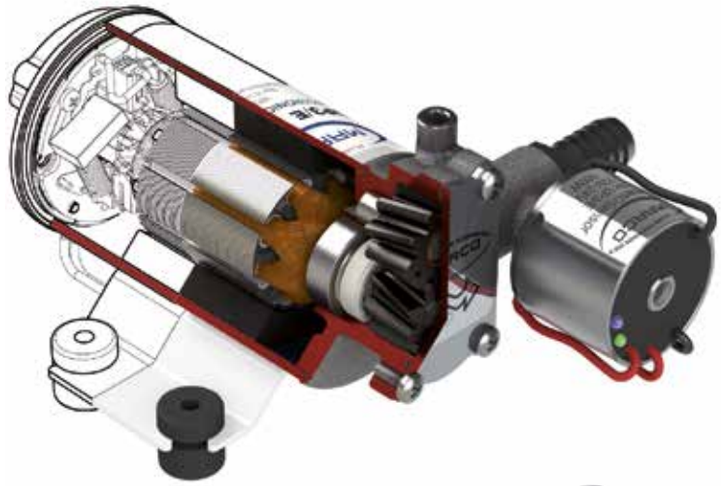

Kenmerken:
- Zelfaanzuigende tandwielpomp (max. 1½m)
- Constante waterstroom
- Smart Sensor met LED indicatie
- Energiezuinig
- Geluidsarm
- Vernikkeld messing pomphuis
- Schuine kunststof vertanding

Waterdruk-systeem

Art. 906165

Omschrijving	ALL2/E
Voltage	12/24V
Capaciteit	10l/min
Max. druk	2.0 bar/29 psi
Zekering	7,5A
Aansluiting	3/8″ BSP
Voorfilter	Nee
Bedieningspaneel	Nee

Waterdruk-systeem

Art. 906170

Omschrijving	ALL3/E
Voltage	12/24V
Capaciteit	15l/min
Max. druk	2.5 bar/36 psi
Zekering	15A
Aansluiting	3/8″ BSP
Voorfilter	Ja
Bedieningspaneel	Optioneel

Waterdruk-systeem

Art. 906175

Omschrijving	ALL6/E
Voltage	12/24V
Capaciteit	26l/min
Max. druk	2.5 bar/36 psi
Zekering	20A
Aansluiting	1/2″ BSP
Voorfilter	Ja
Bedieningspaneel	Optioneel

Art. 906180

Omschrijving	PCS Bedieningspaneel voor ALL3/E en ALL6/E

Art. 906181

Omschrijving	Filter 3/8″ BSP

Art. 906182

Omschrijving	Filter 1/2″ BSP

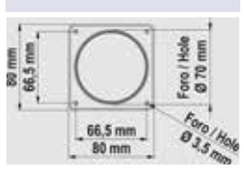

906180

906181 en **906182**

MARINE EQUIPMENT

SPXFLOW®

Cartridge bilgepomp

Johnson Pump®

Cartridge bilgepomp

Nieuwe cartridge bilgepomp ter vervanging of voor een capaciteitsupgrade. De eerste en enige cartridge in de industrie met meegeleverde kabelboom-aansluiting die geen knippen en verbinden van draden benodigt. Zeer efficiënte, watergekoelde motor, RVS 316 stalen as en permanent gesmeerde dubbele lagers. Rechte of 90-graden Dura-Afvoerpoorten. Corrosiebestendig en langere levensduur.

Art.	66101362601	66101362605
Model	**500 GHP - 12V**	**800 GHP - 12V**
Opbrengst	38 l/min - 600 GPH	50 l/min - 795 GPH
Volt	12V	12V
Ampère	2.7 A	3.7 A
Zekering	3.5 A	5 A
Slangaansluiting	3/4"	3/4"
Breedte **A**	70mm	70mm
Hoogte **B**	119mm	119mm
Lengte **C**	133mm	133mm
Gewicht	0,32kg	0,36kg

Bilgepompen L-serie

Cartridgepomp

Verbeterd design: met schroefbare „Dura-Port" slangaansluiting, recht én 90° draaibaar (behalve L750).
Het grote voordeel van deze „cartridge" pompen is dat met een simpele handeling de motor uit het pomphuis gehaald kan worden voor inspectie of onderhoud, terwijl het huis met de aangesloten slangen kan blijven zitten. Gelijke afmetingen voor alle modellen. De motor is watergekoeld. Laag stroomverbruik bij grote capaciteit. Geschikt voor vlotterschakelaar met „clickmontage" aan het pomphuis.

Johnson Pump®

CE

Model	L450	L550	L650	L750
Slangaansluiting	3/4"	3/4"	3/4"	1 1/8"
Opbrengst l/min.	49	56	61	73
Opbrengst bij 1m.	38	45	53	60
Opvoerhoogte	2,5m	2,6m	3,5m	2,6m
Volt	12V	12V	12V	12V
Ampère	2,5A	3,0A	3,2A	3,0A
Zekering	3A	5A	5A	5A
Hoogte	112mm	112mm	112mm	112mm
Diameter	70mm	70mm	70mm	70mm
Gewicht	0,27kg	0,27kg	0,27kg	0,32kg
Pomphuis	Thermoplastic	dito	dito	dito
Asafdichting	Lip Seal	Lip Seal	Lip Seal	Lip Seal
Kabeldiam.	0,75mm²	0,75mm²	0,75mm²	0,75mm²
Art. 12V	**6632145001**	**6632155001**	**6632165001**	**6632175001**
Art. 24V	**–**	**–**	**663216500124**	**663217500124**

Bilgemate

De kleinste en goedkoopste bilg pomp,30l/min. Verbruik 2A, slangaansluiting 3/4" (19mm). Max. Ø115mm, max. hoogte = 100mm. Gewicht: 0,35kg.

Art. 6632101501 12V

Ultima Bilge™

De Ultima Bilge™ serie is de meest recente toevoeging aan het pompenprogramma van Johnson Pump.
Het resultaat van samenvoeging van de gepatenteerde Ultima vlotterschakelaar (géén bewegende delen) en de behuizing van de bekende bilgepomp. Met eigenschappen die u van Johnson Pump gewend bent: compact, betrouwbaar, simpel te installeren en jarenlang probleemloos functioneren.
Alle versies worden geleverd met verwijderbare terugslagklep.
Afmetingen: 142 x 82 x 105mm (lxbrxh). Gewicht: 0,66kg.

Art.	Model	Capaciteit (1m , 13,6V)	Capaciteit (recht, 13,6V)	Amp.	Zekering	Aansluiting
663247258	600GPH 12V	32L/min.	38L/min.	2,5A	5A	3/4"
663247259	800GPH 12V	38L/min.	51L/min.	3A	5A	3/4"
663247260	1000GPH 12V	44L/min.	64L/min.	3,2A	5A	3/4"
663247261	1250GPH 12V	51L/min.	79L/min.	3A	5A	1 1/8" en 1 1/4"
Art. 6699990	Losse terugslagklep (eendenbek)					

Low Boy Bilge pomp

Speciale bilgepomp met extra laag profiel voor eenvoudige installatie in bilge met weinig ruimte of onder de motor.
Cartridgemotor apart verwijderbaar.
Pomp wordt geleverd met rechte en haakse aansluiting en met een verwijderbare terugslagklep.
Afmetingen: 146 x 81 x 72 mm (l x b x h).
Stroomafname 3 A, zekering 5 A.

Johnson Pump

Art. 663233703LB01	Low Boy, type L550, 12 V, 50l/min, 3/4" aansluiting
Art. 663233103LB01	Low Boy, type L750, 12 V, 73l/min, 1 1/8" aansluiting

L1600, L2200, L4000 Bilgepomp

met terugslagklep

Johnson Pump

L1600

Opbrengst	100l/min., 98l bij 1m opvoerhoogte
Max. opvoerhoogte	5m
Verbruik	7A - 12V / 3,5A - 24V
Slangaansluiting	1 1/8" (28,5mm) + 1 1/4" (32mm)
Afdichting	lip seal
Afmetingen	max. diameter 108mm, h =149mm
Gewicht	1,3kg
Art. 6632160001	12V
Art. 6632160002	24V

L2200

Opbrengst	130l/min., 120l bij 1m opvoerhoogte
Max. opvoerhoogte	5m
Verbruik	7,5A - 12V / 4,5A - 24V
Slangaansluiting	1 1/8" (28,5mm) of 1 1/4 (32mm)
Afdichting	Glijring / Carbon / Keramiek
Afmetingen	max. diameter 108mm, h = 177mm
Gewicht	2,25kg
Art. 6632220001	12V
Art. 6632220002	24V

L4000

Opbrengst	252l/min., 166l/min. Bij 1m opvoerhoogte.
Verbruik	15A - 12V, 7,5A - 24V
Zekering	25A - 12V, 15A - 24V
Slangaansluiting	1 1/2" en 2" (38 en 50,8mm)
Afdichting	Glijring (mechanical seal)
Afmetingen	Max. diameter 121mm,hoogte = 216mm
Gewicht	2,45kg
Art. 6632400001	12V
Art. 6632400002	24V

Vlotter-schakelaar

Art. 6634888 12/24V

Te combineren met bilgepompen en treedt automatisch in werking bij een bepaald waterniveau. Max. 15A.

Elektronische vlotterschakelaar

Ongevoelig voor bewegingen van de boot.

Art. 66341900B12	(12V)	Capaciteit 12V-15A
Art. 66341900B24	(24V)	Capaciteit 24V-10A

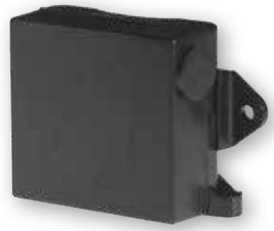

"Ultima" elektronische niveau-schakelaar

Nieuwe digitale technologie die gebruik maakt van de gepatenteerde „Mirus" detectiecellen. Deze produceren micro-elektrische velden waarmee verschillen in water- of vloeistofniveau's worden geregistreerd. Deze cellen zijn volkomen geseald en kunnen niet in contact met water komen, niet corroderen en zijn ongevoelig voor olie en verontreinigingen. Geen bewegende delen, geen kwik en geen sensoren. De „Ultima" vlotterschakelaar activeert bij 50mm en deactiveert bij 20mm waterniveau. Een vertraging van 8 sec. voorkomt valse starts. Geschikt voor pompen tot 20A bij 12 of 24V. L=85mm B=30mm H=60mm

Art. 663436303	Ultima niveauschakelaar, 12/24V.

"Bilge Alert" hoogwateralarm

Nieuwe digitale technologie die gebruik maakt van de gepatenteerde "Mirus" detectiecellen. Deze cellen zijn volkomen geseald en kunnen niet in contact met water komen, niet corroderen en zijn ongevoelig voor olie en verontreinigingen. Geen bewegende delen, geen kwik en geen sensoren. Zodra de "Bilge Alert" water detecteert volgt onmiddelijk een alarmsignaal (90db). Het paneel is voorzien van 3-standenschakelaar; test, uit en "armed".

Art. 663472303	Bilge Alert, 12V
Art. 66347230324	Bilge Alert, 24V

Bilgepomp-schakelaar

Excl. Glas zekering en 3 posities: nulstand, handbediening of automatisch. Met interne verlichting.
Afm. 76x55mm (bxh). Inbouwdiepte 40mm.

Art. 66341224	12V
Art. 66341225	24V

allpa Maxi Bilgepomp

allpa Mini, Midi, Maxi bilgepomp. Zoutwaterbestendig, met high-impact kunststof behuizing.

Art. 9018410	Maxi	4A	75l/min 12V	29mm

allpa Heavy Duty Bilgepomp

Heavy Duty Bilgepomp met terugslagklep. RVS as met dubbel gelagerde motor. ISO 8848 Marine EN 55014.
Afmeting: 170x158x130mm Slangtule: 32 of 38mm

Art. 9018420	7.5A	110l/min 12V
Art. 9018425	4A	110l/min 24V
Art. 9018430	9A	135l/min 12V
Art. 9018435	4.5A	135l/min 24V

3/4" - 19/29mm

allpa Bilgepompen met vlotter-schakelaar

Met geïntegreerde vlotterschakelaar
Afmetingen: 151 x 80 x 104mm

		Max.	Slang Ø
Art: 9018112	12V/1.8A	32l/min	19mm
Art: 9018124	12V/3.0A	50l/min	19mm
Art. 9018136	12V/4.0A	75l/min	29mm
Art. 9018148	24V/2.2A	75l/min	29mm

allpa Vlotter-schakelaar

Vlotterschakelaar voor 12V en 24V Bilgepompen. ISO 8846.
Max. 15A Afmetingen: 110x70x50mm

Art. 9018350	Vlotterschakelaar 12/24V

Elektronische Niveauschakelaar voor 12V en 24V Bilgepompen. Schakelt in bij 50mm water en uit bij 20mm. ISO 8846 Marine EN 5501. Max. 20A
Afmetingen: 110x70x50mm

Art. 9018360 Elektronische Niveauschakelaar

allpa Elektronische niveau-schakelaar

Zuigkorf voor gebruik met een bilgepomp. Kan op moeilijk bereikbare plekken worden gemonteerd. 18, 20 en 22mm aansluiting. Afmetingen: 145x80mm

Art. 9018370 Zuigkorf PVC

allpa Zuigkorf voor bilgepomp

Bilgepomp en vuilwaterpomp.
Kunststof huis, RVS mechaniek, nitriel kleppen.
Afm.: Ø164mm, h=133mm, max. b=253mm.
Max. opvoerhoogte: 4m. Aansluiting Ø1½" (38mm).
Gemiddelde capaciteit bij 1m opvoerhoogte: 95l/min.

Art. 667050005 „Viking" pomp, schotmontage (met schotafdichting).
Art. 667050007 „Viking" pomp, horizontale montage.

Handlenspompen

667050007

667050005

Zeer vlakke inbouw: deksel is handel !
Tules Ø25 en Ø38mm (360° draaibaar).
3.3m gecombineerde aanzuig-/opvoerhoogte.
Gemiddelde capaciteit bij 1m: 45l/min (Ø38mm tule)
Art. 66102480001

Compact handlenspomp

Zeer vlakke inbouw: deksel is handel! Tules Ø25 en Ø38mm (360° draaibaar). 3.3m gecombineerde aanzuig-/opvoerhoogte. Gemiddelde capaciteit bij 1m: 45l/min (Ø38mm tule)
Art. P0218517

allpa Compact handlenspomp

Body nylon. Capaciteit 50l/min
Aansluiting: Ø25mm
Art. P0218510

Handlenspomp

Puts

Art. P001	Rubber puts 7,5l. Extra zwaar. Met gegalvaniseerde beugel en puntkous.

allpa Puts "the Original"

Art. P002	PVC puts 7,5l. Met kunststof hengsel

Handlenspomp

Art. P0250035	L = 350mm, met slang 800mm.
Art. P0250055	L = 550mm, met slang 800mm.
Art. P0250075	L = 750mm, met slang 800mm.

Hoosvat

Art. P0000120	Kunststof, sterke en soepele uitvoering.

Drinkwater-dompelpompen

Past in een jerrycan

Art. P0208035	Model CARAVEL pomp Ø35.5mm, slang Ø9mm, 12V/2.0A. Capaciteit 8.5l/min.
Art. P0212052	Model CONCORDE pomp Ø52.0mm, slang Ø11mm, 12V/2.5A. Capaciteit 12l/min.

Johnson elektrische olieverversingspomp F3B-19 „Oil Change"

Omkeerbare impellerpomp met geïntegreerde schakelaar. Om oude olie uit de motor en nieuwe olie in de motor te pompen. Bronzen huis met 3/8" aansluitingen. 170x113x115mm (l x b x h), gewicht 2,1kg. Capaciteit 21l/min.

Art. 66102476001	F3B19 Oil change, 12V
Art. 66102476002	F3B19 Oil change, 24V
Art. 6609843S9	Vervangingsimpeller

Pressure switch

Art. 660945073

Voor dekwassystemen kan de pomp voorzien worden van een pressure switch. Hierdoor schakelt de pomp automatisch in zodra er water gevraagd wordt. Geschikt voor alle zelfaanzuigende, electrisch aangedreven pompen en pompen met electro-magnetische koppeling. 230V AC - 16A / 12V DC - 16A Incl. 3/8" T-stuk & terugslagklep.

Johnson Pump®

Gelijkstroom flexibele impellerpompen

Max +80°C !

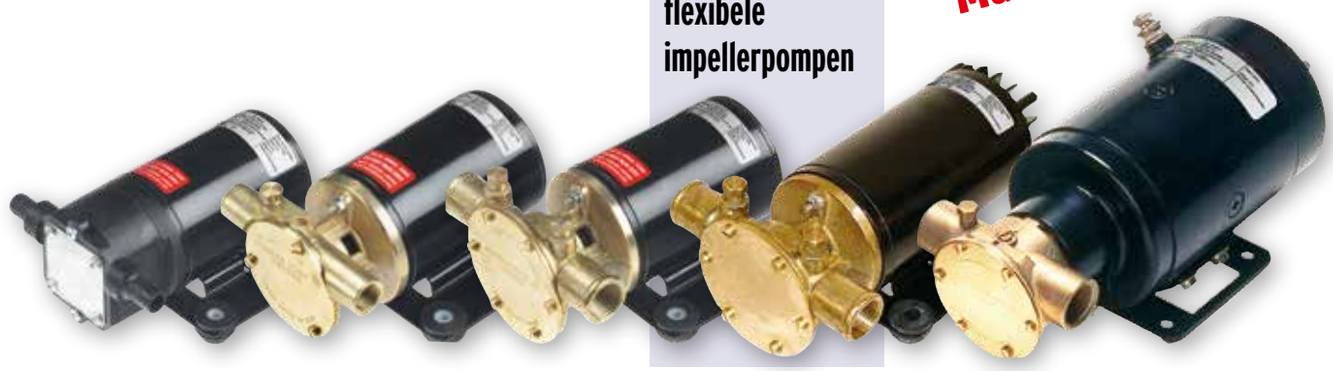

De F2P10-19 pomp is een veelzijdige, zelfaanzuigende pomp. Gebaseerd op een eenvoudig en ongecompliceerd principe. Zeer geschikt voor uiteenlopende doelen: voor water, olie en chemicaliën.
De **F3B-19, F38B-19, F4B-19** zijn perfect toepasbaar als bilgepomp, dekwaspomp, watercirculatiepomp, en olie- en dieselpomp.
De **F5B-19** is in te zetten als bilgepomp, dekwaspomp, watercirculatiepomp en als olie en diesel vulpomp.Deze pomp kan constant draaien bij een druk tot 0,5bar* en maximaal één uur bij een druk tot 1.0bar*.
Voor de **F3B-19, F4B-19** en **F5B-19** is een vacuümschakelaar verkrijgbaar. Zie beneden.

Pomp	Art.	Motor	Opbrengst	Huis	Impeller (l/min)	Afdichting	Aansluiting (mm)	Maten lxbxh	Gewicht (kg)
F2P10-19	**66102488601**	12V	15	PTMT	**66091077B9**	Lip Seal	1/2" slang (13mm)	172x117x 78	1,6
F2P10-19	**66102488602**	24V	15	PTMT	**66091077B9**	Lip Seal	1/2" slang (13mm)	172x117x 78	1,6
F3B-19	**66102451601**	12V	21	Brons	**66091052S9**	Lip Seal	3/8" BSP	170x113x 82	2,0
F3B-19	**66102451602**	24V	21	Brons	**66091052S9**	Lip Seal	3/8" BSP	170x113x 82	2,0
F38B-19	**66102472701**	12V	35	Brons	**6609824P9**	Lip Seal	1/2" BSP & 1" slang	180x120x 90	3,0
F38B-19	**66102472702**	24V	35	Brons	**6609824P9**	Lip Seal	1/2" BSP & 1" slang	180x120x 90	3,0
F4B-19	**66102468901**	12V	48	Brons	**6609824P9**	Lip Seal	1/2" BSP & 1" slang	202x120x 90	3,0
F4B-19	**66102468902**	24V	48	Brons	**6609824P9**	Lip Seal	1/2" BSP & 1" slang	202x120x 90	3,0
F4B-11 Ultra Ballast	**66102469001**	12V	52	Brons	**6609824P1**	Lip Seal	1/2" BSP & 1" slang	202x120x 90	3,0
F4B-11 Ultra Ballast	**66102469002**	24V	52	Brons	**6609824P1**	Lip Seal	1/2" BSP & 1" slang	202x120x 90	3,0
F5B-19	**6610241881**	12V	55	Brons	**66091027B9**	Glijring	3/4" BSP	258x131x120	8,0
F5B-19	**6610241882**	24V	55	Brons	**66091027B9**	Glijring	3/4" BSP	258x131x120	8,0

ATTENTIE!: Bovengenoemde pompen NIET gebruiken om parafine of andere dunne oliederivaten (zoals benzine) mee te verpompen!

*Bij nominaal Voltage en kamertemperatuur.

Ultra ballast pomp F4B-11

Ontworpen om snel een tank te vullen of leeg te pompen. Meer dan 45liter/min. Geschikt voor continu gebruik voor zout of zoet water. De pomp is omkeerbaar (zie polariteitomkeerschakelaar) en heeft een ingebouwde bescherming tegen thermische overbelasting. Indien de pomp niet voor langere periodes droogloopt is een levensduur voor vele jaren gegarandeerd. ATTENTIE! Uitsluitend geschikt om water mee te pompen Voor technische info zie tabel.

Art. 66102469001 Ultra Ballast pomp, 12V
Art. 66102469002 Ultra Ballast pomp, 24V

Polariteitomkeerschakelaar

Voor Ultra Ballast pomp F4B-11

Art. 660947196

Dekwaskit voor F4B-19

* drukschakelaar
* terugslagklep
* spuitpistool

Art. 660946553

Vacuüm Schakelaar

Om automatisch pomp uit te schakelen. Voorkomt schade aan de pomp. De schakelaar is geschikt voor alle bronzen, zelfaanzuigende impellerpompen, en kan gebruikt worden bij het leegpompen van bilge en tanks. Voorkomt drooglopen van de pomp: zodra de bilge droog of de tank leeg is, wordt de pomp uitgeschakeld. Met de schakelaar gemonteerd kan de pomp op afstand gestart worden door een knop of door de handel op de vacuümschakelaar in te drukken. In combinatie met elektromagnetische koppeling. Max. 16A

Art. 660945053

Grijswaterverzamelpunt

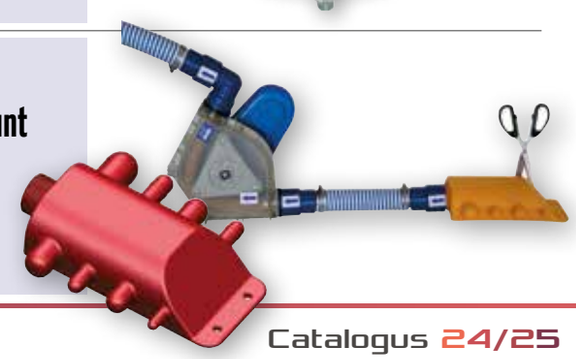

Art. 486300

Universele aansluitbox met aansluitingen van 13 tot 38mm.
Afvoeraansluiting met 1-1/2" schroefdraad.
Wordt gewoonlijk gemonteerd op het diepste punt van de bilge.

Vuilwaterpomp

TA3P10-19 Vuilwaterpomp

Motorhuis	phenol plastic (PF)
Impeller	66-09-1052S-9 (nitriel)
Impellerhuis	thermoplastic polyester (PET)
As	rvs
Afdichting	lip seal
Slangaansluiting	in 38mm (1-½"), uit 25mm (1")
Motor	12V-14A, 24V-7A
Afm. lxbxh	230 x 108 x 82mm
Gewicht	1,9kg
Capaciteit	37l/min (bij 0,2 bar)

Art. 66102445304 12 V

Art. 66102445305 24 V

Douche afvoerset

Douche afvoerset, waarbij het douchewater wordt gefilterd en automatisch weggepompt. Eenvoudig schoon te maken door afneembaar deksel en cartridge pomp waarvan de motor in 1 beweging kan worden uitgenomen. Voorzien van de „ultima" niveauschakelaar.

Multiport-aansluiting:

Aansluiting in	1 x ¾"
	1 x ¾" of 1 x 1"
	1 x 1-1/8" of 1 x1-½"
Aansluiting uit	19mm (¾")
Capaciteit recht	72l/min
Capaciteit	1m hoog 51l/min
Motor	12V
Ampèrage	3,4A
Afzekeren op	5,0A
Afm. lxbxh	273x210x135mm
Gewicht	1,05kg

Art. 66325715101 12V

Art. 66325715102 24V

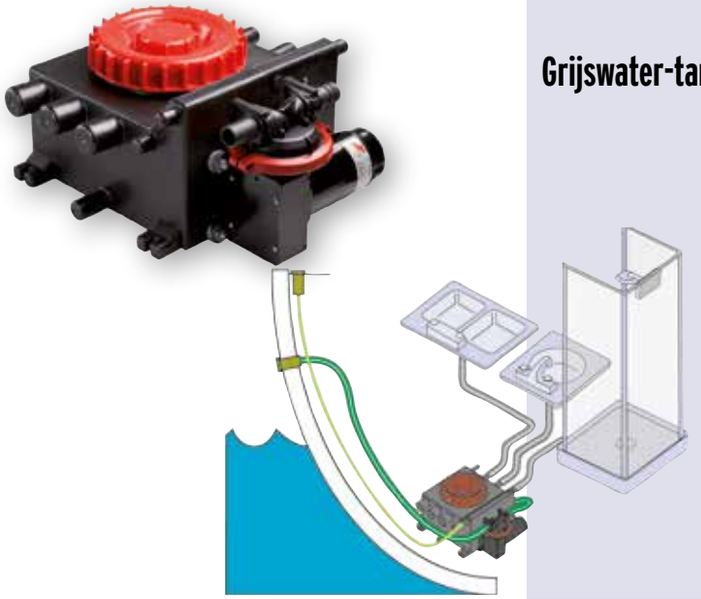

Grijswater-tank

De grijs watertank is ontworpen om afvalwater van douches, spoelbakken, afwasmachines etc. in op te vangen voorzien van de volgende aansluitingen: 5 x 19mm, 4 x 25mm en 3 x 38mm. Deze tank wordt geleverd met een Ultima Switch vlotterschakelaar (zonder bewegende delen!) die zorgt voor automatisch leegpompen. De switch kan gemakkelijk aangesloten worden op elke 12V/24V pomp tot 20A. De tank is voorbereid voor montage van de Viking Power 16 membraanpomp. De gaten zijn reeds voorgeboord. Afmetingen: 185x280x340mm.

Art. 660913384 Grijswater-tank Exclusief Viking Power 16

De nieuwe Viking Power 16 pomp is een ultramoderne, één-kamer, zelfaanzuigende membraanpomp die in verschillende pomp/motor-combinaties kan worden gebruikt. Zeer goed bruikbaar als vuil-water- of bilgepomp. Doordat de kleppen niet kunnen verstoppen is er geen in-line filter nodig. Deze pomp kan uiteraard drooglopen maar verwerkt ook moeiteloos mengsels van water en lucht. De Viking Power is zelfaanzuigend tot een hoogte van 3 meter. Door de lage frequentie en rubber montagevoeten is de pomp uitermate stil. De pompkop is 360˚ draaibaar. De pomp is speciaal voor het verpompen van vuilwater ontworpen, is gebouwd voor een lange levensduur en is gemakkelijk te onderhouden. Wanneer uiteindelijk het gewapende nitriel-rubber diafragma vervangen dient te worden , kan dit zelfs zonder dat de pomp compleet uitgebouwd dient te worden. Deze pompen zijn conform ISO 15083 en "small craft bilge pump standard" voor boten tot 12m (39,4').

Viking Power 16 12/24V bilge-, vuil-water- & toiletpomp

CE

Johnson Pump®

Opbrengst	19l/min., 16l/min. Bij 1m opvoerhoogte.
Max. opvoerhoogte	3m.
Max. aanzuighoogte	3m.
Motor	2,3A (12V) - 1,2A (24V) bij 1m opvoerhoogte met ingebouwde thermische zekering
Slangaansluiting	1" en 3/4" slang en 1/2" BSP. (25 en 19mm)
Afmetingen	L = 186mm - B = 235/181mm - H = 118/204mm
Gewicht	2,6kg
Pomphuis	Glasvezelversterkt nylon
Kleppen	Nitrielrubber
Membraan	Gewapend nitrielrubber
Art. 66101335003	Viking Power 16 12V
Art. 66101335004	Viking Power 16 24V

De Viking Power 32 en Viking Power Vacuüm membraanpompen voldoen aan de zware eisen van toonaangevende fabrikanten van boten, recreatievoertuigen en autobussen. Dankzij het één-kamer-ontwerp en de grote kleppen die niet verstopt kunnen raken kan de Viking Power 32 gebruikt worden om onversneden vuilwater te verpompen. De Viking Power Vacuüm heeft dubbele terugslagkleppen en kan daardoor worden gebruikt in vacuüm toiletsystemen. Natuurlijk is het verpompen van grijs- of bilgewater voor beide pompen geen enkel probleem. Deze pompen kunnen uiteraard drooglopen maar verwerken ook moeiteloos mengsels van water en lucht. Het geluidsniveau is zeer laag. De pompkop is 360˚ draaibaar. Hoewel elektrisch aangedreven kunnen deze pompen in noodgevallen met de hand bediend worden. De pompen zijn zodanig ontworpen dat lekkage van onprettige geur voorkomen wordt. Viking Power pompen zijn gebouwd voor een lange levensduur en toch zeer aantrekkelijk geprijsd.
Deze pompen zijn conform ISO 15083 en "small craft bilge pump standard" voor boten groter dan 12m (39,4').

Viking Power 32 & Viking Power Vacüum - 12/24V bilge-, vuil-water- & toiletpomp

CE

Opbrengst	32l/min., 30l/min. Bij 1m opvoerhoogte.
Max. opvoerhoogte	4m.
Max. aanzuighoogte	VP32: 2,5m, VP Vacuüm: 3,5m
Motor	3,5A (12V) - 1,8A (24V) bij 1m opvoerhoogte met ingebouwde thermische zekering
Slangaansluiting	38mm (1-1/2")
Afmetingen VP32	L = 277mm - B = 264mm - H = 192mm
Afmetingen VP Vacuüm	L = 340mm - B = 271mm - H = 192mm
Gewicht	VP32 5,0kg - VP Vacuüm 5,1kg
Pomphuis	Nylon
Kleppen	Nitrielrubber
Membraan	Gewapend nitrielrubber
Art. 66101337303	Viking Power 32 12V
Art. 66101337304	Viking Power 32 24V
Art. 66101337307	Viking Power Vacuüm 12V
Art. 66101337308	Viking Power Vacuüm 24V

CE-certificering volgens de volgende standaards:
Richtlijn voor recreatievaartuigen 94/25/EEC
ISO8846: 1990/Elektrische apparaten-Bescherming tegen ontsteking van omgevende brandbare gassen.
ISO10133:1994/Elektrische systemen-Extra lage gelijkspanninginstallaties. Richtlijn voor elektromagnetische compatibiliteit 89/336/EEC
EN55014:1993/Radio-ontstoring.

It can be so beautiful . . .

allpa
marine equipment

- Pomphuis: PPA thermoplastic
- Impeller: PPS thermoplastic
- O-ring: EPDM
- Pompas: Roestvast staal
- Afdichting: Afdichtingsloos
- Magneethuis: PSU
- Motor: 12/24V DC met IP67-bescherming, permanent magneet, kogelgelagerde motor, geschikt voor continuegebruik
- Vloeistof temp.: Min -40°C - Max +100°C
- Slangaansluiting: Ø16mm (5/8") of 20mm (¾")
- Afm. CM10 & CM30: 177 x 68 x 85mm (l x b x h)
- Gewicht CM10: 0.53 kg & CM30: 0.6kg

CM10 & CM30 Circulatiepomp

Ø16 mm Slangaansluiting:

Art.	**66102450103**	CM10P7-1 12V, 15l/min bij 0.1 bar
Art.	**66102450104**	CM10P7-1 24V, 15l/min bij 0.1 bar

Ø20 mm Slangaansluiting:

Art.	**66102450203**	CM10P7-1 12V, 18.5l/min bij 0.1 bar
Art.	**66102450204**	CM10P7-1 24V, 18.5l/min bij 0.1 bar
Art.	**66102450403**	CM30P7-1 12V, 26l/min bij 0.1 bar
Art.	**66102450404**	CM30P7-1 24V, 26l/min bij 0.1 bar

CM10P7-1 16mm (5/8")

Bar	kPa	ft	l/min	USGPM	12 V	24 V
0,1	10	3,3	15,0	4,0	1,2	0,6
0,15	15	4,9	12,0	3,2	1,1	0,55
0,2	20	6,7	7,3	1,9	0,9	0,5
Fuse required					1,6 A	0,8 A

CM10P7-1 20mm (3/4")

Bar	kPa	ft	l/min	USGPM	12 V	24 V
0,1	10	3,3	18,5	5,0	1,2	0,6
0,15	15	4,9	14,5	3,9	1,1	0,55
0,2	20	6,7	9,0	2,4	1,0	0,5
Fuse required					1,6 A	0,8 A

CM30P7-1 20mm (3/4")

Bar	kPa	ft	l/min	USGPM	12 V	24 V
0,1	10	3,3	26,0	6,9	2,2	1,1
0,2	20	6,6	19,5	5,2	2,0	1,0
0,3	30	9,8	9,5	2,6	1,7	0,75
Fuse required					3,0	1,6

- Pomphuis: PA66 thermoplastic
- Impeller: PA66 thermoplastic
- Pompas: Roestvast staal
- Asafdichting: Glijringafdichting
- Motor: 12/24 V DC met IP31-bescherming, permanent magneet, kogelgelagerde motor, geschikt voor continuegebruik
- Vloeistofttemp.: Min -30°C - Max +100°C
- Slangaansluiting: Ø38mm (1-1/2")
- Afm.: 211 x 117 x 110mm (l x b x h)
  Hooogte incl. voetplaat 116mm
- Gewicht: 1.75kg

Art.	**6610241901**	C090 12V, 100l/min bij 0.1 bar
Art.	**6610241902**	C090 24V, 100l/min bij 0.1 bar

C090 Circulatiepomp

C090P5-1

C090P5-1 38mm (1 1/2")

Bar	kPa	ft	l/min	USGPM	12 V	24 V
0,1	10	3,4	100,0	26,4	7,4	4,3
0,2	20	6,7	78,2	20,7	7,3	4,2
0,3	30	10,1	55,6	14,7	7,0	3,9
0,4	40	13,4	32,0	8,5	6,5	3,5
0,5	50	16,8	7,1	1,9	5,9	3,0
Fuse required					10,0	6,0

meer dan 20.000 uur bij nominaal voltage en 30°C omgevingstemperatuur. 40.000 start/stops. Motor uitwisselbaar. Kan 30min. drooglopen. Speciaal ontworpen voor continue-gebruik.

Afdichtingsloze, borstelloze permanent magneet motor. Kogelgelagerd, IP-67 beschermd. Body PPA, glasvezel versterkt. Thermisch beschermd tegen overbelasting. Voorzien van koelribben.

Capaciteit:
- 55l/min met Ø20mm aansluiting bij 0,1 bar
- 115l/min met Ø38mm aansluiting bij 0,1 bar

Water/glycol mengsel; max. 60% glycol. Vloeistoftemperatuur -40°C tot +100°C.

Leverbaar met:
- 12V motor (10-16V, nominaal 13,6V)
- 24V motor (20-32V, nominaal 27,2V)

Input power: max 125W. Gewicht: 3kg, inclusief montagebracket.

Art.	**66102489801**	CM90P7-1 BL 12V, aansluiting 38mm
Art.	**66102489802**	CM90P7-1 BL 24V, aansluiting 38mm
Art.	**66102490101**	CM90P7-1 BL 12V, aansluiting 20mm
Art.	**66102490102**	CM90P7-1 BL 24V, aansluiting 20mm

CE-gecertificeerd conform: 94/25 EEC: ISO 8846. ISO 10133.
Bescherming tegen omgevende brandbare gassen etc.

Johnson Pump®

Extra Heavy Duty circulatiepomp

CE-certificering volgens de volgende standaards:
Richtlijn voor recreatievaartuigen 94/25/EEG. ISO8846:kleine vaartuigen/ Elektrische apparaten. Bescherming tegen ontsteking van omgevende brandbare gassen. ISO10133:kleine vaartuigen / Elektrische systemen. Extra lage gelijkspanninginstallaties.
Richtlijn voor elektromagnetische compatibiliteit 72/245/EEG

EN55014:	1993 / Radio-ontstoring.
Capaciteit:	90l/min (23.7 GPM) bij 0.25 bar
Systeemdruk:	-0.3 tot +3.0 bar; stilstaand max. 4.0 bar
Vloeistof:	water/glycol mengsel; max. 60% glycol
Motor service life:	Meer dan 5,000 uur bij nominaal voltage 10,000 start/stops. Motor uitwisselbaar
Motor, voltage:	Nominaal 13.6V DC (gebruik tussen 10-16V) Nominaal 27.2V DC (gebruik tussen 20-32V)
Ingangsvermogen:	Max. 125W
Drooglopen:	30 minuten
Afmetingen:	244mm lang x 120mm breed x 150mm hoog
Aansluitingen:	Ø38mm (1-½")
Gewicht:	3.0kg
Huis:	PPA, glasvezelversterkt
Montage:	Universele bracket voor vlakke ondergrond

Art.	**66102466401**	CM90 12V
Art.	**66102466402**	CM90 24V

Johnson Pump®

Circulatiepomp CM90

IDREX S15

Art. 9086001 S15-12V
Art. 9086002 S15-24V

Opbrengst

Meter	0	2	4	6	8	10
Liter	18	16	15	14	13	12

IDREX S15 18,5l/min.
Zelfaanzuigende dekwas- en dieselpomp
Kan drooglopen zonder schade. Leverbaar in 12 en 24V.
Technische info en afm. zie blz. 513.

IDREX S40

Art. 9086005 S40-12V
Art. 9086006 S40-24V
Art. 9086007 S40-230V

Opbrengst

Meter	0	2	4	6	8	10
Liter	37	34	31	28	27	27

IDREX S40 37,0l/min.
Zelfaanzuigende dekwas- en dieselpomp. Kan drooglopen zonder schade. Leverbaar in 12, 24 en 230V. Technische info en afm. zie blz. 513.

PVM 0,2

Art. 9086010 PVM 0,2 -12V
Art. 9086011 PVM 0,2 -24V
Art. 9086012 PVM 0,2 -230V
Art. 9086013 PVM 0,2 -400V

PVM 0,2 30,0l/min.
Zelfaanzuigende bilgepomp. PVC pomphuis.
Geschikt voor zeewater, drinkwater, vuilwater, diesel en vloeibare voedingsmiddelen.
Leverbaar in 12, 24, 230 en 380V. Technische info en afm. zie blz. 513.

PVM 0,5

Art. 9086015 PVM 0,5 -12 V
Art. 9086016 PVM 0,5 -24 V
Art. 9086017 PVM 0,5 -230 V
Art. 9086018 PVM 0,5 -400 V

PVM 0,5 70,0l/min.
Zelfaanzuigende bilgepomp. PVC pomphuis.
Geschikt voor zeewater, drinkwater, vuilwater, diesel en vloeibare voedingsmiddelen.
Leverbaar in 12, 24, 230 en 380V.
Technische info en afm. zie blz. 513.

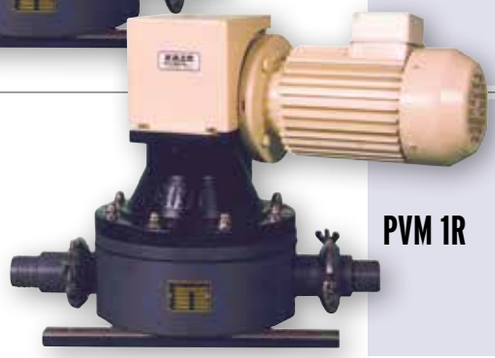

PVM 1R

Art. 9086025 PVM 1R-24V
Art. 9086026 PVM 1R-230V

PVM 1R 100,0l/min.
Zelfaanzuigende bilgepomp. PVC pomphuis.
Geschikt voor zeewater, drinkwater, vuilwater, diesel en vloeibare voedingsmiddelen. Leverbaar met 24V permanent magneetmotor. Technische info en afm. zie blz. 513.

A66B - Centrifugaal-pomp

Art. 9086030 A66B-12V
Art. 9086031 A66B-24V

A66B – Centrifugaalpomp 17,0l/min.
Zelfaanzuigende dekwas- en dieselpomp.
Pomphuis en impeller van brons. Leverbaar in 12 en 24V.
Technische info en afm. zie blz. 513.

allpa
marine equipment

Art. 9086085
PVM 0,16-12V

Art. 9086086
PVM 0,16-24V

PVM 0,16 30l/min. Extra compacte zelfaanzuigende membraanpomp.
Pompt met gemak vloeistoffen met verontreinigingen zoals: zand, modder, puin, zaagsel, bezinksel, zeewier, haren of katoen. Pomp mag drooglopen. Geschikt voor zeewater, drinkwater, olie, diesel, vuilwater (fecaliën), maar ook voor vloeibare voedingsmiddelen.

Kenmerken:
- Aanzuighoogte: 3m
- Opvoerhoogte: 5m
- Pomphuis van PVC
- Aansluitingen 38mm
- Gewicht 6kg
- Afmetingen: 350 x 250 x 250mm (bxdxh)
- Motor 0,35pk/0,26kW
- Stroomverbruik: 6A/12V of 3A/24V

PVM 0,16

PRICE-STAR PRICE-STAR

30 liter per minuut!

Technische informatie & afmetingen pompen

Art.	Model	L/M	Zelfaan-zuigend	max. opvoer hoogte	Motor-vermogen	Ampère/ zekering	Pompen-huis	Slangaan-sluiting	Gewicht	Afmetingen L x B x H
9086001	S15-12V	18,5	2,0m	10m	90W	10/16A	kunststof	20mm	1,9kg	260x70x180mm
9086002	S15-24V	18,5	2,0m	10m	90W	5/ 6A	kunststof	20mm	1,9kg	260x70x180mm
9086005	S40-12V	37,0	4,0m	8m	200W	16/20A	kunststof	25mm	5,0kg	310x120x195mm
9086006	S40-24V	37,0	4,0m	8m	200W	7/10A	kunststof	25mm	5,0kg	310x120x195mm
9086007	S40-230V	37,0	4,0m	8m	200W	1/ 2A	kunststof	25mm	5,0kg	310x132x190mm
9086010	PVM 0,2-12V	30,0	3,0m	5m	120W	12/16A	PVC	38mm	10,0kg	380x200x310mm
9086011	PVM 0,2-24V	30,0	3,0m	5m	120W	8/10A	PVC	38mm	10,0kg	380x200x310mm
9086012	PVM 0,2-230V	30,0	3,0m	5m	260W	2,3/3A	PVC	38mm	10,0kg	380x200x310mm
9086013	PVM 0,2-400V	30,0	3,0m	5m	260W	1/2A	PVC	38mm	10,0kg	380x200x310mm
9086015	PVM 0,5-12V	70,0	3,0m	5m	370W	45/50A	PVC	38mm	18,0kg	480x250x370mm
9086016	PVM 0,5-24V	70,0	3,0m	5m	370W	22/25A	PVC	38mm	18,0kg	480x250x370mm
9086017	PVM 0,5-230V	70,0	3,0m	5m	370W	3,2/ 4A	PVC	38mm	18,0kg	480x250x370mm
9086018	PVM 0,5-400V	70,0	3,0m	5m	370W	1,3/ 2A	PVC	38mm	18,0kg	480x250x370mm
9086025	PVM 1R-24V	100,0	4,0m	4m	350W	22/25A	PVC	38mm	25,0kg	560x350x350mm
9086026	PVM 1R-230V	100,0	4,0m	4m	350W	3,2/ 4A	PVC	38mm	25,0kg	560x350x350mm
9086030	A66B-12V	17,0	5,5m	18m	185W	15/16A	Brons	20mm	4,7kg	270x130x130mm
9086031	A66B-24V	17,0	5,5m	18m	185W	9/10A	Brons	20mm	4,7kg	270x130x130mm
9086085	PVM 0,16-12V	30,0	3m	5m	260W	6/8A	PVC	38mm	6,0kg	350x250x250mm
9086086	PVM 0,16-24V	30,0	3m	5m	260W	3/4A	PVC	38mm	6,0kg	350x250x250mm

Johnson Pump®

F7B-3000

F8B-3000 VF

Zelfaanzuigend bronzen allround-pompen

Wanneer krachtiger pompen nodig zijn of pompen die extra zwaar worden belast, gebruikt u Johnson Extra Heavy Duty pompen met separaat lagerhuis en glijringafdichting voor minder slijtage en langere levensduur. Dit soort pompen dekken de volledige range van marinetoepassingen en kunnen gebruikt worden als koelwaterpomp, bilgepomp, dekwaspomp, noodpomp en brandbestrijdingspomp.
Verkrijgbaar in de maten 3/4″ tot 2-½″ (13-625l/min.)
Verslijtonderdelen zijn gemakkelijk te vervangen en service-kits zijn leverbaar voor alle standaard modellen Deze pompen hebben een cilindrisch aseind (ø17 & 24mm) met spiebaan
De hiervoor benodigde pulleys worden niet door ons geleverd.
Een vacuüm switch kan als extra accessoire worden besteld

F95B-3000

F9B-3000

Technische specificaties, Extra Heavy Duty Impeller Pumps
Pomphuis: brons met aansluiting voor vacuumschakelaar
Pompas: RVS
Afdichting: glijring
Kam: vol of gereduceerd
Pompvoet: gietijzer met levenslang gesmeerde dubbele kogellagers

Art.	model	impeller	aansluiting	lengte	breedte	hoogte	gewicht	asmaat Ø
6610242101	F5B 3000	66 09 1027B / B 9	¾″ BSP	195mm	106mm	88mm	2,9kg	17mm
6610242091	F7B 3000	66 09 1028B / B 9	1″ BSP	213mm	120mm	93mm	3,1kg	17mm
6610130241	F8B 3000VF	66 09 819B / B 9	1½″ BSP	255mm	152mm	154mm	7,6kg	24mm
6610130261	F9B 3000	66 09 802B /814B 9	2″ BSP	282mm	192mm	157mm	9,3kg	24mm
66101317501	F8B 3000 TSS	66 09 819B / B 9	1½″ BSP	255mm	198mm	151mm	7,6kg	24mm
66101322501	F9B 3000 VF	66 09 802B / 814B 9	2″ BSP	282mm	152mm	175mm	9,3kg	24mm
66101317701	F9B 3000 TSS	66 09 802B /814B 9	2″ BSP	282mm	200mm	151mm	9,3kg	24mm
66101312101	F95B 3000	66 09 820B	2½″ BSP	354mm	295mm	201mm	17,2kg	24mm

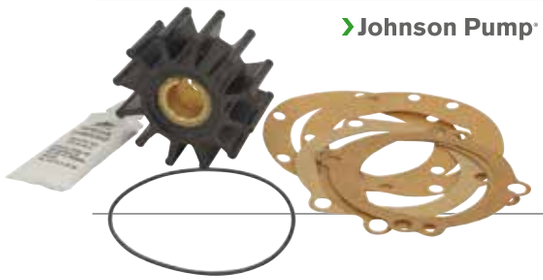

Impeller

Art. 6609703P1	Impeller vervangt Mercruiser 47-59362T
Art. 6609701B1	Impeller vervangt Sherwood 909959K
Art. 6609702B1	Impeller vervangt Sherwood 10615K
Art. 6609704BT1	Impeller vervangt Sherwood 17000K

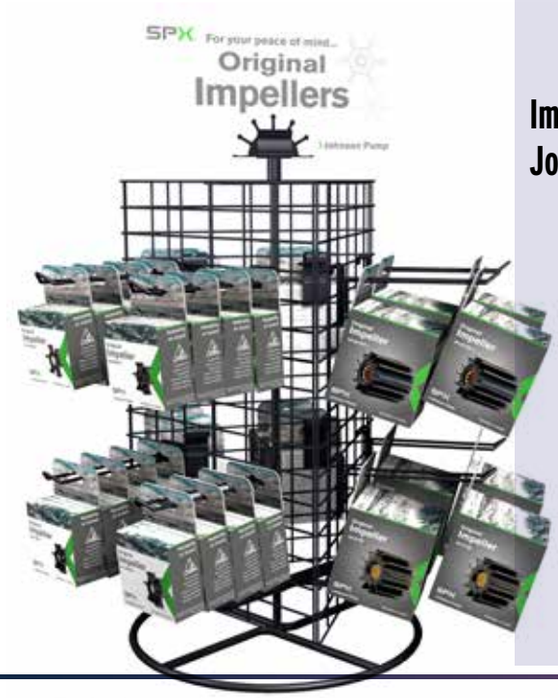

Impellerbar Johnson Pump

Een nieuwe, draaibare impellerstandaard met plaats voor 10 van de meeste populaire reserve impellers in doosje tot maat F7 (1″).

Afmetingen display: hoogte = 750mm incl. reclamebord Ø500mm

De impellerbar omvat:
- Impellerguide met 1/1 tekeningen van de impellers
- 5 stuks 6609806B1
- 5 stuks 6609808B1
- 5 stuks 6609810B1
- 5 stuks 66091026B1
- 5 stuks 6609801B
- 5 stuks 66091027B1
- 5 stuks 66091028B
- 5 stuks 66091052S9
- 5 stuks 66091077B9
- 5 stuks 6609824P9

Art. 660946854 Complete impellerbar.

Nb. Display-prijs mét impellers is lager dan totaalprijs van apart bestelde impellers zónder display!

Voetmontage / pulley-aandrijving
Compacte, zee- en vuilwater bestendige pompen van de bekende Johnson kwaliteit. Doordat deze pompen zeer goed zelfaanzuigend zijn, zijn ze ideaal als koelwaterpomp, bilge pomp, dekwaspomp, drinkwaterpomp en brandstofpomp. Ook zeer geschikt voor het legen van septic tanks op de wal.
Verkrijgbaar van 3/8" tot 1 1/2", tot 279l/min.

Johnson Pump®

Heavy Duty Impellerpompen

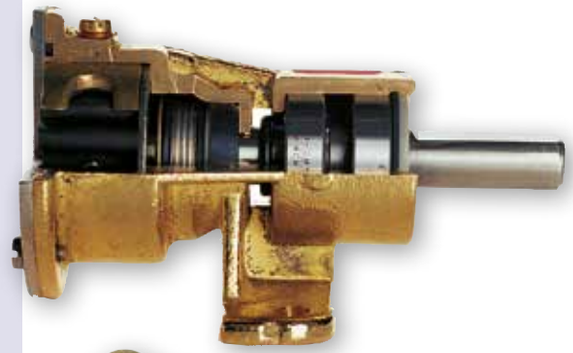

F35B-8 (3/8")	Impellerpomp
Huis	brons
Impeller	**6609808B1** (MC-97)
As	RVS, dubbel gelagerd
Afdichting	glijring
Aansluiting	3/8" inw. draad
Opbrengst	20,5l/min.
Aandrijfas	Ø 12k6mm
Afmetingen	109 x 80 x 30mm (lxbxh)
Gewicht	0,5kg
Art. 66102456901	Impellerpomp F35B-8 3/8" met glijringafdichting + RVS deksel

Impellerpomp F35B-8 3/8"

F4B-8 (3/8")	Impellerpomp
Huis	brons
Impeller	**6609810B1** (MC-97) / **6609810B9** (nitriel)
As	RVS, dubbel gelagerd
Afdichting	glijring
Aansluiting	3/8" inw. draad
Opbrengst	34,5l/min
Aandrijfas	Ø 12k6mm
Afmetingen	111 x 80 x 50mm (lxbxh)
Gewicht	0,8kg
Art. 66102457001	Impellerpomp F4B-8 3/8" met glijringafdichting + RVS deksel

Impellerpomp F4B-8 3/8"

F5B-8 (3/4")	Impellerpomp
Huis	brons
Impeller	**66091027B1** (MC-97) / **66091027B9** (nitriel)
As	RVS- dubbel gelagerd
Afdichting	glijring
Aansluiting	3/4" inw. draad
Opbrengst	46l/min
Aandrijfas	Ø 17k6mm
Afmetingen	151 x 106 x 50mm (lxbxh)
Gewicht	1,6kg
Art. 66102457101	Impellerpomp F5B-8 3/4" met glijringafdichting + RVS deksel

Impellerpomp F5B-8 3/4"

F7B-8 (1")	Impellerpomp
Huis	brons
Impeller	**66091028BT1** / **66091028B9** (nitriel)
As	RVS, dubbel gelagerd
Afdichting	glijring
Aansluiting	1" inw. draad
Opbrengst	107l/min
Aandrijfas	Ø 17k6mm
Afmetingen	170 x 120 x 50mm (lxbxh)
Gewicht	1,9kg
Art. 66102457201	Impellerpomp F7B-8 1" met glijringafdichting + RVS deksel

Impellerpomp F7B-8 1"

F8B-8 (1-1/2")	Impellerpomp
Huis	brons
Impeller	**6609819B** / **6609819B9** (Nitril)
As	RVS, dubbel gelagerd
Afdichting	glijring
Aansluiting	1-1/2" inw. draad
Opbrengst	279l/min
Aandrijfas	Ø 24h8mm
Afmetingen	217 x 160 x 65mm (lxbxh)
Gewicht	5,9kg
Art. 6610130211	Impellerpomp F8B-8 1-1/2" met glijringafdichting + RVS deksel

Impellerpomp F8B-8 1 1/2"

Set RVS vleugelmoeren "Pinwing" voor het snel wisselen van de impeller. Erg handig als de impellerpomp met een schroevendraaier slecht bereikbaar is!

Art. 669509350	Pinwing Set-A	Johnson Pump	6st. 8/32 x M4
Art. 669509351	Pinwing Set-B	Johnson F35B	4st. M4 x M4
Art. 669509352	Pinwing Set-C	Johnson F4/F5B	6st. M4 x M4
Art. 669509354	Pinwing Set-E	Johnson F7B	6st. M5 x M5
Art. 669509355	Pinwing Set-F	Johnson Pump	4st. M5 x M5
Art. 669509356	Pinwing Set-G	Johnson Pump	6st. 10/32 x M5
Art. 669509357	Pinwing Set-H	Johnson Pump	6st. M8 x M6

Set RVS vleugelmoeren "Pinwing"

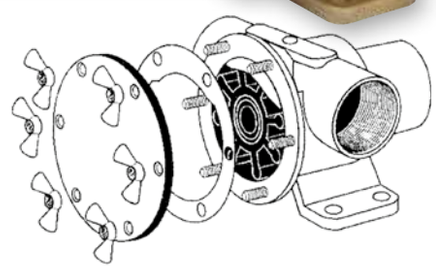

Vervangingskoelwaterpompen

Johnson Pump

POmp	OEM nr.	Leverancier	Motor beschrijving	Art.
F7B-9 IMPELLER PUMP OEM (DEUTZ)	4229524	Deutz	D7	66102458011
F7B-9 IMPELLER PUMP OEM		Drinkwaard Motoren	OM 616/617	6610241271
F4B-9 IMPELLER PUMP OEM 1/1 (Fischer Panda)	0030105	Fischer Panda	Panda 12 000 NE PMS Kubota, Panda 6000 ND PMS Kubota, Panda 8000 NE PMS Kubota, Panda 9000 ND PMS Kubota	66102496702
F7B-9 IMPELLER PUMP OEM	RE525563	John Deere	Deere S350	66101359902
F7B-9 IMPELLER PUMP OEM	RE535944	John Deere	Deere S350, PowerTech 4.5L, 4045DFM70/TFM75, Powertech 6.8L, 6068TFM75/TFM76	66101359902
F7B-9 IMPELLER PUMP OEM	DZ107518	John Deere	Deere S350	66101359902
F7B-9 IMPELLER PUMP OEM	DZ116559	John Deere	Deere S350	66101359902
F7B-9 IMPELLER PUMP OEM		KOHLER	GM57562	66101359902
F7B-903 IMPELLER PUMP OEM		Lombardini	LDW 2204 MD	66102447502
F4B-9 IMPELLER PUMP OEM		Lombardini	LDW 1003 M, LDW 1204 M, LDW 1404 M, LDW 502 M, LDW 602 M, LDW 702 M, LDW 903 M	6610350984
F4B-9 IMPELLER PUMP OEM		Lombardini	LDW 1503 M, LDW 1603 M, LDW 2004 M, LDW 2204 M	66103535501
F9B-905 IMPELLER PUMP OEM (MHI)	33A53-15100	Mitsubishi	S6M3	66101317111
F5B-9 IMPELLER PUMP OEM	970301725	Nanni Diesel	N3.30, N4.38, N4.40	66102433401
F5B-9 IMPELLER PUMP OEM		Nanni Diesel	3.110 HE, 4.110 HE, 4.190 HE, 4.150 HE	66102433401
F7B-9 IMPELLER PUMP (NANNI)	970316374	Nanni Diesel	N4.65, N4.80, GENSETS V3300	66102490411
F7B-9 IMPELLER PUMP (NANNI)	970316373	Nanni Diesel	N4.115, N4.140	66102490412
F4B-9 IMPELLER PUMP OEM 1/1 (Thread)	538.012.1	Nanni Diesel	2.60, 3.90, 2.60 HE, 3.90 HE, P 30	66102494901
F35B-9 IMPELLER PUMP OEM	970300495	Nanni Diesel	2.40H & 2.60H	6610352113
F4B-9 IMPELLER PUMP OEM	970307808	Nanni Diesel	N2.10, N2.14, N3.21	66103572501
F4B-9 IMPELLER PUMP OEM		Nanni Diesel	2.50 HE, 3.75 HE	66103572501
F7B-903 IMPELLER PUMP OEM		Nanni Diesel	5250 TDi	66102490411
F5B-9 IMPELLER PUMP OEM (VP3583089)	3583089	Perkins	D2-55, D2-75	66101328311
F7B-9 IMPELLER PUMP OEM		Perkins	6.305/6.354 6 cyl;6.3543M;6HD 135/15D;	6610240141
F5B-9002 IMPELLER PUMP OEM		Perkins	4.99M, 4.108 4 cyl, 4.107MLL	6610241192
F7B-9 IMPELLER PUMP OEM		Steyr	All 4 Cyl./ 6Cyl. from 1999	66102463701
F7B-903 IMPELLER PUMP OEM	STM8020	Vetus	P 4.25	6610242181
F5B-9 IMPELLER PUMP OEM	STM8000	Vetus	42-26-21, 52-34-26, 42-26-26, 36-22-11, M 4.14, 52-34-21	6610351001
F4B-9 IMPELLER PUMP OEM	STM8050	Vetus	K 3/3D/4	6610351611
F4B-9 IMPELLER PUMP OEM		Vetus	K 3/3D/4	6610351611
F7B-9 IMPELLER PUMP OEM	STM 8922	Vetus	DT(A) 44/44	66102463004
F7B-9 IMPELLER PUMP OEM		Vetus	DT(A) 64/66/67	66102463003
F7B-9 IMPELLER PUMP OEM		Vetus	VF4 VF5	6610241271
F9B-905 IMPELLER PUMP OEM		Yanmar	6 SY-STP, 8SY-STP	66102430812
F4B-903 IMPELLER PUMP OEM (VP3593654)	3593654	Volvo Penta	D1-13, D1-20, D1-30,	66102475111
F4B-9 IMPELLER PUMP OEM (VP3593655)	3593655	Volvo Penta	D1-30, D2-40	66102475211
F5B-9 IMPELLER PUMP OEM (VP3583089)	3583089	Volvo Penta	D2-55, D2-75	66101328311
F6B-9 IMPELLER PUMP OEM (VP3593656)	3593656	Volvo Penta	D3	66101344911
F6B-9 IMPELLER PUMP OEM (VP21141637)	21141637	Volvo Penta	D3	66101344901
F6B-9 IMPELLER PUMP OEM (VP3884694)	3884694	Volvo Penta	D3	66101344911

Pomp	OEM nr.	Leverancier	Motor beschrijving	Art.
F5B-9 IMPELLER PUMP OEM (VP)		Volvo Penta	AQ 170C, AQ 171A/C, AQ 175A, AQD 21A, AQD 21B, BB 140A, BB 145A, BB 165A, BB 170A/B, BB 170C, MD 21A, MD 21B, MD 42A	**6610320581**
F4B-9 IMPELLER PUMP OEM (VP829895)	829895	Volvo Penta	AQ115A;AQ115A;AQ115B;AQ130A;AQ130B;AQ130C;AQ130D;BB115 A;BB115B;BB115B;BB115C;MB20A;MB20B;MB20C;MD17C;MD17D;M D3B;	**6610350983**
F5B-9 IMPELLER PUMP OEM	855517	Volvo Penta	AQ171A, AQ171C, 251A	**6610326212**
F5B-902 IMPELLER PUMP OEM	855578	Volvo Penta	230A, 230B, 250A, 250B, AQ120B, AQ125A, AQ140A, BB140A, AQ145A, BB145A, AQ125B, AQ145B, AQ131A, AQ131B, AQ131C, AQ131D, AQ151A, AQ151B, AQ151C	**6610326213**
F8B-905 IMPELLER PUMP OEM (VP838522)	838522	Volvo Penta	MD40A, TMD40A, TMD40B, TMD40C, AQD40A, TAMD40A, TAMD40B, AD40B, AQAD40A, AQAD40B	**6610241303**
F7B-9 IMPELLER PUMP OEM (VP858469)	858469	Volvo Penta	MD31A, TMD31A, TMD31B, TAMD31A, TAMD31B, AD31, AQAD31A, AD31B, 290A, 740, 740A, DPX, PT93, DP-A, DP-B, DP-A1, DP-B1, SP-A, SP-A1; TMD41A, TMD41B, D41A, D41B, TAMD41A, TAMD41B, AQAD41A, AD41A, AD41B, 290A, 740, 740A, DPX, PT93, DP-A, DP-B, DP-A1, DP-B1, SP-A, SP-A1, AD41BJ, AD41, AD41P-B, D41, TAMD41M-A, AD 31A/B, AD 41A/B, AQAD 30A, AQAD 31A, AQAD 40A/B, AQAD 41A, AQD 40A, AQD 41A, D 41A/B, MD 31, MD 31A, MD 40A, TAMD 31, TAMD 31A/B, TAMD 41, TAMD 41A/B, TMD 31, TMD 31A/B, TMD 40A/B/C, TMD 41A/B	**6610242773**
F4B-903 IMPELLER PUMP OEM (VP3580944)	3580944	Volvo Penta	MD2010-C, MD2010-D, MD2020-C, MD2020-D, MD2030-C, MD2030-D, MD2040-C, MD2040-D, 120S-D, 120S-E, MD2010B, MD2020B, MD2030B, MD2040B, MS2L-D, MS2A-D, 120S-D, MS2B-R, MS2A-E, MS2L-E, D1-13, D1-13B, D1-20, D1-20B, D1-30, D1-30B, D2-40, D2-40B, D1-13F, D1-20F, D1-30F, D2-40F, MD2010A, MD2020A, MD2030A, MD2040A, MS2B-R, MS2A-D, MS2A-E, MS2L-D, MS2L-E, 120S-D, 120S-E, MD2010, MD2030, MD2040, MD2020	**66102475111**
F4B-9 IMPELLER PUMP OEM (VP3580945)	3580945	Volvo Penta	MD2010-C, MD2010-D, MD2020-C, MD2020-D, MD2030-C, MD2030-D, MD2040-C, MD2040-D, 120S-D, 120S-E, MD2010B, MD2020B, MD2030B, MD2040B, MS2L-D, MS2A-D, 120S-D, MS2B-R, MS2A-E, MS2L-E, D1-13, D1-13B, D1-20, D1-20B, D1-30, D1-30B, D2-40, D2-40B, D1-13F, D1-20F, D1-30F, D2-40F, MD2010A, MD2020A, MD2030A, MD2040A, MS2B-R, MS2A-D, MS2A-E, MS2L-D, MS2L-E, 120S-D, 120S-E, MD2010, MD2030, MD2040, MD2020	**66102475211**
F7B-9 IMPELLER PUMP OEM (VP3583115)	3583115	Volvo Penta	KAD42P-A, KAMD42P-A, HS1A, KAD32P, TAMD42WJ-A, KAD43P-A, KAMD43P, KAMD43P-A, KAMD43P-B, KAD44P, KAD44P-B, KAD44P-C, KAMD44P-A, KAMD44P-C, KAD300-A, KAMD300-A, HS1A, HS1E-A, KAMD44P-BAD31L-A, AD31P-A, AD41L-A, AD41P-A, D41L-A, TAMD31L-A, TAMD31M-A, TAMD31P-A, TAMD31S-A, TAMD41H-A, TAMD41H-B, TAMD41P-A, TAMD41L-A, TAMD41M-A, TMD31L-A, TMD41L-A, TAMD31S, HS1A, TAMD31L, TAMD31P, TAMD41PMD31A, TMD31B, TAMD31B, AD31BTMD41B, D41B, TAMD41B, AD41B, AD41BJKAD42A, KAMD42A, HS1A, MS5BAD31D, AD31D-A, AD31XD, TAMD31D, TMD31DAD41D, D41D, TAMD41D, TMD41D, HS1AKAD42B, KAMD42B, TAMD42B	**66102452412**
F7B-9 IMPELLER PUMP OEM VP3581558	3581558	Volvo Penta	Benzine Motoren	**66102452412**
F5B-905 IMPELLER PUMP OEM (VP3858847)	3858847	Volvo Penta	Benzine Motoren	**66101315908**
F5B-9 IMPELLER PUMP OEM (VP3812693)	3812693	Volvo Penta	Benzine Motoren	**66101356711**
F5B-9 IMPELLER PUMP OEM (VP3812695)	3812695	Volvo Penta	Benzine Motoren	**66101356713**
F5B-9 IMPELLER PUMP OEM (VPoA)	3812697	Volvo Penta	Benzine Motoren	**66101356811**
F6B-9 IMPELLER PUMP OEM (VPoA)	3812519	Volvo Penta	Benzine Motoren	**66101356911**
F5B-905 IMPELLER PUMP OEM (VP3857794)	3857794	Volvo Penta	Benzine Motoren	**66101315907**

Art. 66102456901 F35B-8 3/8" opbrengst 20,5l/min

Art. 66102457001 F4B-8 3/8" opbrengst 34,5l/min

Art. 66102457101 F5B-8 3/4" opbrengst 46 l/min

Art. 66102457201 F7B-8 1" opbrengst 107 l/min

Bronzen Impellerpompen voetmontage

Johnson Pump

SPX Johnson Pump Original Impellers

Ref.	Pump	Impeller	Material*	Outer dia		Inner dia		Width		Replaces Jabsco No	
				mm	inch	mm	inch	mm	inch	Europe	USA
1	F2	**66091077B-9**	Nitrile	35.2	1.29	8.0 / Flat	0.31 / Flat	12.7	0.50		
2	F3	**6609843S-9**	Nitrile	45.2	1.78	8.0 / Flat	0.31 / Flat	12.8	0.50		
3	TA3P10	**66091052S-9**	Nitrile	45.2	1.78	8.0 / Flat	0.31 / Flat	12.8	0.50		
4	F35	**6609806B-1**	MC97	40.0	1.58	9.5	0.37	19.0	0.75	4528-0001	
5	F35	**6609808B-1**	MC97	40.0	1.58	12.0	0.47	19.0	0.75	22405-0001	
6	F4	**6609824P-1**	MC97	50.8	2.00	8.0 / Flat	0.31 / Flat	22.0	0.87		
6	F4	**6609824P-9**	Nitrile	50.8	2.00	8.0 / Flat	0.31 / Flat	22.0	0.87	6303-0003	
7	F4	**6609810B-1**	MC97	50.8	2.00	12.0	0.47	22.0	0.87	18653-001	
7	F4	**6609810B-9**	Nitrile	50.8	2.00	12.0	0.47	22.0	0.87		
8	F4	**66091026B-1**	MC97	50.8	2.00	12.7	0.50	22.0	0.87	673-0001	
8	F4	**66091026B-9**	Nitrile	50.8	2.00	12.7	0.50	22.0	0.87	673-0003	
9	F5	**6609801B**	Neoprene	57.1	2.25	15.9 / Key	0.63 / Key	31.5	1.24	4568-0001	
10	F5	**66091027B-1**	MC97	57.1	2.25	Splines		31.5	1.24	1210-0001	
10	F5	**66091027B-9**	Nitrile	57.1	2.25	Splines		31.5	1.24	1210-0003	
11	F6	**6609812B-1**	MC97	57.1	2.25	Splines		48.2	1.90	13554-0001	
12	F7	**66091028BT-1**	MC97	65	2.56	Splines		50.2	1.98	17937-0001	
12	F7	**66091028B-9**	Nitrile	65	2.56	Splines		50.2	1.98	17937-0003	
13	F75	**6609821BT-1**	MC97	65	2.56	Splines		80	3.15		
14	F8	**6609819B**	Neoprene	95	3.74	Splines		63	2.48	836-0001	17935-0001
14	F8	**6609819B-9**	Nitrile	95	3.74	Splines		63.2	48	836-0003	17935-0003
15	F8	**66091029B**[1)]	Neoprene	95	3.74	Splines		63.2	48	836-0001	17935-0001
16	F9	**6609802B**	Neoprene	95	3.74	Splines		88.5	3.48	6760-0001	
17	F9	**6609814B**	Neoprene	95	3.74	Splines		88.5	3.48	21676-0001	17936-0001
18	F95	**6609820B**	Neoprene	95	3.74	Splines		130	5.12		
19	F98	**6609842B**	Neoprene	95	3.74	Splines		180	7.09		

* MC97 en Neopreen voor koeling, Nitriel is oliebestendig

[1)] Alternatieve Impeller 09-819B

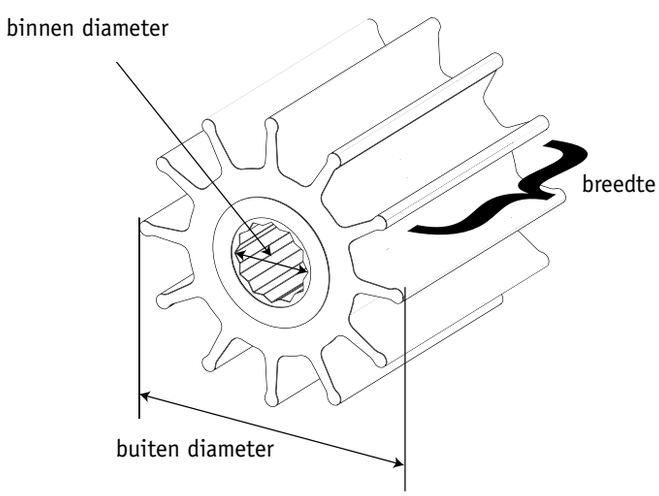

Johnson Pump®

Johnson Pump®

SPX Johnson Pump Original Impellers

Schaal 1:1

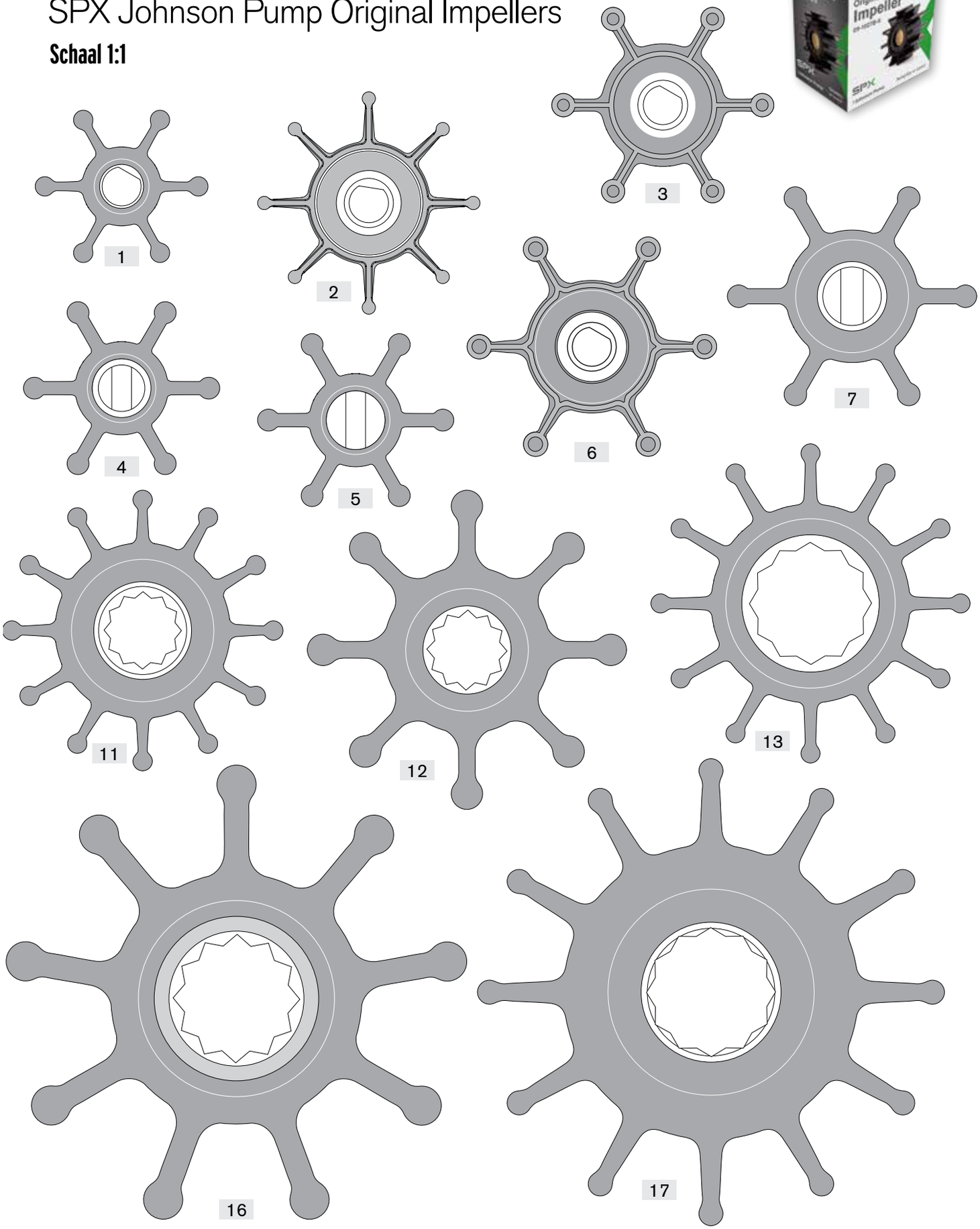

Johnson Pump®

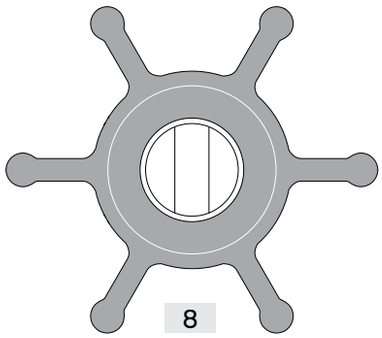

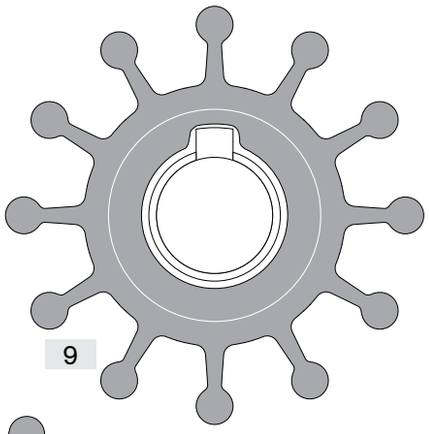

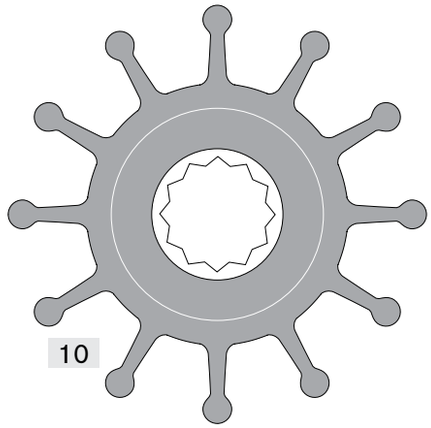

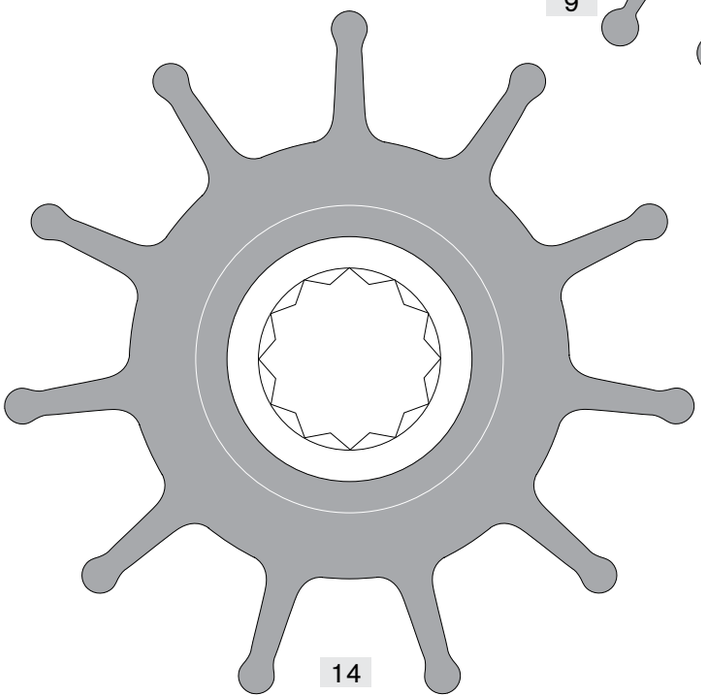

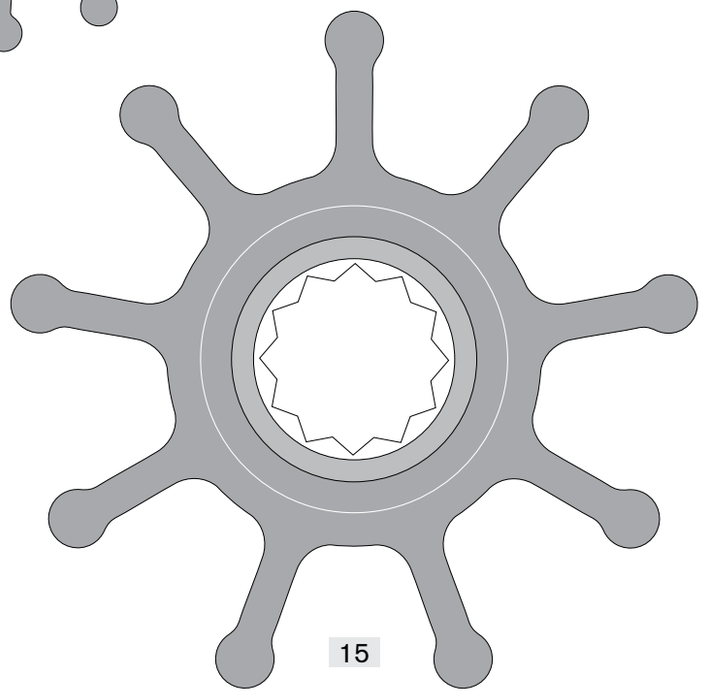

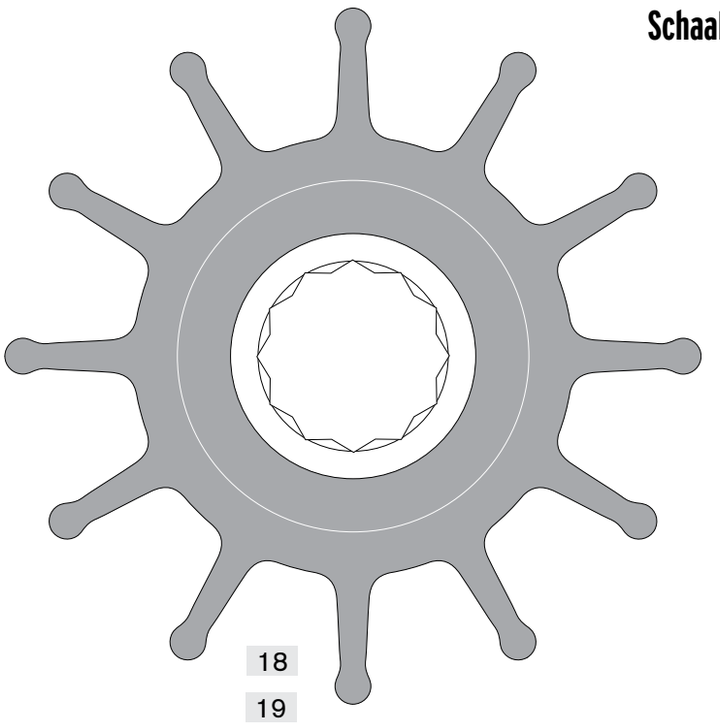

Schaal 1:1

Ref.	Pomptype	Art.
1	F2	**66091077B-9**
2	F3	**6609843S-9**
3	TA3P10	**66091052S-9**
4	F35	**6609806B-1**
5	F35	**6609808B-1**
6	F4	**6609824P-1**
6	F4	**6609824P-9**
7	F4	**6609810B-1**
7	F4	**6609810B-9**
8	F4	**66091026B-1**
8	F4	**66091026B-9**
9	F5	**6609801B**
10	F5	**66091027B-1**
10	F5	**66091027B-9**
11	F6	**6609812B-1**
12	F7	**66091028BT-1**
12	F7	**66091028B-9**
13	F75	**6609821BT-1**
14	F8	**6609819B**
14	F8	**6609819B-9**
15	F8	**66091029B***
16	F9	**6609802B**
17	F9	**6609814B**
18	F95	**6609820B**
19	F98	**6609842B**

*Alternatieve impeller 6609819B

Johnson Pump®

Vervangende impellers:
Schaal 1:1

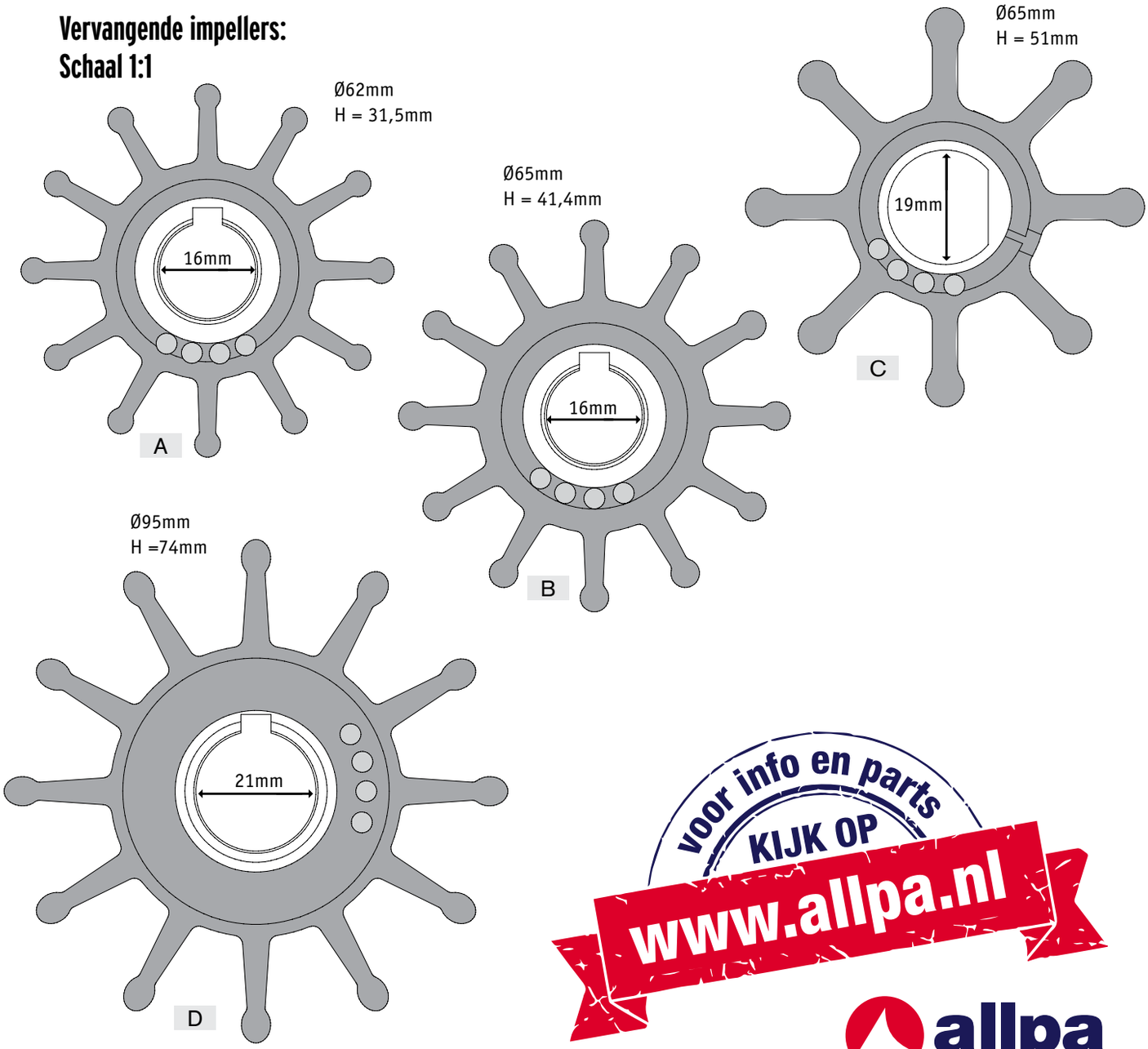

voor info en parts
KIJK OP
www.allpa.nl
allpa
marine equipment

Vervangende impellers:

Ref.	SPX Johnson Pump part no.	Sherwood part no.	allpa part no.	Jabsco part no.	Engines / Pumps
A	**6609701B-1**	9959K	500103	18838-0001	Chris Craft; Chrysler Marine; Commander; Crusader; Glastron Boat Co.; Gray Marine; Interceptor; Onan; OMC; Pathfinder VolksWagon Eng.; Perkins Eng. U.S.; Plesurecraft Marine; Universal Medalist; Volvo Penta; Yamaha; Westerbeke 24102; Sherwood 11353; Pleasure Craft 302&351; Chris Craft 350; Onan MDL3,4
B	**6609702B-1**	10615K	500120	18948-0001	Chris Craft; Chrysler Marine; Commander; Crusader; Escort (Skiltec); Gray Marine; Isuzu; Lenco; Marine Power; North American Engine; Onan; Osco Motors; OMC; Perkins Engine U.S.; Plesurecraft Marine; Volvo Penta; J.H. Westerbeke Corp; Crusader 97179; Chrysler 3675763; Chrysler 4142878; Cummins 4B; Onan MDL6; Chris Craft 454; Pleasure Craft 454
C	**6609703P-1**	-	500109	17954-0001	Pump Quicksilver Model 46-72774 A32 (ref. 47-59362T)
D	**6609704BT-1**	17000K	500164	18958-0001	Cummins 6B 300Hp B Series; Cummins C Series; CAT 3208; CAT 3116; CAT 3126; Deere 6076; Sherwood Pump P17 series

Johnson Pump®

De afbeelding komt overeen met de ware grootte

Johnson Pump pompdeksels

Schaal 1:1

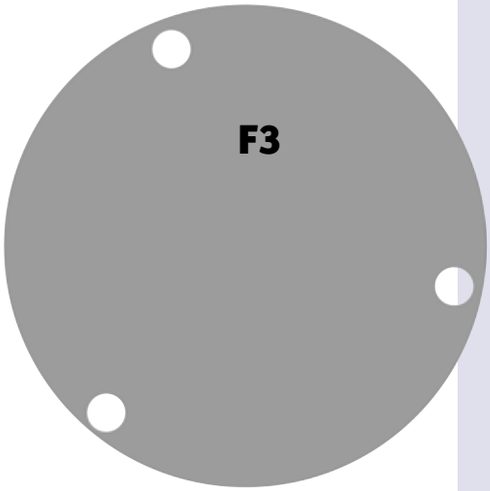

Art. 660143141
pompdeksel F3

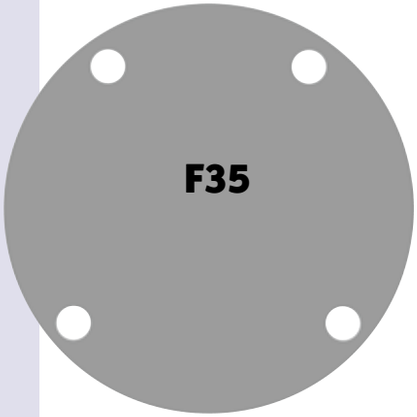

Art. 660143239
pompdeksel F35
vervangt Jabsco 29305.

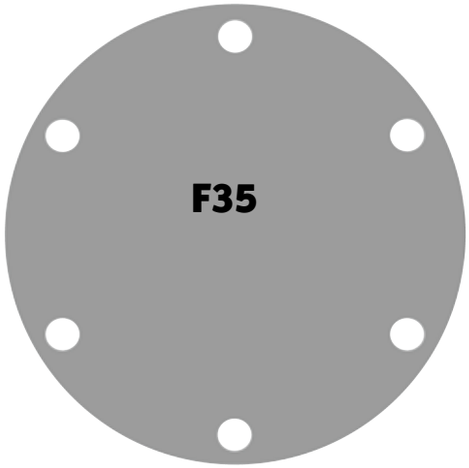

Art. 660142414
pompdeksel F35
vervangt Jabsco AL6-200.

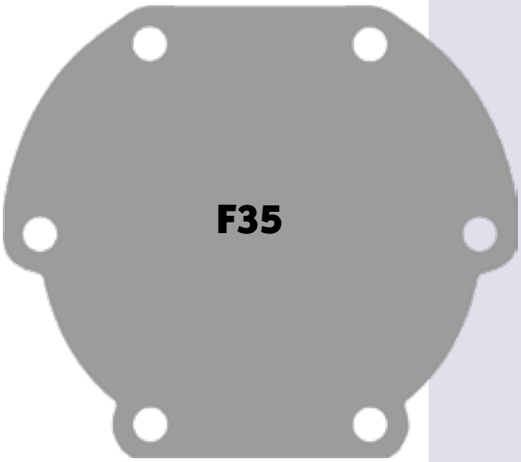

Art. 660145282
pompdeksel F4
vervangt Jabsco 29475.

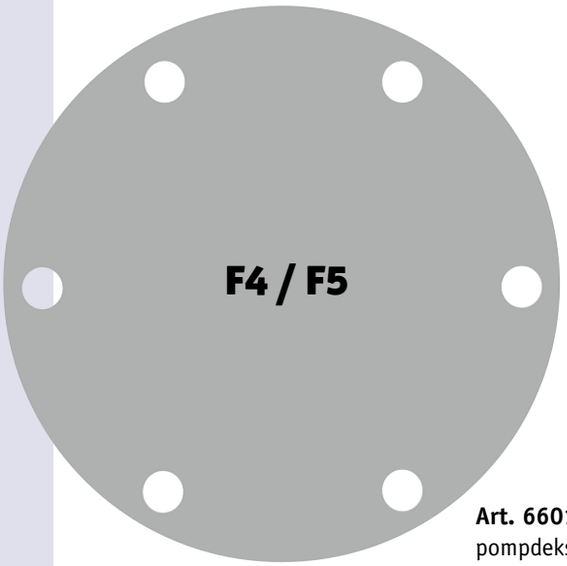

Art. 660142398
pompdeksel F4 / F5
vervangt Jabsco 3992.

Johnson Pump®

De afbeelding komt overeen met de ware grootte

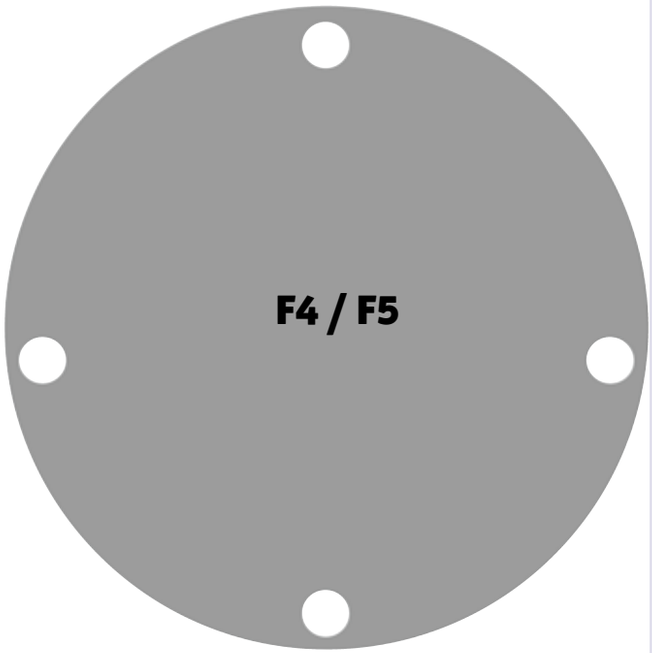

Art. 660146556
pompdeksel F5 / F6

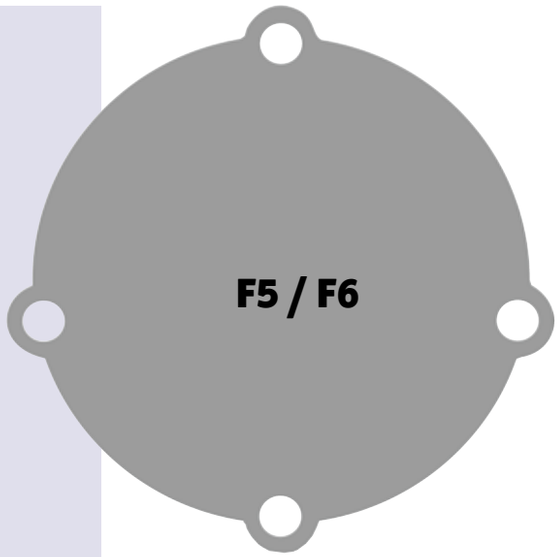

Art. 6601453121
pompdeksel F5 / F6

Johnson Pump pompdeksels

Schaal 1:1

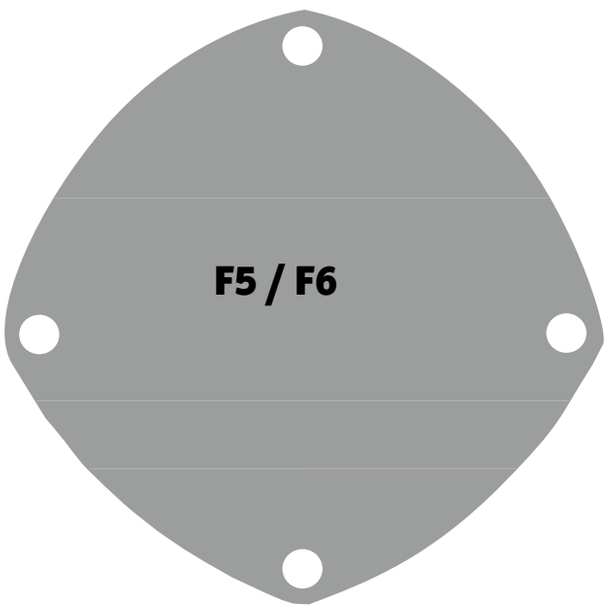

Art. 660146535
pompdeksel F5 / F6

Art. 660142441
pompdeksel (brons) F7
vervangt Jabsco 3993.

Art. 6601466483
pompdeksel (RVS) met groef voor O-ring
(F7B-8 new)

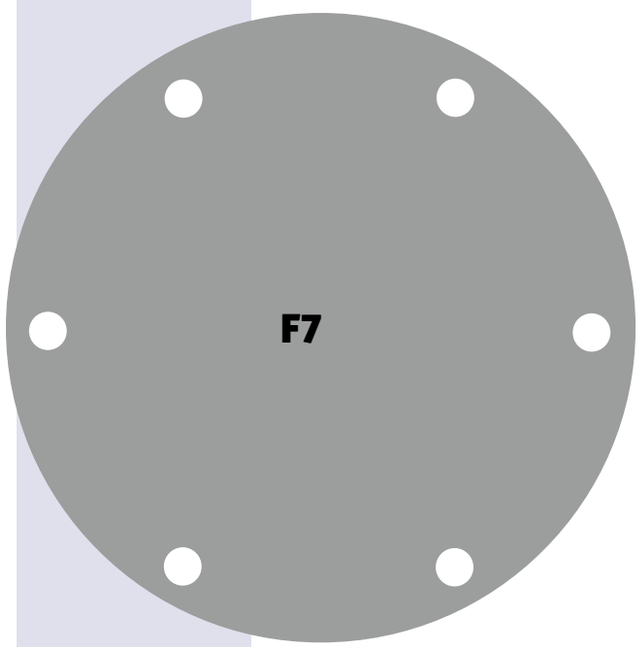

Deksels voor F8 en F9 pompen tevens uit voorraad leverbaar!

Jabsco ↔ Johnson Pump

Artikelnummer referentie lijst

Eventueel moet u voor het allpa artikelnummer een strep verwijderen.

Ball bearing		S P2600-06	660508126		
Cam		490	660142397		
		834	660142680		
		934	660142679		
		2431	660142584		
		2441	660145084		
		2551	660142755		
		3255	660142442		
		6988	660143137		
		10338	66014566014		
		10818	660142389		
		22039	660143135		
		22268	660143138		
		29303	660142910		
		2907-0001	660145288		
		29303-01	660142415		
		AL8	660142910		
		AL8-01	660142415		
Endcover		3992	660142398		
		3993	660142441		
		5522	660142414		
		9336	[illegible]		
		9406			
		9905			
		11515			
		11635			
		11689			
		29305			
Gasket		[illegible]	[illegible]		
		[illegible]	[illegible]		
		[illegible]	[illegible]		
		32[illegible]	[illegible]		
		478[illegible]	[illegible]		
		490[illegible]	[illegible]		
		1[illegible]	[illegible]		
		2[illegible]	[illegible]		
Impeller		[illegible]	[illegible]		
	USA	[illegible]	[illegible]		
	USA	[illegible]	66091029B		
	USA	17935-0001	6609819B		
	USA	17935-0003	66091029B-9		
	USA	17935-0003	6609819B-9		
	USA	17936-0001	6609814B		
		17937-0001	66091028B		
		17937-0003	66091028B-9		
		18653-0001	6609810B		
	EUR	21676-0001	6609814B		
		22405-0001	6609808B		
		4528-0001	6609806B		
		45[illegible]-0001	6[illegible]9801B		
		[illegible]303-0003	[illegible]		
		673-0001	[illegible]		
		[illegible]	[illegible]		
		67[illegible]	[illegible]02B		
	EUR	836-[illegible]	66091029B		
	EUR	836-00[illegible]	660981[illegible]		
	EUR	836-0003	[illegible]		
	[illegible]	836-0003	[illegible]19B-9		
Key		X400[illegible]	660503125		
Lip s[illegible]		[illegible]0-48	660529142		
		[illegible]701-04	6[illegible]9120		
		P2701-[illegible]	66[illegible]9117		
Mechanical se[illegible]		22617-00[illegible]	60[illegible]		
Impellerpu[illegible]		9700	661024014		
		9900	[illegible]		
		[illegible]	[illegible]		
		[illegible]	[illegible]022-2		
		[illegible]-201	661013022-6		
		10670-210	661013022-3		
		10670-210	661013022-7		
		10670-211	661013022-4		
		10670-211	661013022-8		
		10680-200	661022362-1		
		10680-201	661022362-2		
		10680-210	661022362-3		
		10680-211	661022362-4		
		10770-0051	661024315-01		
		10770-0151	661024026-1		
		10770-0251	661024027-1		
		10770-57	661021915-1		
		10800-21	661011236-2		
		10800-21	661022139-1		
		10880-0101	661024091-1		
		10880-0151	661024091-2		
		10880-0151	661024091-3		
		10950-200	661022143-1		
		10950-201	661022143-1		
		10950-201	661024140-1		

voor info en
KIJK O
www.al

Johnson Pump®

Impellerpump	10950-204	661022143-2
	10950-204	661024228-1
	10950-214	661024140-2
	10950-2401	661024140-1
	10950-2451	661024140-2
	10950-2601	661024140-3
	10980-0051	661022096-1
	10980-0051	661022096-3
	10980-01	661022096-2
	11000-01	661024090-1
	11100-0101	661024096-4
	11100-0141	661024096-2
	11[illegible]0-0151	661024096-3
US	11810-[illegible]21	661024188-4
US	11810-02[illegible]	661024188-5
US	[illegible]0-0321	661024188-6
US	[illegible]50-0005	661024071-17
US	11[illegible]0-0005	661024071-98+ 05-32-1
US	11[illegible]06	661024071-18
US	[illegible]06	661024071-98+ 05-32-2
US	[illegible]0007	661024071-33
US	11860-0007	661024071-98+ 05-32-5
	11870-0005	661013022-33
US	11870-0005	[illegible]
US	11870-[illegible]	[illegible]
	[illegible]	[illegible]
	[illegible]	[illegible]
	[

Solé scheepsdieselmotoren

wheelmark

BUREAU VERITAS

NOTE:

- **Alle Solé scheepsmotoren zijn voorzien van Euro Control- uitlaat emissie certificaat**
- **De Solé Mini 17, 29, 33 en 44 hebben Bodenseezulasung (BSO2)**
- **Opties: Kielkoeling – Massavrij (dubbelpolig) – 24V Systeem – 2e Dynamo**

Licht en compact:
Solé scheepsmotoren hebben een bijzonder laag gewicht en kleine afmetingen. Deze positieve eigenschappen werden verkregen door een zorgvuldige selectie van de basismotoren in combinatie met een compact ontwerp van de scheepsmotor.

Warmtewisselaar:
Het thermosstatische geregelde inter-koelsysteem met warmte-wisselaar houdt de motor op constante bedrijfstemperatuur waardoor een langere levensduur en een optimale verbranding wordt gegarandeerd.

Elektrische installatie:
Een 12V startmotor, een krachtige wisselstroom dynamo met ingebouwde spanningsregelaar, instrumentenpaneel met minimaal 3 meter kabelboom die voorzien is van waterdichte Super seal connectors (4 meter bij de grotere motorentypes). Het instrumenten is uitgerust met een startslot met sleutel, toerenteller, urenmeter, akoestisch en visueel alarm aangaande de oliedruk, watertemperatuur en laadspanning. Een uitgebreid paneel met olietemperatuurmeter en voltmeter is leverbaar, vanaf de mini 74 is deze zelfs standaard.

Leveringsomvang:
Alle motoren worden standaard geleverd met: keerkoppeling, flexibele motorsteunen, circulatiepomp, zeewaterpomp, watergekoeld uitlaatspruitstuk, warmtewisselaar, complete elektrische installatie, instructie- en onderdelenboek.

Garantie:
De Garantietermijn voor de pleziervaart is 5 jaar (24 + 36 maanden).

Standaard, beperkte, fabrieksgarantie:
- Voortstuwingsmotoren => 24 maanden of 1.000 draaiuren.
- Generatoren => 24 maanden of 1.000 draaiuren.

Verlengde fabrieksgarantie*:
- Voortstuwingsmotoren => 36 maanden of 1.500 draaiuren.
- Generatoren => 36 maanden of 1.000 draaiuren.

*De verlengde fabrieksgarantie heeft betrekking op de volgende onderdelen: Motorblok-Cilinderkop-Krukas- Nokkenas-Vliegwiel-huis-Distributiehuis-Distributietandwielen-Drijfstangen.

De Garantietermijn voor commercieel gebruik is:
- Voorstuwingsmotoren => 12 maanden of 2.000 draaiuren (beroepsmatig gebruik)
  => 24 maanden of 2.000 draaiuren (charter)
- Generatoren => 12 maanden of 1.000 draaiuren

***Voorwaarden op aanvraag**

2 years warranty pleasure use + 3 years warranty pleasure use

Marine Engine Range

allpa
marine equipment

Art. 9022010/11

22.13840110

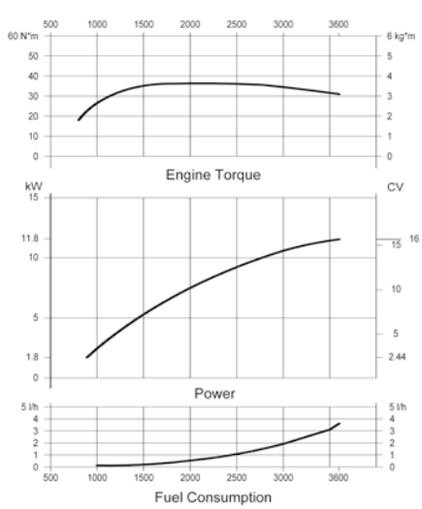

Solé Mini 17

(basis Mitsubishi, 2 cilinder 16pk / 11,7kW)

Met "Bodensee-zulassung"

2 years warranty pleasure use + 3 years warranty pleasure use

Bij de motor is inbegrepen: motorsteunen, standaard instrumentenpaneel, keerkoppeling, kabelboom en instructieboek.

Type	Diesel, 4-takt
Aantal cilinders	2 in lijn
Boring x slag	76x70 mm
Cilinderinhoud	635cc
Compressieverhouding	23:1
Max. vermogen	DIN6270B 16pk / 11,77kW
Max. toerental	3.600 omw/min
Max. koppel	32Nm bij 2.300 omw/min
Verbrandingsysteem	Indirecte mechanische injectie
Koelsysteem	Interkoeler met warmtewisselaar
Elektrisch systeem	12V startmotor, 1.2kW, Alternator 75A
Keerkoppeling	Technodrive TMC 40
Gewicht	98kg
Gewicht met Sail Drive	127kg (incl. polyester basis)
Max. inbouwhoek	22°(+3°discontinu)
Ø uitlaat	40mm
Ø koelwater-inlaat	20mm
Ø diesel-inlaat	6mm
Ø diesel-retour	5mm

Certificering EU: RCD II (Directive 2013/53/EU), BSO II

Art. 9022010 Solé Mini 17,
met Technodrive TMC 40, R = 2,00:1

Art. 9022011 Solé Mini 17,
met Technodrive TMC 40, R = 2,60:1

Art. 9022162 Solé Mini 17/SD,
met Saildrive Technodrive Sea Prop en polyester fundatie, R = 2.15:1

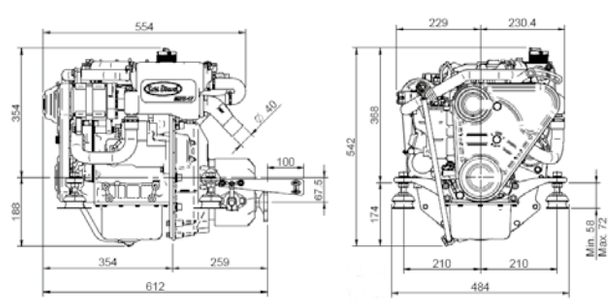

Onderdelen: zie pagina 549

Art. 9022025/26

Bij de motor is inbegrepen: motorsteunen, standaard instrumentenpaneel, keerkoppeling, kabelboom en instructieboek.

Type	Diesel, 4-takt
Aantal cilinders	3 in lijn
Boring x slag	76 x 70mm
Cilinderinhoud	952cc
Compressieverhouding	22:1
Max. vermogen	DIN6270B 27,2pk / 20kW
Max. toerental	3.600 omw/min
Max koppel	52Nm bij 1.800 omw/min
Verbrandingsysteem	Indirecte mechanische injectie
Koelsysteem	Interkoeler met warmtewisselaar
Elektrisch systeem	12V startmotor, 1.2kW, alternator 75A
Keerkoppeling	Technodrive TMC40
Gewicht	105kg
Gewicht met saildrive	134kg (incl. polyester basis)
Max. inbouwhoek	22° (+3° discontinu)
Ø uitlaat	50mm
Ø koelwater-inlaat	20mm
Ø diesel-inlaat	6mm
Ø diesel-retour	5mm

Certificering EU: RCD II (Directive 2013/53/EU), BSO II

Art. 9022025	**Solé Mini 29,**
	met keerkoppeling TMC 40, R=2.00:1
Art. 9022026	**Solé Mini 29,**
	met keerkoppeling TMC 40, R=2.60:1
Art. 9022065	**Solé Mini 29SD,**
	met Saildrive Technodrive Sea Prop en polyester fundatie, R = 2.15:1

Onderdelen: zie pagina 549

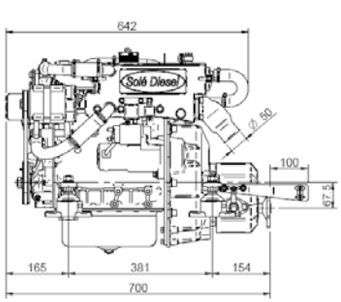

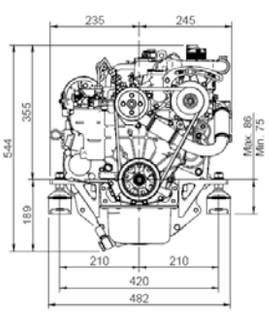

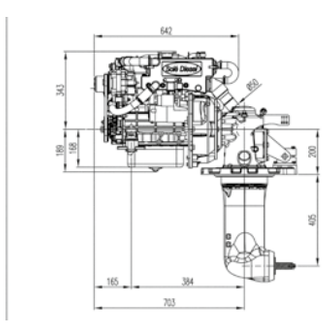

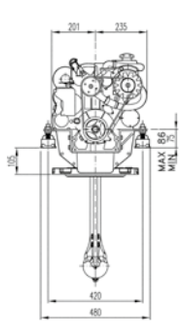

Solé Mini 29

(basis Mitsubishi, 3 cilinder 27,2pk / 20kW)

Met "Bodensee-zulassung"

22.13840110

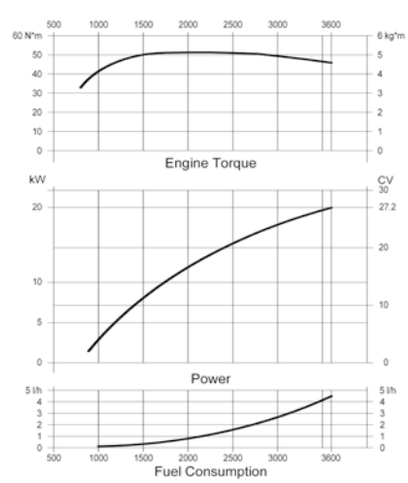

MARINE EQUIPMENT

Solé ‘sportbootführerscheinfreie’ motoren

allpa levert speciaal voor de Duitse markt Solé scheepsdieselmotoren die niet meer dan 15pk (11kW) mogen leveren en men daardoor geen ‘Sportbootführerschein’ nodig heeft.

Deze motoren zijn RCD-gehomologeerd en worden met certificaat geleverd.

Het gaat om:

- Solé model Mini 17 die hiervoor afgesteld is op 15pk (11kW) bij 3.200 omw./min.
- Solé model Mini-29/26G die hiervoor afgesteld is op 15pk (11kW) bij 1.800 omw./min.

Solé Mini 17

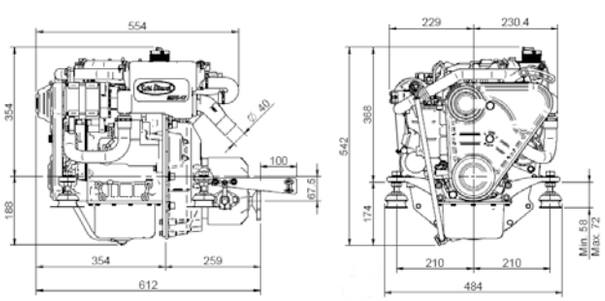

Solé Mini 29

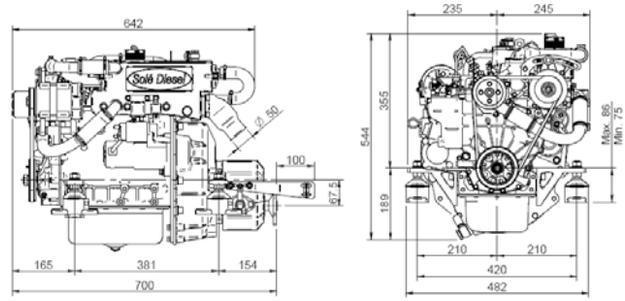

Solé Diesel

Bij de motor is inbegrepen: motorsteunen, standaard instrumentenpaneel, keerkoppeling, kabelboom en instructieboek.

Type	Diesel, 4-takt
Aantal cilinders	3 in lijn
Boring x slag	78 x 92mm
Cilinderinhoud	1.318cc
Compressieverhouding	22:1
Max. vermogen	DIN6270B 32pk / 23,5kW
Max. toerental	3.000 omw/min
Max. koppel	82Nm bij 1.800 omw/min
Verbrandingssysteem	Indirecte mechanische injectie
Koelsysteem	Interkoeler met warmtewisselaar
Elektrisch systeem	12V startmotor, 1,7kW, alternator 95A
Keerkoppeling	Technodrive TMC40, TMC60, TMC260, TM345
Gewicht	155kg (met Saildrive 176kg)
Max. Inbouwhoek	12° (+3° discontinu)
Ø Uitlaat	50mm
Ø Koelwater-inlaat	20mm
Ø Diesel-inlaat	6mm
Ø Diesel-retour	5mm

Certificering EU: RCD II (Directive 2013/53/EU), BSO II

Art. 9022030 Solé Mini 33,
met keerkoppeling TMC40P, R=2.00:1

Art. 9022032 Solé Mini 33,
met keerkoppeling TMC60P, R=2.00:1

Art. 9022033 Solé Mini 33,
met keerkoppeling TMC60P, R=2.45:1

Art. 9022034 Solé Mini 33,
met keerkoppeling TMC60P, R=2,83:1

Art. 9022038 Solé Mini 33,
met keerkoppeling TMC260, R=2,88:1

Art. 9022133 Solé Mini 33,
met hydraulische keerkoppeling TM345 R=2.00:1

Art. 9022134 Solé Mini 33,
met hydraulische keerkoppeling TM345, R=2.47:1

Art. 9022165 Solé Mini 33,
met Saildrive Technodrive Sea Prop en polyester fundatie, R = 2.15:1

Onderdelen: zie pagina 549

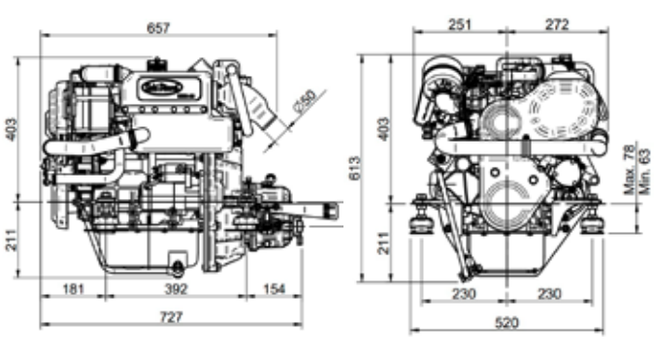

Solé Mini 33

(basis Mitsubishi, 3 cilinder 32pk / 23,5kW)

Met "Bodensee-zulassung"
Ook leverbaar met lifeboat SOLAS keur

wheelmark

BUREAU VERITAS

2 years warranty pleasure use

+

3 years warranty pleasure use

22.13840110

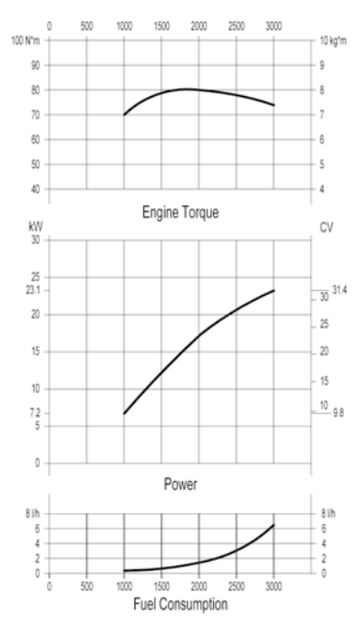

MARINE EQUIPMENT

22.13840110

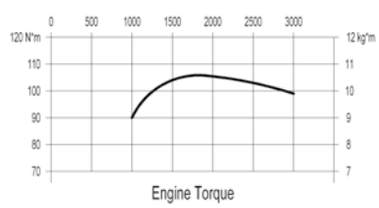

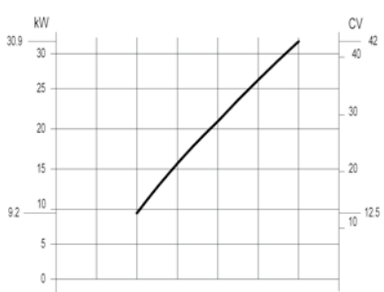

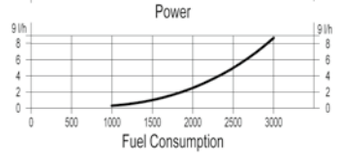

Onderdelen: zie pagina 549

Solé Diesel

Solé Mini 44

(basis Mitsubishi, 4 cilinder 42pk / 30,9kW)

Met "Bodensee-zulassung"

wheelmark

2 years warranty pleasure use + 3 years warranty pleasure use

Bij de motor is inbegrepen: motorsteunen, standaard instrumentenpaneel, keerkoppeling, kabelboom en instructieboek.

Type	Diesel, 4-takt
Aantal cilinders	4 in lijn
Boring x slag	78 x 92mm
Cilinderinhoud	1.758cc
Compressieverhouding	22:1
Max. vermogen	DIN6270B 42pk / 30,9kW
Max. toerental	3.000 omw/min
Max. koppel	106Nm bij 1.800 omw/min
Verbrandingssysteem	Indirecte mechanische injectie
Koelsysteem	Interkoeler met warmtewisselaar
Elektrisch systeem	12V startmotor, 2,0kW, alternator 95A
Keerkoppeling	Technodrive TMC60, TMC260, TM345
Gewicht	190kg
Max. Inbouwhoek	12° (+3° discontinu)
Ø Uitlaat	50mm
Ø Koelwater-inlaat	20mm
Ø Diesel-inlaat	6mm
Ø Diesel-retour	5mm

Certificering EU: RCD II (Directive 2013/53/EU), BSO II

Art. 9022041	**Solé Mini 44,** met keerkoppeling TMC60P, R=1,55:1
Art. 9022042	**Solé Mini 44,** met keerkoppeling TMC60P, R=2.00:1
Art. 9022045	**Solé Mini 44,** met keerkoppeling TMC260, R=2,88:1
Art. 9022143	**Solé Mini 44,** met hydraulische keerkoppeling TM345, R=2.00:1
Art. 9022144	**Solé Mini 44,** met hydraulische keerkoppeling TM345, R=2.47:1
Art. 9022166	**Solé Mini 44,** met Saildrive Technodrive Sea Prop en polyester fundatie, R = 2.15:1

Mini 44 met TMC60P

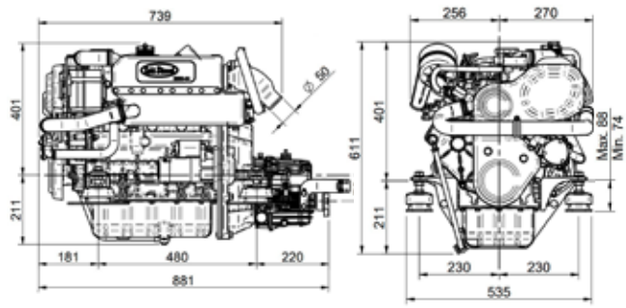

Mini 44 met TM 345

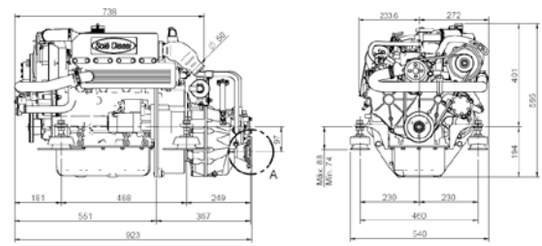

Solé Diesel

Bij de motor is inbegrepen: motorsteunen, standaard instrumentenpaneel, keerkoppeling, kabelboom en instructieboek.

Type	Turbo Diesel, 4-takt
Aantal cilinders	4 in lijn
Boring x slag	78 x 92mm
Cilinderinhoud	1.758cc
Compressieverhouding	22:1
Max. vermogen DIN6270B	52pk / 38,3kW
Max. toerental	3.000 omw/min
Max. koppel	125Nm bij 1.900 omw/min
Verbrandingssysteem	Indirecte mechanische injectie
Koelsysteem	Interkoeler met warmtewisselaar
Elektrisch systeem	12V startmotor, 1,7kW, alternator 95A
Keerkoppeling Technodrive	TMC260, TM345
Gewicht	189kg
Max. Inbouwhoek	12° (+3° discontinu)

Nieuwe techniek zorgt voor zeer lage uitlaatgasemissies conform het Europese voorschrift 2003/44/EC

Ø Uitlaat	60mm
Ø Koelwater-inlaat	26mm
Ø Diesel-inlaat	6mm
Ø Diesel-retour	5mm

Certificering EU: RCD II (Directive 2013/53/EU)

Art. 9022200	**Solé Mini 55,** met keerkoppeling TMC260, R=2,00:1
Art. 9022201	**Solé Mini 55,** met keerkoppeling TMC260, R=2,45:1
Art. 9022206	**Solé Mini 55,** met hydraulische keerkoppeling TM345, R=2.00:1
Art. 9022207	**Solé Mini 55,** met hydraulische keerkoppeling TM345, R=2.47:1
Art. 9022209	**Solé Mini 55,** met Saildrive Technodrive Sea Prop en polyester fundatie, R = 2.15:1

Mini 55 met TMC260

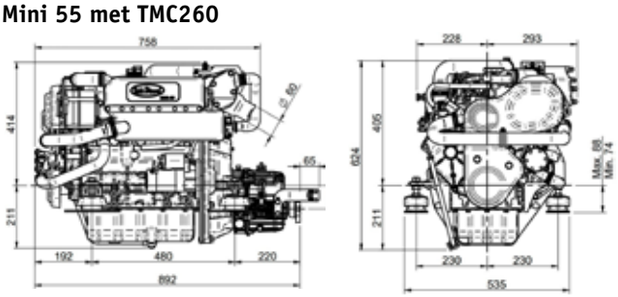

Mini 55 met TM345

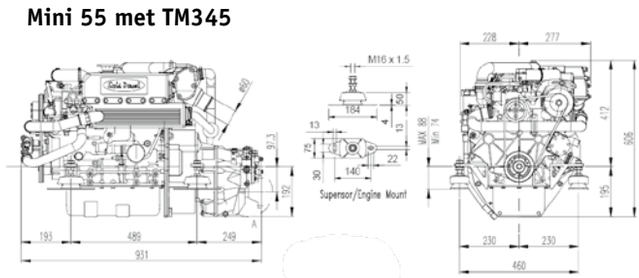

Solé Mini 55

(basis Mitsubishi, 4 cilinder 52pk / 38,24kW)

22.17740110

Engine Torque

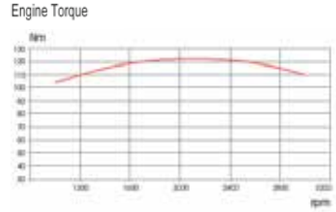

Power

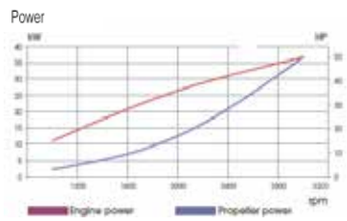

Fuel Consumption

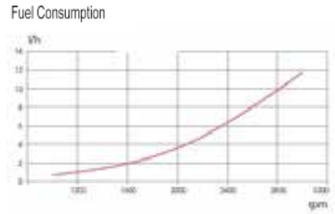

2 years warranty pleasure use + 3 years warranty pleasure use

Onderdelen: zie pagina 549

Solé Diesel

Bij de motor is inbegrepen: motorsteunen, standaard instrumentenpaneel, keerkoppeling, kabelboom en instructieboek.

Type	Diesel, 4-takt
Aantal cilinders	4 in lijn
Boring x slag	88 x 95mm
Cilinderinhoud	2.311cc
Compressieverhouding	22:1
Max. vermogen	DIN6270B 35pk/26kW *(former M62: 59pk/43,4kW)*
Max. toerental	1.700 omw/min *(former M62: 3000 omw/min)*
Max. koppel	142Nm bij 1.700 omw/min
Verbrandingssysteem	Indirecte mechanische injectie
Koelsysteem	Interkoeler met warmtewisselaar
Elektrisch systeem	12V startmotor, 2,0kW, alternator 95A
Keerkoppeling	Technodrive TMC260, TM345
Gewicht	240kg
Max. Inbouwhoek	12° (+3° discontinu)
Ø Uitlaat	60mm
Ø Koelwater-inlaat	32mm
Ø Diesel-inlaat	8mm
Ø Diesel-retour	6mm

Solé Mini 62

(basis Mitsubishi, 4 cilinder 35pk / 26kW)

22.17140110

Certificering EU: RCD II (Directive 2013/53/EU)

Art. 9022050	**Solé Mini 62,** met keerkoppeling TMC260, R=2.00:1
Art. 9022051	**Solé Mini 62,** met keerkoppeling TMC260, R=2.47:1
Art. 9022153	**Solé Mini 62,** met hydraulische keerkoppeling TM345, R=2.00:1
Art. 9022154	**Solé Mini 62,** met hydraulische keerkoppeling TM345,R=2.47:1
Art. 9022167	**Solé Mini 62,** met Saildrive Technodrive Sea Prop zonder polyester fundatie, R = 2.15:1

Onderdelen: zie pagina 549

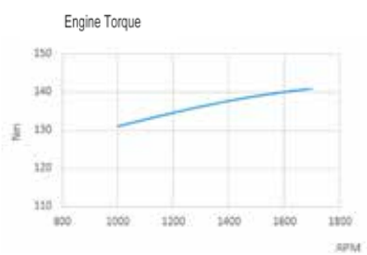

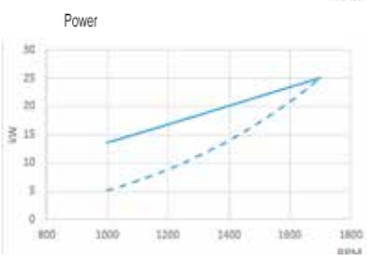

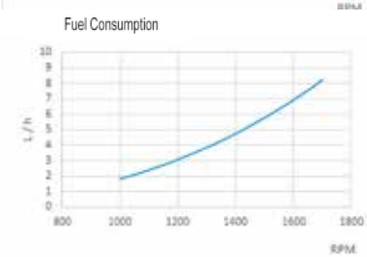

2 years warranty pleasure use + 3 years warranty pleasure use

Mini 62/G met TMC260

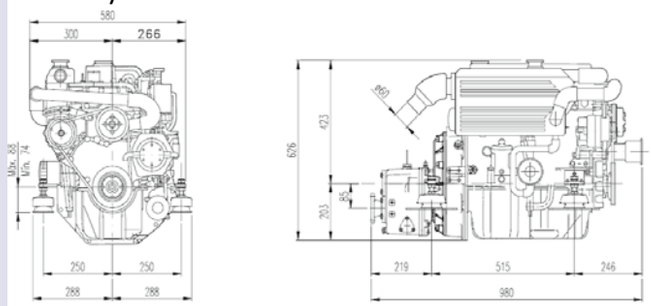

Mini 62/G met TM 345

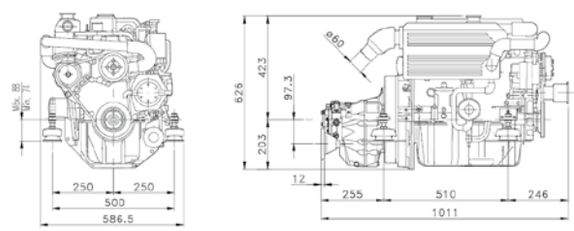

Solé Diesel

Bij de motor is inbegrepen: motorsteunen, standaard instrumentenpaneel, keerkoppeling, kabelboom en instructieboek.

Type	Turbo Diesel, 4-takt
Aantal cilinders	4 in lijn
Boring x slag	87 x 102mm
Cilinderinhoud	2434cc
Compressieverhouding	22.5:1
Max. vermogen	ISO 3046/1 60pk / 44.5kW
Max. toerental	2.700 omw/min
Max. koppel	165Nm bij 1.850 omw/min
Verbrandingssysteem	Indirecte mechanische injectie
Koelsysteem	Interkoeler met Warmtewisselaar
Elektrisch systeem	12V Startmotor, 2.2kW, alternator 120A
Keerkoppeling	Technodrive, hydraulisch
Gewicht	243kg (inclusief TM345)
Max. inbouwhoek	17° (+3° discontinu)
Ø Uitlaat	60mm
Ø Koelwater-inlaat	32mm
Ø Diesel-inlaat	8mm
Ø Diesel-retour	6mm

Certificering EU: RCD II (Directive 2013/53/EU)

Art. 9022348	**Solé SK-60,** met keerkoppeling TMC260, R=2.00:1
Art. 9022347	**Solé SK-60,** met keerkoppeling TMC260, R=2.47:1
Art. 9022349	**Solé SK-60,** met hydraulische keerkoppeling TM345, R=2.00:1
Art. 9022350	**Solé SK-60,** met hydraulische keerkoppeling TM345, R=2.47:1
Art. 9022355	**Solé SK-60,** met Saildrive Technodrive SeaProp 60, R=2.15:1 en polyester fundatie

Onderdelen: zie pagina 549

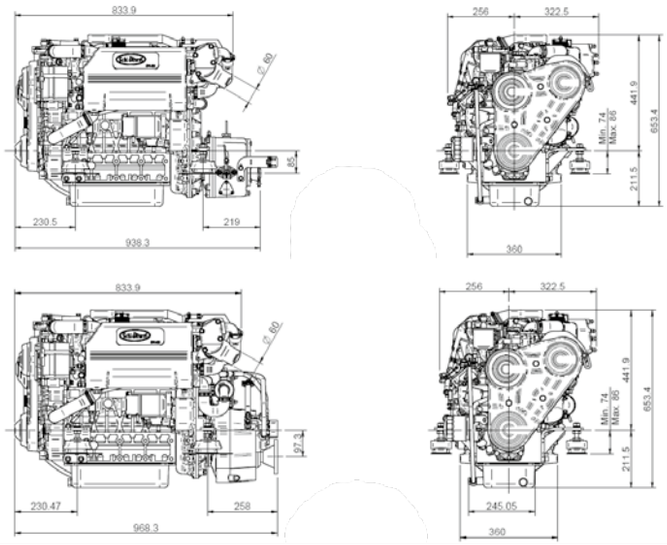

Solé SK-60

(basis Kubota, 4 cilinder 60pk / 44.5kW)

22.1A040112

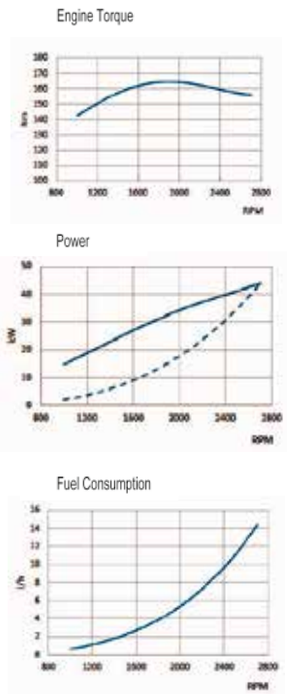

2 years warranty pleasure use

+

3 years warranty pleasure use

MARINE EQUIPMENT

22.17440110

Solé Mini 74

(basis Mitsubishi, 4 cilinder 70pk / 51,4kW)

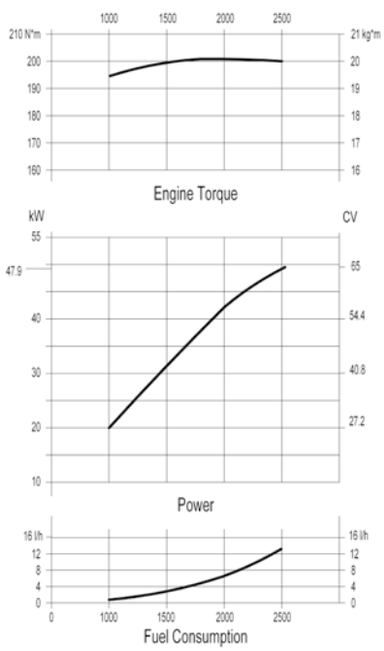

2 years warranty pleasure use + 3 years warranty pleasure use

Bij de motor is inbegrepen: motorsteunen, luxe instrumentenpaneel, keerkoppeling, kabelboom en instructieboek.

Type	Diesel, 4-takt
Aantal cilinders	4 in lijn
Boring x slag	94 x 120mm
Cilinderinhoud	3331cc
Compressieverhouding	22:1
Max. vermogen DIN6270B	70pk / 51,4kW
Max. toerental	2.500 omw/min
Max. koppel	200Nm bij 1.500 omw/min
Verbrandingsysteem	Indirecte mechanische injectie
Koelsysteem	Interkoeler met warmtewisselaar
Elektrisch systeem	12V startmotor, 2.2kW, alternator 95A
Keerkoppeling	Technodrive, hydraulisch
Gewicht	340kg
Max. inbouwhoek	12° (+3° discontinu)
Ø uitlaat	76mm
Ø koelwater-inlaat	32mm
Ø diesel-inlaat	8mm
Ø diesel-retour	8mm

Certificering EU: RCD II (Directive 2013/53/EU)

Art. 9022170	**Solé Mini 74,** met hydraulische keerkoppeling TM345, R=2.00:1
Art. 9022171	**Solé Mini 74,** met hydraulische keerkoppeling TM345, R=2.47:1
Art. 9022370	**Solé Mini 74,** met hydraulische keerkoppeling TM93, R=2.09:1
Art. 9022177	**Solé Mini 74,** met hydraulische keerkoppeling TM93, R=2.40:1
Art. 9022178	**Solé Mini 74,** met hydraulische keerkoppeling TM93, R=2.77:1

Onderdelen: zie pagina 549

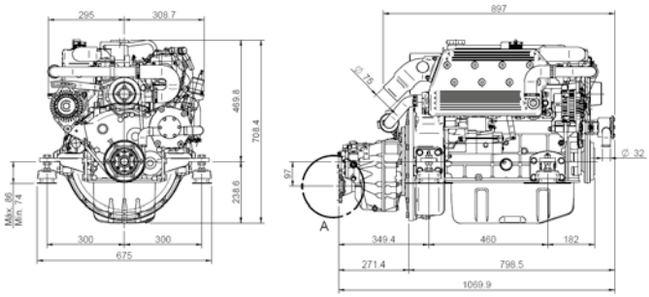

Bij de motor is inbegrepen: motorsteunen, luxe instrumentenpaneel, keerkoppeling, kabelboom en instructieboek.

Type	Turbo Diesel, 4-takt
Aantal cilinders	4 in lijn
Boring x slag	94 x 120mm
Cilinderinhoud	3331cc
Compressieverhouding	22:1
Max. vermogen ISO 3046/1	82pk / 60.3kW
Max. toerental	2500 omw/min
Max. koppel	268Nm bij 1.350 omw/min
Verbrandingssysteem	Indirecte mechanische injectie
Koelsysteem	Interkoeler met Warmtewisselaar
Elektrisch systeem	12V Startmotor, 2.2kW, Alternator 95A
Keerkoppeling	Technodrive, hydraulisch
Gewicht	362kg (inclusief TM345)
Max. inbouwhoek	12° (+3° discontinu)
Ø uitlaat	76mm
Ø koelwater-inlaat	32mm
Ø diesel-inlaat	8mm
Ø diesel-retour	8mm

Certificering EU: RCD II (Directive 2013/53/EU)

Art. 9022632	**Solé SM-82,** met hydraulische keerkoppeling TM345, R=2.00:1
Art. 9022633	**Solé SM-82,** met hydraulische keerkoppeling TM345A, R=2.00:1
Art. 9022634	**Solé SM-82,** met hydraulische keerkoppeling TM345, R=2.47:1
Art. 9022635	**Solé SM-82,** met hydraulische keerkoppeling TM345A, R=2.47:1
Art. 9022638	**Solé SM-82,** met hydraulische keerkoppeling TM93, R=2.77:1

Onderdelen: zie pagina 549

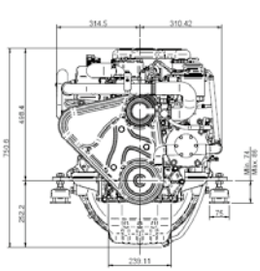

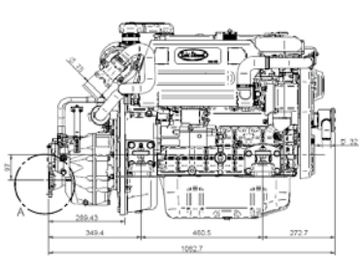

Solé SM-82
(basis Mitsubishi, 4 cilinder 82pk / 60.3kW)

22.17840110

2 years warranty pleasure use
+
3 years warranty pleasure use

MARINE EQUIPMENT

Hier kom je verder mee!

Solé Diesel

Based on:

Mini 17, 29, 33, 44 & 55
voldoen aan de nieuwe RCD
Richtlijn Tier II
Ook verkrijgbaar met Saildrive

allpa
marine equipment

Type	Turbo Diesel, 4-takt
Aantal cilinders	4 in lijn
Boring x slag	94 x 120mm
Cilinderinhoud	3331cc
Compressieverhouding	22:1
Max. vermogen ISO 3046/1	94pk / 69kW
Max. toerental	2500 omw/min
Max. koppel	298Nm bij 1.700 omw/min
Verbrandingssysteem	Indirecte mechanische injectie
Koelsysteem	Interkoeler met Warmtewisselaar
Elektrisch systeem	12V Startmotor, 2.2kW, Alternator 95A
Keerkoppeling	Technodrive, hydraulisch
Gewicht	362kg (inclusief TM345)
Max. inbouwhoek	12° (+3° discontinu)
Ø uitlaat	76mm
Ø koelwater-inlaat	32mm
Ø diesel-inlaat	8mm
Ø diesel-retour	8mm

Certificering EU: RCD II (Directive 2013/53/EU)

Solé SM-94

(basis Mitsubishi, 4 cilinder 94pk / 69kW)

22.17940110

Art. 9022642	**Solé SM-94,** met hydraulische keerkoppeling TM345, R=2.00:1
Art. 9022644	**Solé SM-94,** met hydraulische keerkoppeling TM345, R=2.47:1
Art. 9022648	**Solé SM-94,** met hydraulische keerkoppeling TM93, R=2.77:1

Onderdelen: zie pagina 549

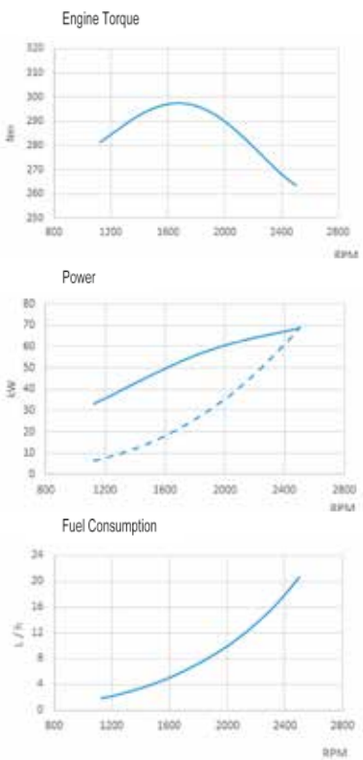

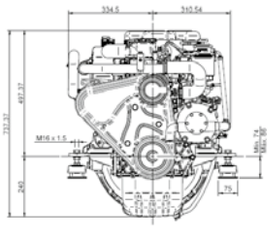

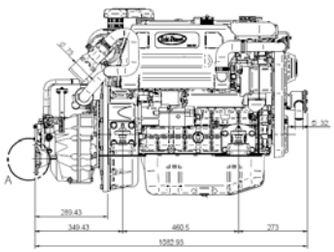

2 years warranty pleasure use

+

3 years warranty pleasure use

Solé Diesel

Bij de motor is inbegrepen:
motorsteunen, standaard instrumentenpaneel, keerkoppeling, kabelboom en instructieboek.
Flex. motorsteunen: 2x 9063245/S en 2x 9063255/S.

Solé SM-103

(basis Mitsubishi, 6 cilinder 76pk / 56kW)

Type	Diesel, 4-takt
Aantal cilinders	6 in lijn
Boring x slag	94 x 120mm
Cilinderinhoud	4.996cc
Compressieverhouding	22:1
Max. vermogen	DIN6270B 76pk / 56kW *(former SM105: 95pk / 76kW)*
Max. toerental	2.300 omw/min *(former SM105: 2.500 omw/min)*
Max koppel	293Nm bij 1.625 omw/min
Verbrandingsysteem	Indirecte mechanische injectie
Koelsysteem	Interkoeler met warmtewisselaar
Elektrisch systeem	12V startmotor, 3.0kW, alternator 95A
Keerkoppeling	Technodrive hydraulisch
Gewicht	460kg
Max. inbouwhoek	12° (+3° discontinu)
Ø uitlaat	75mm
Ø koelwater-inlaat	30mm
Ø diesel-inlaat	8mm
Ø diesel-retour	8mm

Certificering EU: RCD II (Directive 2013/53/EU)

22.17540110

2 years warranty pleasure use + 3 years warranty pleasure use

Art. 9022190	**Solé SM-103,** met hydraulische keerkoppeling TM93 R=2.09:1
Art. 9022191	**Solé SM-103,** met hydraulische keerkoppeling TM93 R=2.40:1
Art. 9022198	**Solé SM-103,** met hydraulische keerkoppeling TM170 R=2.94:1

ENGINE TORQUE

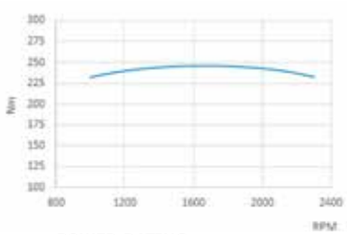

POWER RATING

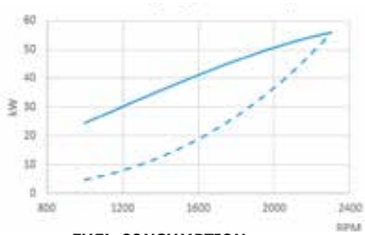

FUEL CONSUMPTION

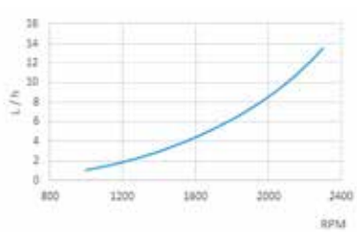

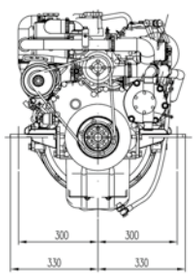

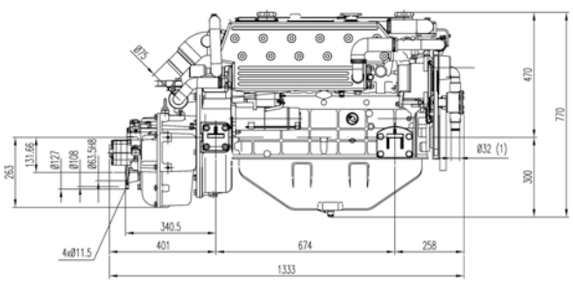

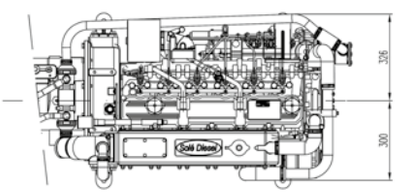

SM-105/L met TM 93

Onderdelen: zie pagina 549

Solé Diesel

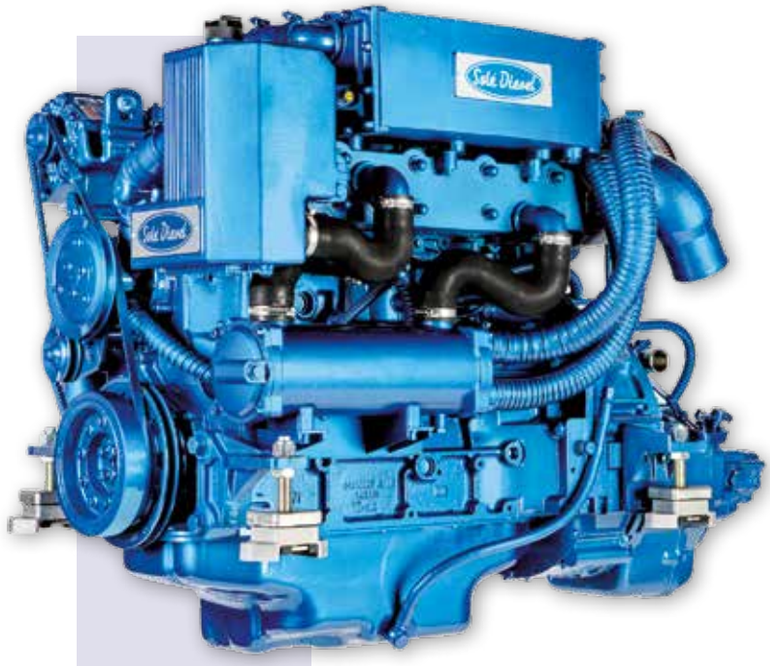

Bij de motor is inbegrepen: motorsteunen, standaard instrumentenpaneel, keerkoppeling, kabelboom en instructieboek.

Type	Turbo Diesel Intercooler, 4-takt
Aantal cilinders	4 in lijn
Boring x slag	108 x 130mm
Cilinderinhoud	4.764cc
Compressieverhouding	17,6:1
Max. vermogen DIN6270B	160pk /118kW
Max. toerental	2.300 omw/min
Max. koppel	548Nm bij 1.500 omw/min
Verbrandingssysteem	Directe mechanische injectie
Koelsysteem	Verswaterkoeling met warmtewisselaar,uitlaat bocht en turbo watergekoeld
Elektrisch systeem	Dubbelpolig, 24V Startmotor 4kW, alternator 55A
Keerkoppeling	Technodrive hydraulisch
Gewicht	646kg (met TM170)
Max. Inbouwhoek	7° (+3° discontinu)
Ø Uitlaat	90mm
Ø Koelwater-inlaat	42mm
Ø Diesel-inlaat	12mm
Ø Diesel-retour	12mm

Certificering EU: RCD I (Directive 94/25/EC)

Art. 9022250	**Solé SDZ 165** met hydraulische keerkoppeling TM170 R=2,04 :1
Art. 9022251	**Solé SDZ 165** met hydraulische keerkoppeling TM170 R=2,50 :1
Art. 9022253	**Solé SDZ 165** met hydraulische keerkoppeling TM170A R=2,08 :1
Art. 9022254	**Solé SDZ 165** met hydraulische keerkoppeling TM170A R=2,60 :1
Art. 9022256	**Solé SDZ 165** met hydraulische keerkoppeling TM265 R=2,09 :1
Art. 9022257	**Solé SDZ 165** met hydraulische keerkoppeling TM265 R=2,82 :1
Art. 9022258	**Solé SDZ 165** met hydraulische keerkoppeling TM200 R=3,60 :1
Art. 9022259	**Solé SDZ 165** met hydraulische keerkoppeling TM200 R=4,48 :1

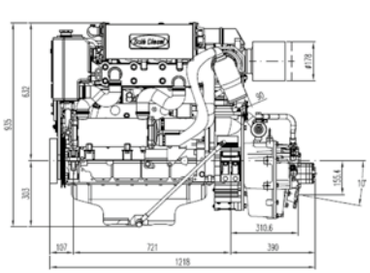

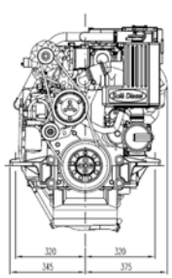

Solé SDZ 165

(basis Deutz, 4 cilinder 160pk / 118kW)

2 years warranty pleasure use + 3 years warranty pleasure use

22.19440110

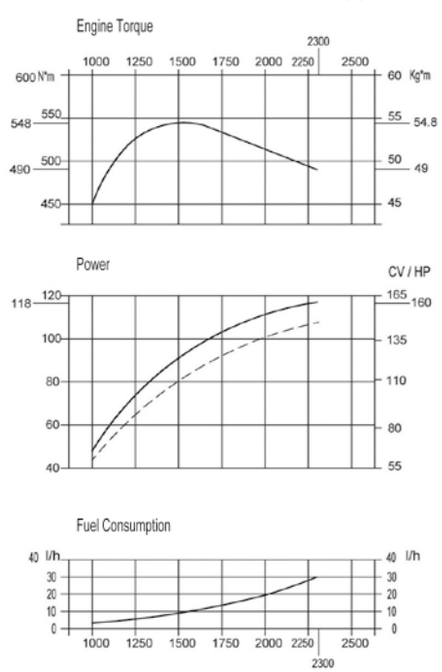

Onderdelen: zie pagina 549

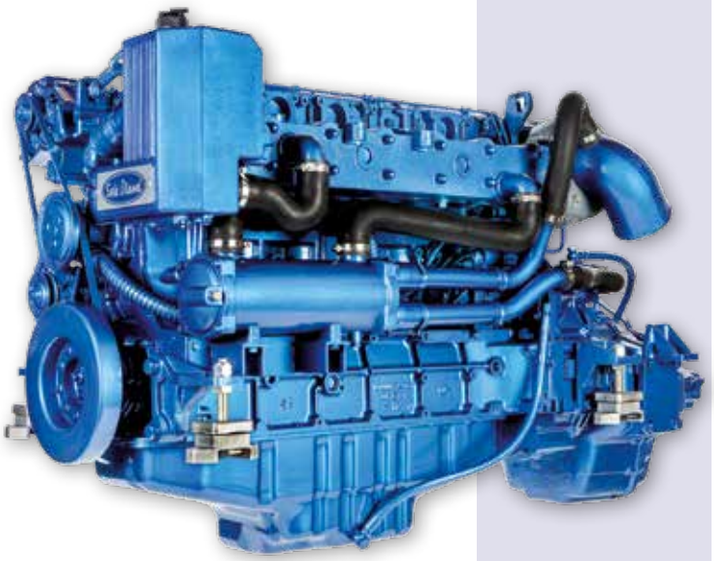

22.19440110

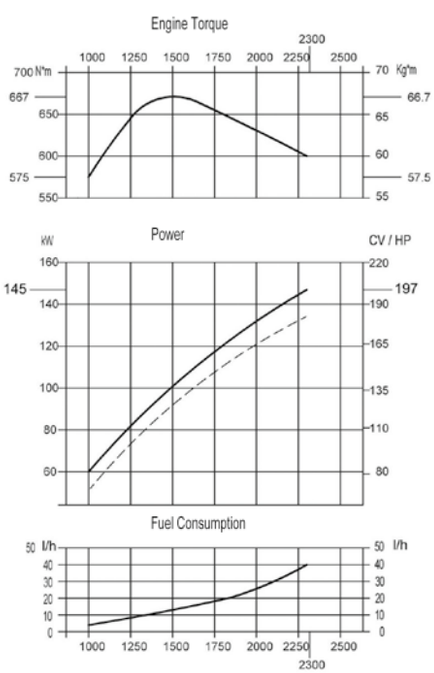

Solé SDZ 205

(basis Deutz, 6 cilinder 197pk / 145kW)

2 years warranty pleasure use

+

3 years warranty pleasure use

Solé Diesel

Bij de motor is inbegrepen: motorsteunen, standaard instrumentenpaneel, keerkoppeling, kabelboom en instructieboek.

Type	Turbo Diesel, 4-takt
Aantal cilinders	6 in lijn
Boring x slag	108 x 130mm
Cilinderinhoud	7.146cc
Compressieverhouding	17,6:1
Max. vermogen DIN6270B	197pk /145kW
Max. toerental	2.300 omw/min
Max. koppel	667Nm bij 1.500 omw/min
Verbrandingssysteem	Directe mechanische injectie
Koelsysteem	Verswaterkoeling met warmtewisselaar, uitlaatbocht en turbo watergekoeld
Elektrisch systeem	Dubbelpolig, 24V
Startmotor	4kW, alternator 55A
Keerkoppeling	Technodrive hydraulisch
Gewicht	788kg (mit TM170)
Max. Inbouwhoek	9° (+3° discontinu)
Ø Uitlaat 125mm	Ø Koelwater-inlaat 42mm
Ø Diesel-inlaat 12mm	Ø Diesel-retour 12mm

Certificering EU: RCD I (Directive 94/25/EC)

Art. 9022270	**Solé SDZ 205** met hydraulische keerkoppeling TM170 R=2,04 :1
Art. 9022271	**Solé SDZ 205** met hydraulische keerkoppeling TM170A R=2,08 :1
Art. 9022272	**Solé SDZ 205** met hydraulische keerkoppeling TM265 R=2,09 :1
Art. 9022273	**Solé SDZ 205** met hydraulische keerkoppeling TM265 R=2,82 :1
Art. 9022274	**Solé SDZ 205** met hydraulische keerkoppeling TM265A R=2,09 :1
Art. 9022275	**Solé SDZ 205** met hydraulische keerkoppeling TM265A R=2,30 :1
Art. 9022276	**Solé SDZ 205** met hydraulische keerkoppeling TM200 R=3,60 :1
Art. 9022277	**Solé SDZ 205** met hydraulische keerkoppeling TM200 R=4,48 :1

Onderdelen: zie pagina 549

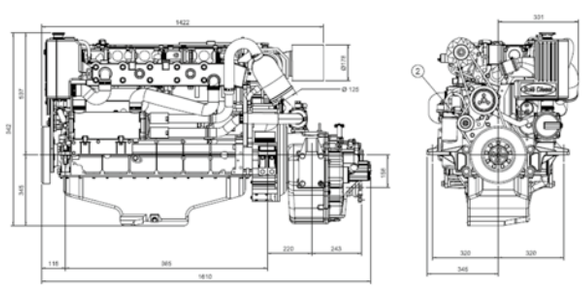

Solé Diesel

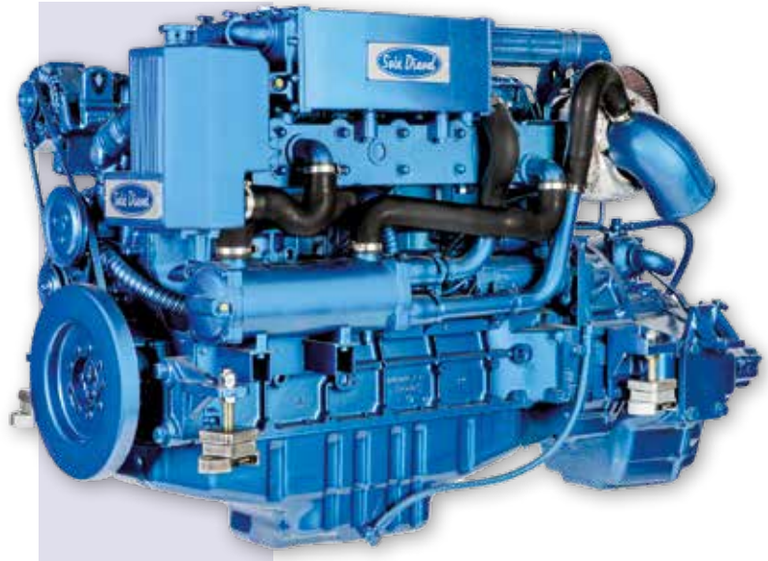

Bij de motor is inbegrepen: motorsteunen, standaard instrumentenpaneel, keerkoppeling, kabelboom en instructieboek.

Type	Turbo Diesel, 4-takt
Aantal cilinders	6 in lijn
Boring x slag	108 x 130mm
Cilinderinhoud	7.150cc
Compressieverhouding	17,5:1
Max. vermogen	DIN6270B 272pk /200kW
Max. toerental	2.300 omw/min
Max. koppel	870Nm bij 1.500 omw/min
Verbrandingssysteem	Directe mechanische injectie
Koelsysteem	Verswaterkoeling met warmtewisselaar, uitlaatbocht en turbo watergekoeld
Elektrisch systeem	Dubbelpolig, 24V
Startmotor	4kW, alternator 55A
Keerkoppeling	Technodrive hydraulisch
Gewicht	841kg (met TM265)
Max. Inbouwhoek	9° (+3° discontinu)
Ø Uitlaat 125mm	Ø Koelwater-inlaat 42mm
Ø Diesel-inlaat 12mm	Ø Diesel-retour 12mm

Certificering EU: RCD I (Directive 94/25/EC)

Solé SDZ 280

(basis Deutz, 6 cilinder 272pk / 200kW)

22.19440110

Art. 9022282	**Solé SDZ 280**
	met hydraulische keerkoppeling TM265
	R=2,09 :1
Art. 9022283	**Solé SDZ 280**
	met hydraulische keerkoppeling TM265
	R=2,82 :1
Art. 9022286	**Solé SDZ 280**
	met hydraulische keerkoppeling TM265A
	R=2,09 :1
Art. 9022287	**Solé SDZ 280**
	met hydraulische keerkoppeling TM265A
	R=2,30 :1

Onderdelen: zie pagina 549

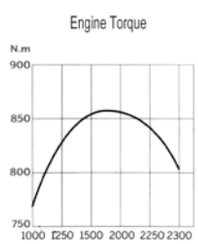

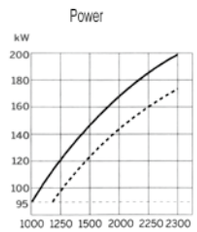

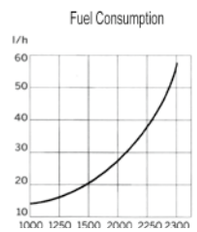

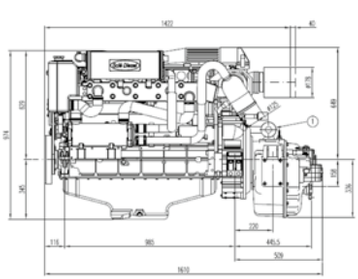

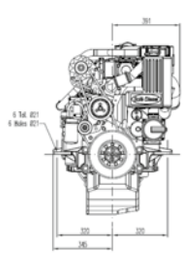

2 years warranty pleasure use

+

3 years warranty pleasure use

MARINE EQUIPMENT

Op aanvraag!

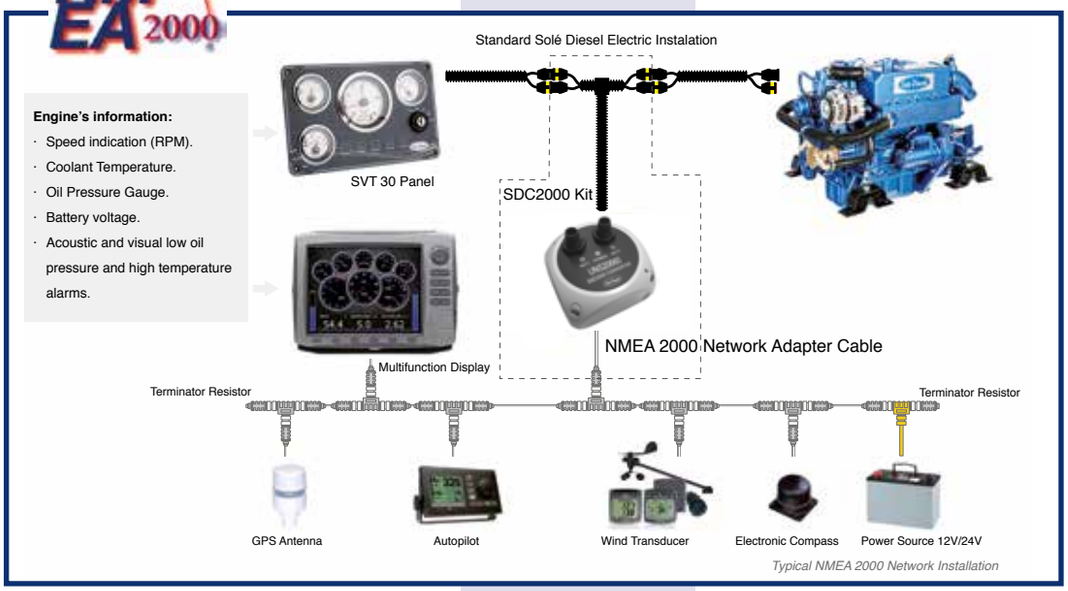

De SDC2000 Kit is een ana-loog-naar-digitaal-signaal- converter naar NMEA 2000 protocol. Hierdoor kan de motor-data worden weergegeven op ieder multi-functioneel display in een CAN-net-werk aan boord.

Kenmerken:
- Plug en Play
- Voor Solé motoren vanaf 2008
- Compatibel met dubbele motorpanelen
- Converteert naar NMEA: Toerental-, oliedruk-, temperatuur-, voltage-signaal en audio

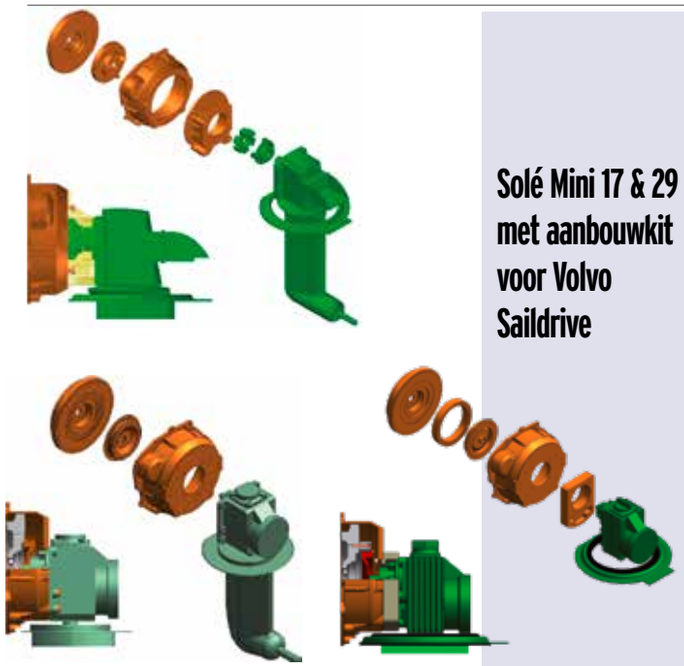

Solé Mini 17 & 29 met aanbouwkit voor Volvo Saildrive

Voor de Mini 17 en Mini 29, als vervangingsmotor voor Volvo, zijn speciale adapterkits leverbaar om deze Solé motoren aan de originele Volvo Saildrive te kunnen monteren met gebruik van de originele Volvo Saildrive-fundatie.

allpa levert de vervangingsmotor compleet met deze adapterkit:

Art. 9022900	Solé Mini 17 + Kit 22.139101105
	Volvo MD 5A – 5B -7A @ Volvo Saildrive 110 S
Art. 9022905	Solé Mini 17 + Kit 22.13810101
	Volvo MD 5C -7B @ Volvo Saildrive 120 S
Art. 9022910	Solé Mini 29 + Kit 22.139101105
	Volvo MD 7A -11C -17C @ Volvo Saildrive 110S
Art. 9022915	Solé Mini 29 + Kit 22.13810101
	Volvo MD 7B -11D -17D @ Volvo Saildrive 120 S
Art. 9022920	Solé Mini 17 + Kit 22.13810100
	Volvo 2001/2002 @ Volvo Saildrive 120 B/S
Art. 9022925	Solé Mini 29 + Kit 22.138.10.100
	Volvo 2002/2003 @ Volvo Saildrive 120 B/S

Solé Mini 11, 17 & 29 aanbouwkit voor waterpomp

Voor de Mini 11, 17 en 29 levert allpa speciale adapterkits om de waterpomp aan de voorkant van de motor te plaatsen. Dit is een ideale oplossing voor zeilboten!

Er zijn drie verschillende kits leverbaar:

Art. 22.13810118	Solé Mini 11, 17 en 29 uitgevoerd met een oude zeewaterpomp (geen splines)
Art. 22.13810118R	Solé Mini 11, 17 en 29 uitgevoerd met een nieuwe zeewaterpomp (splines)
Art. 22.13810118S	Accessoires kit voor nieuw te leveren Solé Mini 11, 17 en 29

Motorsteunen speciaal ontwikkeld voor her-motorisering van Volvo of Yanmar naar Solé motoren.

De sets van vier op maat gemaakte steunen zijn gespoten in de Solé kleur. De montagegaten komen overeen met de oude gaten van Volvo of Yanmar.
Door dit maatwerk komen de extra kosten voor modificatie van steunen en fundatie te vervallen.

Zie onderstaande tabel, met her-motoriseringsmogelijkheden.

NB. De motor komt altijd met de standaard steunen.
Deze op maat gemaakte steunen moeten apart besteld worden.
De standaard steunen kunnen wij niet terugnemen.

Volvo Penta	Solé MINI-17	Solé MINI-29	Solé MINI-33	Solé MINI-44
2002	22.13810093	22.13910031		
2003		22.13910030	22.17210047	
2003 Turbo		22.13910030	22.17210047	
D1-13		22.13910023		
D1-20			22.17210048	
D1-30			22.17210053	
D2-40				22.17310022
MD 11C			22.17210054	
MD 2001	22.13810094			
MD 2010		22.13910012		
MD 2020		22.13910023	22.17210048	
MD 2030		22.13910023	22.17210048	
MD 2040				22.17310023
MD 7A/B	22.13810096			
MD6A	22.13810096			
MD11		22.13910034	22.17210054	
MD17/C (Largo 533)				22.17310024
MD17/C (Largo 608)				22.17310033
MD3B				22.17310036

Yanmar	Solé MINI-17	Solé MINI-29	Solé MINI-33	Solé MINI-44	Solé MINI-55
1GM	22.13810097				
1GM10	22.13810097				
1GM10V	22.13810099				
2GM20	22.13810098	22.13910033			
2GM20F	22.13810098	22.13910033			
2GM20 SD20	22.13810122				
2GM20FV	22.13810109				
2QM20H			22.17210055		
2YM15		22.13910022			
3GM 30		22.13910029			
3GM30F		22.13910029			
3GM 30 SD20		22.13910035			
3GM30FV		22.13910024			
3HM		22.13910028			
3HM 35		22.13910028			
3HMF		22.13910028			
3JH2-E			22.17210056		
3JH2-TE				22.17310028	
3JH4E SD40			22.17210059		
4JH3CE SD40				22.17310037	22.17310037
SB12/SB12G	22.13810112				
SB8/SB8G	22.13810110				

Solé Instrumentenpaneel SVT-20

STANDAARD

Art. 22.60938130	Solé Mini- 17/29 (bijgeleverd)
Art. 22.60972130	Solé Mini- 33/44/55 (bijgeleverd)
Art. 22.60971135	Solé Mini- 62 (bijgeleverd)

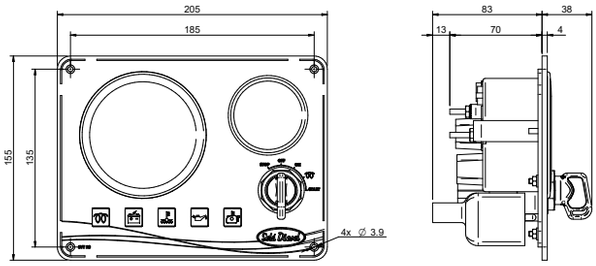

Solé Instrumentenpaneel SVT-30

DELUXE

Art. 22.60938132	Solé Mini- 17/29 (optie)
Art. 22.60972132	Solé Mini- 33/44/55 (optie)
Art. 22.60971138	Solé Mini- 62 (optie)

LET OP: Adapter + oliedruksensor apart bijbestellen!

Art. 22.60974130	Sole Mini-74/SM-105 (bijgeleverd)
Art. 22.60978100	Sole SM-82/94 (bijgeleverd)
Art. 22.60982130	Sole SN85/110 (bijgeleverd)
Art. 22.60994130	Sole SDZ-165/205/280 (bijgeleverd)

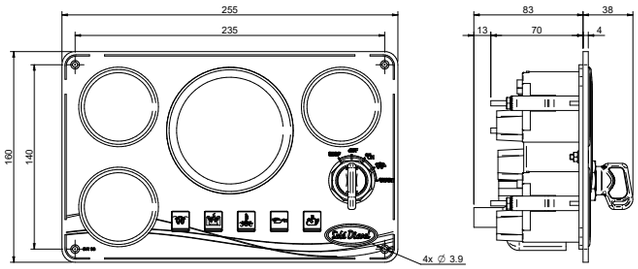

Solé Instrumentenpaneel SVT-40

2e PANEEL

Art. 22.60938134	Solé Mini- 17/29 (optie)
Art. 22.60972135	Solé Mini- 33/44/55 (optie)
Art. 22.60971140	Solé Mini- 62 (optie)
Art. 22.60974132	Sole Mini-74/SM-105 (optie)
Art. 22.60978131	Sole SM-82/94 (optie)
Art. 22.60982132	Sole SN85/110 (optie)
Art. 22.60994135	Sole SDZ-165/205/280 (optie)

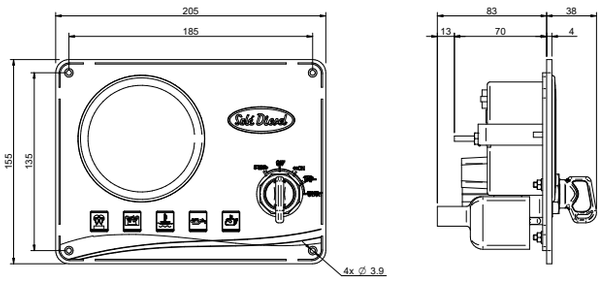

Speciale uitvoeringen zoals 24V- of massavrije panelen op aanvraag.

Deze inbouwsets zijn CE-conform!

Een **allpa-inbouwset** wordt op maat geleverd:

De lengte van bedieningskabels en de diverse slangen zijn niet van invloed op de prijs van de set. Meerprijs rekenen wij voor een extra grote of RVS brandstoftank, een klapschroef, een A-Flex homokinetische schroefaskoppeling met stuwdruklager, een extra motorcontrol met toebehoren t.b.v. een tweede stuurstand, een langere schroefas en/of een grotere asdiameter en/of een langere schroefaskoker dan standaard.

Installatie van een beluchter in uw koelsysteem is noodzakelijk als het waterinjectiepunt slecht 150mm boven de waterlijn ligt of daar onder.

Complete inbouwsets voor scheepsdiesel-motoren

Op maat geleverd!

Een allpa-inbouwset omvat:

Eénhandel motorcontrol, zijmontage
Bedieningskabels, set van twee stul
Accuschakelaar
Accubak
Waterlock
Uitlaatslang
Huiddoorvoer voor uitlaat
Set RVS slangklemmen
Koelwaterfilterset kompleet met slang
Brandstoftank met aanzuig- en retourleiding
Dekvuldop met vulslang
RVS schroefas met dopmoer en anode
Binnenlager
Buitenlager of uithouder
Messing-, polyester of aluminium schroefaskoker
Centa flexibele schroefaskoppeling

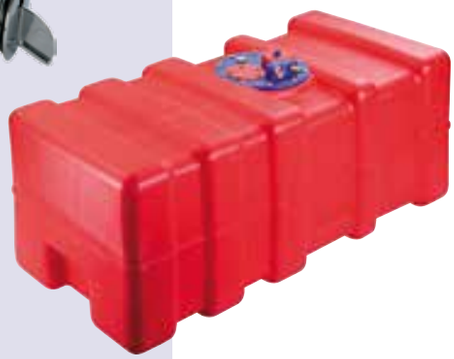

allpa® motorinbouwsets: (niet alleen voor Solé-Motoren) CE-Conform			
Art.	**Beschrijving**	**Vermogen**	**Kenmerken**
SETM17	**allpa Mini 11/17**	tot ± 20pk	As Ø25x1000mm, tank 33l
SETM29	**allpa Mini 29**	tot ± 30pk	As Ø25x1500mm, tank 33l
SETM33	**allpa Mini 33**	tot ± 40pk	As Ø25x1500mm, tank 33l
SETM44	**allpa Mini 44**	tot ± 50pk	As Ø30x1500mm, tank 33l
SETM55	**allpa Mini 55**	tot ± 60pk	As Ø30x1500mm, tank 53l
SETM62	**allpa Mini 62/SK 60**	tot ± 70pk	As Ø35x1500mm, tank 53l

SOLÉ FAST MOVING PARTS

Solé Service-artikelen

Servicekoffers omvatten:
Impeller, waterpomppakking, dieselfilter, oliefilter en koffer

Servicekoffer voor:

Art. 22.13840110	Mini 17, 29, 33, 44
Art. 22.17740110	Mini 55
Art. 22.17140110	Mini 62/G
Art. 22.1A040112	SK-60
Art. 22.17440110	Mini 74
Art. 22.17840110	SM-82
Art. 22.17940110	SM-94
Art. 22.17540110	SM-105/L
Art. 22.18240110	SN-110
Art. 22.19440110	SDZ-165, 205, 280
Art. 22.A0105000	Solé 5l Motorolie Multigrade 15W40 ACEA: E7, API CH-4
Art. 22.A0201000	Solé 1l ATF-olie, Dexron II-D, voor mechanische keerkoppelingen TMC-serie
Art. 22.MA000001	Solé 5l Antivries/Koelvloeistof 50% Beschermt tot -38°C.

SOLÉ DIESEL FAST MOVING PARTS

SOLÉ Motortype	Power	Klepdeksel pakking	Oliefilter	Brandstof-filter	V-snaar Standaard (afhankelijk van type dynamo)	Impeller	Watterpomp-pakking	Luchtfilter Element	Anodes
MINI 1/2/3	6pk	22.12121044	22.12114082	22.11114095	22.12117043	22.32111008R	22.32111003	22.13810073*	
MINI 10	9pk	22.13721010	22.13124051	22.13124020	22.13717013	22.32111008R	22.32111003	22.13810073*	
MINI 11	11pk	22.17621010	22.13124051	22.13114022	22.13821028	22.31211008R	22.31211003	22.13810073*	
MINI 14	13pk	22.13521010	22.13124051	22.13124020	22.13521028	22.31211008R	22.31211003	22.13810073*	
MINI 17	16pk	22.17621010	22.13124051	22.13114022	22.13821228	22.31211008R	22.31211003	22.13810073*	22.13811043
MINI 18	17pk	22.13121010	22.13124051	22.13124020	22.13117015	22.32111008R	22.32111003	22.13810073*	
MINI 23	20pk	22.13621010	22.13124051	22.13114022	22.13221028	22.31211008R	22.31211003	22.13810073	
MINI 26	25pk	22.13921010	22.13124051	22.13114022	22.13821028	22.31211008R	22.31211003	22.13810073	
MINI 29	27pk	22.17621010	22.13124051	22.13114022	22.13821228	22.31211008R	22.31211003	22.13810073	22.13811043
MINI 32	28pk	22.13221010	22.13124051	22.13124020	22.13221028	22.31211008R	22.31211003	22.13810073	
MINI 33	32pk	22.17221010	22.13124051	22.13114022	22.13421028	22.31211008R	22.31211003	22.13810073	22.18011031
MINI 34	31pk	22.13221010	22.13124051	22.13114022	22.13421028	22.31211008R	22.31211003	22.13810073	
MINI 44	42pk	22.17321010	22.13124051	22.13114022	22.13421028	22.31211008R	22.31211003	22.13810073	22.18011031
MINI 48	45pk	22.17021010	22.13924051	22.13114022	22.17021028	22.31211008R	22.31211003	22.13810073	
MINI 50	50pk	22.16110026	22.16124051	22.12814028	22.16127013	22.35111008R	22.35211003		
MINI 55	52pk	22.17321010	22.13124051	22.13114022	22.13421028	22.35111008R	22.35211003	22.17710012	22.18011031
MINI 62	60pk	22.17121010	22.13924051	22.17114022	22.15217103	22.34711008R	22.34711003	22.17110030	22.18011031
MINI 74	70pk	22.17421010	22.17424051	22.17414022	22.17521028	22.34711008R	22.34711003	22.17410031	22.18011031
SK 60	82pk	22.1A021009	22.1A024051	22.13114022	22.17117020	22.34711008R	22.34711003	22.17710012	
SM 75	72pk	22.18021010	22.17524051	22.17114022	22.18021028	22.34711008R	22.34711003	22.18010031	22.18011031
SM 90	88pk	22.18021010	22.17524051	22.12814028	22.18021028	22.34711008R	22.34711003	22.18010031	22.18011031
SM 105	95pk	22.17521010	22.17524051	22.17414022	22.17521028	22.34711008R	22.34711003	22.17410030	22.18011031
SN 85	83pk	22.18221010	22.18524051	22.18224022	22.18221028	22.34711008R	22.34711003	22.17110030	
SN 110	103pk	22.18221010	22.18524051	22.18224022	22.18221028	22.34711008R	22.34711003	22.17110030	
SM 82	82pk	22.17421010	22.17424051	22.17114022	22.17521028	22.34711008R	22.34711003	22.17810012	22.18011031
SM 94	94pk	22.17421010	22.17424051	22.17114022	22.17521028	22.34711008R	22.34711003	22.17910012	22.18011031
SFN 100	100pk	22.19021010	22.19024051	486470	22.19017025	22.34711008R	22.34711003	22.19010031	

* = Kompleet filter **art. 22.13810074**

HYUNDAI SEASALL
NEW THINKING. NEW POSSIBILITIES.

R-Serie 200pk / 147kW

Het common rail solenoid-injectie systeem levert 200pk en 432Nm koppel van de 2.2 liter 4-cilinder In-line 4 CRDi motor.
De meervoudige injectie maakt de Inline-4 D-serie millieuvriendelijker door lager emissie van roetdeeltjes en NOx.
Het verbeterde ontwerp van brandstofinjectie en inlaatpoorten draagt bij tot een betere verbranding, in het bijzonder de stabiliteit van de verbranding bij lage temperaturen door een mager brandstof-lucht mengsel (lean air-fuel).
De motoren voldoen aan 's-werelds meest strikte uitlaatemissie-standaards terwijl het smeuïge, stille en efficïente vermogen wordt geleverd waar Hyundai-SeasAll motoren om bekend staan.
De motoren worden standaard geleverd met flexibele motorsteunen, bedieningspaneel (Engine Operating Indicator - EOI), losse meters met kabel: Toerenteller, Temperatuurmeter (extra), Voltmeter (extra) en Trimmeter (voor Stern Drive), 7m kabelboom en instructieboek.

Motortype	**R200P**	**R200J**
Voortstuwing	Schroefas	Waterjet
Engine duty rating	Pleasure Duty (S5)Special Pleasure Duty-Special Light Duty Commercial (S4)	
Samenstelling	4-Takt, 16-kleps SOHC, E-VGT met interkoeler en warmtewisselaar	
Aantal cilinders	4 in lijn	
Boring x slag	85.4 x 96mm	
Cilinderinhoud	2,199cc	
Compressieverhouding	16:1	
Max. vermogen	200pk/147kW	
Max. toerental	3.800 omw/min	
Max. koppel	432Nm @ 2.000-2.600 rpm	
Injectiesysteem	Common rail direct injection (CRDI) - Solenoid injector	
Elektrisch systeem	12V startmotor, alternator 180A	
Engine diagnostics	Ja	
Brandstofverbruik	40 l/uur, onder vollast	
Gewicht	280kg	
Max. inbouwhoek	17°	
Ø Uitlaat	80mm	
Ø Koelwater-inlaat	40mm	
Ø Diesel-inlaat	8mm	
Ø Diesel-retour	8mm	
Ø Boiler aansluiting	20mm	

Art.			RATINGS *	OPERATION MANUAL	EOI (ENGINE OPERATING INDICATOR)	GAUGES *	COUPLER	ENGINE OIL EXTRATION PUMP	SEA WATER PUMP *	POWER STEERING PUMP	BEARING HOUSING ASSEMBLY *	EXHAUST ELBOW (WATER COOLED)	EXHAUST PIPE (FOR STERNDRIVE)	EXHAUST HIGH-RISER *	TWO-POLE (INSULATED) SYSTEM *	INTAKE SILENCER	INSTRUMENT PANEL	NMEA2000 CONVERTER	ELEC. CONTROL SYSTEM	MECH. CONTROL LEVER	STEERING WHEEL	SAFETY STOP SWITCH	MECH. CONTROL CABLE	HELM +90° BEZEL+CABLE	ALU PROP	SS PROP
9023401	R200P Bobtail	S5, S4	●	●	●	●	●	●	○	-	●	-	-	-	-	○	○	○	○	○	○	○	-	-	-
9023405	R200P-TM93 Red.1.51:1	S5, S4	●	●	●	●	●	●	○	-	●	-	-	-	-	○	○	○	○	○	○	○	-	-	-
9023406	R200P-TM93 Red.2.09:1	S5, S4	●	●	●	●	●	●	○	-	●	-	-	-	-	○	○	○	○	○	○	○	-	-	-
9023407	R200P-TM93 Red.2.40:1	S5, S4	●	●	●	●	●	●	○	-	●	-	-	-	-	○	○	○	○	○	○	○	-	-	-
9023408	R200P-TM93 Red.2.77:1	S5, S4	●	●	●	●	●	●	○	-	●	-	-	-	-	○	○	○	○	○	○	○	-	-	-
9023415	R200P-TM485A Red.1.51:1	S5, S4	●	●	●	●	●	●	○	-	●	-	-	-	-	○	○	○	○	○	○	○	-	-	-
9023416	R200P-TM485A Red.2.09:1	S5, S4	●	●	●	●	●	●	○	-	●	-	-	-	-	○	○	○	○	○	○	○	-	-	-
9023417	R200P-TM485A Red.2.40:1	S5, S4	●	●	●	●	●	●	○	-	●	-	-	-	-	○	○	○	○	○	○	○	-	-	-
9023431	R200J Bobtail	S5, S4	●	●	●	●	●	○	○	○	●	-	-	-	-	○	○	○	○	○	○	○	○	-	-
9023435	R200J-ZF45C	S5, S4	●	●	●	●	●	○	○	-	●	-	-	-	-	○	○	○	○	○	○	○	○	-	-

R-Serie 200pk / 147kW

Motor
- Gietijzeren motorblok
- Aluminium cilinderkop
- Krukas met negen balansgewichten
- Olie-gekoelde zuigers
- 4-Cilinder lijnmotor, 16-kleps DOHC
- Hydraulische geregelde klepveerspanning
- Geïntegreerde waterkoeling
- Balansas
- Hydraulische distributiekettingspanner
- Enkele multisnaar met automatische spanner

Motorinstallatie
- Verstelbare flexibele motorsteunen

Smeersysteem
- Verwisselbaar opschroeffilter
- Elektrische olie-aftappomp
- Zeewatergekoelde oliekoeler keerkoppeling

Brandstofsysteem
- Common Rail Direct Injection (CRDi)
- New Solenoid injectors 2,000 bar
- Brandstoffilter met watersensor
- Elektrische brandstofpomp
- Dual pressure control valve

Elektrisch Systeem
- 12V systeem met 180A alternator
- Noodstopknop op motor
- Keramische gloeipluggen voor probleemloze koude start
- NMEA2000 Converter (Optie)
- Elektronisch Controle Systeem (Optie)

Koelsysteem
- Impellerpomp aangedreven door multisnaar
- Zeewatergekoelde intercooler, warmtewisselaar
- Boilerconnector voorbereid
- Korrosiebestendig materiaal voor zeewatercircuit
- Gemakkelijk vervangbare rubber impeller

Engine Operation Indicator (EOI)
- Motor-zelfbescherming en diagnose
- Weergave CAN informatie
- Weergave motordiagnose foutcodes
- Akoestisch alarm en controlelampen

Luchtinlaatsysteem
- Uitwasbaar oliebad-luchtfilter
- Carterventilatie naar luchtinlaat

Uitlaatsysteem
- Koelvloeistofgekoeld uitlaatspruitstuk
- Zeewatergekoelde uitlaatbocht

Turbocharger
- E-VGT, Turbo met elektronisch variabele geometrie

Demperplaat
- Life-long en rammelvrije rubber-roller-koppeling
- Verendemperplaat voor water jet-uitvoering

Emissie
- Uitlaatgasemissie volgens IMO NOx Tier 2 en conform EU RCD

Geluidsniveau
- Conform EU RCD

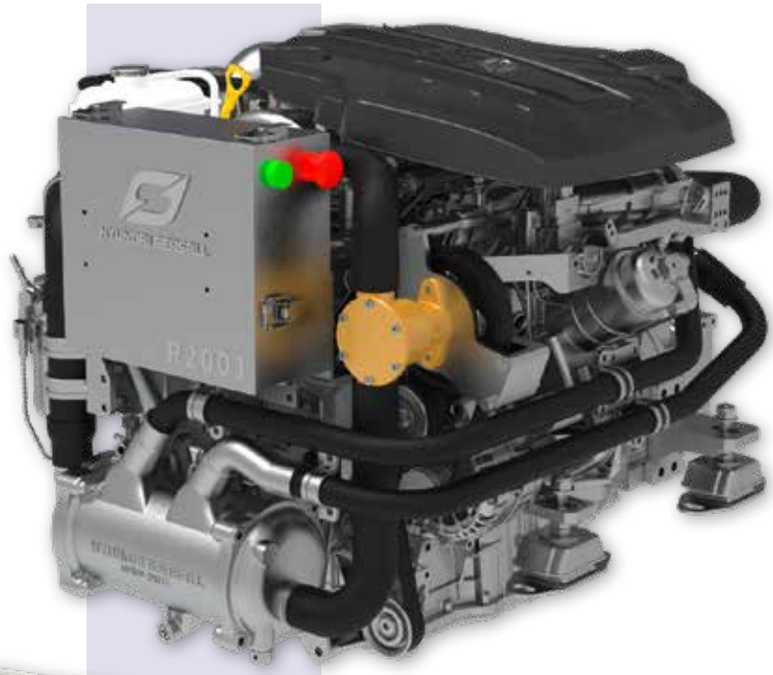

HYUNDAI SEASALL
NEW THINKING. NEW POSSIBILITIES.

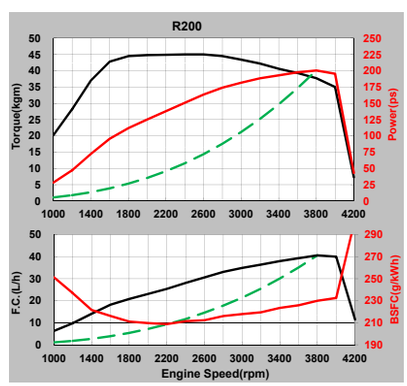

Extra

Extra

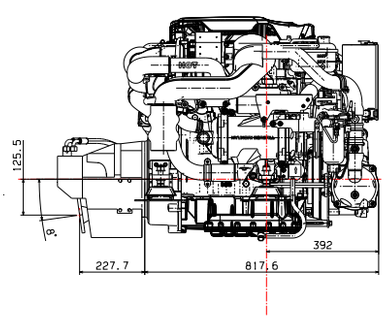

MARINE EQUIPMENT

HYUNDAI SEASALL
NEW THINKING. NEW POSSIBILITIES.

V6 S-Serie 270pk / 199kW

Het Piezo gecontroleerde common rail injectie systeem levert 270pk en 576Nm koppel van de 3.0 liter V6 CRDi motor.
Het geavanceerde ontwerp maakt deze motor ook ultralicht, stil en zuinig en uiterst compact.
Duurzaamheid en Betrouwbaarheid
Het gebruik van Compacted Graphite Iron (CGI) voor het cilinderblok biedt Hyundai SeasAll motoren een aantal voordelen. Het CGI blok is lichter en stiller dan conventioneel gietijzer en heeft minimaal een 85% grotere treksterkte, 45% grotere stijfheid en ongeveer dubbele vermoeidheidssterkte vergeleken met ijzer en aluminium. De levensduur is zelfs langer dan verwacht. Deze technologie is een uitstekend voorbeeld van de innovatie en verbetering die Hyundai-SeasAll bijdraagt aan de scheepsmotorenindustrie. Hyundai-SeasAll motoren zijn ultramodern. De motoren worden standaard geleverd met flexibele motorsteunen, bedieningspaneel (Engine Operating Indicator - EOI), losse meters met kabel: Toerenteller, Temperatuurmeter (extra), Voltmeter (extra) en Trimmeter (voor Stern Drive), 7m kabelboom en instructieboek.

Motortype	**S270P**	**S270J**
Voortstuwing	Schroefas	Waterjet
Engine duty rating	Pleasure Duty (S5)Special Pleasure Duty-Special Light Duty Commercial (S4)	
Samenstelling	4-Takt, 24-kleps DOHC, Variabele geometrie turbo met interkoeler en warmtewisselaar	
Aantal cilinders	V6	
Boring x slag	84 x 89mm	
Cilinderinhoud	2,959cc	
Compressieverhouding	17.5:1	
Max. vermogen	270pk/199kW	
Max. toerental	3.800 omw/min	
Max. koppel	576Nm @ 2.000 - 2.600U/min	
Injectiesysteem	Common rail direct injection (CRDI) - Piezo injector	
Elektrisch systeem	12V startmotor, alternator 150A	
Engine diagnostics	Ja	
Brandstofverbruik	54,6l/uur, onder vollast	
Gewicht	336kg	
Max. inbouwhoek	17°	
Ø Uitlaat	90mm	
Ø Koelwater-inlaat	45mm	
Ø Diesel-inlaat	8mm	
Ø Diesel-retour	8mm	
Ø Boiler aansluiting	17,3mm	

Art.			RATINGS 1	OPERATION MANUAL	EOI (ENGINE OPERATING INDICATOR)	GAUGES 2	COUPLER	ENGINE OIL EXTRATION PUMP	SEA WATER PUMP *	POWER STEERING PUMP	BEARING HOUSING ASSEMBLY *	EXHAUST ELBOW (WATER COOLED)	EXHAUST PIPE (FOR STERNDRIVE)	EXHAUST HIGH-RISER *	TWO-POLE (INSULATED SYSTEM) *	INTAKE SILENCER	INSTRUMENT PANEL	NMEA2000 CONVERTER	ELEC. CONTROL SYSTEM	MECH. CONTROL LEVER	STEERING WHEEL	SAFETY STOP SWITCH	MECH. CONTROL CABLE	HELM+90° BEZEL+CABLE	ALU PROP.	SS PROP.
9023280	S270P Bobtail	S5, S4	●	●	●	●	●	●	○	-	●	-	○	○	○	○	○	○	○	○	○	○	-	-	-
9023285	S270P-TM485A Red.1.51:1	S5, S4	●	●	●	●	●	●	○	-	●	-	○	○	○	○	○	○	○	○	○	○	-	-	-
9023286	S270P-TM485A Red.2.09:1	S5, S4	●	●	●	●	●	●	○	-	●	-	○	○	○	○	○	○	○	○	○	○	-	-	-
9023290	S270P-TM170 Red.1.50:1	S5, S4	●	●	●	●	●	●	○	-	●	-	○	○	○	○	○	○	○	○	○	○	-	-	-
9023291	S270P-TM170 Red.2.04:1	S5, S4	●	●	●	●	●	●	○	-	●	-	○	○	○	○	○	○	○	○	○	○	-	-	-
9023292	S270P-TM170 Red.2.50:1	S5, S4	●	●	●	●	●	●	○	-	●	-	○	○	○	○	○	○	○	○	○	○	-	-	-
9023293	S270P-TM170 Red.2.94:1	S5, S4	●	●	●	●	●	●	○	-	●	-	○	○	○	○	○	○	○	○	○	○	-	-	-
9023303	S270P-TM880A Red.1.53:1	S5, S4	●	●	●	●	●	●	○	-	●	-	○	○	○	○	○	○	○	○	○	○	-	-	-
9023300	S270P-TM880A Red.2.60:1	S5, S4	●	●	●	●	●	●	○	-	●	-	○	○	○	○	○	○	○	○	○	○	-	-	-
9023311	S270J Bobtail	S5, S4	●	●	●	●	●	○	○	○	●	-	○	-	○	○	○	○	○	○	○	○	○	-	-
9023315	S270J-ZF45C	S5, S4	●	●	●	●	●	○	○	-	●	-	○	-	○	○	○	○	○	○	○	○	○	-	-
9023325	S270J-ZF63C	S5, S4	●	●	●	●	●	○	○	-	●	-	○	-	○	○	○	○	○	○	○	○	○	-	-

V6 S-Serie 270pk / 199kW

Motor
- Gietijzeren motorblok
- Aluminium cilinderkop
- Krukas met negen balansgewichten
- Olie-gekoelde zuigers
- V6-motor, 24-kleps DOHC
- Hydraulische geregelde klepveerspanning
- Geïntegreerde waterkoeling
- Geluidsarme duplex distributieketting
- Enkele multisnaar met automatische spanner

Motorinstallatie
- Verstelbare flexibele motorsteunen

Smeersysteem
- Verwisselbaar opschroeffilter
- Elektrische olie-aftappomp
- Zeewatergekoelde oliekoeler
- Kettingaangedreven motoroliepomp

Brandstofsysteem
- Common Rail Direct Injection (CRDi)- Solenoid injectors
- Brandstoffilter met watersensor
- Elektrische brandstofpomp
- Dual pressure control valve

Elektrisch System
- 12V systeem met 150A alternator
- Noodstopknop op motor
- Keramische gloeipluggen voor probleemloze koude start
- NMEA2000 Converter (Optie)
- Dubbelpolige installatie (Optie)
- Elektronisch Controle Systeem (Optie)

Koelsysteem
- Impellerpomp direct aangedreven door nokkenas
- Zeewatergekoelde intercooler, warmtewisselaar
- Boilerconnector voorbereid
- Korrosiebestendig materiaal voor zeewatercircuit
- Gemakkelijk vervangbare rubber impeller

Engine Operation Indicator (EOI)
- Motor-zelfbescherming en diagnose
- Weergave CAN informatie
- Weergave motordiagnose foutcodes
- Akoestisch alarm en controlelampen

Luchtinlaatsysteem
- Uitwasbaar oliebadluchtfilter
- Carterventilatie naar luchtinlaat
- Inlaat-geluidsdemper (Optie)

Uitlaatsysteem
- Koelvloeistofgekoeld uitlaatspruitstuk
- Thermisch geïsoleerd uitlaatspruitstuk
- Zeewatergekoelde uitlaatbocht
- Zeewatergekoelde Hi-Riser (Optie)

Extra

Turbocharger
- E-VGT, Turbo met elektronisch variabele geometrie Demperplaat
- Life-long en rammelvrije rubber-roller-koppeling
- Verendemperplaat voor water jet-uitvoering

Emissie
- Uitlaatgasemissie volgens EPA Tier 2, IMO, BSO en RCD

Extra

Geluidsniveau
- 69.3dB (RCD Standaard 75dB)

HYUNDAI SEASALL
NEW THINKING. NEW POSSIBILITIES.

▪ S250S I S250P I S250J Performance Curves

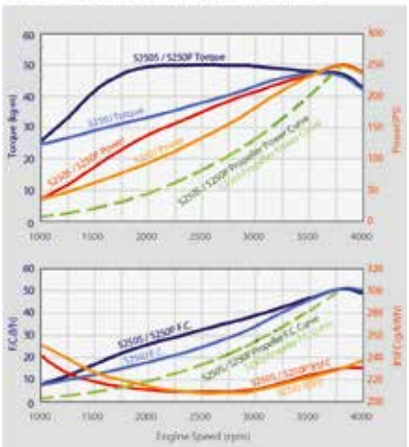

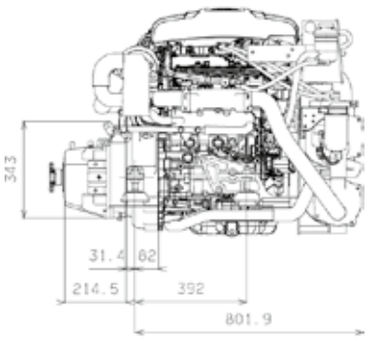

COMBI
E-PROPULSION SYSTEMS

GERUISLOOS KRACHT & SCHOON

allpa
marine equipment

Stappenplan

SET SAMENSTELLEN

1 Type aandrijving

Kies uw gewenste type aandrijving voor uw opstelling.

2 Type bediening

Kies de type bediening die u wilt in uw opstelling.

3 Besturingskabelset

Kies uw benodigde besturingskabelset (3/5/10 meter)

4 Koelwatersysteem

Kies uw gewenste koelwatersysteem.
Dit is alleen van toepassing bij Liquid Cooled motors

OPTIONELE ACCESSOIRES

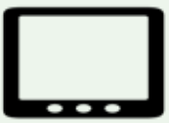

5 Monitoring

Lithium alleen Batterij-monitoring mogelijk

6 Installatie set

(5 meter)

7 Walstroomset

Voor meer informatie omtrent de systemen en toepassingen, zie onze website of vraag uw ALLPA vertegenwoordiger.

!BELANGRIJK:

Het aandrijvingspakket biedt de basis. Voor een complete configuratie, vragen wij vriendelijk om de bediening, besturingskabelset en het koelwatersysteem apart toe te voegen (aangegeven met een icoon). Deze noodzakelijke onderdelen zijn niet standaard inbegrepen, maar zijn van essentieel belang voor een optimale functionaliteit. Gelieve deze aanvullingen mee te bestellen voor een goed functionerend systeem.

Type Besturingskast variërend per motorvermogen (zie specificaties)

BK200
afm: 270x344x167mm

BK300
afm: 270x344x167mm

BK400
afm: 396x433x236mm

BK600
afm: 526x433x240

Nautic POD

NEW

COMBI E-PROPULSION SYSTEMS

De Combi Nautic POD motoren zijn geschikt voor montage in een roerkoning of hennegatskoker of als Fixed pod onder uw vaartuig. Deze motoren worden veel gebruik voor sloepen en zeilboten. De stuurbare POD vervangt het roer en is aandrijving en roer in een. De Fixed POD wordt toegepast als aandrijving waarbij het roer blijft bestaan. De POD motoren zijn een directe aandrijving zonder overbrenging en daardoor erg efficient. Verder is dit systeem aanzienlijk goedkoper als een schroefas aandrijf lijn.

NAUTIC LINE

Professional POD MOTORS

Fixed POD

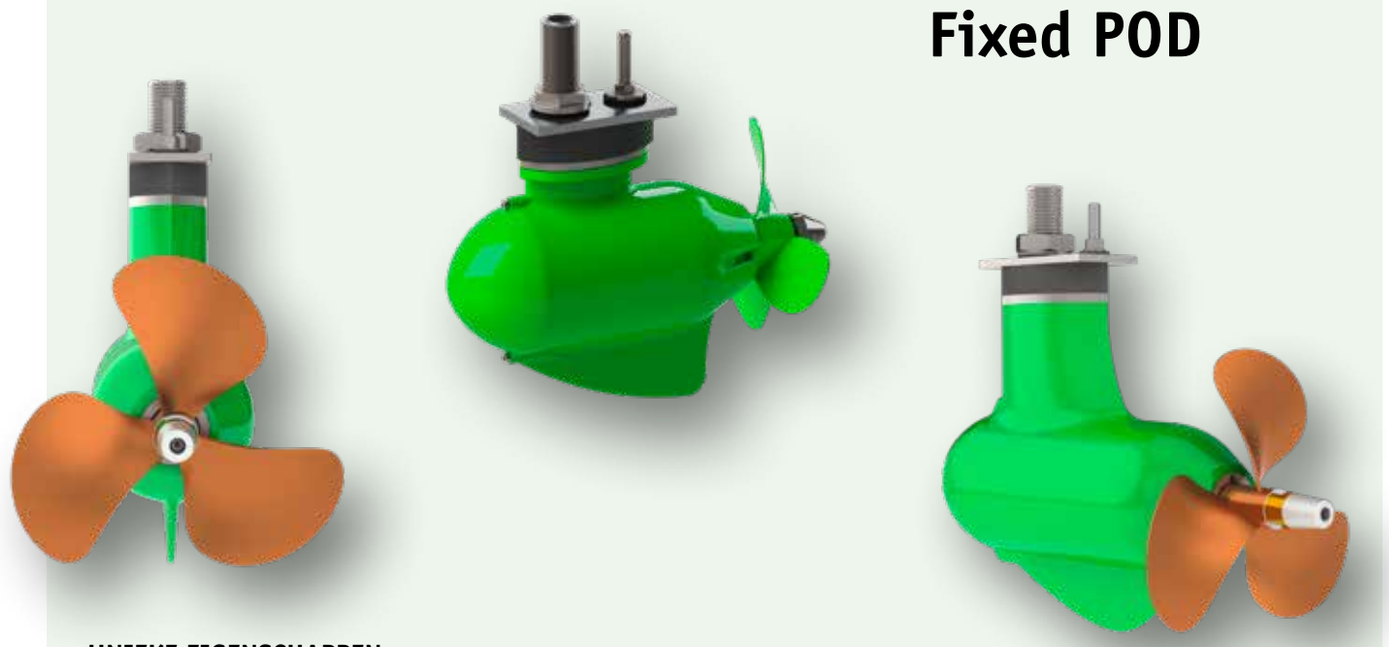

UNIEKE EIGENSCHAPPEN

- **Compatibel met alle soorten batterijen**
- **Onderhoudsvrij**
- **Compact en eenvoudig te installeren**
- **Uiterst stil**
- **Toepasbaar op elk vaartuig**

Benodigde Componenten:
Bediening
Besturingskabelset
Optionele componenten
Installatieset
Monitoringset

zie accessoirelijst

Fixed POD

De Combi Nautic Fixed POD is een vast opgestelde motor die gebruikt kan worden als uw schip is uitgerust met een roer. Een complete set die eenvoudig kan worden aangesloten op het gewenste accupakket. (Plug and Play).

Art.	Combi Nautic Fixed POD	Toeren	Voltage	Power	Propeller (inch)	Besturings-kast	Motor	Size
10000100	Combi Nautic Fixed POD 1,0 kW | 24VDC	1050 rpm	24 VDC	4 pk	8	BK200	ACA	Small
10000101	Combi Nautic Fixed POD 1,5kW | 24VDC	1350 rpm	24 VDC	5 pk	8,5	BK200	ACA	Small
10000102	Combi Nautic Fixed POD 2,0 kW | 48VDC	1100 rpm	48 VDC	6 pk	9,5	BK200	ACA	Medium
10000103	Combi Nautic Fixed POD 2,5 kW | 48VDC	1350 rpm	48 VDC	7 pk	10	BK200	ACA	Small
10000104	Combi Nautic Fixed POD 3,0 kW | 48VDC	1320 rpm	48 VDC	8 pk	11	BK200	ACA	Medium
10000105	Combi Nautic Fixed POD 3,5 kW | 48VDC	1320 rpm	48 VDC	9 pk	11	BK200	ACA	Medium
10000106	Combi Nautic Fixed POD 8,0 kW | 48VDC	1200 rpm	48 VDC	16 pk	13	BK400	IPM	Medium
10000107	Combi Nautic Fixed POD 10,0 kW | 48VDC	1200 rpm	48 VDC	20 pk	14	BK400	IPM	Medium
10000108	Combi Nautic Fixed POD 15,0 kW | 48VDC	1200 rpm	48 VDC	30 pk	15	BK400	IPM	Medium

COMBI E-PROPULSION SYSTEMS

NEW

Nautic POD

NAUTIC LINE

Professional POD MOTORS

Steerable POD

UNIEKE EIGENSCHAPPEN

- **Compatibel met alle soorten batterijen**
- **Onderhoudsvrij**
- **Compact en eenvoudig te installeren**
- **Uiterst stil**
- **Toepasbaar op elk vaartuig**

Benodigde Componenten:
Bediening
Besturingskabelset
Optionele componenten
Installatieset
Monitoringset
Roerblad

zie accessoirelijst

Steerable POD

De Combi Nautic Steerable POD is een stuurbare POD welke kan worden toegepast in een roerkoning of hennegatskoker. Deze toepassing verhoogd de manouvreerbaarheid van uw vaartuig en wordt vaak toegepast in sloepen. Wij leveren een complete set welke eenvoudig is aan te sluiten op het gewenste batterijpakket. (Plug and Play)

Art.	Combi Nautic Steerable POD	Toeren	Voltage	Power	Propeller (inch)	Besturings-kast	Motor	Size
10000109/S/M/L/XL	Combi Nautic Steerable POD 1,0 kW | 24VDC	1050 rpm	24 VDC	4 pk	8	BK200	ACA	Small
10000110/S/M/L/XL	Combi Nautic Steerable POD 1,5kW | 24VDC	1350 rpm	24 VDC	5 pk	8,5	BK200	ACA	Small
10000111/S/M/L/XL	Combi Nautic Steerable POD 2,0 kW | 48VDC	1100 rpm	48 VDC	6 pk	9,5	BK200	ACA	Medium
10000112/S/M/L/XL	Combi Nautic Steerable POD 2,5 kW | 48VDC	1350 rpm	48 VDC	7 pk	10	BK200	ACA	Medium
10000113/S/M/L/XL	Combi Nautic Steerable POD 3,0 kW | 48VDC	1320 rpm	48 VDC	8 pk	11	BK200	ACA	Medium
10000114/S/M/L/XL	Combi Nautic Steerable POD 3,5 kW | 48VDC	1320 rpm	48 VDC	9 pk	11	BK200	ACA	Medium
10000115/S/M/L/XL	Combi Nautic Steerable POD 8,0 kW | 48VDC	1200 rpm	48 VDC	16 pk	13	BK400	IPM	Medium
10000116/S/M/L/XL	Combi Nautic Steerable POD 10,0 kW | 48VDC	1200 rpm	48 VDC	20 pk	14	BK400	IPM	Medium
10000117/S/M/L/XL	Combi Nautic Steerable POD 15,0 kW | 48VDC	1200 rpm	48 VDC	30 pk	15	BK400	IPM	Medium

Artikelnummer eindigend op **S**=Small (0,45cm) **M**=Medium (0,55cm) **L**=Long (0,70cm) **XL**=Extra Long (100cm)

OUTBOARDS NEW

COMBI E-PROPULSION SYSTEMS

Onze Combi buitenboordmotoren zijn uitermate geschikt voor commercieel gebruik. Deze motoren worden veelal ingezet bij bootverhuurbedrijven maar ook in recreatie- en amusementsparken. Wij hebben twee uitvoeringen, de E-Thruster en de H-Thruster. Zo zijn onze outboards passend voor elke situatie.

E-THRUSTER

Professional outboards for every situation

E-THRUSTER

UNIEKE EIGENSCHAPPEN

- **Onderhoudsvrij**
- **Eenvoudig te installeren (plug en play klaar)**
- **Handbediening of afstandsbediening**
- **Fluisterstil**
- **Robuust en betrouwbaar ontwerp**

Optionele componenten
Afstandsbediening set
Installatieset
Monitoringset

zie accessoirelijst

E-Thruster

Art.	Combi E-Thruster	Toeren	Voltage	Power	Propeller (inch)	Besturings-kast	Motor	Size
10000118/K/L/EL/R	Combi E-Thruster 1,0 kW | 24VDC	1050 rpm	24 VDC	4 pk	8	Remote/tilt	ACA	Small
10000119/K/L/EL/R	Combi E-Thruster 1,5 kW | 24VDC	1350 rpm	24 VDC	5 pk	8,5	Remote/tilt	ACA	Small
10000120/K/L/EL/R	Combi E-Thruster 2,0 kW | 48VDC	1100 rpm	48 VDC	6 pk	9,5	Remote/tilt	ACA	Medium
10000121/K/L/EL/R	Combi E-Thruster 2,5 kW | 48VDC	1200 rpm	24 VDC	7 pk	10	Remote/tilt	ACA	Medium
10000122/K/L/EL/R	Combi E-Thruster 3,0 kW | 48VDC	1320 rpm	48 VDC	8 pk	11	Remote/tilt	ACA	Medium
10000123/K/L/EL/R	Combi E-Thruster 3,5 kW | 48VDC	1320 rpm	48 VDC	9 pk	11	Remote/tilt	ACA	Medium
Availible medio 2024:								
10000124/K/L/EL/R	Combi E-Thruster 8,0 kW | 48VDC	1200 rpm	48 VDC	16 pk	13	Remote/tilt	IPM	Medium
10000125/K/L/EL/R	Combi E-Thruster 10,0 kW | 48VDC	1200 rpm	48 VDC	20 pk	14	Remote/tilt	IPM	Medium
10000126/K/L/EL/R	Combi E-Thruster 15,0 kW | 48VDC	1200 rpm	48 VDC	30 pk	15	Remote/tilt	IPM	Medium

Artikelnummer eindigend op **K**=Kortstaart **L**=Langstaart **EL**= Extra Langstaart **R**= Remote uitvoering

COMBI E-PROPULSION SYSTEMS

NEW **OUTBOARDS**

H-THRUSTER

Professional outboards for every situation

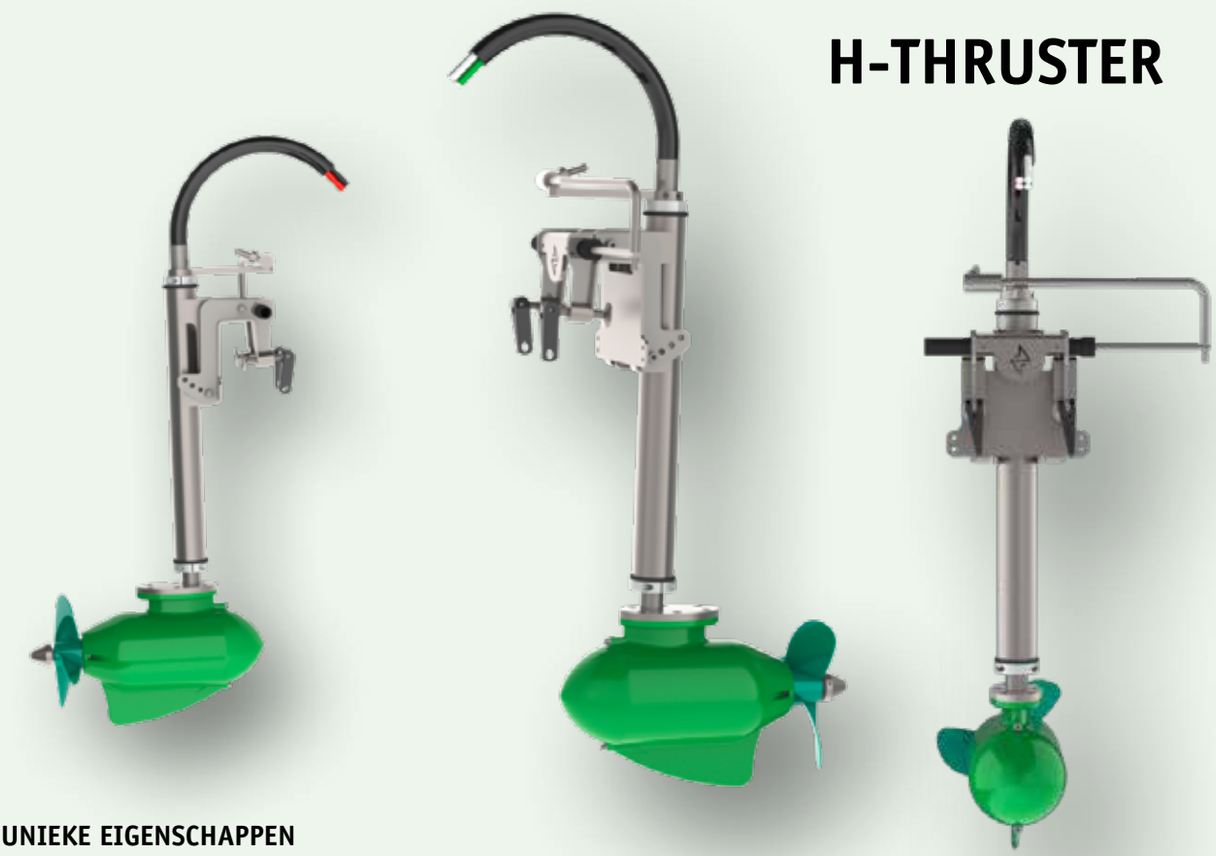

UNIEKE EIGENSCHAPPEN

- **Slank ontwerp**
- **Eenvoudig te installeren (plug en play klaar)**
- **Afstandsbediening of helmbediening**
- **Onderhoudsvrij**
- **Fluisterstil**

Benodigde Componenten:
Bediening
Besturingskabelset
Optionele componenten
Installatieset
Monitoringset

zie accessoirelijst

H-Thruster

Art.	Combi E-Thruster	Toeren	Voltage	Power	Propeller (inch)	Besturings-kast	Motor	Size
10000127/K/L/EL/R	Combi H-Thruster 1,0 kW | 24VDC	1050 rpm	24 VDC	4 pk	8	BK200	ACA	Small
10000128/K/L/EL/R	Combi H-Thruster 1,5 kW | 24VDC	1350 rpm	24 VDC	5 pk	8,5	BK200	ACA	Small
10000129/K/L/EL/R	Combi H-Thruster 2,0 kW | 48VDC	1100 rpm	48 VDC	6 pk	9,5	BK200	ACA	Medium
10000130/K/L/EL/R	Combi H-Thruster 2,5 kW | 48VDC	1200 rpm	24 VDC	7 pk	10	BK200	ACA	Medium
10000131/K/L/EL/R	Combi H-Thruster 3,0 kW | 48VDC	1320 rpm	48 VDC	8 pk	11	BK200	ACA	Medium
10000132/K/L/EL/R	Combi H-Thruster 3,5 kW | 48VDC	1320 rpm	48 VDC	9 pk	11	BK200	ACA	Medium
Availible medio 2024:								
10000133/K/L/EL/R	Combi H-Thruster 8,0 kW | 48VDC	1200 rpm	48 VDC	16 pk	13	BK400	IPM	Medium
10000134/K/L/EL/R	Combi H-Thruster 10,0 kW | 48VDC	1200 rpm	48 VDC	20 pk	14	BK400	IPM	Medium
10000135/K/L/EL/R	Combi H-Thruster 15,0 kW | 48VDC	1200 rpm	48 VDC	30 pk	15	BK400	IPM	Medium

Artikelnummer eindigend op **K**=Kortstaart **L**=Langstaart **EL**= Extra Langstaart **R**= Remote uitvoering

INBOARDS

NEW

COMBI E-PROPULSION SYSTEMS

De Combi Inboard is er in zowel lucht- als vloeistofgekoelde uitvoering. Deze breed inzetbare motoren kunnen voor diverse vaartuigen worden gebruikt. Al onze inboard motoren zijn eenvoudig te installeren. (Plug and Play). Afhankelijk van het gewenste vermogen hebben wij verschillende uitvoeringen, zodat er altijd een passende oplossing voor uw vaartuig is.

SMARTLINE

ALL-IN ONE INBOARD MOTORS

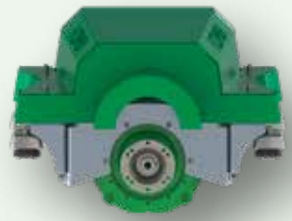

UNIEKE EIGENSCHAPPEN

- **Fluisterstil**
- **Compatibel met alle accutypen**
- **Onderhoudsvrij**
- **Eenvoudig te installeren (plug en play klaar)**

Complete set

Inboard Smartline

De Combi inboard luchtgekoelde motoren zijn lekker compact en tot een vermogen van 5kW op 48Vdc. Deze all-in one motoren zijn zeer eenvoudig te installeren rechtstreeks op de schroefas. Alle aansluitingen zijn voorbereid met stekkers zodat het systeem plug and play is. Set wordt geleverd met side mount bediening, standaard monitoring en kabelset.

Art.	Combi Inboard ACA AQ	Toeren	Voltage	Power	Cooling	Besturingskast	Motor
10000136	Combi Inboard Smartline 3,5 KW | 48Vdc	1450 rpm	48 VDC	9 pk	Air Cooled	All-in one	ACA
10000137	Combi Inboard Smartline 5,0 KW | 48Vdc	1200 rpm	48 VDC	12 pk	Air Cooled	All-in one	ACA

ACA LIQUID COOLED

Powerful compact inboard

UNIEKE EIGENSCHAPPEN

- **Onderhoudsvrij**
- **Fluisterstil**
- **Breed toepasbaar**
- **Eenvoudig te installeren (plug en play gereed)**

Benodigde Componenten:
Bediening
Besturingskabelset
Optionele componenten
Installatieset
Monitoringset

zie accessoirelijst

Inboard Compact

De Combi Inboard Liquid cooled is een vloeistof gekoelde elektromotor. Deze breed inzetbare motoren kunnen voor diverse vaartuigen worden gebruikt.

Art.	Combi Inboard ACA LQ	Toeren	Voltage	Power	Cooling	Besturingskast	Motor
10000138	Combi Inboard 7.5 kW | 48Vdc	1420 rpm	48 VDC	15 pk	Liquid Cooled	BK300	ACA
10000139	Combi Inboard 10 kW | 48Vdc	1420 rpm	48 VDC	23 pk	Liquid Cooled	BK300	ACA

COMBI E-PROPULSION SYSTEMS

NEW

INBOARDS

IPM LIQUID COOLED

High efficient inboards

UNIEKE EIGENSCHAPPEN

- **Onderhoudsvrij**
- **Eenvoudig te installeren (plug en play-klaar)**
- **Nieuwste innovatie**
- **Hoog rendement**
- **Fluisterstil**

Benodigde Componenten:
Bediening
Besturingskabelset
Optionele componenten
Installatieset
Monitoringset

zie accessoirelijst

Inboard IPM

De Combi Inboard IPM is een compacte motor met de nieuwste techniek in permanent magneet motoren Bij deze motor zitten de magneten in de rotor verwerkt zodat deze goed beschermd zijn. Verder kenmerkt deze motor zich door een zeer hoge efficiency. Met deze motor is er geen reden meer om niet elektrisch te gaan varen.

Art.	Combi Inboard AC IPM LQ	Toeren	Voltage	Power (thrust)	Propeller (inch)	Besturings-kast	Motor
10000140	Combi Inboard IPM 6kW | 48Vdc	1450 rpm	48 VDC	14 pk	Liquid Cooled	BK300	IPM
10000141	Combi Inboard IPM 10kW | 48Vdc	1450 rpm	48 VDC	23 pk	Liquid Cooled	BK300	IPM
10000142	Combi Inboard IPM 15kW | 48Vdc	1450 rpm	48 VDC	33 pk	Liquid Cooled	BK400	IPM
10000143	Combi Inboard IPM 20kW | 48Vdc	1450 rpm	48 VDC	44 pk	Liquid Cooled	BK600	IPM
10000144	Combi Inboard IPM 25kW | 96Vdc	1450 rpm	96 VDC	50 pk	Liquid Cooled	BK600	IPM
10000145	Combi Inboard IPM 40kW | 96Vdc	1450 rpm	96 VDC	80 pk	Liquid Cooled	BK600	IPM
10000146	Combi Inboard IPM 50kW | 144Vdc	800 rpm	144 VDC	90 pk	Liquid Cooled	BK600	IPM

HYBRID

NEW

COMBI
E-PROPULSION SYSTEMS

Er komen steeds meer gebieden exclusief voor emissievrije boten. Dit worden er de komende jaren alleen maar meer. Onze Combi Hybrid oplossingen zijn geschikt voor meerdere toepassingen. Met deze functie heb je het beste van twee werelden. Cruisen met de stille elektrische aandrijving en planeren met de verbrandingsmotor. De Hybride is een parallel aandrijving direct op de schroefas en kan alleen bediend worden wanneer de keerkoppeling in de neutraal stand staat. Wanneer de verbrandingsmotor in werk is, dient de motor als generator en laadt de batterijen set weer op. Wij adviseren altijd een lithium batterijenpakket als voedingsbron. Deze zijn het meest geschikt voor hybride systemen omdat deze tussentijds geladen mogen worden.

COMBI HYBRID

UNIEKE EIGENSCHAPPEN

- **Eenvoudig te installeren (plug en play-klaar)**
- **Regeneratieve modus**
- **Brandstofefficiëntie**
- **Besparing op onderhoud**
- **Redundant aandrijfsysteem**

COMBI HYBRID

Bij deze Hybride oplossing wordt de elektromotor direct op de verbrandingsmotor geplaatst door middel van een motorbracket of SKID. Hierdoor blijft de combinatie erg compact en is eenvoudig te plaatsen voor monteurs. Voor deze oplossing hebben we een standaard vloeistof gekoelde motor van 6kW op 48VDC. Deze toepassing is geschikt voor boten tot circa 6 meter met een maximaal gewicht van circa 1,5 ton. Wij hebben hybride aanbouwsets voor verschillende Sole motoren.

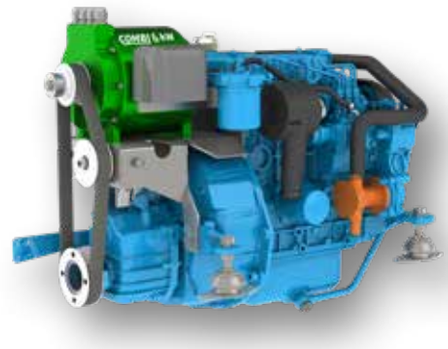

Overige hybride oplossingen op aanvraag.

Art.	Combi Hybrid sets for Solé	Toeren	Voltage	Power	Cooling	Besturingskast	Motor
10000147	Hybrid set 6kW for Sole mini-17_TMC40P	2780 rpm	48 VDC	14 pk	Liquid Cooled	BK300	ACA
10000148	Hybrid set 6kW for Sole mini-17_TMC60	2780 rpm	48 VDC	14 pk	Liquid Cooled	BK300	ACA
10000149	Hybrid set 6kW for Sole mini-29_TMC40P	2780 rpm	48 VDC	14 pk	Liquid Cooled	BK300	ACA
10000150	Hybrid set 6kW for Sole mini-29_TMC60	2780 rpm	48 VDC	14 pk	Liquid Cooled	BK300	ACA
10000151	Hybrid set 6kW for Sole Mini-33_TMC40P	2780 rpm	48 VDC	14 pk	Liquid Cooled	BK300	ACA
10000152	Hybrid set 6kW for Sole Mini-33_TMC60	2780 rpm	48 VDC	14 pk	Liquid Cooled	BK300	ACA
10000153	Hybrid set 6kW for Sole Mini-44_TMC60	2780 rpm	48 VDC	14 pk	Liquid Cooled	BK300	ACA
10000154	Hybrid set 6kW for Sole Mini-55_TMC60	2780 rpm	48 VDC	14 pk	Liquid Cooled	BK300	ACA

COMBI E-PROPULSION SYSTEMS

NEW

Accessoires

Art.	Accessoireslijst
Bedieningspanelen	
10000160	Bedieningspaneel 1 (Sidemount)
10000161	Bedieningspaneel 2 (Topmount)
10000162	Bedieningspaneel 3 (Dubbele Topmount)
10000163	Bediening tweede stuurstand (enkel) incl interface
10000164	Bediening tweede stuurstand (Dubbel) incl interface
10000165	Afstandsbediening set (Alleen E-Thruster)
Control cable sets	
USED WITH ALL MOTORS <5KW	
10000166	Controlcable set BK200 (Small)
10000167	Controlcable set BK200 (Medium)
10000168	Controlcable set BK200 (Large)
USED WITH ALL MOTORS >6KW	
10000169	Controlcable set BK400/600 (Small)
10000170	Controlcable set BK400/600 (Medium)
10000171	Controlcable set BK400/600 (Large)
USED WITH ALL HYBRID MOTORS	
10000172	Controlcable set Hybrid BK400/600 (Small)
10000173	Controlcables set Hybrid BK400/600 (Medium)
10000174	Controlcables set Hybrid BK400/600 (Large)
Koelsystemen	
10000175	Open cooling system Inboard (fresh water)
10000176	Closed cooling system (Keel cooler)
10000177	Closed cooling system (Heat Exchanger)
MONITORING SETS	
10000178	Standaard monitoringsset motor
10000179	Uitgebreide monitoringsset motor
10000180	Raymarine monitoringsset Axiom 7" MFD (NMEA)
10000181	Raymarine monitoringsset Axiom 9" MFD (NMEA)
10000182	Raymarine monitoringsset Axiom 12" MFD (NMEA)
BATTERIJMONITORING SETS	
10000183	Standaard batterijmonitoringsset (SHUNT)
INSTALLATIE SETS DIV MOTOREN	
10000184	Installatie Set E-Thruster 1 - 1,5kW
10000185	Installatie Set E-Thruster 2 - 2,5kW
10000186	Installatie Set E-Thruster 3 - 3,5kW
10000187	Installatie Set Nautic + H-Thruster 1 - 1,5kW
10000188	Installatie Set Nautic + H-Thruster 2 - 2,5kW
10000189	Installatie Set Nautic + H-Thruster 3 - 3,5kW
10000190	Installatie Set Inboard 3,5kW
10000191	Installatie Set Inboard 5 - 7,5kW
10000192	Installatie Set Inboard 10kW
Walstroom sets	
10000193	MP16 Shore Power Kit RVS
10000194	MP16 Shore Power Kit Chrome
10000195	MP16 Shore Power Kit Polyamide

220500001
Sidemount

220500002
Topmount

220500003
Dubbele
Topmount

220204901
Controlcable set

220301004
Open cooling (Freshwater)

220301005
Closed cooling
(Keel cooler)

220301004
Closed cooling
(Heat Exchanger)

220510001
Standaard
monitoringset

220510002
Uitgebreide monitoringset

220205001-9
Installatieset

allpa
marine equipment

MARINE EQUIPMENT

allpa
marine equipment

De **TECHNODRIVE TMC 40P** scheepskeerkoppeling is voorzien van mechanisch werkende konische koppelingen welke na schakeling zelfbekrachtigd worden; de tandwielen zijn dusdanig uitgevoerd dat het geluidsniveau laag is, en de lagers zijn ruimschoots bemeten.

Reducties vooruit	**1,45**	**2,00**	**2,60**
Reducties achteruit	2,13	2,13	2,13
Max. ingangsvermogen (Nm)			
Pleziervaart	115	90	70
Beroepsvaart	95	70	50
Max.input power			
Pleziervaart	26 kW		
Beroepsvaart	21 kW		
Max.ingangstoerental	4500 omw./min		
Droog gewicht	8,8Kg		
Olie inhoud	0,20l		
Olie type	ATF		

Bij de bestelling de aslengte a.u.b. aangeven 45 of 75mm.

TMC 40 P:
De mechanische keerkoppelingen zijn geschikt voor rechtsdraaiende propellers. Voor linksdraaiende propellers moet de achteruit als vooruit worden gebruikt.
- maximale vermogen in de achteruit: 33% van het aangegeven vermogen.

Opties: oliekoeler, aanbouwplaten, kabelsteun: zie accessoires blz. 578-584

TMC 40P

Afmetingen:

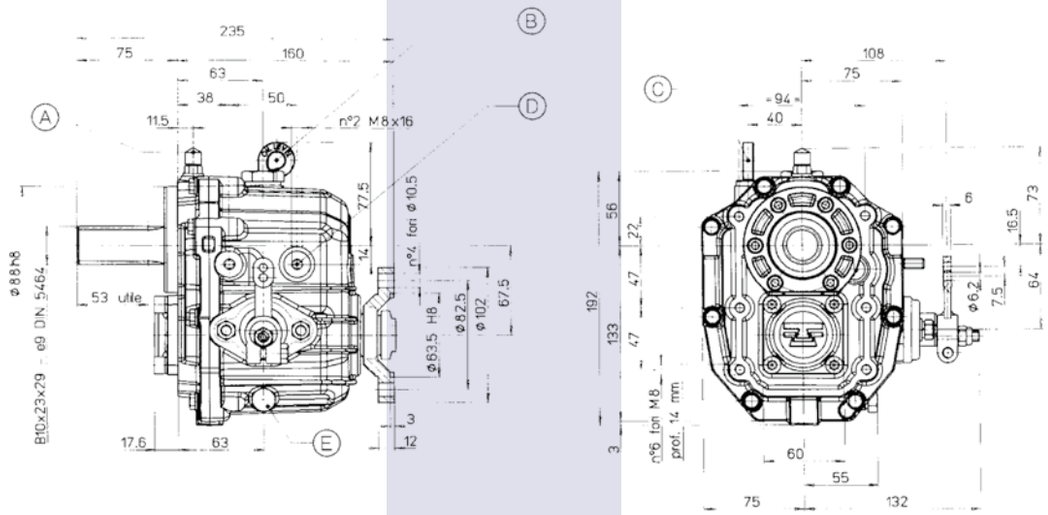

A: Ontluchtingsdop
B: Olie-vuldop
C: Peilstok
D: Aansluiting kabelbediening
E: Olie-adapting

Max. vermogen van de motor in pk
———————————— x 7120 = max. motorkoppel (Nm)
Max. toerental motor (N)

Eenheden: 1kgm = 9,807Nm, 1pk = 0,736kW, 1kg = 9,807N, 1Kn = 1000N

Berekening max. draaimoment motor

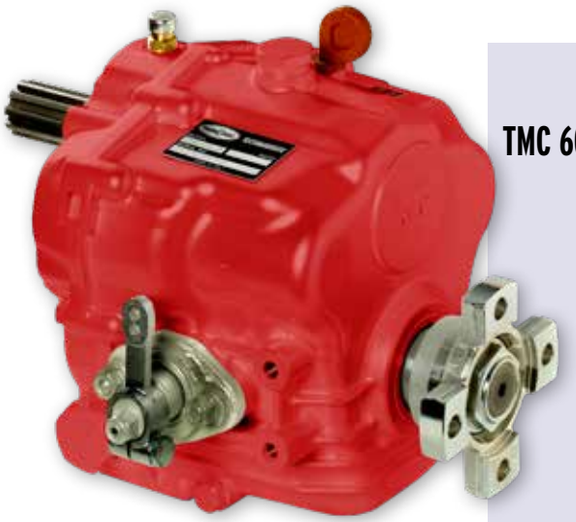

TMC 60P

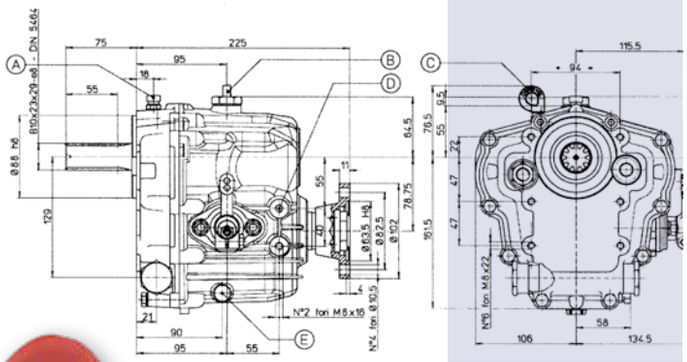

SCHEEPSKEERKOPPELING TMC 60P

Technische gegevens

- Mechanische, conische koppeling met servosysteem
- Schroefvertanding, gehard en gecementeerd
- Rechte uitgaande as

Reducties vooruit	**1,55**	**2,00**	**2,45**	**2,83**
Reducties achteruit	2,00	2,00	2,45	2,45
Max. koppel (Nm):				
Pleziervaart	170	150	120	100
Beroepsvaart	120	110	90	75
Max. ingangstoerental	5000 omw./min			
Max. input power:				
Pleziervaart	60kW			
Beroepsvaart	45kW			
Olie inhoud	0,65l			
Olie type	ATF			
Droog gewicht	14kg			

Voor linksdraaiende propellers moet de achteruit als vooruit worden gebruikt. Maximale vermogen in de achteruit:
TMC 60P R = 1,55: 80% van het aangegeven vermogen bij R = 2,00
TMC 60P R = 2,00 en 2,45: 80% van het aangegeven vermogen
TMC 60P R = 2,83: 80% van het aangegeven vermogen bij R = 2,45
Opties: oliekoeler, aanbouwplaten, kabelsteun: zie accessoires blz. 578-584

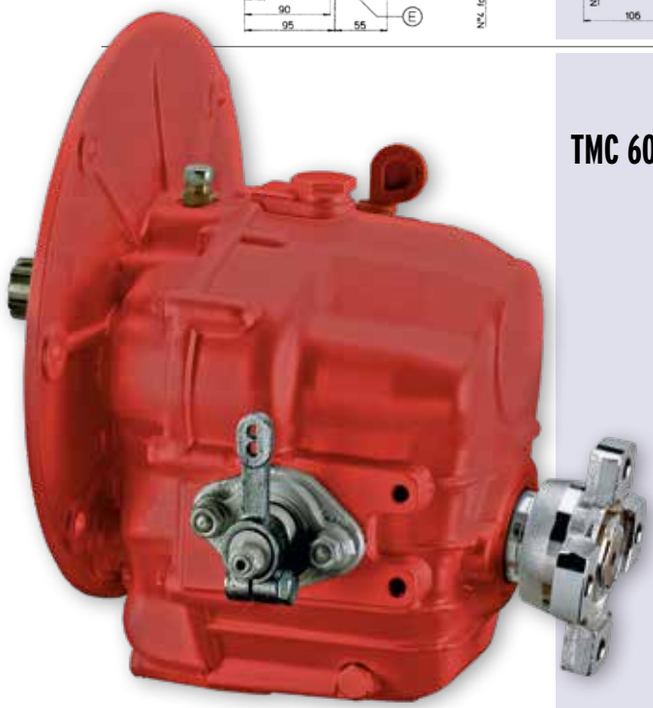

TMC 60A

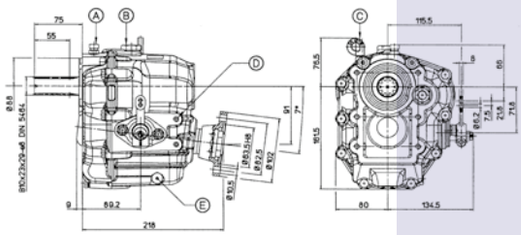

SCHEEPSKEERKOPPELING TMC 60A

Technische gegevens

- Mechanische, conische koppeling met servosysteem
- Schroefvertanding, gehard en gecementeerd
- Hoek uitgaande as: 7°

Reducties vooruit	**2,00**	**2,45**
Reducties achteruit	2,17	2,17
Max. koppel (Nm):		
Pleziervaart	130	130
Beroepsvaart	91	91
Max. ingangstoerental	4500 omw./min	
Max. input power:		
Pleziervaart	52kW	
Beroepsvaart	39kW	
Olie inhoud	0,60l	
Olie type	ATF	
Droog gewicht	15kg	

Voor linksdraaiende propellers moet de achteruit als vooruit worden gebruikt. Maximale vermogen in de achteruit:
TMC 60A R = 2,00 en 2,45: 33% van het aangegeven vermogen
Opties: oliekoeler, aanbouwplaten, kabelsteun: zie accessoires blz. 578-584

A: Ontluchtingsdop
B: Olie vuldop
C: Peilstok
D: Aansluiting kabelbediening
E: Olie-aftapplug

De **TECHNODRIVE TMC 260** scheepskeerkoppeling is voorzien van mechanisch werkende konische koppelingen welke na schakeling zelfbekrachtigd worden; de tandwielen zijn dusdanig uitgevoerd dat het geluidsniveau laag is, en de lagers zijn ruimschoots bemeten.

Reductie vooruit	**1,54**	**2,00**	**2,47**	**2,88**
Reductie achteruit	2,00	2,00	2,47	2,47
Max. ingangsvermogen (Nm)				
Pleziervaart	260	260	210	180
Beroepsvaart	190	190	140	110
Max.ingangstoerental	5000 omw./min			
Max.input power				
Pleziervaart	84 kW			
Beroepsvaart	61 kW			
Droog gewicht	18Kg			
Olie inhoud	1,20l			
Olie type	ATF			

TMC 260

TMC 260:

De mechanische keerkoppelingen zijn geschikt voor rechtsdraaiende prpropellers. Voor linksdraaiende propellers moet de achteruit als vooruit worden gebruikt.

- maximale vermogen in de achteruit:
TMC 260 M R = 1,54 en 2,00: 80% van het aangegeven vermogen
TMC 260 M R = 2,47 en 2,88: 80% van de prestatie van de TMC 260 R = 2,47

Let op!: deze informatie is gebaseerd op het volle vermogen van de vooruitlopende motor.

Opties: oliekoeler, aanbouwplaten, kabelsteun: zie accessoires blz. 578-584

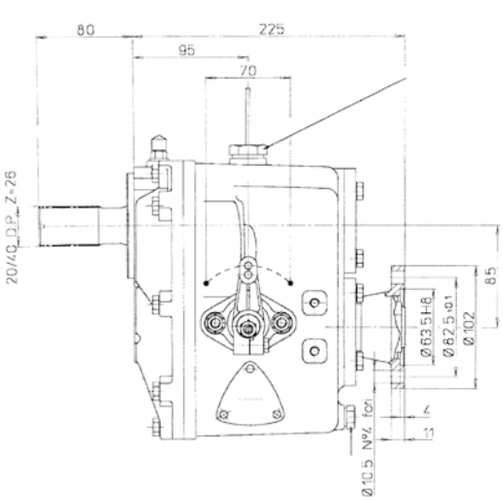

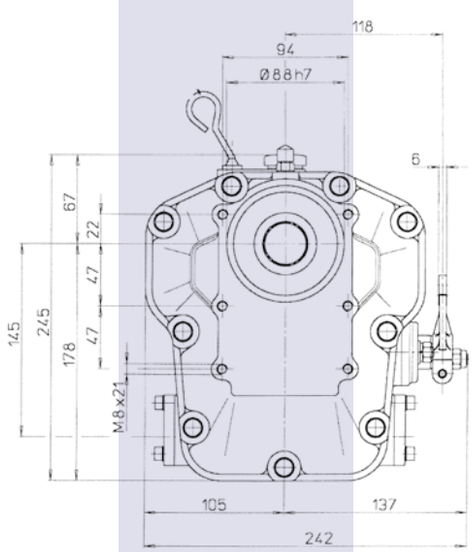

A: Ontluchtingsdop
B: Olie vuldop
C: Peilstok
D: Aansluiting kabelbediening
E: Olie-aftapplug

TM 345

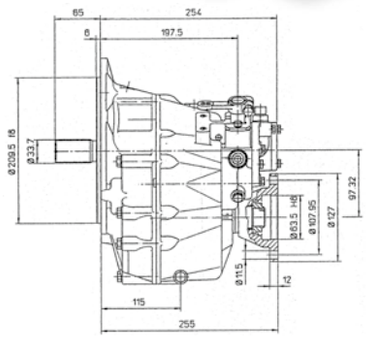

Scheepskeerkoppeling TM 345

Technische gegevens

- Hydraulische meervoudige platenkoppeling
- Gelijke prestaties voor- en achteruit
- Schroefvertanding, gehard en gecementeerd
- Smeerdruk 0,5 - 1,5bar
- Werkdruk 24bar
- Olie inhoud 1,5l
- Gewicht 25kg
- Reducties 1,54-2,00-2,47 : 1
- Standaard met SAE-7 aansluiting

Reductie	max. koppel pleziervaart	max. koppel beroepsvaart	max. omw./min
1,54:1	35kgm	---	4500
2,00:1	28kgm	---	4500
2,47:1	21kgm	---	4500

TECHNODRIVE

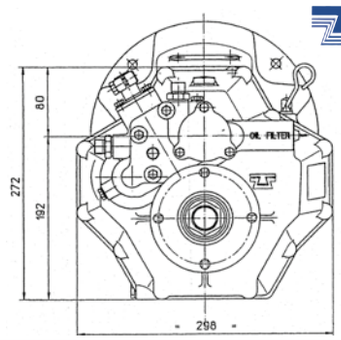

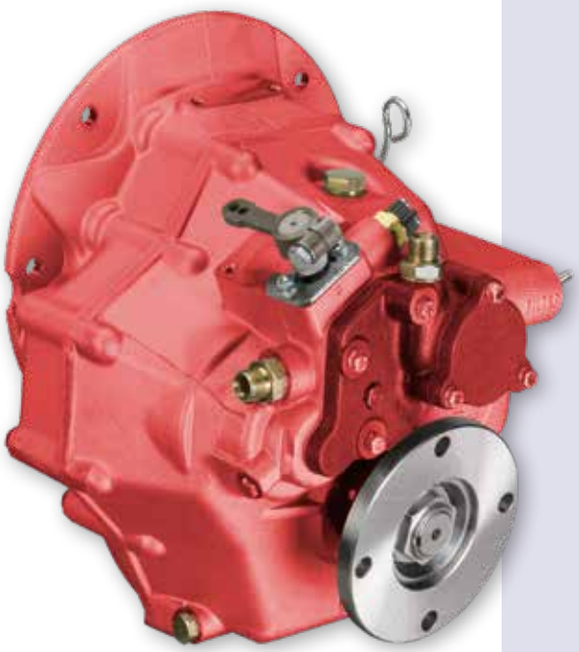

TM 345A

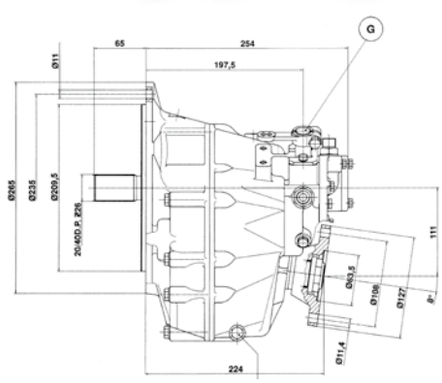

Scheepskeerkoppeling TM 345A

Technische gegevens

- Hydraulische meervoudige platenkoppeling
- Gelijke prestaties voor- en achteruit
- Schroefvertanding, gehard en gecementeerd
- Smeerdruk 0,5 - 1,5bar
- Werkdruk 24bar
- Olie inhoud 1,5l
- Gewicht 25kg
- Reducties 1,54-2,00-2,47 : 1
- Hoek uitgaande as 8°
- Standaard met SAE-7 aansluiting

Reductie	max. koppel pleziervaart	max. koppel beroepsvaart	max. omw./min
1,54:1	35kgm	---	4500
2,00:1	28kgm	---	4500
2,47:1	21kgm	---	4500

Opties: oliekoeler, aanbouwplaten, kabelsteun: zie accessoires blz. 578-584

TECHNODRIVE

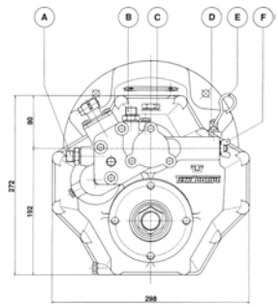

Scheepskeerkoppeling TM 93

Technische gegevens

- Hydraulische meervoudige platenkoppeling
- Gelijke prestaties voor- en achteruit
- Schroefvertanding, gehard en gecementeerd
- Smeerdruk 0,5 - 1,5bar
- Werkdruk 24bar
- Olie inhoud 2,0l
- Gewicht 51kg
- Reducties 1,54-2,09-2,40-2,77 : 1

Reductie	max. koppel pleziervaart	max. koppel beroepsvaart	max. omw./min
1,51:1	52kgm	40kgm	4500
2,09:1	42kgm	35kgm	4500
2,40:1	40kgm	31kgm	4500
2,77:1	35kgm	27kgm	4500

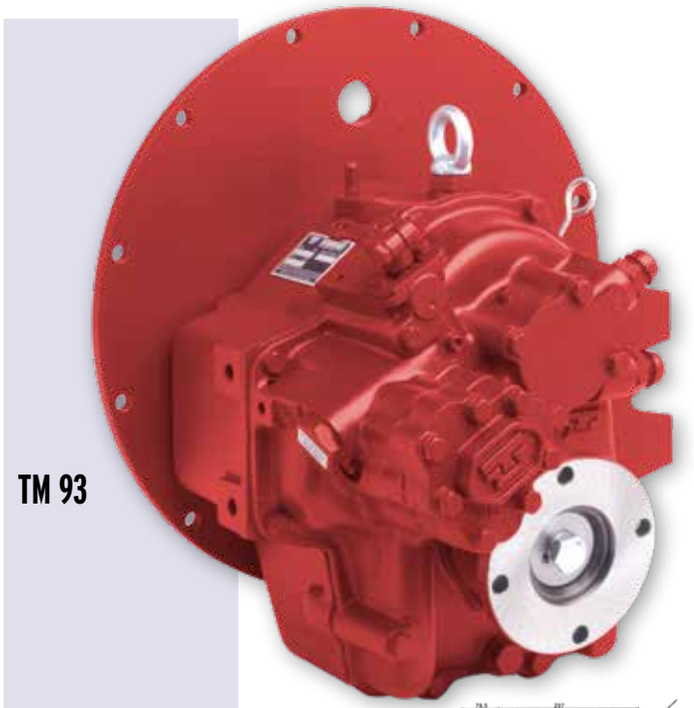

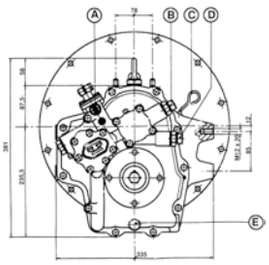

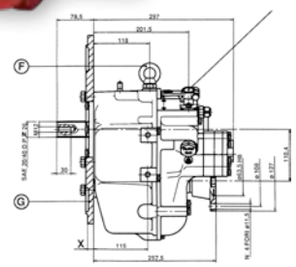

Scheepskeerkoppeling TM 93A

Technische gegevens

- Hydraulische meervoudige platenkoppeling
- Gelijke prestaties voor- en achteruit
- Schroefvertanding, gehard en gecementeerd
- Smeerdruk 0,5 - 1,5bar
- Werkdruk 24bar
- Olie inhoud 2,0l
- Gewicht 51kg
- Reducties 1,51-2,09-2,40 : 1
- Hoek uitgaande as 8°

Reductie	max. koppel pleziervaart	max. koppel beroepsvaart	max. omw./min
1,51:1	48kgm	37kgm	4500
2,09:1	40kgm	31kgm	4500
2,40:1	35kgm	27kgm	4500

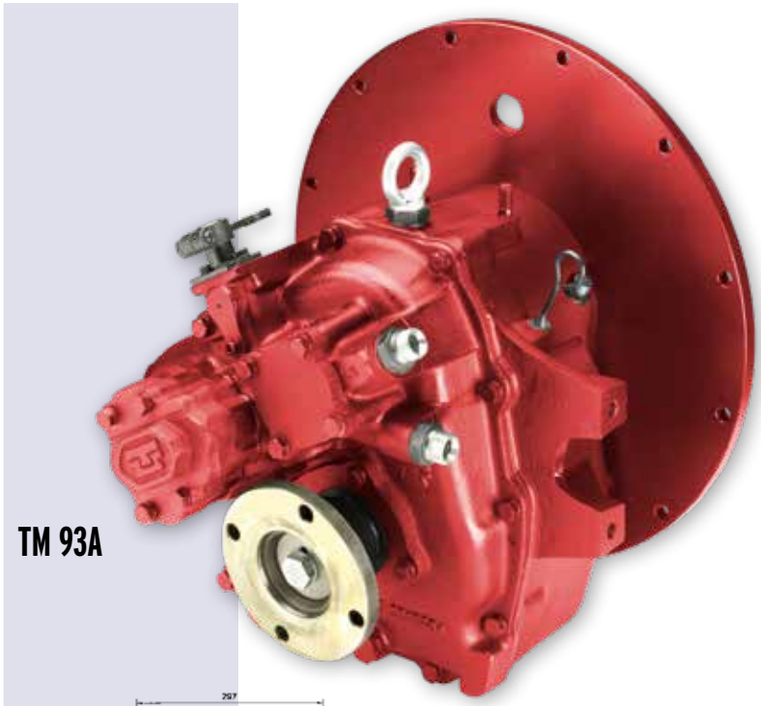

Opties: oliekoeler, aanbouwplaten, kabelsteun: zie accessoires blz. 578-584

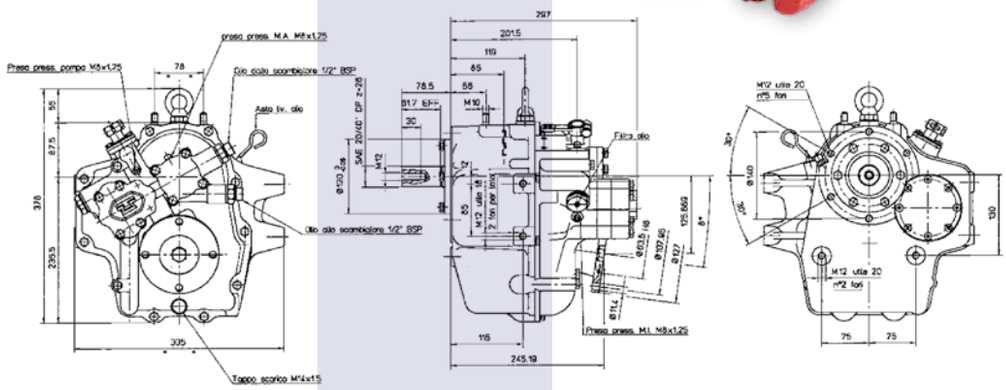

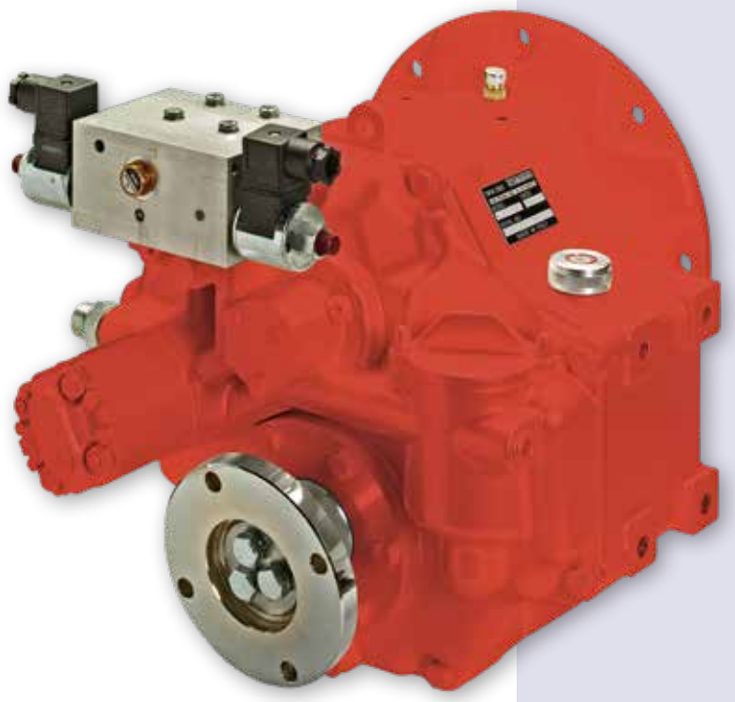

Scheepskeerkoppeling TM 485A1

Technische gegevens

- Max. 280pk
- Hydraulische meervoudige platenkoppeling
- Gelijke prestaties voor- en achteruit
- Schroefvertanding, gehard en gecementeerd
- Standaard met SAE-7 aansluiting

Smeerdruk	0,5 - 1,5bar
Werkdruk	24bar
Olie inhoud	2,6l
Gewicht	36kg
Reducties	1,51-2,09-2,40 :1
Hoek uitgaande as	8°

Extra accessoires voor TM 485A1:

- SAE3 aansluitplaat
- SAE2 aansluitplaat
- Elastische koppelingen
- Adapterflens uitgaande as
- Oliekoeler
- Montagebeugels / motorsteunen
- Elektrische schakeling

TM 485A1

Reductie	max. koppel pleziervaart	max. koppel continu	max. omw./min.
1.51:1	49kgm	32kgm	4500
2.09:1	49kgm	32kgm	4500
2.40:1	43kgm	28kgm	4500

Opties: oliekoeler, aanbouwplaten, kabelsteun: zie accessoires blz. 578-584

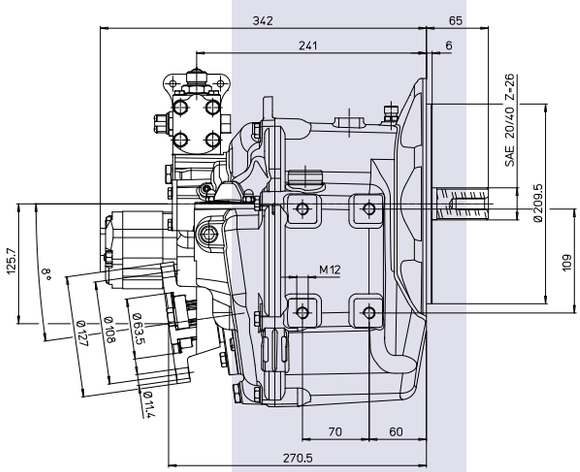

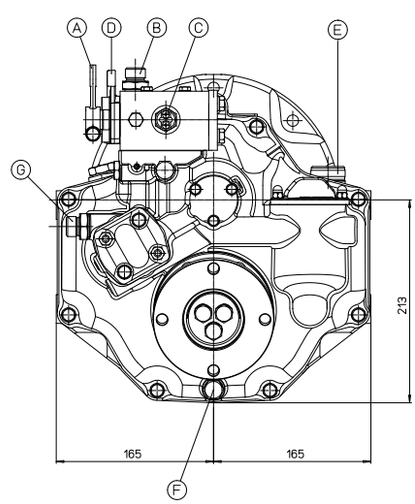

allpa
marine equipment

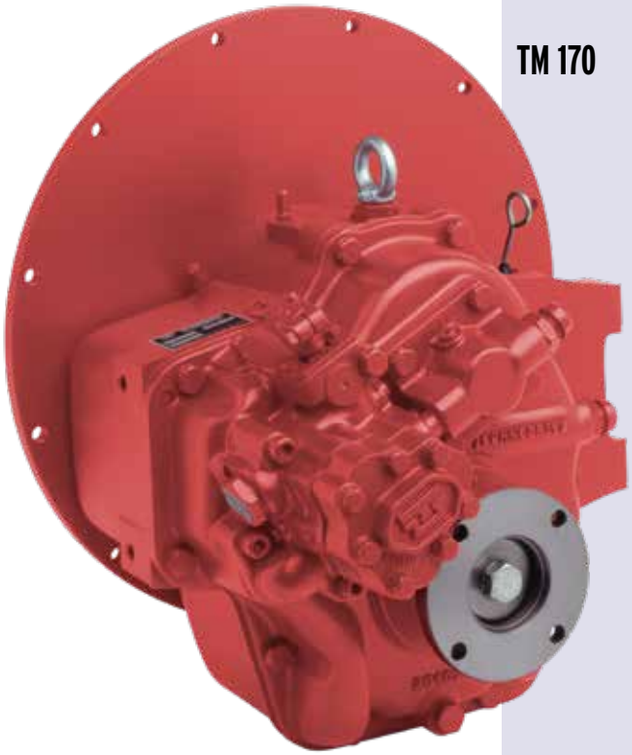

TM 170

Scheepskeerkoppeling TM170

Technische gegevens

- Hydraulische meervoudige platenkoppeling
- Gelijke prestaties voor- en achteruit
- Schroefvertanding, gehard en gecementeerd
- Smeerdruk 0,5 - 1,5bar
- Werkdruk 24bar
- Olie inhoud 2,5l
- Gewicht 75kg
- Reducties 1,50-2,04-2,50-2,94 : 1

Reductie	max. koppel pleziervaart	max. koppel beroepsvaart	max. omw./min
1,50:1	75kgm	57kgm	4500
2,04:1	75kgm	57kgm	4500
2,50:1	60kgm	45kgm	4500
2,94:1	51kgm	38kgm	4500

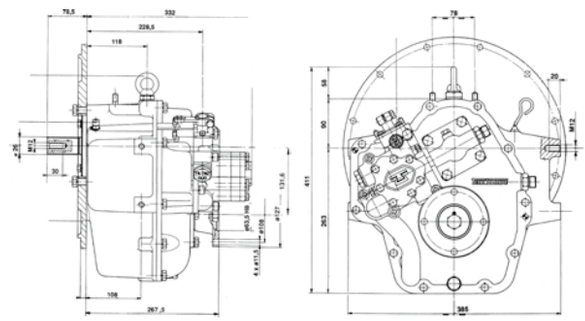

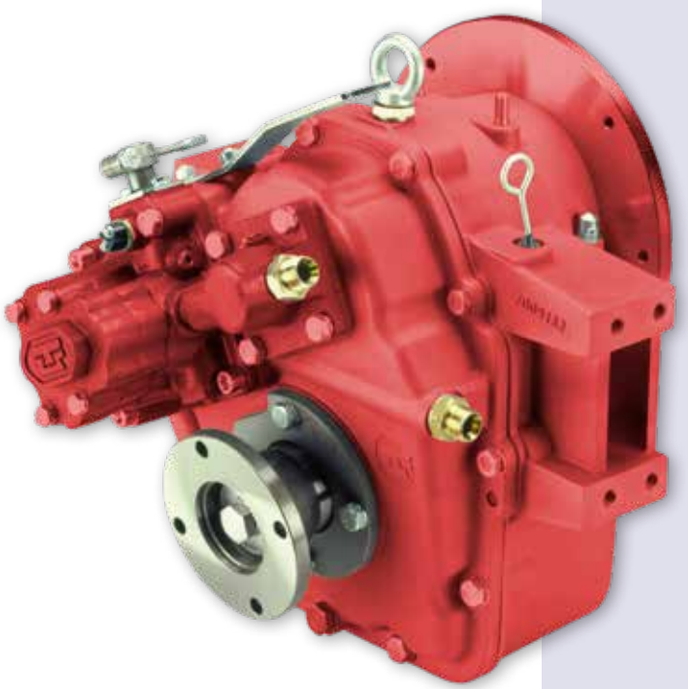

TM 880A

Scheepskeerkoppeling TM 880A

Technische gegevens

- Hydraulische meervoudige platenkoppeling
- Gelijke prestaties voor- en achteruit
- Schroefvertanding, gehard en gecementeerd
- Smeerdruk 0,5 - 1,5bar
- Werkdruk 24bar
- Olie inhoud 2,5l
- Gewicht 54kg
- Reducties 1,53-2,08-2,60:1
- Hoek uitgaande as 10°

Reductie	max. koppel pleziervaart	max. koppel continu	max. omw./min
1,53:1	88kgm	57kgm	4000
2,08:1	88kgm	57kgm	4000
2,60:1	61kgm	32kgm	4000

Opties: oliekoeler, aanbouwplaten, kabelsteun: zie accessoires blz. 578-584

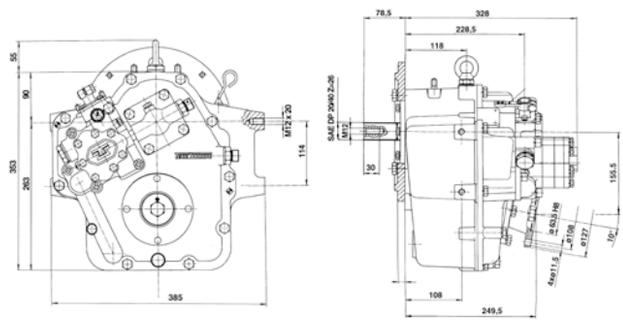

Scheepskeerkoppeling TM265

Technische gegevens

- Hydraulische meervoudige platenkoppeling
- Gelijke prestaties voor- en achteruit
- Schroefvertanding, gehard en gecementeerd
- Smeerdruk 0,5 - 1,5bar
- Werkdruk 24bar
- Olie inhoud 5,5l
- Gewicht 165kg
- Reducties 1,17-1,50-2,09-2,82 : 1

Reductie	max. koppel pleziervaart	max. koppel beroepsvaart	max. omw./min
1,50:1	106kgm	83kgm	3000
2,09:1	106kgm	83kgm	3000
2,82:1	106kgm	83kgm	3000

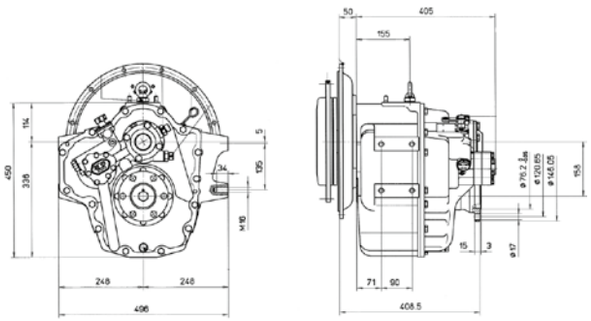

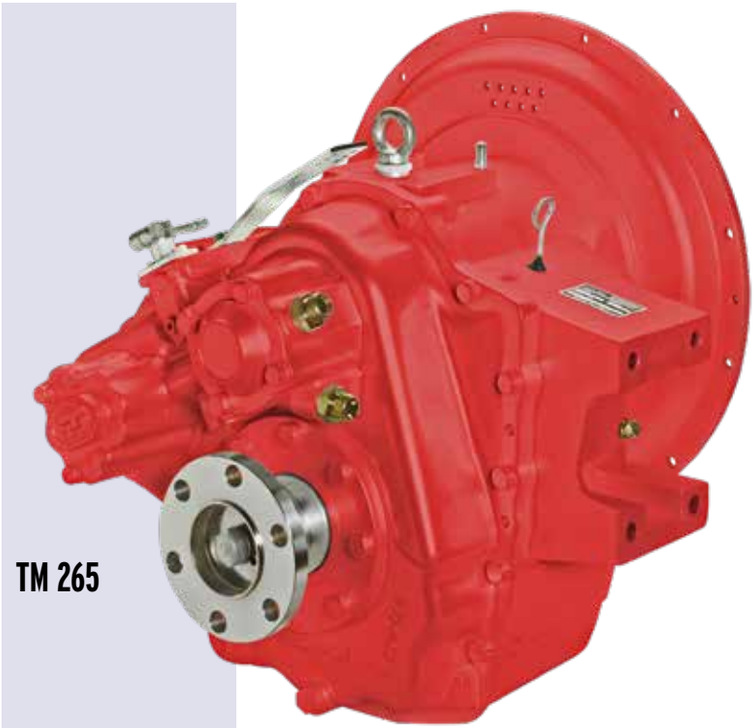

TM 265

Ook leverbaar
met PTO (SAE-B/Z-15)
Max. Torque 195Nm

Scheepskeerkoppeling TM265A

Technische gegevens

- Hydraulische meervoudige platenkoppeling
- Gelijke prestaties voor- en achteruit
- Schroefvertanding, gehard en gecementeerd
- Smeerdruk 0,5 - 1,5bar
- Werkdruk 24bar
- Olie inhoud 5,5l
- Gewicht 165kg
- Reducties 1,44-2,09-2,30 : 1
- Hoek uitgaande as 7°

Reductie	max. koppel pleziervaart	max. koppel beroepsvaart	max. omw./min
1,44:1	106kgm	94kgm	3000
2,09:1	98kgm	87kgm	3000
2,30:1	89kgm	79kgm	3000

Opties: oliekoeler, aanbouwplaten, kabelsteun: zie accessoires blz. 578-584

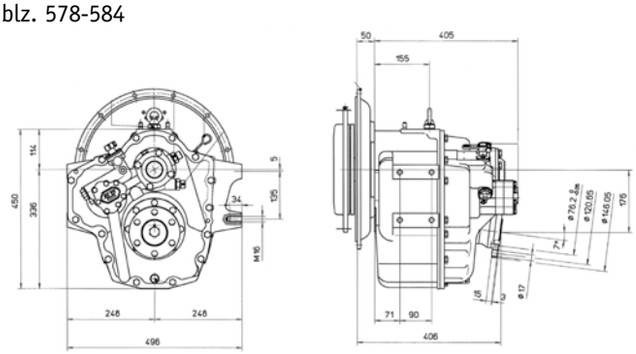

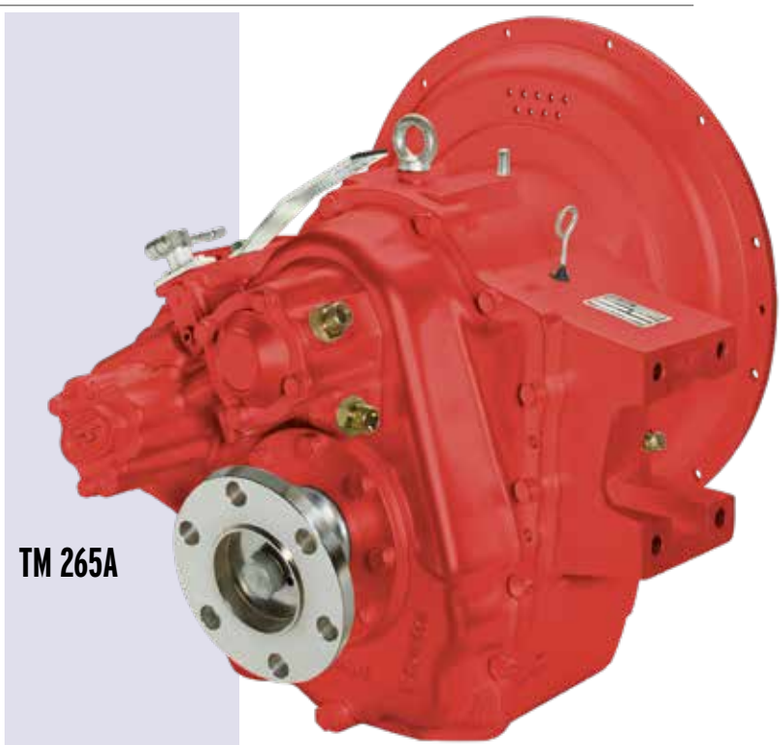

TM 265A

Ook leverbaar
met PTO (SAE-B/Z-15)
Max. Torque 195Nm

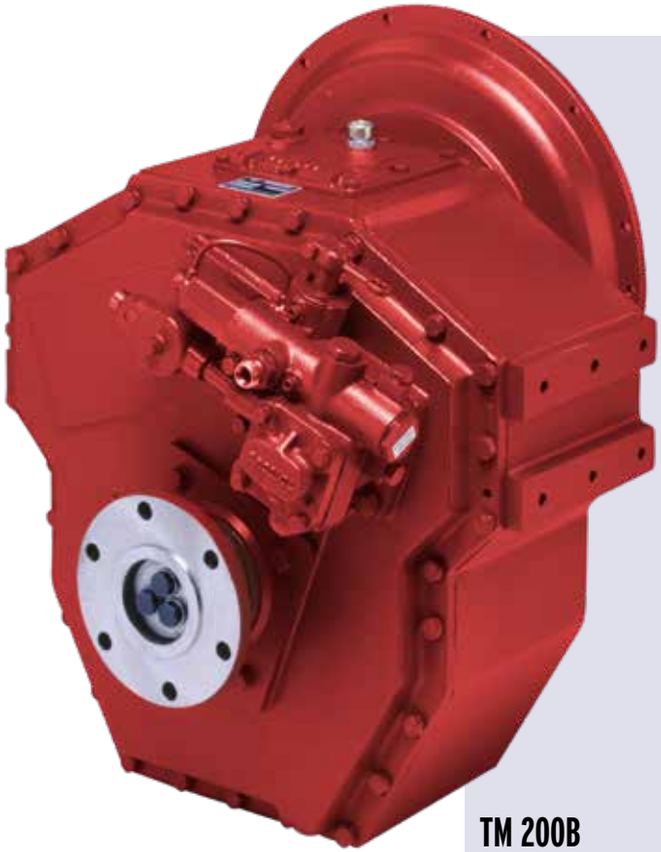

TM 200B

Scheepskeerkoppeling TM200B

Technische gegevens

- Hydraulische meervoudige platenkoppeling
- Gelijke prestaties voor- en achteruit
- Schroefvertanding, gehard en gecementeerd
- Smeerdruk 0,5 - 1,5bar
- Werkdruk 14 - 18bar
- Olie inhoud 4,0l
- Gewicht 235kg
- Reducties 3,60-4,48 : 1

Reductie	max. koppel pleziervaart	max. koppel beroepsvaart	max. omw./min
3,60:1	61kgm	61kgm	3000
4,48:1	61kgm	61kgm	3000

TECHNODRIVE

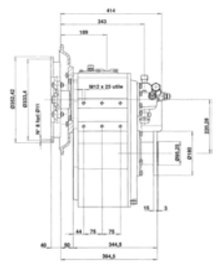

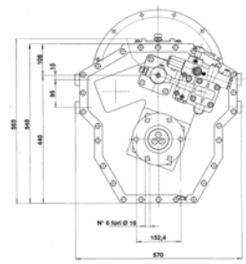

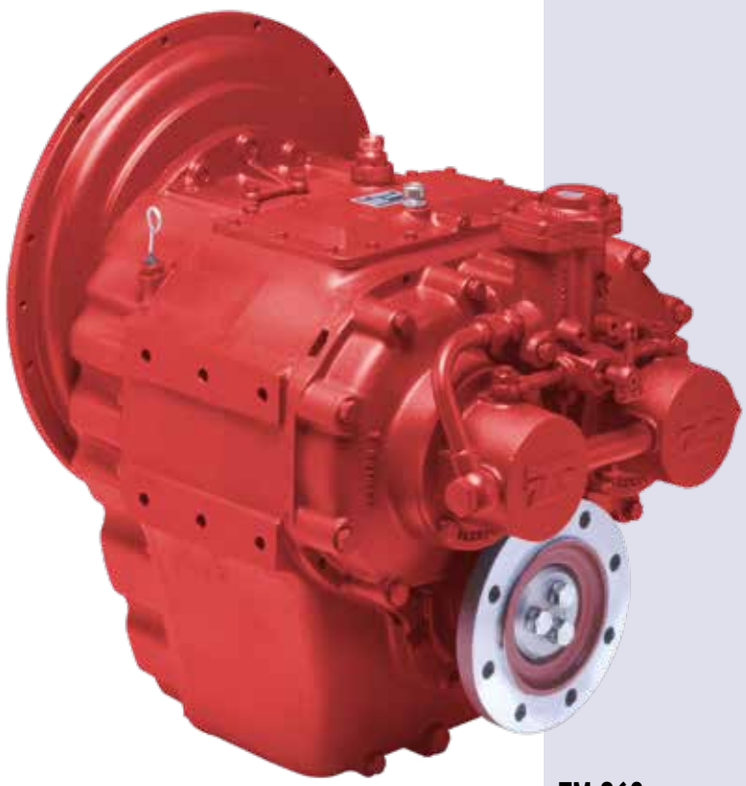

TM 360

Scheepskeerkoppeling TM360

Technische gegevens

- Hydraulische meervoudige platenkoppeling
- Gelijke prestaties voor- en achteruit
- Schroefvertanding, gehard en gecementeerd
- Smeerdruk 0,5 - 1,5bar
- Werkdruk 24bar
- Olie inhoud 11,0l
- Gewicht 415kg
- Reducties 3,0-3,5-4,0-5,0 : 1

Reductie	max. koppel pleziervaart	max. koppel beroepsvaart	max. omw./min
3,00:1	---	118kgm	2600
3,50:1	---	118kgm	2600
4,00:1	---	118kgm	2600
5,00:1	---	118kgm	2600

Opties: oliekoeler, aanbouwplaten, kabelsteun: zie accessoires blz. 578-584

TECHNODRIVE

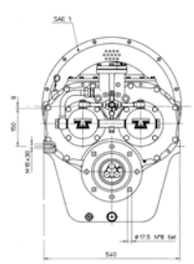

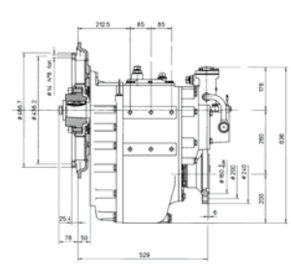

Scheepskeerkoppeling TM1200A

Technische gegevens

- Max. 400pk
- Hydraulische meervoudige platenkoppeling
- Gelijke prestaties voor- en achteruit
- Schroefvertanding, gehard en gecementeerd
- Smeerdruk 0,5 - 1,5Bar
- Werkdruk 24Bar
- Olie inhoud 6,5l
- Gewicht 120kg
- Reducties 1,44-2,09-2,30 : 1
- Hoek uitgaande as 7˚

Extra accessoires voor TM1200A:

- SAE3 aansluitplaat
- SAE2 aansluitplaat
- SAE1 aansluitplaat
- Elastische koppeling 11,5”
- Elastische koppeling 14”
- Adapterflens uitgaande as
- Oliekoeler
- Montagebeugels / motorsteunen
- Elektrische schakeling

Reductie	max. koppel pleziervaart	max. koppel beroepsvaart	max. omw./min
1.44:1	140kgm	84kgm	3200
2.00:1	140kgm	84kgm	3200
2.30:1	140kgm	71kgm	3200

Opties: oliekoeler, aanbouwplaten, kabelsteun: zie accessoires blz. 578-584

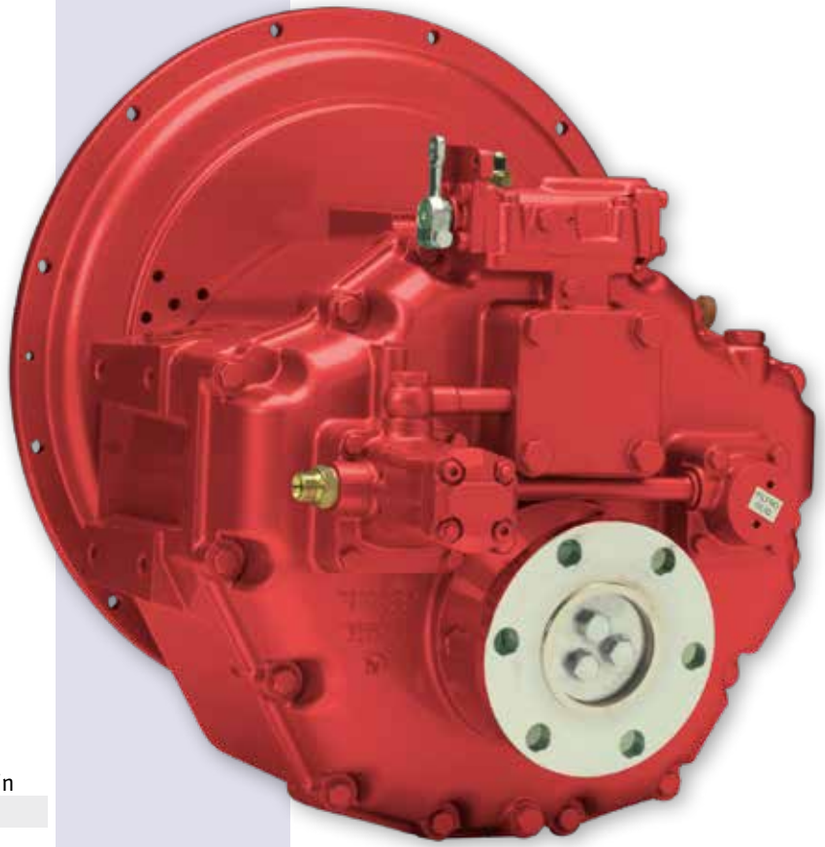

TM 1200A

Standaard
met PTO (SAE-B/Z-15)
Max. Torque 195Nm

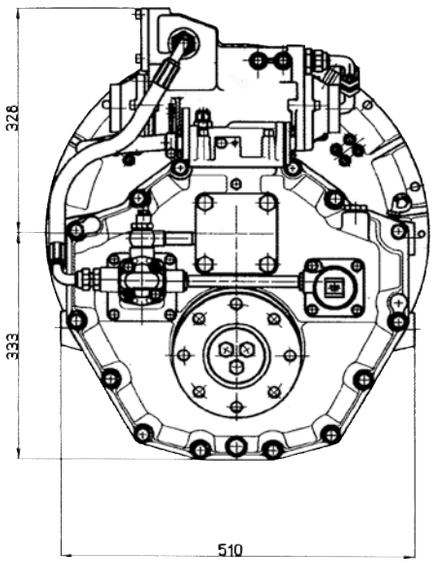

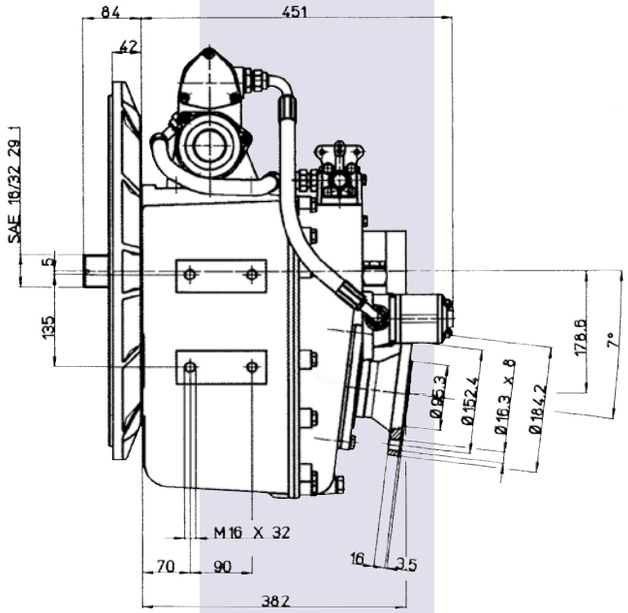

Technodrive Marine Reversing Gears

Mechanical Gearboxes:	Ratio	Pleasure Duty at RPM:			Intermediate Duty at RPM:			Continuous Duty at RPM:			Max RPM	Weight kg
		2800 HP	3000 HP	3600 HP	2800 HP	3000 HP	3600 HP	1800 HP	2300 HP	2600 HP		
TMC40P	1,45	35	35	35	35	35	35	24	31	35	4500	8,8
	2,00	35	35	35	30	32	35	18	23	25	4500	
	2,60	27	29	35	24	25	30	13	16	18	4500	
TMC60P	1,55	67	72	80	57	61	73	30	39	44	5000	14
	2,00	59	63	76	50	53	64	28	35	40	5000	
	2,45	47	51	61	44	47	56	23	29	33	5000	
	2,83	39	42	51	34	36	43	19	24	27	5000	
TMC60A (7°)	2,00	-	56	66	43	47	-	23	30	-	4500	15
	2,45	-	56	66	43	47	-	23	30	-	4500	
TMC260	1,54	102	109	113	87	93	111	48	61	69	5000	18
	2,00	102	109	113	87	93	111	48	61	69	5000	
	2,47	83	88	106	70	75	90	35	45	51	5000	
	2,88	71	76	91	60	64	77	28	35	40	5000	
Hydraulic Gearboxes:	**Ratio**	**Pleasure Duty at RPM:**			**Intermediate Duty at RPM:**			**Continuous Duty at RPM:**			**Max RPM**	**Weight Kg**
		2600 HP	2800 HP	3300 HP	2100 HP	2500 HP	2800 HP	1800 HP	2100 HP	2400 HP		
TM345	1,54	126	135	147	63	75	84	47	55	62	4500	25
	2,00	102	110	130	63	75	84	47	55	62	4500	
	2,47	77	83	97	47	56	63	35	41	47	4500	
TM345A (8°)	1,54	126	135	147	63	75	84	47	55	62	4500	25
	2,00	102	110	130	63	75	84	47	55	62	4500	
	2,47	77	83	97	47	56	63	35	41	47	4500	
TM93	1,51	186	200	236	125	148	166	98	115	131	4500	51
	2,09	161	173	204	108	128	144	86	100	114	4500	
	2,40	142	153	180	95	114	127	77	90	103	4500	
	2,77	124	134	157	83	99	111	67	78	89	4500	
TM93A (8°)	1,51	171	185	218	106	126	141	63	73	84	4500	51
	2,09	142	153	180	88	105	118	52	61	69	4500	
	2,40	124	134	157	77	91	102	46	53	61	4500	
TM485A (8°)	1,51	174	188	221	109	129	145	79	92	105	4500	36
	2,09	174	188	221	109	129	145	79	92	105	4500	
	2,40	153	164	194	92	110	123	70	81	93	4500	
TM880A (10°)	1,53	321	346	395	197	235	263	141	164	187	4000	54
	2,08	321	346	395	197	235	263	141	164	187	4000	
	2,60	219	236	278	135	160	179	82	95	109	4000	
TM170	1,50	273	295	344	179	213	239	139	162	185	4000	75
	2,04	273	295	344	179	213	239	139	162	185	4000	
	2,50	219	236	278	143	171	191	111	130	148	4000	
	2,94	186	200	236	124	148	165	96	112	128	4000	
TM170A (10°)	1,53	273	295	344	168	200	224	100	117	134	4000	75
	2,08	273	295	344	168	200	224	100	117	134	4000	
	2,60	219	236	278	133	158	177	80	94	107	4000	
TM1200A (7°)	1,44	509	548	-	361	430	482	228	267	305	3200	120
	2,00	509	548	-	361	430	482	228	267	305	3200	
	2,30	435	469	-	308	367	411	193	225	257	3200	
TM265	1,17	386	416	-	277	330	370	210	245	279	3000	165
	1,50	386	416	-	277	330	370	210	245	279	3000	
	2,09	386	416	-	277	330	370	210	245	279	3000	
	2,82	386	416	-	277	330	370	210	245	279	3000	
TM265A (7°)	1,44	386	416	-	277	330	369	142	165	189	3000	165
	2,09	357	385	-	256	305	342	131	153	175	3000	
	2,30	325	350	-	233	277	310	119	139	159	3000	
TM200B	3,60	-	-	-	-	-	-	154	180	206	3000	235
	4,48	-	-	-	-	-	-	154	180	206	3000	
TM360	3,00	-	-	-	-	-	-	298	348	397	2600	415
	3,50	-	-	-	-	-	-	298	348	397	2600	
	4,00	-	-	-	-	-	-	298	348	397	2600	
	5,00	-	-	-	-	-	-	298	348	397	2600	

De „SEA PROP" Saildrive is ontworpen om meer motorkoppel te kunnen verwerken dan bestaande systemen.

Kenmerken Sea Prop 60:
- Reducties: 2,15:1 en 2,38:1
- Max. ingangstoerental 3800 omw./min.
- Marine transmissie met mechanische, conische koppeling
- Van zeewaterbestendig aluminium
- Robuust ontwerp geschikt voor continue gebruik
- Stuwdruklager ontworpen voor maximale propellerstuwdruk
- Compatibel met de meeste, actuele saildrive propellers (LH&RH)
- Geschikt voor linkse en rechtse (klap)schroeven.
- Ideaal voor catamarans!
- Dubbel membraan met veiligheidssensor (optie)
- Probleemloze oliewissel van bovenzijde met boot in het water
- Bovenstuk van de behuizing is 180˚ (in 8 stappen van 45°) draaibaar zodat de motor achterstevoren kan worden geplaatst
- Droog gewicht 39kg
- Olie-inhoud 2,5l - Oliesoort ATF
- Schroefasdraad: 16 mm
- Ingaande as: 10-tands (B10x23x29)

Standaard uitvoering (aansluiting zoals TMC of Hurth HBW 50-150 etc.)

Art. TMSDTMC215/1
Standaard Saildrive, reductie 2,15:1

Art. TMSDTMC238/1
Standaard Saildrive, reductie 2,38:1

Opties:
- Demperplaat passend voor uw motor
- BW, SAE 4 of SAE 5 aansluitflenzen.
- Koelwaterafsluiter
- Propeller (vast aluminium of bronzen klapschroef)

Art. 2076001	Water alarm sensor
Art. 1054011	Propeller kegelmoer compleet
Art. 2030084	Polyester fundatie
Art. 905.2050039	Zinkanode
Art. 905.2050043	Magnesium anode
Art. 905.2050044	"All water" anode
Art. 905.2012175	Membraan, onder
Art. 905.2012176	Membraan, boven, voorbereid voor watersensor
Art. 905.1059053	Pakkingset/sealkit incl. membranen
Art. 501001	Rubber afdekplaat

501001

Saildrive „Sea Prop 60"

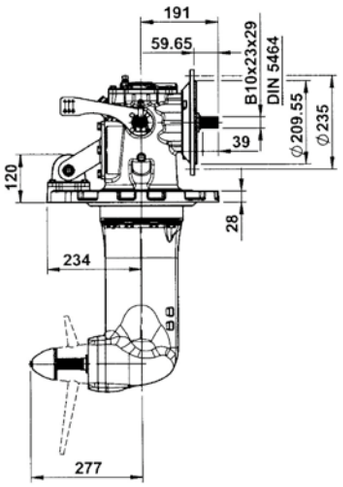

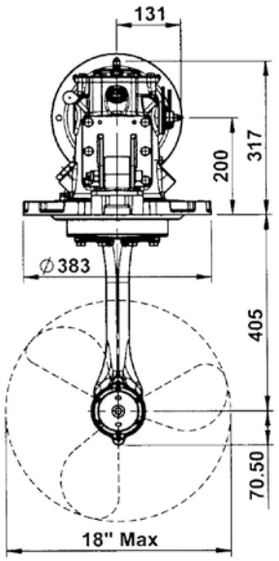

Max. motorvermogen in kW (pk)				
Reductie	Recreatief gebruik		Commercieel gebruik	
2,15:1	2800 omw./min	3000 omw./min	2800 omw./min	3000 omw./min
	46kW (62pk)	49kW (66pk)	38kW (52pk)	40kW (55pk)
2,38:1	3600 omw./min	3800 omw./min	3600 omw./min	3800 omw./min
	44kW (60pk)	46kW (62pk)	36kW (48pk)	38kW (51pk)

POLAR STAR

POLAR STAR Demperplaten met kunststof hart Type PSMC 20 – Single Stage

Diam. mm	Cont. Nm	Max. Nm	Vertanding	Steek Ø	Montage mm	Vliegwiel SAE J620	Hoogte F mm	Art.
121.5	200	350	10T	111	8 x Ø6.5	-	31	**AL400001**
121.5	250	400	26T	111	8 x Ø6.5	-	47.5 ± 6.5	**AL400005**
151.3	200	350	10T	140	8 x Ø6.5	-	31	**AL400002**
151.3	250	400	10T	140	8 x Ø6.5	-	47.5 ± 6.5	**AL400006**
151.3	200	350	26T	140	8 x Ø6.5	-	47.5 ± 6.5	**AL400009**
159.0	200	350	10T	142	5 x Ø9	-	31	**AL400021**
159.0	200	350	26T	142	5 x Ø9	-	47.5 ± 6.5	**AL400023**
185.0	200	350	10T	175	6 x Ø6.5	-	31	**AL400024**
185.0	200	350	26T	175	6 x Ø6.5	-	47.5 ± 6.5	**AL400026**
190.0	200	350	10T	170	6 x Ø9.3	-	31	**AL400018**
190.0	300	550	26T	170	6 x Ø9.3	-	47.5 ± 6.5	**AL400020**
215.9	200	350	10T	200	6 x Ø9	6-1/2″	31	**AL400003**
215.9	250	400	10T	200	6 x Ø9	6-1/2″	47.5 ± 6.5	**AL400007**
215.9	300	550	26T	200	6 x Ø9	6-1/2″	47.5 ± 6.5	**AL400008**
241.3	200	350	10T	222.2	8 x Ø9	7-1/2″	31	**AL400004**
241.3	250	400	10T	222.2	8 x Ø9	7-1/2″	47.5 ± 6.5	**AL400011**
241.3	300	550	26T	222.2	8 x Ø9	7-1/2″	47.5 ± 6.5	**AL400010**

Diam. mm	Cont. Nm	Max. Nm	Vertanding	Steek Ø	Montage mm	Vliegwiel SAE J620	Hoogte F mm	Art.
263.52	300	550	10T	244.5	8 x Ø11	8″	47.5 ± 6.5	**AL400015**
263.52	300	550	26T	244.5	8 x Ø11	8″	47.5 ± 6.5	**AL400012**
314.32	300	550	10T	295.3	8 x Ø11	10″	47.5 ± 6.5	**AL400016**
314.32	300	550	26T	295.3	8 x Ø11	10″	47.5 ± 6.5	**AL400013**
352.4	300	550	10T	333.38	8 x Ø11	11-1/2″	47.5 ± 6.5	**AL400017**
352.4	300	550	26T	333.38	8 x Ø11	11-1/2″	47.5 ± 6.5	**AL400014**

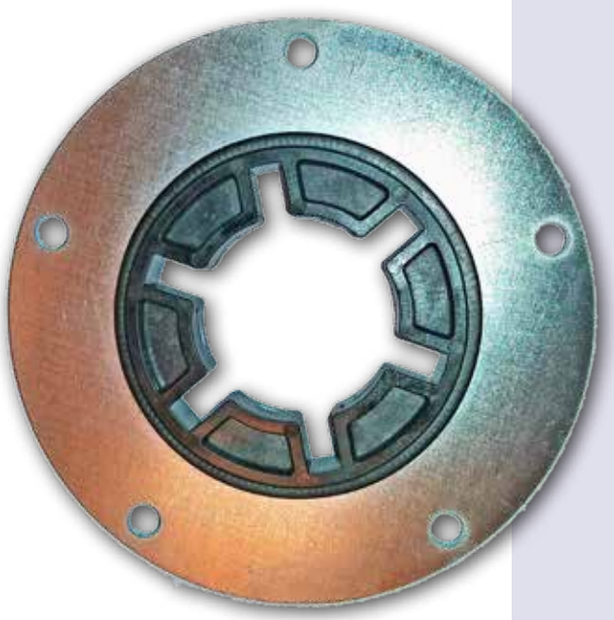

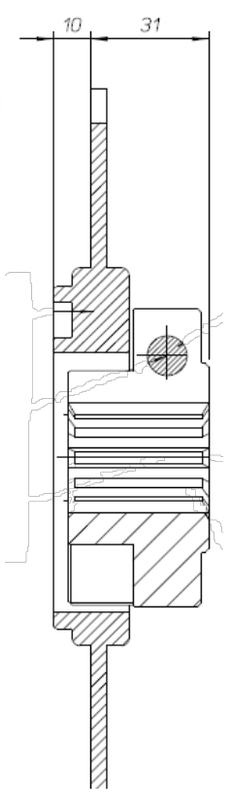

Art. 300302 Naaf 10-tands, laag
Art. 300303 Naaf 26-tands, laag
Art. 300305 Naaf 26-tands, hoog

POLAR STAR

POLAR STAR Demperplaten met flexibel element Type PSM 55/60 – Dual Stage

Diam. mm (A)	Cont. Nm	Max. Nm	Vertanding	Steek mm (B)	Montage mm (C)	Vliegwiel SAE J620	mm (D)	mm (E)	mm (F)	mm (G)	Art.
215.9	500	800	26T	200.02	6 x Ø8.5	6-1/2″	**37**	**182**	4	-	**AL420017**
241.3	500	800	26T	222.25	8 x Ø8.5	7-1/2″	**37**	**182**	4	-	**AL420018**
263.52	600	1000	26T	244.5	6 x Ø11	8″	**37**	**182**	4	-	**AL420026**
314.32	600	1000	26T	295.3	8 x Ø11	10″	**42**	**182**	4	-	**AL420027**
352.4	600	1000	26T	333.4	8 x Ø11	11-1/2″	**42**	**182**	4	-	**AL420028**

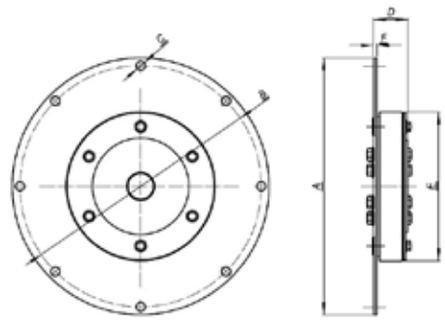

POLAR STAR Demperplaten met flexibel element Type PSM 120 – Dual Stage

Diam. mm (A)	Cont. Nm	Max. Nm	Vertanding	Steek mm (B)	Montage mm (C)	Vliegwiel SAE J620	mm (D)	mm (E)	mm (F)	mm (G)	Art.
263.52	1200	1800	26T	244.5	6 x Ø11	8″	**44**	**230**	4	5	**AL420054**
314.32	1200	1800	26T	295.3	8 x Ø11	10″	**44**	**230**	4	5	**AL420055**
352.4	1200	1800	26T	333.4	8 x Ø11	11-1/2″	**44**	**230**	4	5	**AL420056**
352.4	1200	1800	27T	333.4	8 x Ø11	11-1/2″	**44**	**230**	4	5	**AL420052**
352.4	1200	1800	29T	333.4	8 x Ø11	11-1/2″	**44**	**230**	4	5	**AL420053**
352.4	1200	1800	Cil. Ø30	333.4	8 x Ø11	11-1/2″	**44**	**230**	4	5	**AL420051**

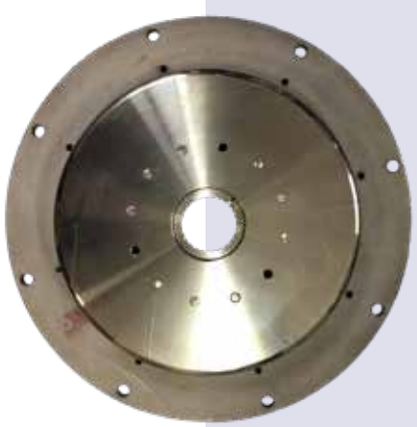
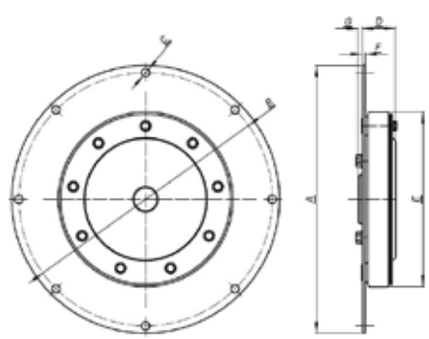

Klemflensmaten

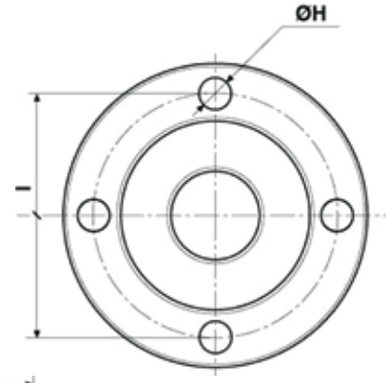

A	B	C	E	F	G	H	I
68	65	3	10	63,5	102	10,5	82,5
68	85	3	11	63,5	127	11,5	108
68	65	3	10,5	63,5	102	10,5	82,5
93	90	3	11,5	63,5	127	11,5	108
120	117	3	11,8	63,5	102	10,5	82,5
70	67	3	10,5	50	100	10,5	78
93	90	3	11,8	65	127	12,5	100
93	90	3	11,8	65	120	10,5	100
70	70	-3,5	10,5	60	100	10,5	80
84	84	-3,5	10,5	60	100	10,5	80
166	166	-5	16,2	76,2	146	17	120,65

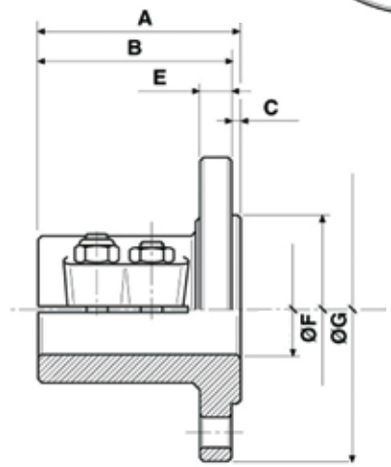

Meer info over Klemflenzen is te vinden op blz. 595.

SAE-Verloop-platenmaten

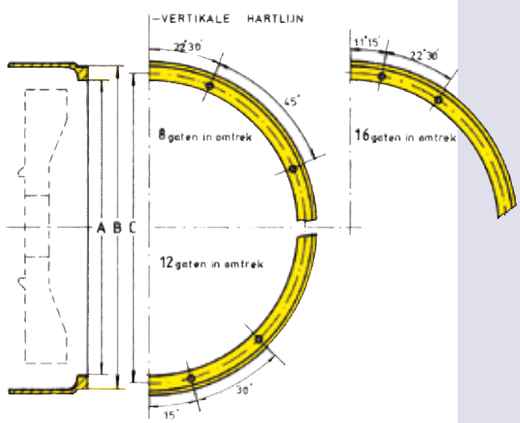

SAE-nr.	A Max. (mm)	A Min. (mm)	B (mm)	C Max. (mm)	C Min. (mm)	Gaten Aantal	Ø
7	209,52	209,47	263,65	234,98	234,94	6	3/8″
6	266,78	266,70	307,98	285,88	285,62	8	3/8″
5	314,40	314,33	355,60	333,50	333,25	8	3/8″
4	362,04	361,95	403,25	381,13	380,87	12	3/8″
3	409,68	409,58	450,85	428,75	428,50	12	3/8″
2	447,78	447,68	488,95	466,85	466,60	12	3/8″
1	511,29	511,18	552,45	530,35	530,10	12	7/16″
0	647,83	647,70	711,20	679,58	679,32	16	1/2″
00	787,53	787,40	885,65	851,03	850,77	16	1/2″

Art. 22.10110001

Los huis

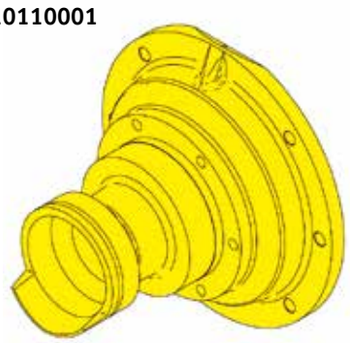

SAE-7 adapter voor Volvo sterndrive

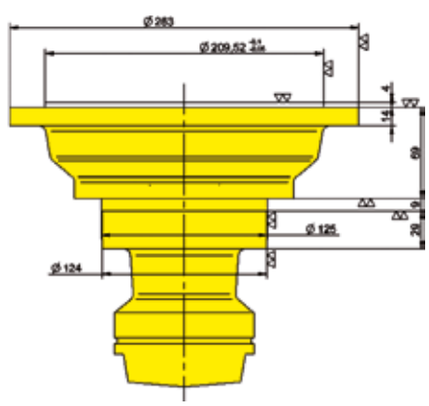

Art. 22.1331/S Set: huis + as + lager + seal

TECHNODRIVE

Art. 2062143
Ø151,3mm, 26-T, 250Nm

Art. 1067274 336,5mm,
26-T, 550Nm

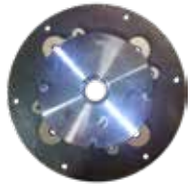

Art. 42AG117 Ø276mm,
26-T, 270Nm, 33°

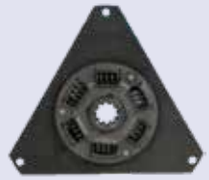

Art. 1066235
Ø235mm, 10-T, 170Nm

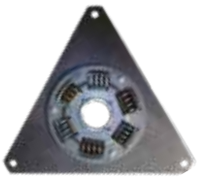

Art. 1067270
Ø270mm, 26-T, 250Nm

Art. 4648004 6-1/2″
DS 22, 26-T, TM345(A)

Art. 4648005 7-1/2″
DS 22, 26-T, TM345(A)

Art. 4648019 11-1/2″
DS 25, 26-T, TM485A

Art. 4648020 11-1/2″
DS 30, 26-T, TM170-880

Art. 4648055 11-1/2″
DS 40, TM265

Art. 1070099 10″
Rubber Block Drive Ø313mm,
TM93/TM485A

Art. 1070098 11-1/2″
Rubber Block Drive Ø352mm,
TM170-880

Art. 4648072 11-1/2″
Rubber Block Drive Ø352mm,
TM265

Art. 4648042 14″ Rubber
Block Drive Ø463mm, TM265

Art. 2011272 SAE-7
TMC40-60-260

Art. 1070097 SAE-7
H=13,5mm, TM93->880

Art. 1070131 SAE-7
H=30mm, TM93->880

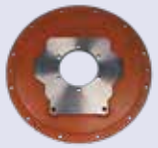

Art. 1070156 SAE-4
H=12,5mm TM93-880
Art. 1070158 SAE-4
H=33mm TM93-880

Art. 1070157 SAE-3
H=33mm TM93-170-88A

Art. 1070154 SAE-3
H=12,5mm, TM170->880

Art. 1070150
SAE-3 TM265

Art. 1070151
SAE-2 TM265

Art. 1070152
SAE-1 TM265

Art. 1065245
SAE-7 PRM 160-260

Art. 2011333
SAE-7 x SAE-5, H=12,5mm
Art. 2011355
SAE-7 x SAE-3, H=12,5mm

Art. 1023035
Oliekoeler TMC60

Art. 1023045
Oliekoeler TMC260

Art. 1023041
Oliekoeler TM345

Art. 1023023
Oliekoeler TM93->880
Art. 1023027
Oliekoeler TM265

Dit is slechts een samenvatting van de talrijke aansluitmogelijkheden voor Technodrive- en andere keerkoppelingen.

Vraag allpa voor meer info.

Art. 1065003 kabelsteun
TMC40 & TMC40M,
TM345-93-485-265.
Art. 1065005 => TMC40P,
TM170-880

Art. 1065002
kabelsteun TMC60 & 260

allpa levert nu een adapterflens om uw oude **Volvo keerkoppeling type MS2 (2000 serie)** te kunnen vervangen door een Technodrive keerkoppeling type TMC 40, TMC 60 of TMC 260. **Art. 1070007**.

SAE-4 flens

Dual Stage damper

Rubber Block Drive

Toebehoren Technodrive

TMC40	Art.
Sae-7 flens (BW)	2011272
Sae-5 flens	2011166
Veren demperplaat Ø151,3mm	2062144
Kabelsteun TMC40/TMC40M	1065003
Kabelsteun TMC40P	1065005

TMC60	Art.
Sae-7 flens (BW)	2011272
Sae-5 flens	2011166
Veren demperplaat Ø151,3mm	2062144
Extra pulley	1051022
Oliekoeler (Ø 20mm)	1023035
Kabelsteun	1065002

TMC 260	Art.
Sae-7 flens (BW)	2011272
Sae-5 flens	2011166
Sae-6 x Sae-7 verloopflens (H=15mm/W.H.=11mm)	1070005
Sae-7 x Sae-5 verloopflens (H=11mm)	2011333
6-½" Dual Stage demperplaat	4648004
Oliekoeler	1023045
Veren demperplaat 26T Ø 151,3mm	2062143
Kabelsteun	1065002

TM345	Art.
Sae-7 x Sae-5 Adapterflens (H=12.5mm)	1070142
Sae-7 x Sae-4 Adapterflens (H=12.5mm)	2011332
Sae-7 x Sae-5 Adapterflens (H=12.5mm) + verloopring (H=63.0mm) voor Yanmar 3.4JH3	1070142+ 4571002
Sae-7 x Sae-3 Adapterflens	2011355
6-½" Dual Stage demperplaat	4648004
7-½" Dual Stage demperplaat	4648005
Dual Stage demperplaat Centa DS voor Yanmar 3.4JH3	4648053
Dual Stage demperplaat Centa DS voor AIFO 8141	4648007
Contraflens	2074040
Oliekoeler-kit	1023041
Oliekoeler-kit voor Yanmar 4JH	1023042
Veren demperplaat 26T Ø 151,3mm	2062143
Kabelsteun	1065003
Sae-7 x Sae-5 Adapterflens (H=12.5mm)	2011333
Trolling Valve Kit	1033004/S

TM93	Art.
Sae-3 flens (H=12,5mm)	1070155
Sae-3 flens (H=33mm)	1070157
Sae-4 flens (H=12,5mm)	1070156
Sae-4 flens (H=33mm)	1070158
Sae-7 flens (BW) (H=13,5mm)	1070097
Sae-7 flens (BW) (H=30mm)	1070131
Dual Stage demperplaat Centa DS25, 10"	4648018
Dual Stage demperplaat Centa DS25, 11-½"	4648019
Dual Stage demperplaat Centa DS voor AIFO 8141	4648007
10" Rubber Block Drive (D = 313mm, steekcirkel 293mm)	1070099
11-½" Rubber Block Drive (D = 352mm, steekcirkel 332mm)	1070098
Contraflens	1068001
Oliekoeler-kit	1023023
Kabelsteun	1065003
Sae-7 x 5 flens (H=12.5mm)	2011333
Trolling Valve Kit	1033001/S

TM485A	Art.
Sae-3 flens (H=12,5mm)	1070155
Sae-3 flens (H=33mm)	1070157
Sae-4 flens (H=12,5mm)	1070187
Sae-4 flens (H=33mm)	1070158
Sae-4 flens voor Yanmar LH (H=50mm)	1070144
Sae-7 flens (BW) (H=13,5mm)	1070097
Sae-7 flens (BW) (H=30mm)	1070131
Dual Stage demperplaat Centa DS25, 10"	4648018
Dual Stage demperplaat Centa DS25, 11-½"	4648019
Dual Stage demperplaat Centa DS voor Yanmar LH	4648054
Contraflens	1068001
Oliekoeler-kit	1023023
Oliekoeler-kit voor Yanmar LH	1023043
Kabelsteun	1065003
Sae-7 x 5 flens (H=12.5mm)	2011333
Trolling Valve Kit	1033010/S

Toebehoren Technodrive

TM880 / TM170	Art.
Sae-2 flens	2011273
Sae-3 flens (H=12,5mm)	1070154
Sae-3 flens (H=33mm)	1070157
Sae-4 flens (H=12,5mm)	1070156
Sae-4 flens (H=33mm)	1070158
Sae-7 flens (BW) (H=13,5mm)	1070097
Sae-7 flens (BW) (H=30mm)	1070131
Sae-3 flens (CAT)	1070161
Sae-7 x 5 flens (H=12.5mm)	2011333
Dual Stage demperplaat Centa DS30, 11-½ "	4648020
Dual Stage demperplaat Centa DS30 voor Yanmar 6LYUTE	4648021
Contraflens	1068001
Oliekoeler-kit	1023023
Kabelsteun	1065005
Koppelingsteunen (set van twee stuks)	1052001
Trolling Valve Kit TM880(A)	1033007/S
Trolling Valve Kit TM170(A)	1033002/S

SAE-7 flens

TM265	Art.
PTO Power Take Off voor TM265, SAE-B, Z-15, 2-gats, max 195 Nm	1051032
PTO Power Take Off voor TM265, SAE-B, Z-15, 4-gats, max 195 Nm	1051015
Sae-3 flens	1070150
Sae-2 flens	1070151
Sae-1 flens	1070152
Dual Stage demperplaat Centa DS40, 11-½ "	4648055
Dual Stage demperplaat Centa DS40, 14"	4648056
Sae-3 flens met 11-½ " Rubber Block Drive (D = 352mm, steekcirkel 332mm)	1070105A
Sae-3 flens met 11-½ " Vulkan Koppeling (V3414)	1070137
Sae-3 flens met 11-½" Centa DS40 Koppeling	1070168A
Sae-2 flens met 11-½ " Rubber Block Drive (D = 352mm, steekcirkel 332mm)	1070114
Sae-2 flens met 11-½" Centa DS40 Koppeling	1070169
Sae-1 flens met 11-½" Centa DS40 Koppeling	1070170
Sae-1 flens met 14" Rubber Block Drive (D = 463mm, steekcirkel 436mm)	1070113A
Sae-1 flens met 14" Vulkan Koppeling (V3414)	1070138
Contraflens	1068010
Oliekoeler-kit	1023027
Kabelsteun	1065003
Koppelingsteunen (set van twee stuks)	1052002
Trolling Valve Kit	1033003/S
Losse RDB 11-½ "	4648072
Losse RDB 14 "	4648042

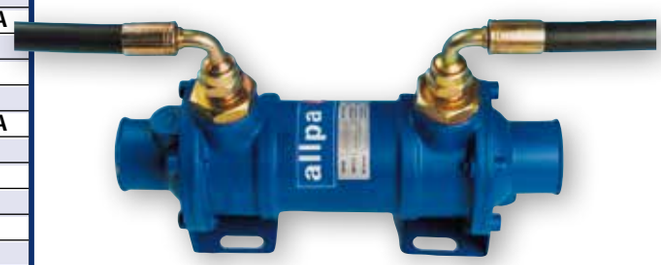

oliekoeler

TM200B	Art.
Sae-3 flens met 11-½ " Rubber Block Drive (D = 352mm, steekcirkel 332mm)	1070003
Sae-2 flens met 11-½ " Rubber Block Drive (D = 352mm, steekcirkel 332mm)	1070002
Sae-1 flens met 11-½ " Rubber Block Drive (D = 352mm, steekcirkel 332mm)	1070001
Oliekoeler-kit	1023003

TM360	Art.
Sae-1 flens	2011247
Sae-2 flens	2011267
Dual Stage demperplaat Centa DS45, 14"	4648057
Sae-1 flens met 14" Rubber Block Drive (D = 463mm, steekcirkel 436mm)	1070104
Sae-1 flens met 14" Vulkan Koppeling (V3414)	1070139
Sae-3 flens met 11-½ " Rubber Block Drive	1070130
Contraflens	1068020
Oliekoeler-kit	1023026
Koppelingsteunen (set van twee stuks)	1052003

TM1200	Art.
Sae-3 flens	1070177
Sae-2 flens	1070179
Sae-1 flens	1070178
Koppeling Centa CF-R-136-11-½ "	4648064
Koppeling Vulkardan 2K 341-11-½ "	4648031
Koppeling Centa CF-R-136-14"	4648065
Koppeling Vulkardan 2K 341-14"	4648032
Contraflens 3-¾"	1068030
Oliekoeler-kit	1023046
Koppelingsteunen (set van twee stuks)	1052004
Trolling Valve Kit	1033009/S
Electric control valve	4643003

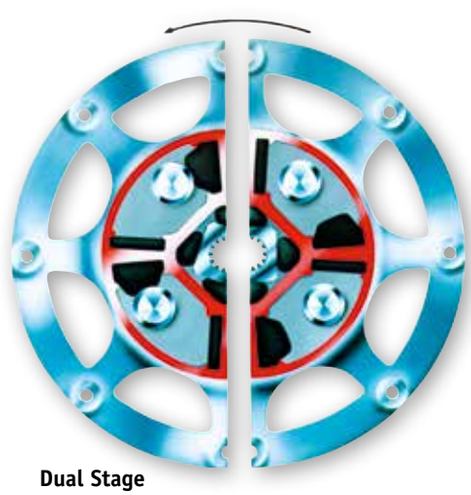

Dual Stage demperplaat

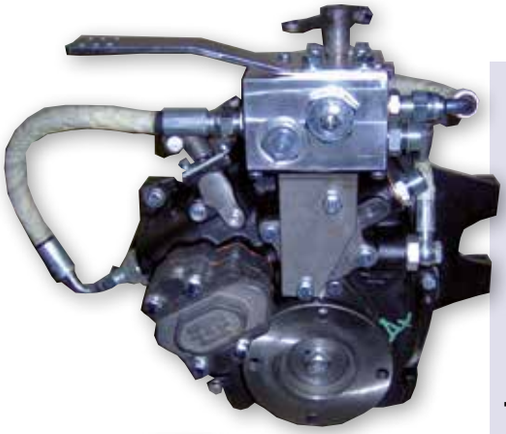

Technodrive Trolling Valve Kits

Art. 1033001/S	Trolling Valve Kit voor TM93 & TM93A
Art. 1033002/S	Trolling Valve Kit voor TM170 & TM170A
Art. 1033003/S	Trolling Valve Kit voor TM265 & TM265A
Art. 1033004/S	Trolling Valve Kit voor TM345 & TM345A
Art. 1033007/S	Trolling Valve Kit voor TM880A
Art. 1033009/S	Trolling Valve Kit voor TM1200A
Art. 1033010/S	Trolling Valve Kit voor TM485A

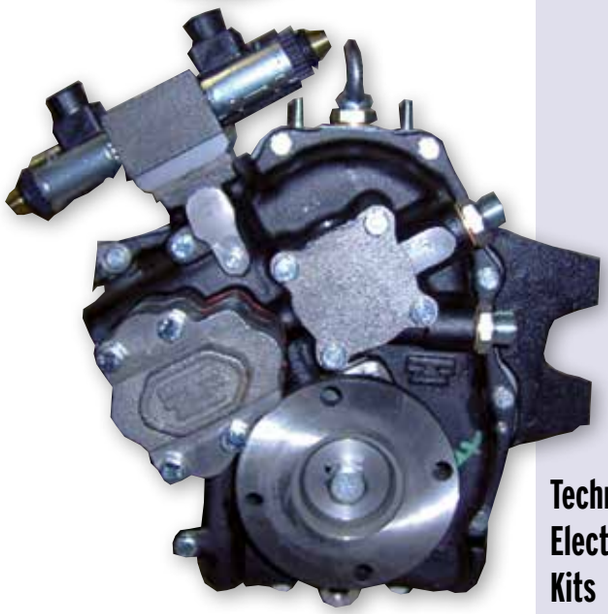

Technodrive Electric Shift Kits

Art. 1026008	12V	Electric Shift Kit voor: TM93 – TM93A – TM170 – TM170A TM880A – TM265 – TM265A
Art. 1026009	24V	Electric Shift Kit voor: TM93 – TM93A – TM170 – TM170A TM880A – TM265 – TM265A
Art. 1026012	12V	Electric Shift Kit voor: TM485A

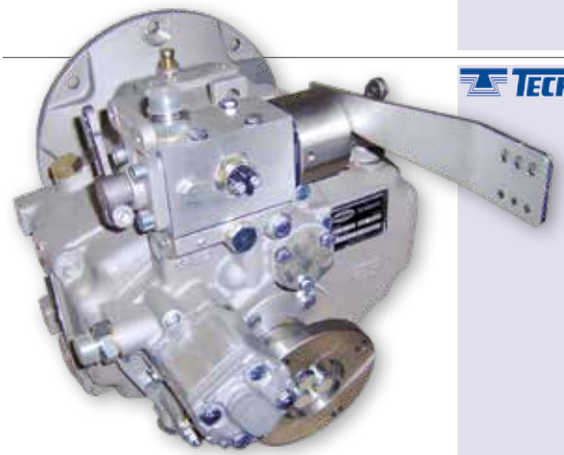

- TM345 & TM345A: Geen elektrische schakeling mogelijk
- TM485A: alleen in 12V
- TM1200A: wordt standaard af fabriek geleverd met Electric Shift
- TM200B en TM360: kunnen niet uitgerust worden met Electric Shift

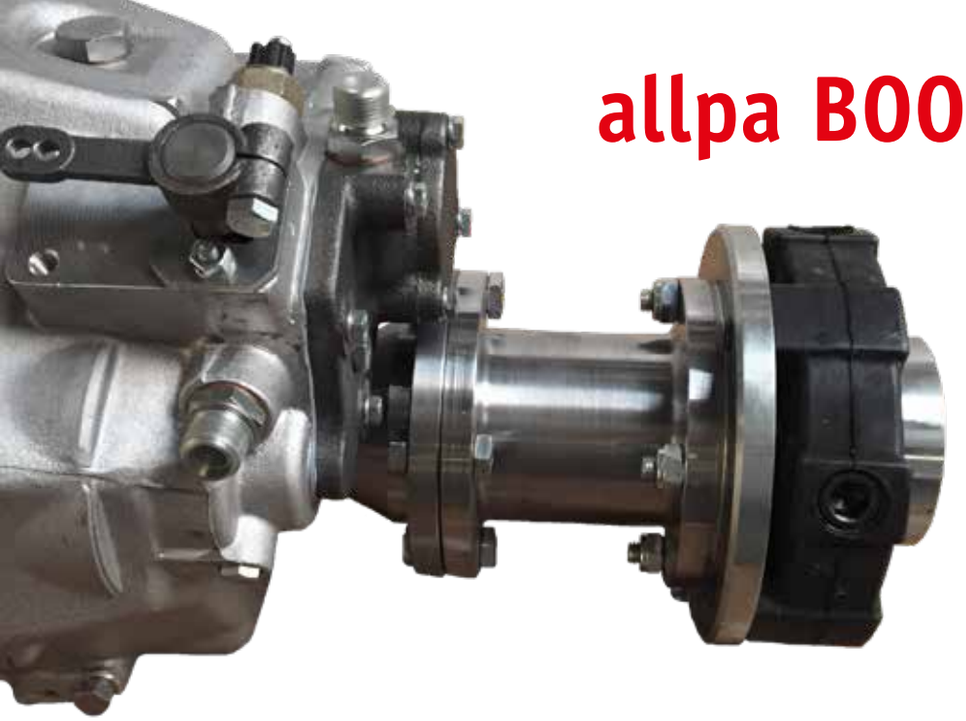

allpa BOORDENKNOPEN

allpa
marine equipment

9040000B

9040001/12B

9040002/12B

9040000

9040001

9040002

9040004

(*) niet afgebeeld

Art.	Type	Lengte mm	Center 1 mm	Steek 1 mm	Montage 1 mm	Center 2 mm	Steek 2 mm	Montage 2 mm	Toepassing (voorbeeld)
9040000	5″	L = 100	63.5 F	107.95	4 x 10.5	63.5 M	107.95	4 x 11.5	TM345 t/m TM170
9040000B	5″	L = 80	63.5 F	107.95	8 x 10.5	63.5 M	107.95	8 x 10.5	Centa AM80-1.0 * MG5020
9040001	5″ x 5-3/4″	L = 83	63.5 F	107.95	8 x 10.5	76.2 F	120.65	6 x 14.0	TM265
9040001/12B	5″ x 5-3/4″	L = 80	63.5 F	107.95	8 x 10.5	76.2 M	120.65	6 x 12.5	Centa AM80-1,2 * ZF45
9040002	4″	L = 80	63.5 F	82.5	4 x 10.5	63.5 M	82.5	4 x 10.5	TMC40-60-260
9040002/12B	5″ x 5-3/4″	L = 110	63.5 F	107.95	8 x 10.5	63.5 F	120.65	6 x 14.0	Centa AM140-1.2 * ZF220
9040003/31B(*)	5-3/4″	L = 120	76.2 F	120.65	6 x 17.0	63.5 F	107.95	8 x 11.5	Centa AM200-1.2 * MG5050
9040004	4″ x 5″	L = 100	63.5 F	82.5	4 x 10.5	63.5 M	107.95	4 x 10.5	4″ naar 5″ adapter
9088090(*)	4″	L = 21	63.5 F	82.5	4 x 10.0	60.0 F	80.0	4 x 10.5	4″ naar Volvo 60x80
9088095(*)	4″	L = 45	63.5 F	82.5	4 x 10.5	50.0 M	78.0	4 x 10.5	4″ naar Yanmar Kanzaki 50x78
9088096(*)	4″	L = 53	63.5 F	82.5	4 x 10.5	65.0 M	100.0	4 x 10.5	4″ naar Yanmar Kanzaki 65x100

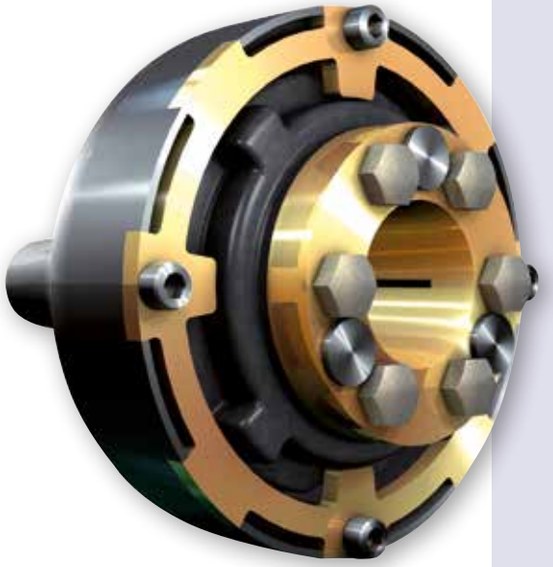

Centaflex M-127

Centaflex Flexibele koppelingen

Hoogwaardige, elastische koppelingen die de trillingen tussen schroefas en keerkoppeling opvangen. Het grote rubbervolume geeft een rustige overbrenging van draaimoment en stuwdruk.
Het geluidsniveau van de aandrijving zakt tot 5dBA, dit betekent een reductie van ongeveer 1/3. Voorzien van doorslagbeveiliging zodat de krachtoverbrenging altijd gewaarborgd is, zelfs als het rubber volledig gescheurd is. Eenvoudige montage door middel van een robuuste klemverbinding op het cilindrisch schroefaseind.
De koppelingen zijn elektrisch geïsoleerd en bieden daardoor bescherming tegen elektrolyse.

Centaflex-M-127
Max. draaimoment schroefas (Nm)

Max.rpm	beroeps	plezier	Max. uitlijnfout
4500	175	250	2°

Type 1.4

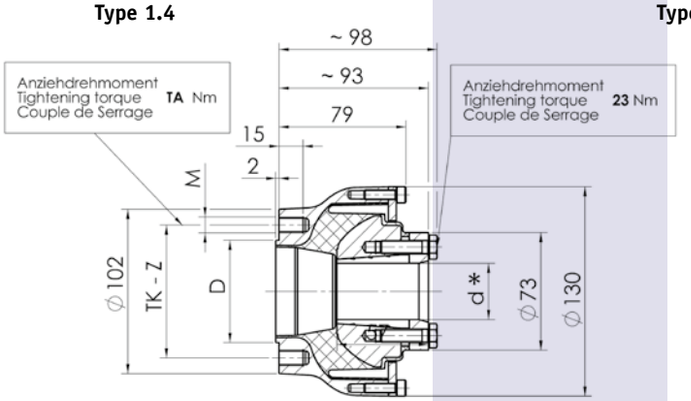

Type 2. ...

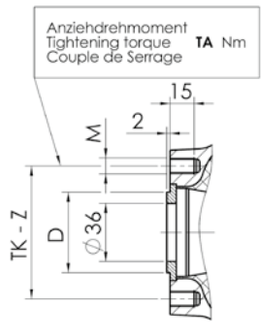

Type 3. ...

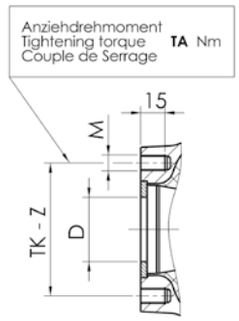

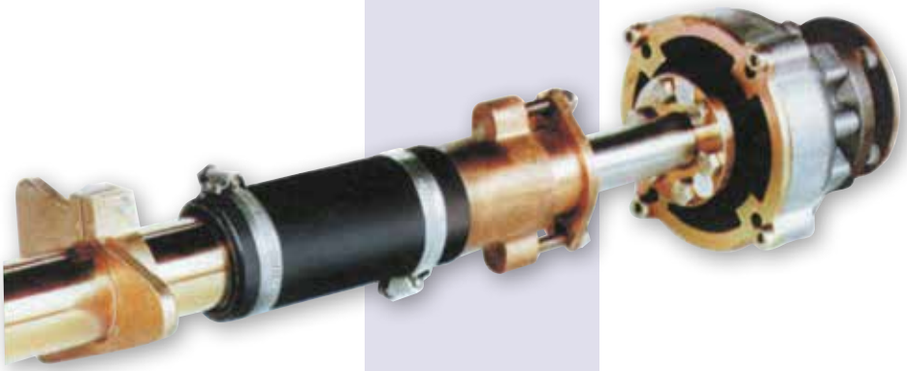

Art.	Type	D	M	Tk	Z	Geartype (TKN > Tgear output)	TA (Nm)
9088001	M-127-K1.4-*	63,5	M10	82,5	4x90°	4"-Flange, HBW, SOM, Velvet, ZF-BW7-A+C, BW12, Technodrive	45
9088001/11	M-127-K1.1-*	66,65	M10	82,5	4x90°	Paragon ES40 (Gear flange to be bored to ø 10,5)	45
9088001YANMAR	M-127-K2.2-*	50	M10	78	4x90°	Kanzaki KC30, KC100, Yanmar 1GM10, 2GM30 (3GM30, 3HM), KM2, KM3P, KM35P	45
9088001/32	M-127-K3.2-*	60	M10	80	4x90°	Volvo MS2, MS10, MS15, MS25 (088001 + 088090)	45
9088001BUKH	M-127-K3.3-*	47	M8	74,5	4x90°	ZF-BW7-Bukh	34
9088001/34	M-127-K3.4-*	45	M10	75	4x90°	Farymann 15W, 18W, 32W	45
9088001/37	M-127-K3.7-*	42	M6	62	6x60°	ZF-BW6 (with 10mm adaptor, length over all 104mm resp. 99mm)	10
9088001/310	M-127-K3.10-*	38,1	M8	66,7	3x120°	Watermota	23
Standaard klemnaafboringen M-127 voor schroefas: d*= 20, 25, 30, 35mm, 1", 1-1/2"							

Bij bestelling van flexibele koppeling dient de klemnaaf met de juiste schroefasdiameter besteld te worden: **9088001Kxx**.
Voorbeeld: Technodrive keerkoppeling, met een schroefas van Ø25: **9088001** (M-127) en **9088001K25** (klemnaaf).

Bij bestelling graag het merk, type, de steek van de gaten en de diameter van de pasrand van uw keerkoppeling opgeven!

Centaflex Flexibele koppelingen

Hoogwaardige, elastische koppelingen die de trillingen tussen schroefas en keerkoppeling opvangen. Het grote rubbervolume geeft een rustige overbrenging van draaimoment en stuwdruk.
Het geluidsniveau van de aandrijving zakt tot 5dBA, dit betekent een reductie van ongeveer 1/3.
Voorzien van doorslagbeveiliging zodat de krachtoverbrenging altijd gewaarborgd is, zelfs als het rubber volledig gescheurd is.
Eenvoudige montage door middel van een robuuste klemverbinding op het cilindrisch schroefaseind. De koppelingen zijn elektrisch geïsoleerd en bieden daardoor bescherming tegen elektrolyse.

Centaflex-M-160
Max. draaimoment schroefas (Nm)

Max.rpm	beroeps	plezier	Max. uitlijnfout
3500	350	500	2°

Centaflex M-160

Type 1.0

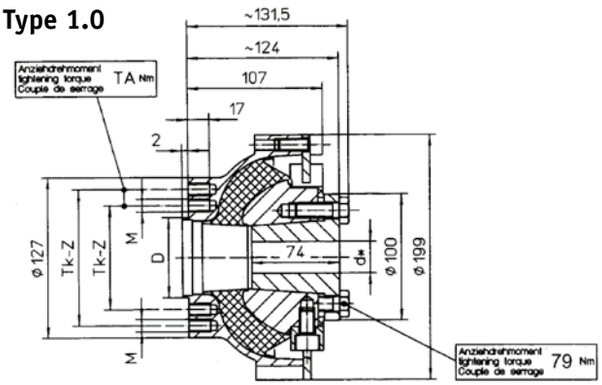

Type 2. ...

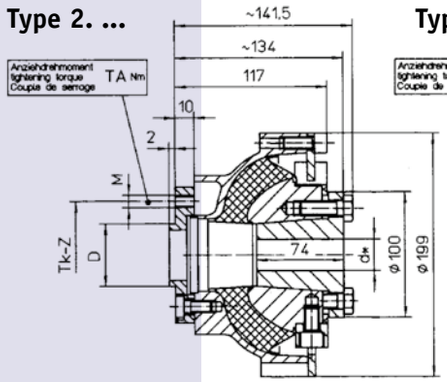

Type 3. ...

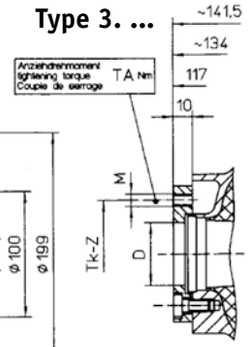

Art.	Type	D	M	Tk	Z	Geartype (TKN > Tgear output)	TA (Nm)
9088002	M-160-K1.0-*	63,5	M10	108 + 82,5	4x90°	4"-5"-Flange, HBW, SOM, Velvet, ZF-BW7-A+C, BW12, Technodrive	45
9088002/11	M-160-K1.1-*	66,65	M10	82,5	4x90°	Paragon ES40. P13L (Gear flange to be bored to ø 10,5)	45
9088002YANMAR	M-160-K2.2-*	50	M10	78	4x90°	Kanzaki KC30, KC100,Yanmar 3GM30, 3HM	45
9088002YANM23	M-160-K2.3*	65	M10	100	4x90°	Kanzaki KC180, Yanmar 4JH-TE, 4JH3-TE	45
9088002/32	M-160-K3.2-*	60	M10	80	4x90°	Volvo MS2 (088002 + 088090)	45
9088002/33	M-160-K3.3-*	47	M8	74,5	4x90°	ZF-BW7-Bukh	23
Op aanvraag	M-160-K3.4-*	45	M10	75	4x90°	Farymann 15W, 18W, 32W (with adaptor So-3-03-028 also for Farym.95W)	45
9088002/35	M-160-K3.5-*	45	M10	85	4x90°	Farymann 95W (with adaptor So-3-03-028 also for Farym.15W, 18W, 32W)	45
Op aanvraag	M-160-K3.6-*	73	M12	104,7	4x90°	Paragon P/PL/PM/PMB 15 (gear flange to be bored to Ø12,5)	79
Standaard klemnaafboringen M-160 voor schroefas: d*=25, 30, 35, 40mm, 1", 1-1/4", 1-1/2"							

Bij bestelling van flexibele koppeling dient de klemnaaf met de juiste schroefasdiameter besteld te worden: **9088002Kxx**.
Voorbeeld: Technodrive keerkoppeling, met een schroefas van Ø30: **9088002** (M-160) en **9088002K30** (klemnaaf).

Bij bestelling graag het merk, type, de steek van de gaten en de diameter van de pasrand van uw keerkoppeling opgeven!

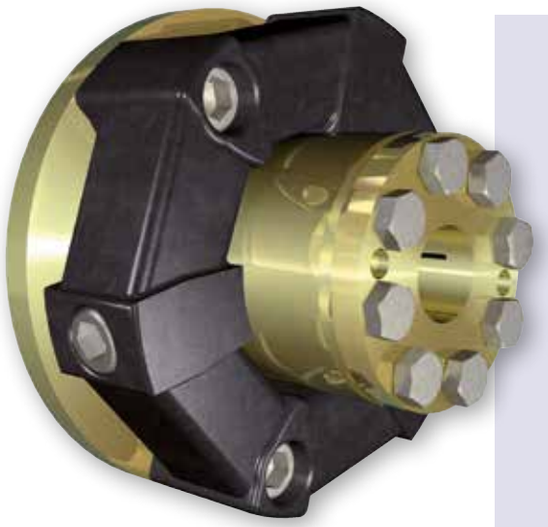

Centaflex AM

Centaflex Flexibele koppelingen

Hoogwaardige, elastische koppelingen die de trillingen tussen schroefas en keerkoppeling opvangen. Het grote rubbervolume geeft een rustige overbrenging van draaimoment en stuwdruk. Het geluidsniveau van de aandrijving zakt tot 5dBA, dit betekent een reductie van ongeveer 1/3.
Voorzien van doorslagbeveiliging zodat de krachtoverbrenging altijd gewaarborgd is, zelfs als het rubber volledig gescheurd is. Eenvoudige montage door middel van een robuuste klemverbinding op het cilindrisch schroefaseind. De koppelingen zijn elektrisch geïsoleerd en bieden daardoor bescherming tegen elektrolyse.

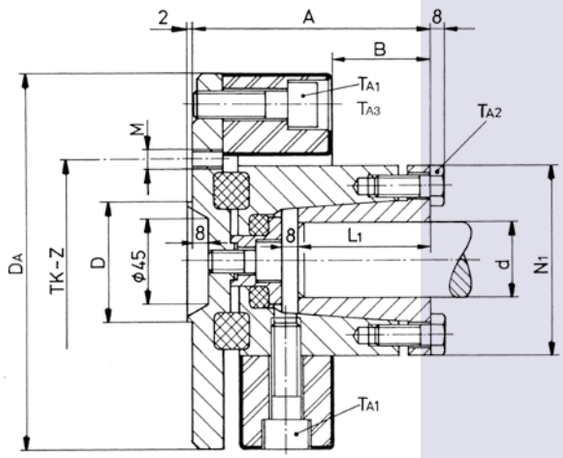

Centaflex-AM
Max. draaimoment schroefas (Nm)

Art.	Model	Max. rpm	beroeps	plezier	Max. uitlijnfout
9088011	AM-030	4000	350	625	3°
9088012	AM-050	4000	500	870	2°
9088013	AM-080	4000	700	1125	2°
9088014	AM-140	3600	1200	1875	2°
9088015	AM-200	3000	2000	3000	2°

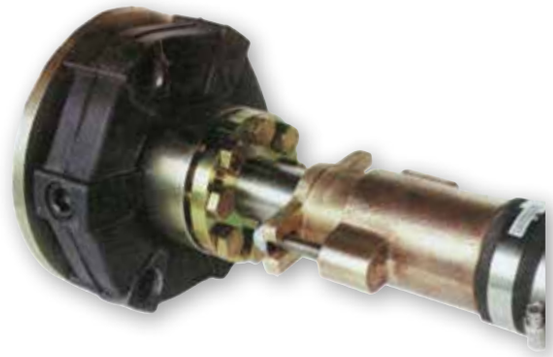

									Ø Prop.shaft				Ta1 + Ta3	Ta2	weight
Art.	**Size**	**Flange**	**A**	**B**	**Da**	**TK**	**Z**	**D**	**min**	**max**	**L1**	**N1**	**(Nm)**	**(Nm)**	**(kg)**
9088004	AM-12	1,4	99	51	120	82,5	4x90°	63,5	20	38,1	57	75	50	23	3,9
9088005	AM-22	1,0	99	41	150	82,5+108	4x90°	63,5	20	38,1	57	80	85	23	5,5
9088006	AM-28	1,0	102	40	170	82,5+108	4x90°	63,5	20	40	55	85	140	45	7,3
9088011	AM-30	1,0	125	51	200	82,5+108	4x90°	63,5	25	50	70	100	220	79	10,6
9088012	AM-50	1,2	125	51	200	108	8x45°	63,5	25	50	70	100	220	79	10,8
9088013/12	AM-80	1,2	125	44	205	108	8x45°	63,5	25	50	70	100	220	79	11,3
9088014	AM-140	1,2	138	48	260	108	8x45°	63,5	35	60	83	125	500	117	21,4
9088015	AM-200	1,2	162	55	300	108	8x45°	63,5	40	80	90	145	500	79	32,5
	AM-250	-	172	60	340	-	-	-	45	80	100	160	500	117	43,8
	AM-400	-	199	67	370	-	-	-	50	100	120	170	*610/**1050	125	68,5
***radial/**axial**															

Bij bestelling van flexibele koppeling dient de klemnaaf met de juiste schroefasdiameter besteld te worden: **9088011Kxx.**
Voorbeeld: Technodrive keerkoppeling, met een schroefas van Ø35: **9088011** (AM-30) en **9088011K35** (klemnaaf).

Bij bestelling graag het merk, type, de steek van de gaten en de diameter van de pasrand van uw keerkoppeling opgeven!

Centaflex Flexibele koppelingen

Dubbele koppeling met stuwdruklager

Hoogwaardige, dubbele, elastische koppelingen die de trillingen tussen schroefas en keerkoppeling opvangen. Compleet met stuwdruklager. Het grote rubbervolume geeft een rustige overbrenging van draaimoment en stuwdruk. Het geluidsniveau van de aandrijving zakt tot 5dBA, dit betekent een reductie van ongeveer 1/3. Voorzien van doorslagbeveiliging zodat de krachtoverbrenging altijd gewaarborgd is, zelfs als het rubber volledig gescheurd is. Eenvoudige montage door middel van een robuuste klemverbinding op het cilindrisch schroefaseind. De koppelingen zijn elektrisch geïsoleerd en bieden daardoor bescherming tegen elektrolyse.

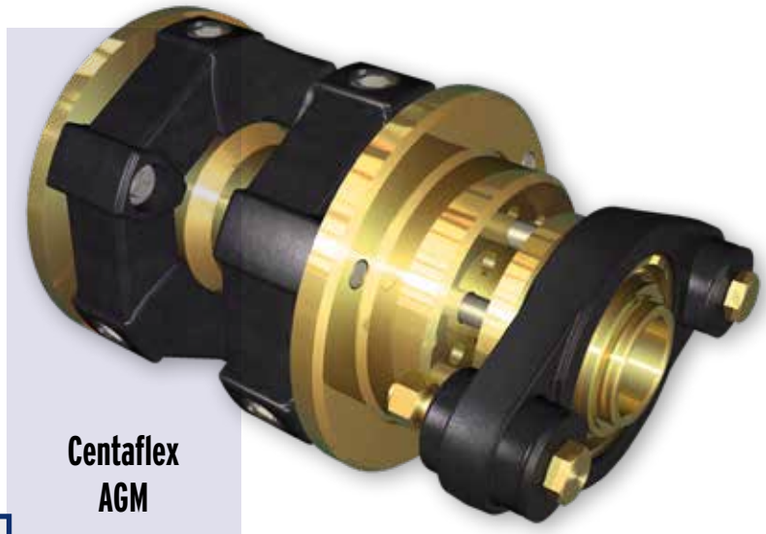

Centaflex AGM

Centaflex-AGM
Max. draaimoment schroefas (Nm)

Art.	Model	Max. rpm	beroeps	plezier	Max. uitlijnfout
9088021	AGM-016	3000	130	250	2x3°
9088022	AGM-025	2500	200	375	2x3°
9088023	AGM-030	2000	350	625	2x3°
9088024	AGM-050	2000	500	870	2x3°
9088025	AGM-080	2000	700	1125	2x3°
9088026	AGM-140	1500	1200	1875	2x3°
9088027	AGM-200	1500	2000	3000	2x3°

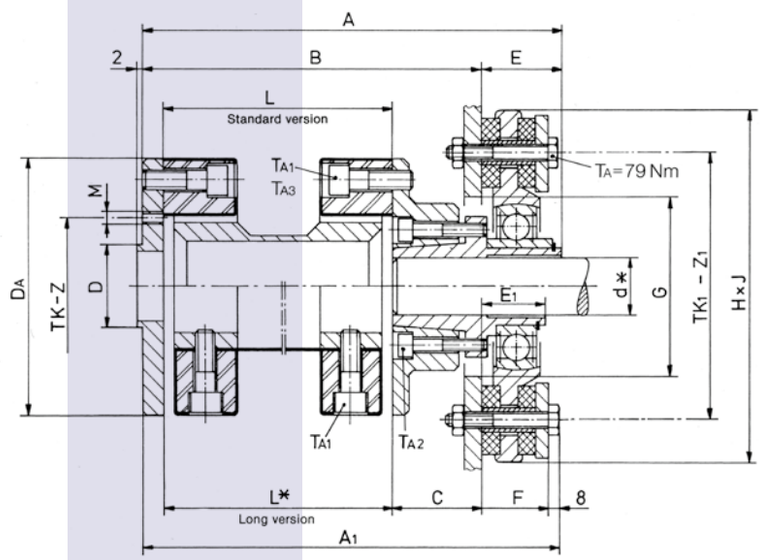

Maatoverzicht wordt op aanvraag toegezonden.

Bij bestelling graag het merk, type, de steek van de gaten en de diameter van de pasrand van uw keerkoppeling opgeven!

Voor Boordenknopen: zie blz. 585

Hydradrive®

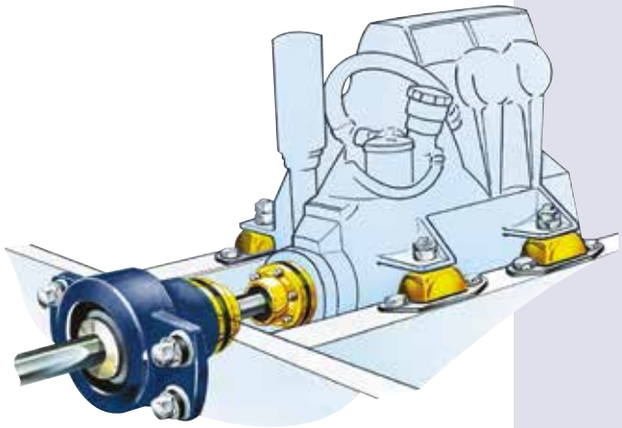

Homokinetische aandrijvingen

Kenmerken:
- Productie van geluid en vibraties tot 90% minder
- Opmerkelijke vereenvoudiging van motor/keerkoppeling installaties
- Uitlijnprocedure is zeer gemakkelijk door zelfrichtende schroefas-klemnaaf in stuwdruklager
- Kan uitlijnverschillen opvangen tot 2 x 8°
- Aandrijfas met variabele lengte met twee homokineten die zelfs met ongelijke hoeken kunnen draaien
- Robuust stuwdruklager draagt de stuwdruk van de propeller rechtstreeks over op de scheepsromp via dempende kunststof bussen en niet op de motor, waardoor zachtere trillingsdempers toegepast kunnen worden
- Bevestiging van de cilindrische schroefas in het stuwdruklager met een stevige klembus

Een complete set bestaat uit: homokinetische aandrijfas, stuwdruklager met klembus, **adapter naar keuze (zie blz. 595)** alsmede bouten, moeren en borgringen, terwijl de setprijs vast blijft.

Bij bestelling s.v.p. aangeven: motorvermogen en max. toerental, merk, type en reductie van de keerkoppeling, steekcirkel en centreerrand van de uitgaande flens en de schroefasdiameter.

NB: De op deze pagina's gegeven waardes voor askoppel en stuwdruk zijn bedoeld voor pleziervaart met minder dan 100 bedrijfsuren bij vollast. Voor commerciële toepassingen dienen 60-80% van deze waardes beschouwd te worden als maximaal toelaatbare belasting.

Max. inbouwhoek is afhankelijk van het schroefastoerental:
- 8° hoek per homokineet => max 1200 omw./min
- 6° hoek per homokineet => max 1500 omw./min
- 5° hoek per homokineet => max 2000 omw./min

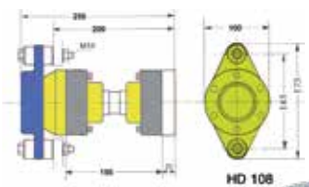

Type HD-108

voor motoren tot ± 50pk
- Max. stuwdruk 4300N
- Max. askoppel 485Nm
- Max. astoerental: 5000 omw./min
- Lengte homokinetische as: 155 ± 25mm
- Schroefasdiameters: 20, 25, 30mm & 1", 1¹/₄"

Art. 9099500
Set HD-108 met druklager, homokineet en adapter

Hydradrive®

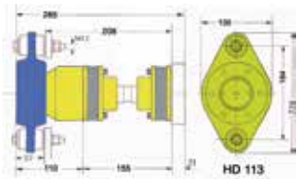

Type HD-113

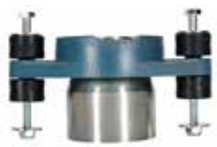

voor motoren tot ± 80pk
- Max. stuwdruk 10500N
- Max. askoppel 690Nm
- Max. astoerental: 5000 omw./min
- Lengte homokinetische as: 155 ± 25mm
- Schroefasdiameters: 30, 35, en 40mm

Art. 9099505
Set HD-113 met druklager, homokineet en adapter

Hydradrive®

voor motoren tot ± 90pk

- Max. stuwdruk 12500N
- Max. askoppel 800Nm
- Max. astoerental: 5000 omw./min
- Lengte homokinetische as: 170 ± 25mm
- Schroefasdiameters: 35, 40 & 45mm
- Planerende boten: tot max. 135pk

Art. 9099510 Set HD-115L met druklager, homokineet en adapter

Hydradrive®

Type HD-115L

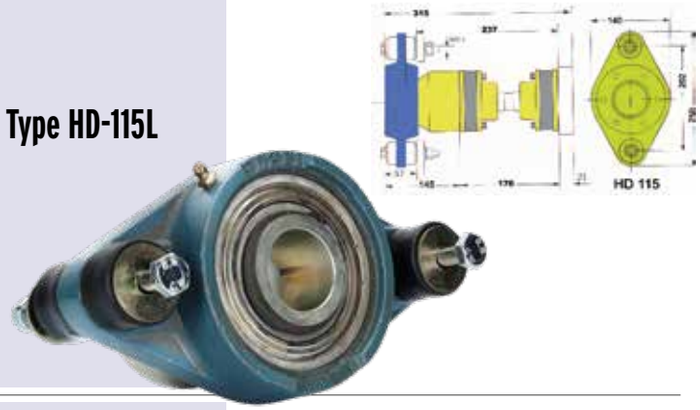

voor motoren tot ± 170pk

- Max. stuwdruk 18000N
- Max. askoppel 1100Nm
- Max. astoerental: 4000 omw./min
- Lengte homokinetische as: 210 ± 40mm
- Schroefasdiameters: 35, 40, 45 & 50mm
- Planerende boten: tot max. 220pk

Art. 9099515
Set HD-125 met druklager, homokineet en adapter

Hydradrive®

Type HD-125

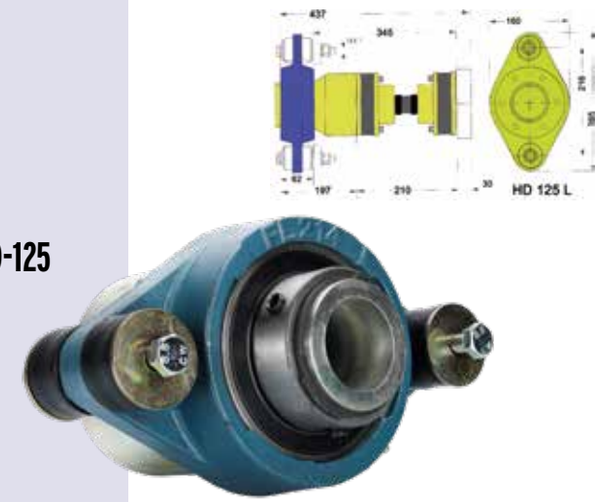

voor motoren tot ± 250pk

- Max. stuwdruk 25000N
- Max. askoppel 1800Nm
- Max. astoerental: 4000 omw./min
- Lengte homokinetische as: 240 ± 45mm
- Schroefasdiameters: 40, 45, 50, 55 & 60mm
- Planerende boten: tot max. 320pk

Art. 9099520
Set HD-130 met druklager, homokineet en adapter

Hydradrive®

Type HD-130

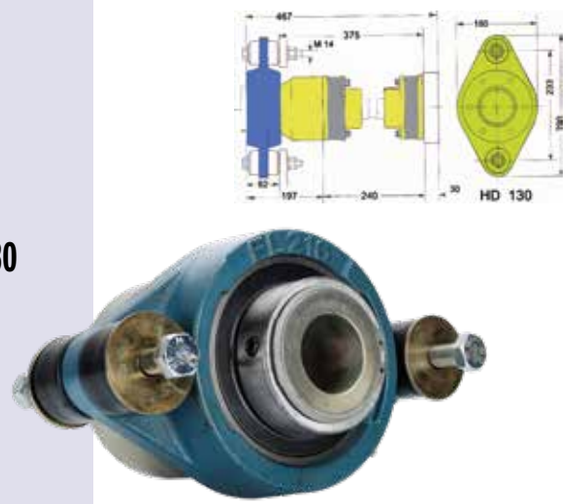

voor motoren tot ± 350pk

- Max. stuwdruk 38000N
- Max. askoppel 3300Nm
- Max. astoerental: 4000 omw./min
- Lengte homokinetische as: 275 ± 45mm
- Schroefasdiameters: 40, 45, 50, 55, 60mm
- Planerende boten: tot max. 475pk

Art. 9099525
Set HD-142 met druklager, homokineet en adapter

Hydradrive®

Type HD-142

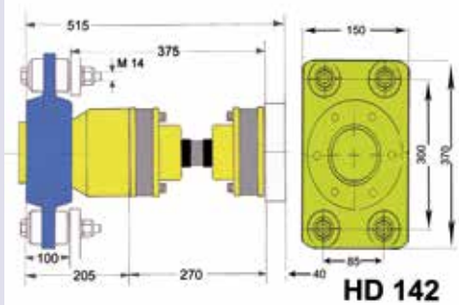

Hydradrive®

Max. inbouwhoek is afhankelijk van het schroefastoerental:
- 8° hoek per homokineet => max 1200 omw./min
- 6° hoek per homokineet => max 1500 omw./min
- 5° hoek per homokineet => max 2000 omw./min
- 4° hoek per homokineet => max 2500 omw./min
- 3° hoek per homokineet => max 4000 omw./min
- 2° hoek per homokineet => max 8000 omw./min

Losse, zelfrichtende druklagers:

Asmaat	Model 108	Model 113	Model 115L	Model 125	Model 130	Model 142
Ø mm	Art.	Art.	Art.	Art.	Art.	Art.
20	9099600	---	---	---	---	---
22	9099603	---	---	---	---	---
25	9099601	---	---	---	---	---
30	9099602	9099610	---	---	---	---
35	---	9099611	9099620	9099630	---	---
38,1	---	---	9099618	9099629	---	---
40	---	9099612	9099621	9099631	9099640	---
45	---	---	9099622	9099632	9099641	9099648
50	---	---	---	9099633	9099642	9099647
55	---	---	---	---	9099643	---
60	---	---	---	---	9099644	9099650

homokinetische aandrijvingen

Alleen homokineten:

Art. 9099700	Model 108 en 113, lengte 155 ± 25mm Buiten ø103mm, steek ø85mm
Art. 9099710	Model 115, lengte 170 ± 25mm Buiten ø109.5mm, steek ø95mm
Art. 9099715	Model 125, lengte 210 ± 40mm Buiten ø130mm, steek ø108mm
Art. 9099720	Model 130, lengte 245 ± 45mm Buiten ø150mm, steek ø125mm
Art. 9099723	Model 142, lengte 270 ± 45mm Buiten ø213mm, steek ø165mm

Adapterflenzen: (zie pag. 593)!
Een groot aantal verschillende adapters is leverbaar voor Technodrive, Twin Disc, Hurth, PRM, Volvo, Yanmar, Velvet, Paragon etc. Deze zijn op aanvraag leverbaar.

De meest gebruikte adapters zijn:

Art. 9099740	4", center ø63,5mm, steek ø82,5mm, voor model 108 & 113
Art. 9099741	5", center ø63,5mm, steek ø108mm, voor model 115
Art. 9099742	5", center ø63,5mm, steek ø108mm, voor model 125

Bepaling van het schroefaskoppel van uw motor:
(Max. PK : Max. Toerental) x 7120 x Reductie keerkoppeling = Max. schroefaskoppel (Nm).

Bepaling van de stuwdruk:
Max. PK x 80 = stuwdruk (N), waarbij de factor 80 een gemiddelde waarde betreft.

Hydradrive® Selection Table Gearbox Adapters

Gearbox brand:	Flange outer Ø	Flange outer Ø	A: No. of holes	B: Hole diameter	C: Hole pitch	D: Centering ring	CV-joint model						Remark
							HD108	HD113	HD115	HD125	HD130	HD142	
	(")	(mm)		(mm)	(mm)	(mm)							
Blank adapter							9099790	9099790	9099757	9099761	9099762	9099763	
Bukh	3,54	90,00	4	8,20	74,50	47						Other adapters for HD142 on request	
Buhk DV10/ZF/BW6							9099785	9099785					Adapter flange
Daewoo	7,25	184,15	6	14,20	152	100							
Daewoo	11,35	288,30	6		240	160							
Farymann	4	101,60	4	10	75	45	9099756	9099756					
Kanzaki KM35A/KM3P	4	101,60	4	10	78	50	9099746	9099746					
Kanzaki KM4A	5	127,00	4	10	100	65	9099750	9099750	9099747				
Paragon	4	101,60	4	9,70	82,50	66,60	9099767	9099767	9099755				
PRM, ZF/Hurth, Technodrive, Velvet, Ronim, SMI	4	101,60	4	10	82,50	63,50			9099764				115-4" standard
PRM, ZF/Hurth, Technodrive, Velvet, Ronim, SMI	4	101,60	4	10	82,50	63,50	9099740	9099740	9099751				115-tube type: L=120mm
PRM, ZF/Hurth, Technodrive, Velvet, Ronim, Volvo	5	127,00	4	11,20	108	63,50	9099745	9099745	9099741	9099742	9099748		
PRM, MPM, Twin Disc, Velvet	5,75	146,05	6	12,70	120,60	76,20			9099749	9099752			
PRM, ZF/Hurth, MPM, Twin Disc, Velvet, Technodrive	5,75	146,05	6	16	120,60	76,20			9099753	9099766	9099759		
PRM 750	6	152								9099765			
Twin Disc	5	127,00	4	10	104,80	63,50							
Twin Disc 507 - 509	7,25	184,15	6	19	152,40	95,25							
Twin Disc	9	228,60	8	22,10	190,50	152,40							
Twin Disc	10,5	266,70	8	25,40	222	127							
Velvet, ZF/Hurth, PRM, Volvo 5"	5	127,00	4	10	108	63,50							
Volvo MS2 & MSB	4	101,60	4	10	80	60	9099744	9099744	9099754				
Volvo (MS4A)	5	127,00	4	10	80	60							
	Replacement clamps for thrust bearings:												
	Shaft diameter 25mm						9099791						
	Shaft diameter 30mm						9099803	9099793					
	Shaft diameter 35mm							9099798	9099798	9099797*			*+9099799 (HD125 35mm)
	Shaft diameter 38mm							9099792	9099792				
	Shaft diameter 40mm							9099794	9099794	9099797*	9099797*		*+9099800 (HD125/130 40mm)
	Shaft diameter 45mm								9099796	9099797*	9099797*		*+9099801 (HD125/130 45mm)
	Shaft diameter 50mm								9099797	9099797	9099797		
	Adapter not found ? Please contact us !						All adapters are supplied with bolts, nuts and other necessary parts						

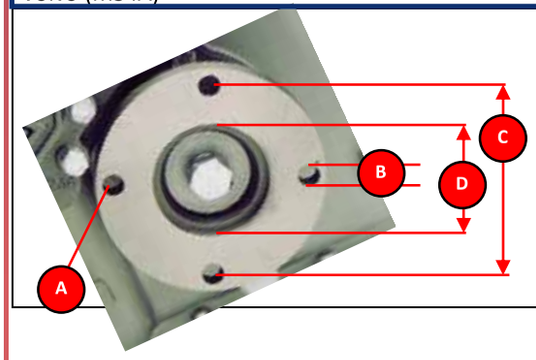

allpa maatwerk:
uw installatie, onze specialisatie!

Neem contact op met allpa via inboard@allpa.eu voor technische oplossingen.

allpa
marine equipment

Bronzen klemflenzen

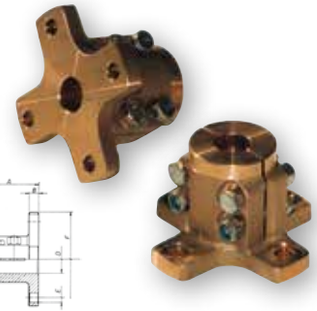

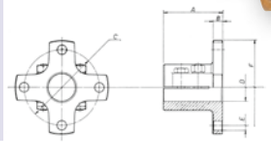

Afmetingen (mm)

Art.	A	B	C	D	E	F	G	H	I		Ref.
518003		65		30	10		102	10	82,5	brons	4″

Bronzen en stalen klemflenzen met centreerrand

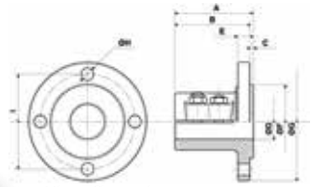

Klemflens brons

Klemflens staal

met centreerrand

Art.	A	B	C	D	E	F	G	H	I		Ref.
518004	68	65	3	20	10	63,5	102	10,5	82,5	brons	4″
518005	68	65	3	25	10	63,5	102	10,5	82,5	brons	4″
518006	68	65	3	30	10	63,5	102	10,5	82,5	brons	4″
518007	68	65	3	35	11	63,5	127	11,5	108	brons	5″
518007/30	68	65	3	30	11	63,5	127	11,5	108	staal	5″
518008	68	65	3	40	11	63,5	127	11,5	108	brons	5″
518045	101	98	3	45	12,5	63,5	132	12	108	staal	5″
518009	68	65	3	25	10,5	63,5	102	10,5	82,5	staal	4″
5180095	68	65	3	30	10,5	63,5	102	10,5	82,5	staal	4″
518011	93	90	3	35	11,5	63,5	127	11,5	108	staal	5″
5180115	120	117	3	35	11,8	63,5	102	10,5	82,5	staal	4″
518012	93	90	3	40	12	63,5	127	11,5	108	staal	5″
5180125	120	117	3	40	11,8	63,5	102	10,5	82,5	staal	4″
518020	166	166	-5	60	16,2	76,2	146	17	120,65	staal	6-gats
518009Y	70	67	3	25	10,5	50	100	10,5	78	staal	Yanmar
518010Y	70	67	3	30	10,5	50	100	10,5	78	staal	Yanmar
518011Y	93	90	3	35	11,8	65	127	12,5	100	staal	Yanmar
518012Y	93	90	3	40	11,8	65	127	12,5	100	staal	Yanmar
522240	93	90	3	40	11,8	65	120	10,5	100	staal	Yanmar
518009V	70	70	-3,5	25	10,5	60	100	10,5	80	staal	Volvo
518010V	83,5	83,5	-3,5	30	10,5	60	100	10,5	80	staal	Volvo

Stalen klemflenzen met centreerrand

Art.	A	B	C	D	E	F	G	H	I		Ref.
522125	85	82	3	25	8,5	50	100	10,5	78	staal	Yanmar
522130	107	105	2	30	9	50	100	10,5	78	staal	Yanmar
522230	107	105	2	30	9	65	120	10,5	100	staal	Yanmar
522235	109	105	4	35	10	65	120	10,5	100	staal	Yanmar
522240	93	90	3	40	11,8	65	120	10,5	100	staal	Yanmar
522225	83	81	2	25	8,5	63,5	102	10,5	82,5	staal	4″
522330	106	104	2	30	9	63,5	102	10,5	82,5	staal	4″
522335	107	105	2	35	10	63,5	102	10,5	82,5	staal	4″
522435	109	105	4	35	10	63,5	127	11,5	108	staal	5″
522440	130	126	4	40	11	63,5	127	11,5	108	staal	5″
522329	83	83	-4	25	10	60	102	10,5	80	staal	Volvo
522331	106	106	-4	30	11	60	102	10,5	80	staal	Volvo

Flexibele, rubber-koppelingen met metalen doorvoeren

9001140

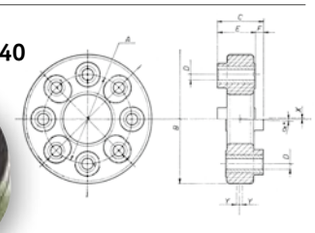

9002200

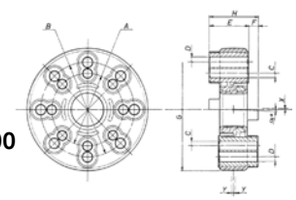

Toepassingsformule: Mt = (Mtm x Ks x Kc)

Pleziervaart	KS=1
Beroepsvaart	KS=1,25
≤4 cilinders	KC=1,2
>4 cilinders	KC=1
Koppel(Nm)	= Mtm
Max. U/min.	2000

Art.	Mt	A	B	C	D	E	F	G	H	a°	X	Y
9001140	140(Nm)	82,5	108	10	11,2	44	12	140	56	2	1,5	3

Art.	Mt	A	B	C	D	E	F	a°	X	Y
9002200	200(Nm)	82,5	120	44	10,2	36	9	2	1,5	3

Berekening max. draaimoment schroefas (=askoppel)

$$\frac{\text{Max. vermogen van de motor in kW}}{\text{Max. toerental motor (N)}} \times 9680 \times \text{Reductie van de keerkoppeling} = \text{Askoppel (Nm)}$$

$$\frac{\text{PK}}{\text{N}} \times 726 \times \text{Reductie van keerkoppeling} = \text{Askoppel (kgm)}$$

Eenheden: 1kgm = 9,807Nm, 1pk = 0,736kW, 1kg = 9,807N, 1Kn = 1000N

allpa
marine equipment

allpa® Flexibele motorsteun

50 of 60 shore met stift M16 x 1,5
Deze motorsteun kan de vibratie van de motor zeer goed opvangen en is uitermate geschikt voor motoren zonder stuwdruklager, m.n. voor een directe motoropstelling.

Art. 9063150/S 50° Shore, max. 50kg per steun
Art. 9063160/S 60° Shore, max. 60kg per steun

A = 205mm
B = 76mm
C = 57mm
D = 174mm
E = 30mm Ø 30mm
M = M16 x 1,5

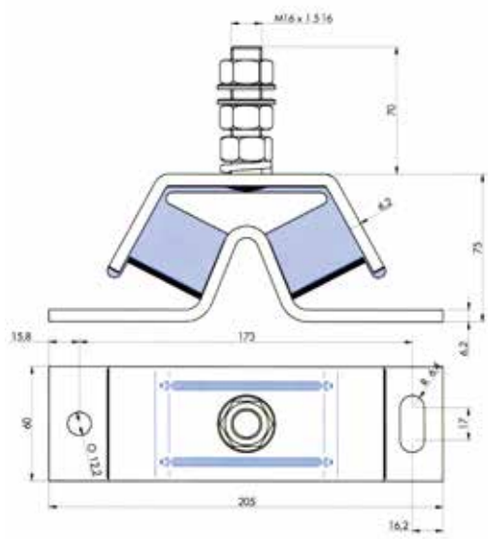

Trillingsdempers

9063097
9063098

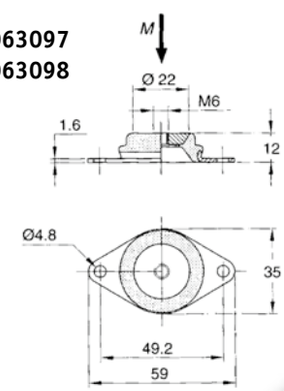

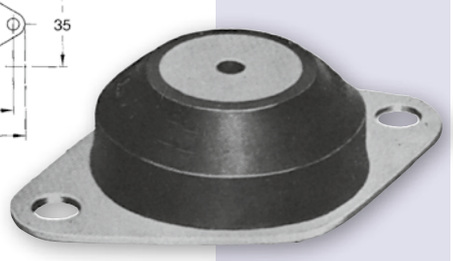

Deze trillingdempers worden toegepast in situaties waar een geringe inbouwhoogte beschikbaar is. De horizontale en verticale stijfheid is gelijk. Zeer geschik voor generatorsets, pompsets,compressoren e.d.

Art. 9063097 45°, M6 inw. draad, max. last 120N
Hardheid 75N/mm

Art. 9063098 60°, M6 inw. draad, max. last 240N
Hardheid 150N/mm

9063099
9063100

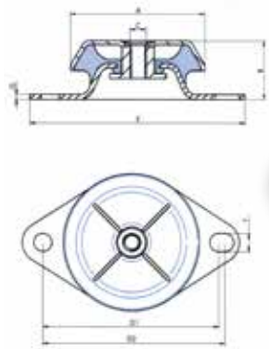

Art. 9063099 50°, M8 inw. draad, max. last 400N
Hardheid 90N/mm

Art. 9063100 60°, M8 inw. draad, max. last 600N
Hardheid 180N/mm (met metalen kap)
Afm.: A=50, B=25, C=M8, D1=63(min), D2=70(max), E=85, G=2 & F=6,5 mm

Voor motoren tot 257kW (350pk)

Deze trillingsdempers hebben een geringe inbouwhoogte met een relatief lange veerweg. Tevens zijn ze uitstekend geschikt om stuwdruk op te nemen. Motorbewegingen worden in 3 richtingen gedempt. Een ingebouwde begrenzer verhindert grote uitslagen bij harde stoten. Standaard met hoogte-verstelling.

Art.	Hardheid	Max. invering	Max. Last*	Stift
9063040/S	40°	4,0mm	35kg	M12
9063045/S	45°	4,0mm	45kg	M12
9063046/S	45°	4,0mm	45kg	M16
9063055/S	55°	4,0mm	70kg	M12
9063056/S	55°	4,0mm	70kg	M16
9063064/S	65°	3,7mm	95kg	M12
9063065/S	65°	3,7mm	95kg	M16
9063235/S	35°	5,1mm	95kg	M16
9063245/S	45°	5,0mm	120kg	M16
9063255/S	55°	5,0mm	220kg	M16
9063265/S	65°	5,0mm	280kg	M16
9063275/S	75°	5,0mm	400kg	M16
9063345/S	45°	5,4mm	350kg	M20
9063355/S	55°	5,4mm	525kg	M20
9063365/S	65°	5,0mm	800kg	M20

* maximale last per steun!

allpa® Flexibele motorsteun

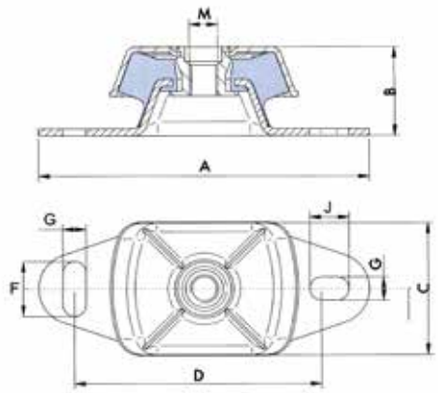

Model Gewicht	Afmetingen (mm)								
	A	B	C	D	F	G	J	M	(kg)
90630**	120	40	60	100	14	11	14	M12	0,40
90632**	183	50	75	140	30	13	20	M16	0,86
90633**	228	68	112	182	34	18	26	M20	2,25

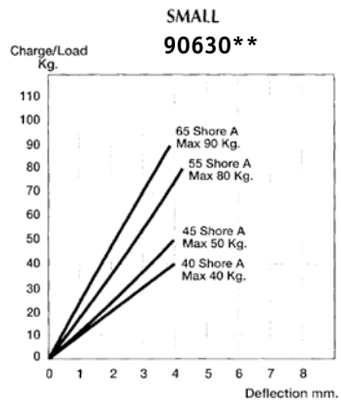

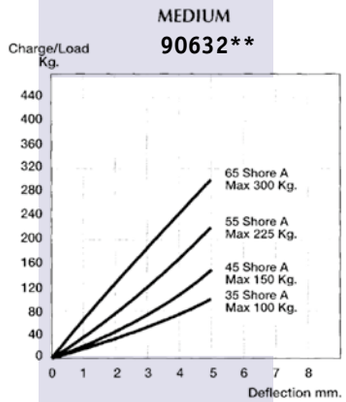

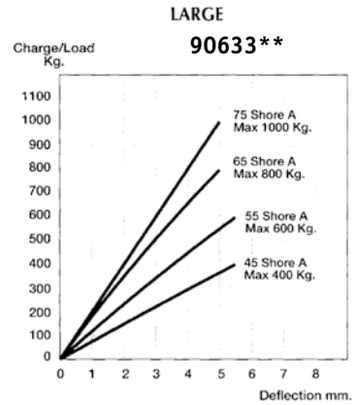

Flexibele motorsteunen worden over het algemeen geleverd met stiften waarmee de motor niet alleen aan de steun bevestigd wordt, maar waarmee tevens de hoogte van de motor ten opzichte van de fundatie wordt ingesteld. Deze hoogteregeling heeft als nadeel dat de motor in sommige gevallen, waarbij de fundatie eigenlijk te laag is, veel te hoog op de stiften hangt en dat daardoor een onacceptabele hefboomwerking ontstaat die de installatie feitelijk onveilig maakt. In extreme gevallen kan een dergelijke installatiefout leiden tot het breken van de stiften. allpa levert nu onderlegplaten die exact de vorm hebben van de motorsteunvoeten. Door het aantal onderlegplaten te verhogen kan men de hoogte van de motor instellen. De bevestiging van de motor op de steun kan nu met een normale bout gemaakt worden. Het is zelfs zo, dat NORSKE VERITAS voor de hoogte-instelling van scheepsmotoren uitsluitend het gebruik van onderlegplaten toestaat en allpa steunen met onderlegplaten heeft gecertificeerd. De steunen worden nog wel standaard met stift geleverd.

Art. 9063003 Onderlegplaat voor model SMALL, Hoogte 3mm - HOH 100mm
Art. 9063204 Onderlegplaat voor model MEDIUM, Hoogte 4mm - HOH 140mm
Art. 9063305 Onderlegplaat voor model LARGE, Hoogte 5mm - HOH 182mm

Onderlegplaten voor hoogte-verstelling

incl. dopmoer

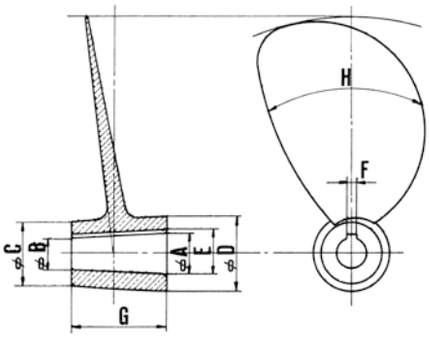

A	B	D	E	C	G	F
20	15.8	35	22.7	30	42	6
22	17.0	39	24.7	37	50	6
25	19.2	42	27.7	37	58	6
28	21.2	45	31.2	40	68	8
30	22.4	52	33.2	45	76	8
32	24.4	52	35.7	45	76	10
35	26.4	57	38.7	50	86	10
40	30.4	64	43.7	55	96	12
45	34.4	75	49.2	65	106	14
50	38.5	84	54.2	75	115	14
55	42.0	94	60.2	80	130	16
60	46.0	105	65.3	90	140	18
65	49.5	120	70.3	100	155	18
70	54.5	120	76.3	100	155	20

Schroefassen RVS AISI 329

Conus: 1 : 10
Alle schroefassen worden geleverd met dopmoer, zinkanode en spie.

Art.	ø as	Lengte
420100	20mm	1000mm
420150	20mm	1500mm
420200	20mm	2000mm
420250	20mm	2500mm
425100	25mm	1200mm
425150	25mm	1600mm
425200	25mm	2000mm
425250	25mm	2400mm
425300	25mm	3000mm
425350	25mm	3500mm
430100	30mm	1200mm
430150	30mm	1600mm
430200	30mm	2000mm
430250	30mm	2400mm
430300	30mm	3000mm
430350	30mm	3500mm
435100	35mm	1200mm
435150	35mm	1600mm
435200	35mm	2000mm
435250	35mm	2400mm
435300	35mm	3000mm
435350	35mm	3500mm
435400	35mm	4000mm
440150	40mm	1600mm
440200	40mm	2000mm
440250	40mm	2400mm
440300	40mm	3000mm
440350	40mm	3500mm
440400	40mm	4000mm

Art.	ø as	Lengte
445150	45mm	1600mm
445200	45mm	2000mm
445250	45mm	2400mm
445300	45mm	3000mm
445350	45mm	3500mm
445400	45mm	4000mm
450150	50mm	1500mm
450200	50mm	2000mm
450250	50mm	2500mm
450300	50mm	3000mm
450350	50mm	3500mm
450400	50mm	4000mm
455150	55mm	1500mm
455200	55mm	2000mm
455250	55mm	2500mm
455300	55mm	3000mm
455350	55mm	3500mm
455400	55mm	4000mm
460150	60mm	1500mm
460200	60mm	2000mm
460250	60mm	2500mm
460300	60mm	3000mm
460350	60mm	3500mm
460400	60mm	4000mm

Spie afmetingen (bxhxl in mm):

As 20mm:	6x6x30	**Art. 31100100**
As 25mm:	6x6x40	**Art. 31100700**
As 30mm:	8x7x55	**Art. 31100800**
As 35mm:	10x8x70	**Art. 31100900**
As 40mm:	12x8x82	**Art. 31101000**
As 45mm:	14x9x88	**Art. 31101100**
As 50mm:	14x9x88	**Art. 31101100**
As 55mm:	16x10x100	**Art. 31101400**
As 60mm:	18x11x118	**Art. 31101600**

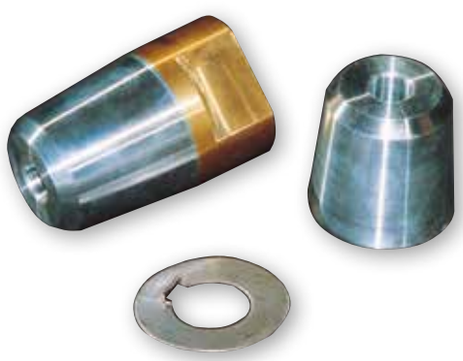

Voor aluminium anode
zie pag. 134

allpa® Dopmoeren met zinkanode

allpa® Dopmoeren met zinkanode,
kompleet met RVS borgring.

Dopmoer compleet Art.	øas (mm)	Schroefdr.	Losse zinkanode Art.	Losse borgring Art.
465020	20	M12 x 1,5	**465120**	**465220**
465025	25	M16 x 1,5	**465125**	**465225**
465030	30	M20 x 1,5	**465130**	**465230**
465035	35/40	M24 x 2	**465135**	**465235**
465040	40	M27 x 2	**465140**	**465240**
465045	45	M33 x 2	**465145**	**465245**
465045/30	45	M30 x 2	**465145**	**465245/30**
465050	50	M36 x 3	**465150**	**465250**
465055	55	M40 x 3	**465155**	**465255**
465060	60	M45 x 3	**465160**	**465260**

allpa componenten voor schroefassystemen

Buitenlagers

ECO Neopreen

Opschroefbaar met binnendraad

Uithouder Brons zonder montageplaat

Uithouder Brons met montageplaat

Kokers

Brons

Polyester

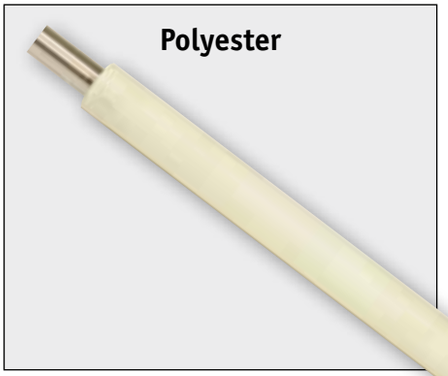

Aluminium

Kokerklem Brons

Binnenlagers

Rubberlager met Waterinlaat

Rubberlager met Waterinlaat

Brons, Flexibel

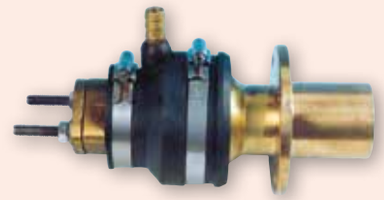

Brons, Vast

Accessoires/Extra's:

Tussenlager Brons
Tussenlager Tufnol voor Polyester Koker
Tussenlager Tufnol voor Aluminium Koker
Schroefassen: Zie blz. 598 tot en met 608

PSS-Glijringafdichting

allpa Schroefas-systeem SET-K1

Art.	**176125**	SET-K1 met Ø25mm schroefas
Art.	**176130**	SET-K1 met Ø30mm schroefas
Art.	**176135**	SET-K1 met Ø35mm schroefas
Art.	**176140**	SET-K1 met Ø40mm schroefas

CUSTOM MADE
MAATWERK MOGELIJK
by allpa®

De SET-K1 bestaat uit:

- RVS Schroefas L=2000mm, met dopmoer/zinkanode, borgring en spie
- Polyester koker L=1200mm met neopreen lagerbus
- Rubber binnenlager met lipseals en waterinlaat

Extra:

- Tussenlager Phenol (Zie blz. 606)

allpa Schroefas-systeem SET-K2

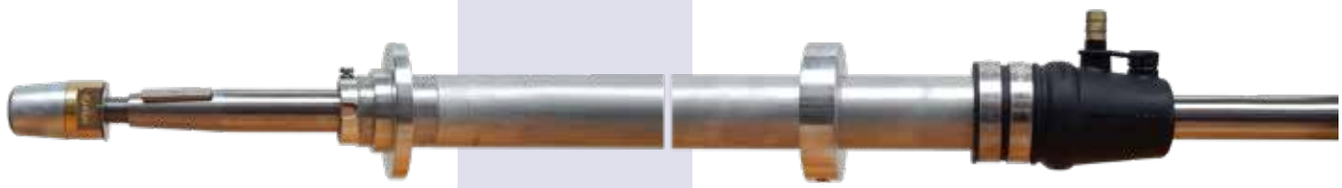

Art.	**176225**	SET-K2 met Ø25mm schroefas
Art.	**176230**	SET-K2 met Ø30mm schroefas
Art.	**176235**	SET-K2 met Ø35mm schroefas

CUSTOM MADE
MAATWERK MOGELIJK
by allpa®

De SET-K2 bestaat uit:

- RVS Schroefas L=2000mm, met dopmoer/zinkanode, borgring en spie
- Aluminium koker L=1500mm met neopreen lagerbus en montageflens
- Rubber binnenlager met lipseals en waterinlaat

Extra:

- Tussenlager Phenol (Zie blz. 606)

allpa Schroefas-systeem SET-K3

Art.	**176325**	SET-K3 met Ø25mm schroefas
Art.	**176330**	SET-K3 met Ø30mm schroefas

De SET-K3 bestaat uit:

- RVS Schroefas L=2000mm, met dopmoer/zinkanode, borgring en spie
- Bronzen koker L=1500mm met neopreen lagerbus en montageflenzen
- Rubber binnenlager met lipseals en waterinlaat

Extra:

- Tussenlager Phenol (Zie blz. 606)

CUSTOM MADE
MAATWERK MOGELIJK
by allpa®

allpa Schroefas-systeem SET-K4

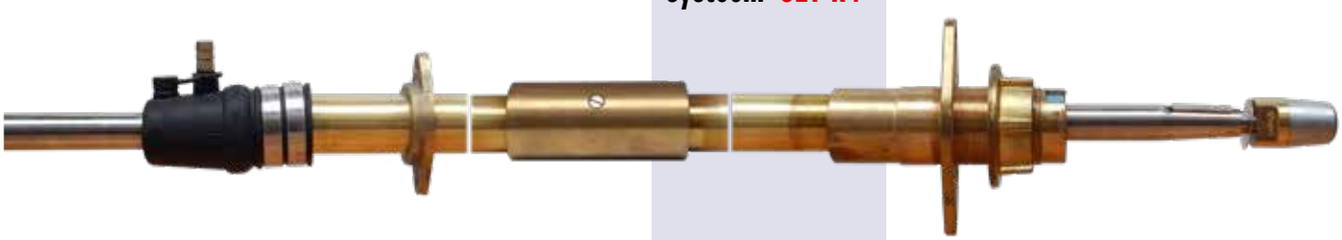

Art.	**176435**	SET-K4 met Ø35mm schroefas
Art.	**176440**	SET-K4 met Ø40mm schroefas

De SET-K4 bestaat uit:

- RVS Schroefas L=2400mm, met dopmoer/zinkanode, borgring en spie
- Bronzen koker L=1800mm
- Bronzen, opschroefbaar buitenlager met montageflens
- Bronzen, opschroefbaar tussenlager, op L=1200mm van propellerzijde
- Rubber binnenlager met lipseals en waterinlaat

CUSTOM MADE
MAATWERK MOGELIJK
by allpa®

allpa Schroefas-systeem SET-K5

Art.	**176535**	SET-K5 met Ø35mm schroefas
Art.	**176540**	SET-K5 met Ø40mm schroefas

De SET-K5 bestaat uit:

- RVS Schroefas L=2000mm, met dopmoer/zinkanode, borgring en spie
- Bronzen koker L=1600mm
- Bronzen, opschroefbaar buitenlager met montageflens
- Bronzen, opschroefbaar, flexibel binnenlager met vetpakking en waterinlaat

Extra:

- Bronzen schroefbaar tussenlager (bij langere kokerlengte) (Zie blz. 606)

CUSTOM MADE
MAATWERK MOGELIJK
by allpa®

Schroefaskokers

Art.	Materiaal	Asmaat	Kokermaat	Lengte	Bijzonderheden
OT6325	Messing	Ø25mm	40 x 34mm	per meter	Eventueel met schroefdraad 1- of 2-zijden
OT6330	Messing	Ø30mm	45 x 39mm	per meter	Eventueel met schroefdraad 1- of 2-zijden
OT6335	Messing	Ø35mm	50 x 43mm	per meter	Eventueel met schroefdraad 1- of 2-zijden
OT6340	Messing	Ø40mm	55 x 45mm	per meter	Eventueel met schroefdraad 1- of 2-zijden
OT0125P	Polyester	Ø25mm	43 x 35mm	1200mm	Compleet met neopreen lagerbus
OT0130P	Polyester	Ø30mm	49 x 40mm	1200mm	Compleet met neopreen lagerbus
OT0135P	Polyester	Ø35mm	55 x 47mm	1200mm	Compleet met neopreen lagerbus
OT0140P	Polyester	Ø40mm	60 x 52mm	1200mm	Compleet met neopreen lagerbus
OT0145P	Polyester	Ø45mm	65 x 56mm	1200mm	Compleet met neopreen lagerbus
9042825	Aluminium	Ø25mm	45 x 35mm	1500mm	Compleet met neopreen lagerbus
9042830	Aluminium	Ø30mm	50 x 40mm	1500mm	Compleet met neopreen lagerbus
9042835	Aluminium	Ø35mm	60 x 44mm	1500mm	Compleet met neopreen lagerbus

Radice rubber schroefas-seal voor watergesmeerde installaties. Mét water- en aparte vet-toevoer voor smering van de dubbele lipseal.

De schroefas-seal bestaat uit een flexibele balg met schroef-aslager en RVS slangklemmen. Inclusief een tube siliconenvet en montagelip.
Temperatuurbereik: seals -10° tot +80° C,
buitenzijde lagers: -20° tot +140° C.
Waterinlaat Ø12mm (voor waterschep!)
Minimale wrijving. Olie- en vetbestendig.

Radice Rubber Schroefas-seal mét water - én vetinlaat				
Art.	Ø as	Ø koker	L-1	L-2
463422	22mm	39mm	111mm	38mm
463425	25mm	39mm	111mm	38mm
463425/P	25mm	42mm	111mm	38mm
463430	30mm	45mm	116mm	38mm
463430/P	30mm	48mm	116mm	38mm
463435	35mm	48mm	123mm	38mm
463435/P	35mm	54mm	123mm	38mm
463440	40mm	54mm	129mm	38mm
463440/P	40mm	60mm	129mm	38mm
467100	Losse tube siliconenvet			

Radice Rubber schroefas seals

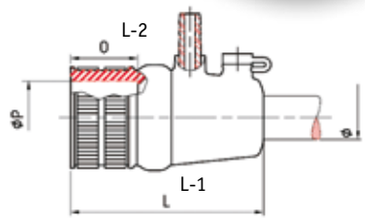

allpa Rubber schroefas-seal voor watergesmeerde installaties. Eventueel mét waterinlaat en aparte vet-toevoer voor smering van de dubbele lip-seal.

De schroefas-seal bestaat uit een flexibele balg met schroefaslager en een RVS slangklem.
Inclusief een tube siliconenvet en montagelip.
Temperatuurbereik: seals -10° tot +80° C,
buitenzijde lagers: -20° tot +140° C.
Waterinlaat Ø10mm (voor waterschep!)
Minimale wrijving. Olie- en vetbestendig.

allpa Rubber Schroefas-seal				
Art.	Ø as	Ø koker	L-1	L-2
463225	25mm	43mm	102mm	38mm
463230	30mm	47mm	112mm	38mm
463235	35mm	54mm	121mm	38mm
463240	40mm	59,5mm	121mm	38mm
463245	45mm	62mm	121mm	38mm
463250	50mm	65mm	129mm	38mm
allpa Rubber Schroefas-seal mét water- én vetinlaat				
Art.	Ø as	Ø koker	L-1	L-2
463226	25mm	43mm	102mm	38mm
463231	30mm	49mm	112mm	38mm
463236	35mm	55mm	121mm	38mm
463241	40mm	59,5mm	121mm	38mm

allpa Rubber schroefas seals

allpa - PSS Axiaal-afdichtingen

- LEKVRIJ
- WEINIG ONDERHOUD
- KOSTENBESPAREND
- RINA, ABS EN BUREAU VERITAS GECERTIFICEERD

Onderhoudsvrije asafdichting zonder pakking. Special ontwikkeld voor watergesmeerde schroefasinstallaties.
Deze mechanische afdichting bestaat uit een stilstaande carbon flens die tegen een roterende RVS flens gedrukt wordt door de spanning van de rubber balg. Temperatuur bereik -70 °C tot +220 °C.

Door het permanente contact tussen de carbon flens en de RVS ring blijft het contactoppervlak zeer glad en dicht daardoor optimaal af. De RVS ring draait met de schroefas mee en wordt gemonteerd met dubbele inbusbouten en afgedicht met nitriel O-ringen.
Het axiale afdichtingsoppervlak is breed om bij een trillende schroefas toch een perfecte afdichting te waarborgen. De rubber balg is olie- en vetbestending en verkrijgbaar een vele maten. De slangtule dient als aansluiting voor koelwater.

	Ø As	Ø Koker		Inbouwlengte	
Art.	**mm**	**inch**	**mm**	**inch**	**mm**
9036222114	22	1-¼	31,8	6-¼	158
9036222112	22	1-½	38,1	6-¼	158
9036225112	25	1-½	38,1	6-¼	158
9036225134	25	1-¾	44,5	6-¼	158
9036230134	30	1-¾	44,5	6-¼	158
9036230200	30	2	50,8	6-¼	158
9036230214	30	2-¼	57,2	6-¼	158
9036232200	32	2	50,8	6-½	165
9036232214	32	2-¼	57,2	6-½	165
9036232212	32	2-½	63,5	6-½	165
9036235200	35	2	50,8	6-½	165
9036235214	35	2-¼	57,2	6-½	165
9036235212	35	2-½	63,5	6-½	165
9036238212	38	2-½	63,5	8-1/8	206
9036240200	40	2	50,8	8-1/8	206
9036240214	40	2-¼	57,2	8-1/8	206
9036240212	40	2-½	63,5	8-1/8	206
9036240234	40	2-¾	69,9	8-1/8	206
9036245214	45	2-¼	57,2	8-1/8	206
9036245212	45	2-½	63,5	8-1/8	206
9036245234	45	2-¾	69,9	8-1/8	206
9036245300	45	3	76,2	8-1/8	206
9036250212	50	2-½	63,5	8-1/8	206
9036250234	50	2-¾	69,9	8-1/8	206
9036250300	50	3	76,2	8-1/8	206
9036250314	50	3-¼	82,6	8-1/8	206
9036250312	50	3-½	88,9	8-1/8	206
9036255300	55	3	76,2	8-1/8	206
9036255314	55	3-¼	82,6	8-1/8	206
9036255312	55	3-½	88,9	8-1/8	206
9036260314	60	3-¼	82,6	8-½	216
9036260312	60	3-½	88,9	8-½	216
9036260334	60	3-¾	95,3	8-½	216
9036260500	60	5	127,0	9-1/8	232
9036270412	70	4-½	114,3	9-¼	235
9036270500	70	5	127,0	9-¼	235
9036280412	80	4-½	114,3	9-¼	235
9036295600	95	6	152,4	9-¾	248

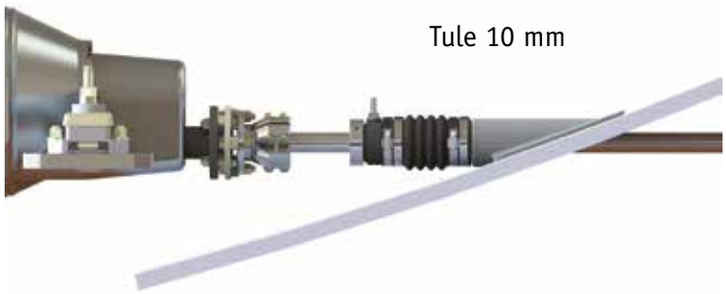

Ook leverbaar voor schroefasdiameters in inchmaten.

Nitriel O-ringen & RVS S/S inbusbouten – kits:

Art. 9036000022	22mm	**Art. 9036000045**	45mm
Art. 9036000025	25mm	**Art. 9036000050**	50mm
Art. 9036000030	30mm	**Art. 9036000055**	55mm
Art. 9036000032	32mm	**Art. 9036000060**	60mm
Art. 9036000035	35mm	**Art. 9036000070**	70mm
Art. 9036000040	40mm	**Art. 9036000080**	80mm

Voor afwijkende maatcombinaties kan de rubberbalg aangepast worden met de volgende reduceerringen:

Art. 9036200134 2″ naar 1-¾″
Art. 9036212214 2-½″ naar 2-¼″
Art. 9036214200 2-¼″ naar 2″
Art. 9036300234 3″ naar 2-¾″

allpa - PSS Axiaalafdichtingen zijn verkrijgbaar van 22mm tot 95mm (type A)
en van 100mm tot 150mm (type B) en voldoen aan de eisen van ondermeer RINA, ABS en Bureau Veritas.

Bronzen, zwevend binnenlager. Watergesmeerd, met dubbele lipafdichting, compleet mét montageflens voor schroefaskoker.

Tule 12 mm

Art. 9042540	Zwevend binnenlager 25mm voor schroefaskoker 40mm
Art. 9043045	Zwevend binnenlager 30mm voor schroefaskoker 45mm
Art. 9043550	Zwevend binnenlager 35mm voor schroefaskoker 50mm
Art. 9044055	Zwevend binnenlager 40mm voor schroefaskoker 55mm

Art. 9042541	Lipseal 25mm = 1 set van 2 seals
Art. 9043046	Lipseal 30mm = 1 set van 2 seals
Art. 9043551	Lipseal 35mm = 1 set van 2 seals
Art. 9044056	Lipseal 40mm = 1 set van 2 seals

Bronzen, zwevend binnenlager

A	B	C	D	E
184	32	80	25	40
184	32	80	30	45
189	32	90	35	55
189	32	90	40	55

Alle afmetingen in mm.

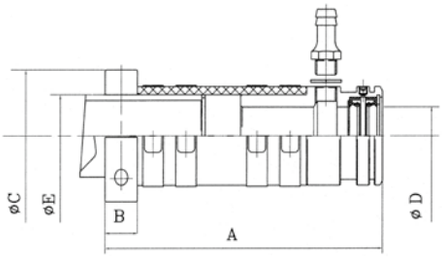

Deze glijringafdichting voorkomt definitief elke schroefaslekkage in de bilge. Het systeem bestaat uit een stilstaande carbon flens die door een rubber balg met de schroefaskoker is verbonden. Door de voorspanning van de balg wordt de carbon flens tegen een RVS ring gedrukt en vormt zo een lekvrije afdichting.
Een in de balg geïntegreerde watergesmeerde neopreen lagerbus zorgt voor goed contact tussen de lageroppervlakken en draagt tevens bij aan de reductie van schroefasvibraties.
De inbouw is erg eenvoudig en de afdichting hoeft slechts éénmalig te worden afgesteld en is volledig onderhoudsvrij.
Deze speciale schroefasafdichting accepteert opmerkelijke uitlijn-verschillen, zowel axiaal als lateraal.

Leverbaar voor schroefasdiameters van 25, 30, 35 en 40mm.

	A	B*	D	E (mm)
Art. 9040125	210	190	25	40
Art. 9040130	210	190	30	45
Art. 9040135	255	235	35	50
Art. 9040140	255	235	40	55

* B = A - 20mm, ± 0-5mm (= voorspanning van de balg)

TMF Axiaal schroefas-afdichtingen

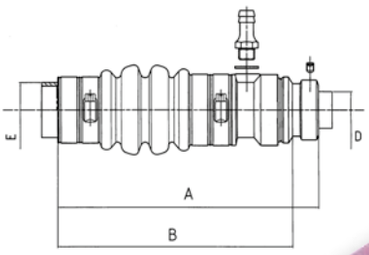

Set met waterschep, kogelkraan, slangtule en 1m slang met slangklemmen

Art. 9013012	Set met 12mm slangaansluiting
Art. 9013015	Set met 14mm slangaansluiting
Art. 9013019	Set met 19mm slangaansluiting

Waterschepset

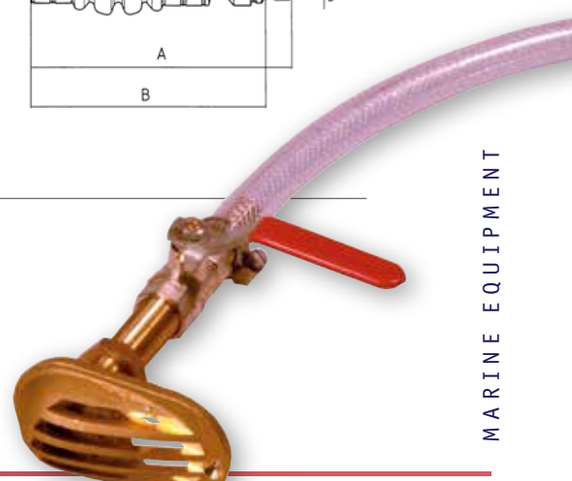

Flexibel binnenlager

Zwevende binnenlagers
Brons, zelfsmerend

Art. TF30-Set Zwevend binnenlager voor as Ø30mm

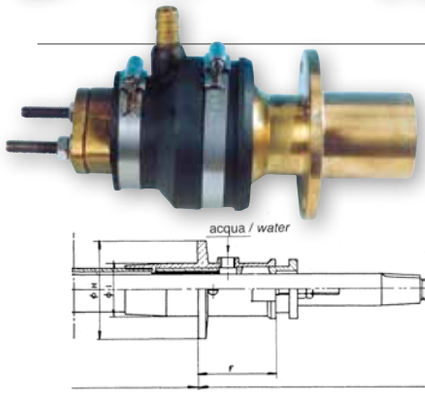

Flexibel binnenlager

Zwevende binnenlagers Watergesmeerd, Bronzen huis met neopreen binnenlager, inwendige schroefdraad voor schroef-askoker, rubber manchet en afdichting door vetkoord.

Art.	Ø as	F	H	I	N (mm)
463125	25	135	100	52	45
463130	30	135	100	52	45
463135	35	150	120	62	80
463140	40	150	120	62	80
463145	45	175	140	74	80
463150	50	175	140	74	80

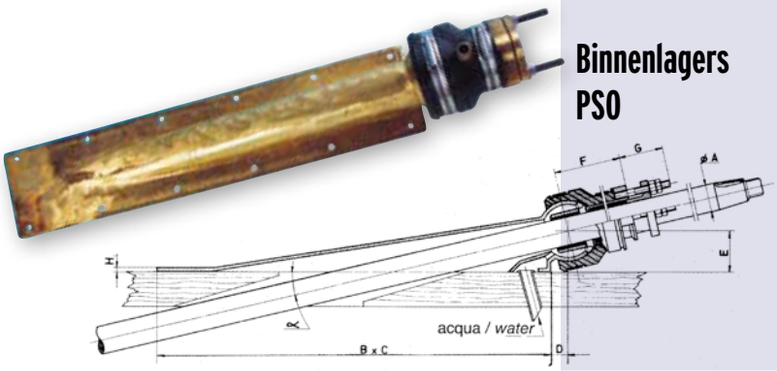

Binnenlagers PSO

Zwevende binnenlagers met bodemmontageplaat
Watergesmeerd. Geheel uit brons. Met vaste inbouwhoek

Art.	Afmetingen Ø as	a°	B	C	D	E	F	G	H
464225	25	9°-17°	460	90	20	48	77	45	5
464230	30	9°-17°	460	90	20	48	77	45	5
464235	35	11°-17°	500	110	27	60	86	103	5
464240	40	11°-17°	500	110	27	60	86	103	5
464245	45	11°-15°	555	130	35	66	103	75	5
464250	50	11°-15°	555	130	35	66	103	75	5

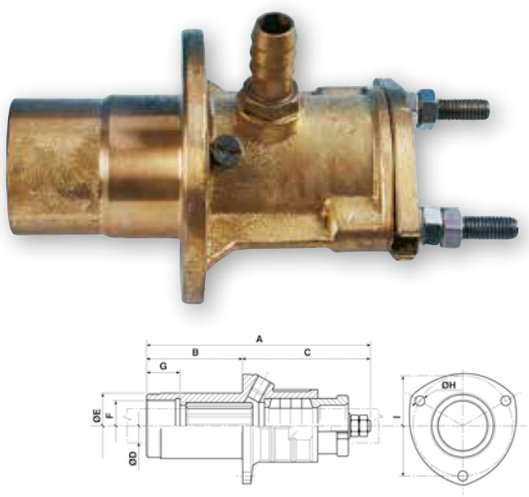

Vast binnenlager

Vaste binnenlagers
Bronzen huis met vaste flens, neopreen lager, inwendige schroefdraad voor schroefaskoker en vetkoordafdichting.

Art.	Afmetingen (mm) A	B	C	D	E	F	G	H	I
562001	153	61	92	20	42	M35x1,5	25	5	62
562002	175	70	105	25	48	M40x1,5	25	7	72
562003	187	84	103	30	54	M45x1,5	30	7	80
562004	197	94	103	35	61	M50x1,5	30	9	90
562005	206	113	150	40	68	M55x2	40	10,5	108
562006	283	133	150	45	74	M60x2	50	10,5	115
562007	310	155	150	50	80	M65x2	60	10,5	120
562009	340	170	170	60	96	M80x2	60	10,5	135

Tussenlager-bussen van kunststof (Phenol)

Art. 308031/N	voor as Ø25 mm en koker 40 x 35 mm, L = 100mm
Art. 308032	voor as Ø30 mm en koker 45 x 39 mm, L = 60 mm
Art. 308032/N	voor as Ø30 mm en koker 45 x 40 mm, L = 60 mm
Art. 308033	voor as Ø35 mm en koker 50 x 43 mm, L = 70 mm
Art. 308034	voor as Ø40 mm en koker 55 x 45 mm, L = 80 mm

Schroefbare bronzen tussen-lagers met inwendige draad en Phenol lagerbus

Art. 9040025	M40 x 1,5.	Voor as Ø25 mm
Art. 9040030	M45 x 1,5.	Voor as Ø30mm
Art. 9040035	M50 x 1,5.	Voor as Ø35 mm
Art. 9040040	M55 x 2.	Voor as Ø40 mm
Art. 9040045	M60 x 2.	Voor as Ø45 mm
Art. 9040050	M65 x 2.	Voor as Ø50 mm

Buitenlagers met contra-flens

Art.	Afmetingen (mm)								
	A	B	C	ØD	ØE	F	G	øH	I
562019	110	45-55	25	20	42	M35x1,5	105	5	65
562020	129	45-75	25	25	48	M40x1,5	110	7	75
562021	153	55-85	20	30	54	M45x1,5	125	7	85
562022	175	65-95	20	35	61	M50x1,5	150	8,5	95
562023	206	70-100	40	40	68	M55x2	165	10,5	110
562024	236	75-105	50	45	74	M60x2	175	10,5	112
562025	266	80-110	60	50	80	M65x2	180	10,5	120
562027	308	80-110	60	60	96	M80x2	175	10,5	140

Bronzen huis met neopreen lager, inwendige schroefdraad voor schroefaskoker. Compleet met montage-flens.

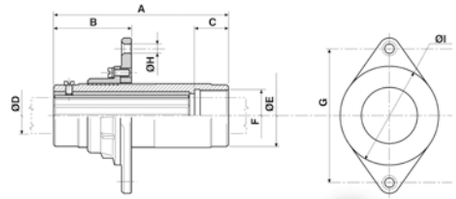

Schroefaskokers

Voor schroefaskokers: zie blz. 602

Montageflens voor schroefaskoker

Art. 9052025	Flens voor koker Ø40mm (as Ø25mm)
Art. 9052030	Flens voor koker Ø45mm (as Ø30mm)
Art. 9052035	Flens voor koker Ø50mm (as Ø35mm)
Art. 9052040	Flens voor koker Ø55mm (as Ø40mm)

Uithouders

Bronzen uithouders met neopreen lagerbus
Voor polyester en hout-epoxy schepen

Art.	Afmetingen (mm)				
	Ø as	B± W0,05	D	G	H
468025	25	38,10	102	220	400
468030	30	44,45	130	220	400
468035	35	47,62	140	260	450
468040	40	53,97	165	280	450
468045	45	60,32	180	330	550
468050	50	66,67	205	350	550
468060	60	82,55	255	400	670

Uithouders

Bronzen uithouders met rechte montageplaat en neopreen lagerbus. Deze uithouders worden geleverd naar specificatie bij orders van meerderestuks. De variabele maten zijn:

- H, de hoogte van de steun
- a°, de langsscheepse schuinte van de lagerbus
- b°, de dwarsscheepse schuinte van de steun

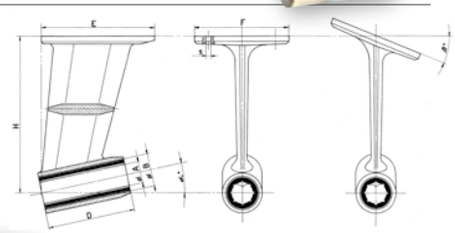

Afmetingen (mm)

øas	B± W0,05	D	E	F	Hmax	ØS	α°	β°
25	38,10	102	130	110	180	8	9-16	0-22
30	44,45	130	160	130	200	10	9-16	0-22
35	47,62	140	185	155	230	10	9-16	0-22
40	53,97	165	210	175	260	12	9-16	0-22
45	60,32	180	235	195	300	12	9-16	0-22
50	66,67	205	260	220	350	12	9-16	0-22
60	82,55	255	340	270	400	16	6-15	0-20
70	95,25	295	400	310	450	16	6-15	0-18
80	101,60	320	455	355	500	16	6-15	0-18
90	114,30	380	510	400	550	20	5-14	0-16
100	133,35	430	565	455	600	20	5-14	0-16

Als standaard leveren wij deze uithouders met rechte montageflens en 15° langsscheepse schuinte.

Art.	Ø as (mm)
468125	25
468130	30
468135	35
468140	40
468145	45
468150	50
468160	60

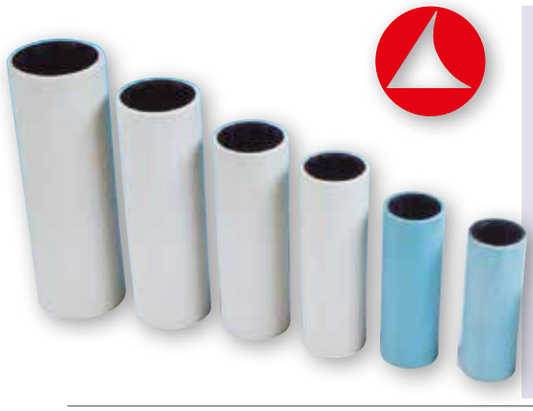

Lagerbussen

Neopreen lagers met kunststof huis

Art.	Ø as	Ø buiten(mm)	Lengte(mm)
428025	25	38,10 (1 1/2")	101,60 (4")
428030	30	44,45 (1 3/4")	127,00 (5")
428035	35	47,62 (1 7/8")	139,70 (5 1/2")
428040	40	53,97 (2 1/8")	165,10 (6 1/2")
428045	45	60,32 (2 3/8")	177,80 (7")
428050	50	66,67 (2 5/8")	203,20 (8")
428055	55	76,20 (3")	228,60 (9")
428060	60	82,55 (3 1/4")	241,30 (9 1/2")

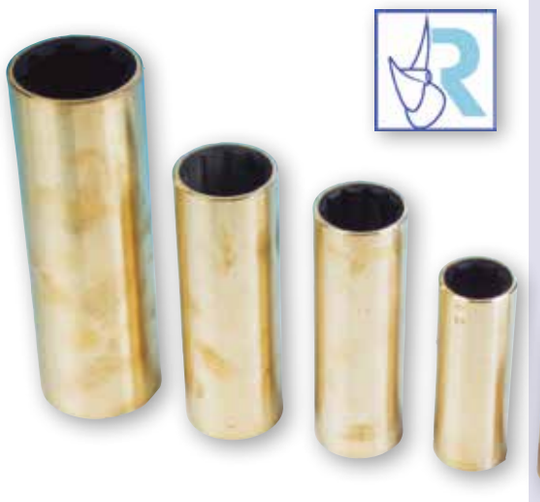

Lagerbussen

Neopreen lagers met messing huis

Art.	Ø as	Ø buiten (mm)	Lengte (mm)
408022	22	31,75 (1 1/4")	76,20 (3")
408025	25	38,10 (1 1/2")	101,60 (4")
408030	30	44,45 (1 3/4")	127,00 (5")
408035	35	47,62 (1 7/8")	139,70 (5 1/2")
408040	40	53,97 (2 1/8")	165,10 (6 1/2")
408045	45	60,32 (2 3/8")	177,80 (7")
408050	50	66,67 (2 5/8")	203,20 (8")
408055	55	76,20 (3")	228,60 (9")
408060	60	82,55 (3 1/4")	241,30 (9 1/2")
408065	65	85,72 (3 3/8")	266,70 (10 1/2")
408070	70	95,25 (3 3/4")	279,40 (11")
408075	75	101,60 (4")	304,80 (12")
408080	80	101,60 (4")	304,80 (12")
408090	90	114,30 (4 1/2")	355,60 (14")

Lagerbussen

Neopreen lager met messing huis

Art.	Ø as (mm)	Ø buiten (mm)	lengte (mm)
308006	25	35	100
308008	30	40	120
308010	35	48	140
308012	40	56	160
308014	45	61	180
308016	50	66	200
308047	55	73	220
308049	60	78	240

Neopreen lager met aluminium huis

Art.	Ø as (mm)	Ø buiten (mm)	lengte (mm)
308106	25	35	100
308108	30	40	120
308110	35	48	140
308112	40	56	160
308114	45	61	180
308116	50	66	200

Lagerbussen

Neopreen lagers met messing huis

Art.	Ø as	Ø buiten	Lengte	Art.	Ø as	Ø buiten	Lengte (")
418001	1	1 1/2	4	**418013**	2 1/2	3 1/4	10
418002	1 1/8	1 5/8	4 1/2	**418015**	2 3/4	3 3/4	11
418003	1 1/4	1 3/4	5	**418017**	3	4	12
418004	1 3/8	1 7/8	5 1/2	**418018**	3 1/4	4	12
418005	1 1/2	2	6	**418019**	3 3/8	4 1/2	13 1/2
418007	1 3/4	2 3/8	7	**418020**	3 1/2	4 1/2	14
418009	2	2 5/8	8	**418021**	3 5/8	4 1/2	14 1/2
418010	2 1/8	3	8 1/2	**418022**	3 3/4	4 1/2	15
418011	2 1/4	3	9	**418024**	4	5 1/4	16
418012	2 3/8	3 1/4	9 1/2				

allpa maatwerk, uw installatie onze specialisatie!

Neem contact op met allpa via inboard@allpa.eu voor technische oplossingen.

Schroefberekening

Om de juiste schroef te bepalen zijn de volgende gegevens nodig:

- Type boot: waterverplaatser, halfglijder of glijder
- Rompmateriaal
- Waterverplaatsing schip
- Lengte waterlijn – breedte waterlijn – diepgang zonder kiel
- Vermogen van de motor en maximum toerental
- Reductie van de keerkoppeling
- Draairichting van de schroef
- De geschatte snelheid van het schip
- Maximaal beschikbare ruimte voor de schroef
- Schroefasdiameter en conus of Saildrive type
- Gewenste schroef: 2-blads, 3-blads, 4-blads, klapschroef 2-blads of 3-blads

Indien gewenst kunnen wij naaf, conus, boring en spiebaan naar specificatie leveren.

allpa
marine equipment

Radice propellers

2-blads scheeps-schroeven type K-11

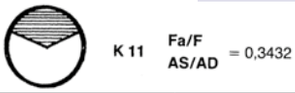

		2-Blads Model K-11	
		Fa/F 0,34	
Diameter:		P/D Max 0,9	
Ø mm	Ø Inch	Spoed	max.asgat
305	12	8 tot 10″	25mm
330	13	8 tot 13″	25mm
355	14	8 tot 14″	25mm
380	15	8 tot 14″	25mm
405	16	8 tot 15″	30mm
430	17	10 tot 15″	30mm
455	18	10 tot 15″	30mm
480	19	13 tot 15″	35mm
505	20	13 tot 14″	35mm
535	21	13 tot 14″	35mm
560	22	-	-
585	23	-	-
610	24	-	-
Bootstype		Waterverplaatser	
Snelheid		6/10Kn	

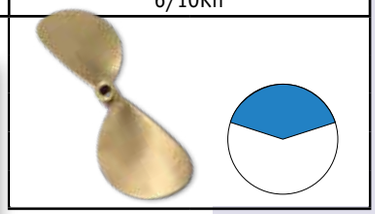

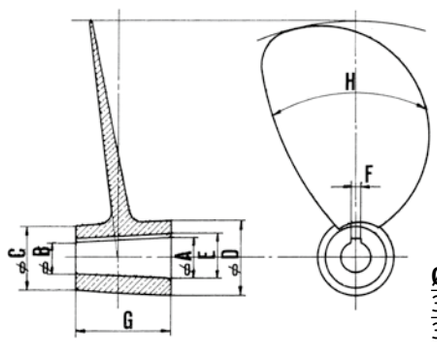

A	B	D	E	C	G	F
20	15.8	35	22.7	30	42	6
22	17.0	39	24.7	37	50	6
25	19.2	42	27.7	37	58	6
28	21.2	45	31.2	40	68	8
30	22.4	52	33.2	45	76	8
32	24.4	52	35.7	45	76	10
35	26.4	57	38.7	50	86	10
40	30.4	64	43.7	55	96	12
45	34.4	75	49.2	65	106	14
50	38.5	84	54.2	75	115	14
55	42.0	94	60.2	80	130	16
60	46.0	105	65.3	90	140	18
65	49.5	120	70.3	100	155	18
70	54.5	120	76.3	100	155	20

Ø mm	Ø inches
305	12
330	13
355	14
380	15
405	16
430	17
455	18
480	19
505	20
535	21
560	22
585	23
610	24
635	25
660	26
685	27
710	28
735	29
760	30

Leverbaar in diameters van 12″ tot 21″.

Standaard voorraad-schroeven zijn:

Art.

2120825R	**2141225R**
2120925R	**2151125R**
2130925R	**2151225R**
2131025R	**2161125R**
2131125R	**2161225R**
2140825R	**2161325R**
2140925R	**2161425R**
2141025R	**2181125R**
2141125R	**2181330R**

Hoe te bestellen (voorbeeld) 2-12-09-25-R:

Aantal bladen	Diameter	Spoed	Ø As	Draairichting
2	12″	09″	25	R

Radice propellers

3-blads scheeps-schroeven type E-13

E 13 Fa/F AS/AD = 0,5150

		3-Blads Model E-13	
		Fa/F 0,515	
Diameter:		P/D Max 0,85	
Ø mm	Ø Inch	Spoed	max.asgat
305	12	8 tot 11″	25mm
330	13	8 tot 13″	30mm
355	14	8 tot 14″	30mm
380	15	8 tot 14″	35mm
405	16	9 tot 16″	35mm
430	17	10 tot 16″	35mm
455	18	10 tot 16 ″	40mm
480	19	11 tot 18″	40mm
505	20	11 tot 18″	45mm
535	21	12 tot 19″	45mm
560	22	12 tot 19″	45mm
585	23	15 tot 19″	45mm
610	24	15 tot 17″	45mm
Bootstype		Waterverplaatser	
Snelheid		8/16Kn	

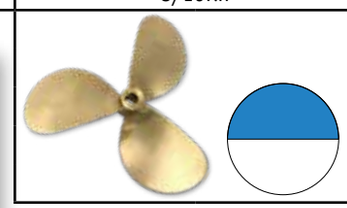

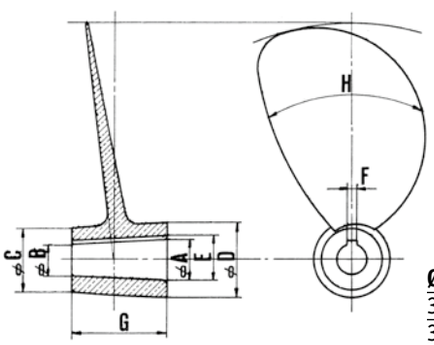

A	B	D	E	C	G	F
20	15.8	35	22.7	30	42	6
22	17.0	39	24.7	37	50	6
25	19.2	42	27.7	37	58	6
28	21.2	45	31.2	40	68	8
30	22.4	52	33.2	45	76	8
32	24.4	52	35.7	45	76	10
35	26.4	57	38.7	50	86	10
40	30.4	64	43.7	55	96	12
45	34.4	75	49.2	65	106	14
50	38.5	84	54.2	75	115	14
55	42.0	94	60.2	80	130	16
60	46.0	105	65.3	90	140	18
65	49.5	120	70.3	100	155	18
70	54.5	120	76.3	100	155	20

Ø mm	Ø inches
305	12
330	13
355	14
380	15
405	16
430	17
455	18
480	19
505	20
535	21
560	22
585	23
610	24
635	25
660	26
685	27
710	28
735	29
760	30

Leverbaar in diameters van 12″ tot 24″.

Standaard voorraad-schroeven zijn:

Art.

3120725R	3151125R	3171235R
3120825R	3151130R	3171325R
3121025R	3151225L	3171330R
3130725R	3151225R	3171530R
3130825R	3151325L	3181235R
3130925R	3151325R	3181330R
3131025R	3151330R	3181335R
3131125R	3151425R	3181340R
3131225R	3151430R	3181430R
3140825R	3161025R	3181530R
3140925R	3161125R	3191335R
3140930R	3161130R	3191430R
3141025R	3161225L	3191435R
3141030R	3161225R	3191535R
3141125R	3161230R	3201435R
3141225R	3161325R	3211430R
3150925R	3161330R	3221430R
3151025R	3161430R	3221435R
3151030R	3171130R	3221440R

Hoe te bestellen (voorbeeld) 3-12-08-25-R:

Aantal bladen	Diameter	Spoed	Ø As	Draairichting
3	12″	08″	25	R

Radice propellers

3-blads scheeps-schroeven type C-7

		3-Blads Model C-7	
		Fa/F 0,55	
Diameter:		P/D Max 1,2	
Ø mm	Ø Inch	Spoed	max.asgat
305	12	-	-
330	13	11 tot 15″	25mm
355	14	11 tot 17″	25mm
380	15	13 tot 17″	30mm
405	16	14 tot 20″	35mm
430	17	15 tot 20″	35mm
455	18	15 tot 21″	40mm
480	19	15 tot 23″	40mm
505	20	16 tot 23″	40mm
535	21	-	-
560	22	-	-
585	23	-	-
610	24	-	-
Bootstype		Halfglijder/Glijder	
Snelheid		17/30Kn	

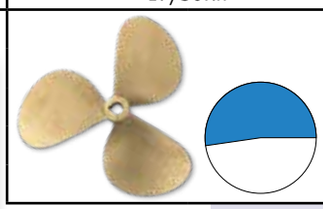

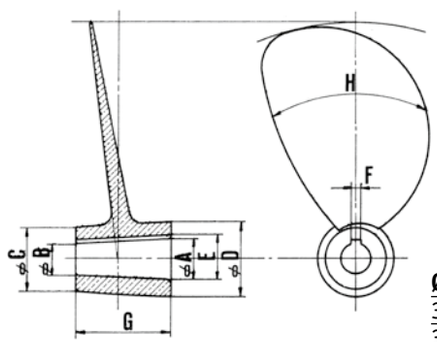

A	B	D	E	C	G	F
20	15.8	35	22.7	30	42	6
22	17.0	39	24.7	37	50	6
25	19.2	42	27.7	37	58	6
28	21.2	45	31.2	40	68	8
30	22.4	52	33.2	45	76	8
32	24.4	52	35.7	45	76	10
35	26.4	57	38.7	50	86	10
40	30.4	64	43.7	55	96	12
45	34.4	75	49.2	65	106	14
50	38.5	84	54.2	75	115	14
55	42.0	94	60.2	80	130	16
60	46.0	105	65.3	90	140	18
65	49.5	120	70.3	100	155	18
70	54.5	120	76.3	100	155	20

Ø mm	Ø inches
305	12
330	13
355	14
380	15
405	16
430	17
455	18
480	19
505	20
535	21
560	22
585	23
610	24
635	25
660	26
685	27
710	28
735	29
760	30

Leverbaar in diameters van 13″ tot 20″.

Neem contact op met allpa voor de actuele beschikbaarheid.

Standaard voorraad-schroeven zijn:

Art.

3141025RC7
3151025RC7
3151030RC7
3151225RC7
3151230RC7
3161330RC7
3161435RC7
3171235RC7
3181235RC7
3191435RC7
3201535RC7
3201640RC7

Hoe te bestellen (voorbeeld) 3-16-15-30-R C7:

Aantal bladen	Diameter	Spoed	Ø As	Draairichting
3	16″	15″	30	R

Radice propellers

4-blads scheeps-schroeven type B-7

		4-Blads Model B-7	
		Fa/F 0,68	
Diameter:		P/D Max 0,9	
Ø mm	Ø Inch	Spoed	max.asgat
405	16	13 tot 15"	40mm
430	17	13 tot 18"	40mm
455	18	13 tot 18"	40mm
480	19	15 tot 19"	50mm
505	20	15 tot 20"	50mm
535	21	16 tot 20"	50mm
560	22	16 tot 20"	50mm
585	23	18 tot 20"	50mm
610	24	18 tot 20"	50mm
Bootstype		Waterverplaatser	
Snelheid		8/16Kn	

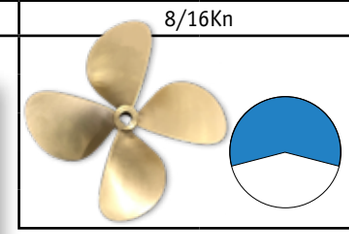

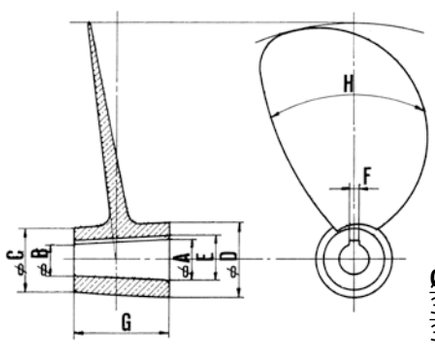

A	B	D	E	C	G	F
20	15.8	35	22.7	30	42	6
22	17.0	39	24.7	37	50	6
25	19.2	42	27.7	37	58	6
28	21.2	45	31.2	40	68	8
30	22.4	52	33.2	45	76	8
32	24.4	52	35.7	45	76	10
35	26.4	57	38.7	50	86	10
40	30.4	64	43.7	55	96	12
45	34.4	75	49.2	65	106	14
50	38.5	84	54.2	75	115	14
55	42.0	94	60.2	80	130	16
60	46.0	105	65.3	90	140	18
65	49.5	120	70.3	100	155	18
70	54.5	120	76.3	100	155	20

Ø mm	Ø inches
305	12
330	13
355	14
380	15
405	16
430	17
455	18
480	19
505	20
535	21
560	22
585	23
610	24
635	25
660	26
685	27
710	28
735	29
760	30

Leverbaar in diameters van 16" tot 24".

Neem contact op met allpa voor de actuele beschikbaarheid.

Standaard voorraad-schroeven zijn:

Art.
4161330RB7
4161530RB7
4171430RB7
4171435RB7
4181435RB7
4181635RB7
4181840RB7
4201840RB7
4202040RB7

Hoe te bestellen (voorbeeld) 4-18-14-35-R B7:

Aantal bladen	Diameter	Spoed	Ø As	Draairichting
4	18"	14"	35	R

Radice propellers

4-blads scheeps-schroeven type S-8

		4-Blads Model S-8	
		Fa/F 0,75	
Diameter:		P/D Max 1,3	
Ø mm	Ø Inch	Spoed	max.asgat
405	16	-	-
430	17	15 tot 24"	40mm
455	18	16 tot 27"	40mm
480	19	16 tot 27"	40mm
505	20	16 tot 27"	40mm
535	21	18 tot 30"	50mm
560	22	18 tot 30"	50mm
585	23	20 tot 32"	50mm
610	24	20 tot 32"	50mm
Bootstype		Halfglijder/Glijder	
Snelheid		17/30Kn	

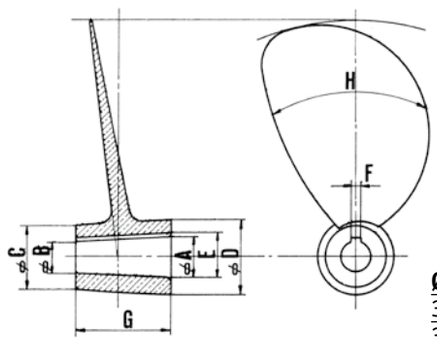

A	B	D	E	C	G	F
20	15.8	35	22.7	30	42	6
22	17.0	39	24.7	37	50	6
25	19.2	42	27.7	37	58	6
28	21.2	45	31.2	40	68	8
30	22.4	52	33.2	45	76	8
32	24.4	52	35.7	45	76	10
35	26.4	57	38.7	50	86	10
40	30.4	64	43.7	55	96	12
45	34.4	75	49.2	65	106	14
50	38.5	84	54.2	75	115	14
55	42.0	94	60.2	80	130	16
60	46.0	105	65.3	90	140	18
65	49.5	120	70.3	100	155	18
70	54.5	120	76.3	100	155	20

Ø mm	Ø inches
305	12
330	13
355	14
380	15
405	16
430	17
455	18
480	19
505	20
535	21
560	22
585	23
610	24
635	25
660	26
685	27
710	28
735	29
760	30

Leverbaar in diameters van 17" tot 24".

Neem contact op met allpa voor de actuele beschikbaarheid.

Standaard voorraad-schroeven zijn:

Art.
4161430RS8
4161630RS8
4161830RS8
4171630RS8
4171835RS8
4181735RS8
4181835RS8
4191835RS8
4191940RS8
4202040RS8
4212240RS8

Hoe te bestellen (voorbeeld) 4-17-18-35-R S8:

Aantal bladen	Diameter	Spoed	Ø As	Draairichting
4	17"	18"	35	R

Radice 2-Blads linksdraaiende aluminium schroeven voor Saildrive Volvo/Yanmar/ Technodrive/ Nanni

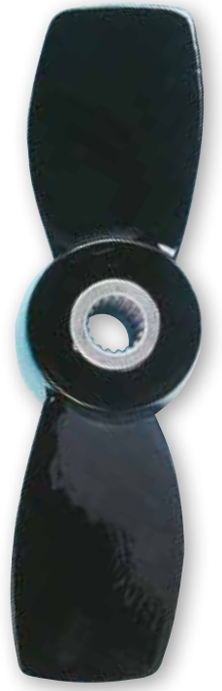

Leverbaar in diameters van 14″ tot 19″

Standaard voorraad-schroeven zijn:

Art.	Art.	Art.	Art.	Art.
21408SDL-AL	21509SDL-AL	21609SDL-AL	21712SDL-AL	21810SDL-AL
21409SDL-AL	21510SDL-AL	21611SDL-AL	21713SDL-AL	21811SDL-AL
21410SDL-AL	21511SDL-AL	21612SDL-AL	21714SDL-AL	21813SDL-AL
21411SDL-AL	21513SDL-AL	21613SDL-AL	21814SDL-AL	

Hoe te bestellen: 2-14-09-SD-L-AL

2	14″	09″	SD	L	AL
Aantal bladen	Diameter	Spoed	Saildrive	Draairichting	Aluminium

Radice 3-Blads linksdraaiende aluminium schroeven voor Saildrive Volvo/Yanmar/ Technodrive/ Nanni

Leverbaar in diameters van 13″ tot 18″

Standaard voorraad-schroeven zijn:

Art.	Art.	Art.	Art.
31309SDL-AL	31412SDL-AL	31610SDL-AL	31712SDL-AL
31409SDL-AL	31511SDL-AL	31611SDL-AL	31713SDL-AL
31410SDL-AL	31512SDL-AL	31612SDL-AL	31715SDL-AL
31411SDL-AL	31513SDL-AL	31613SDL-AL	31716SDL-AL
			31816SDL-AL

Hoe te bestellen: 3-16-10-SD-L-AL

3	16″	10″	SD	L	AL
Aantal bladen	Diameter	Spoed	Saildrive	Draairichting	Aluminium

Radice 3-Blads rechtsdraaiende aluminium schroeven met speciale naaf voor Selva Saildrive

Leverbaar in diameter van 14″

Standaard voorraad-schroeven zijn:

Art.
31410SDR-AL
31411SDR-AL

Hoe te bestellen: 3-14-09-SD-R-AL

3	14″	09″	SD	R	AL
Aantal bladen	Diameter	Spoed	Saildrive	Draairichting	Aluminium

allpa
marine equipment

2-Blads bronzen klapschroeven

Leverbaar in diameters van 12″ tot 20″.
Standaard voorraad-klapschroeven zijn:

Art.	Art.	Art.	Art.
K110825R	K130925R	K150925R	K171330R
K120825R	K131025R	K151125R	K171430R
-	K131125R	-	K171530R
-	K140925R	K161225R	K181330R
K130725R	K141025R	K171230R	K181430R
K130825R	K141125R	K171325R	K181530R

Radice 2-Blads klapschroeven voor schroefas

Hoe te bestellen: K-14-09-25-R

K	14″	09″	25	R
2 blad-klap	Diameter	Spoed	Ø As	Draairichting

Complete klapschroef inclusief naaf!

2-Blads bronzen klapschroeven

Leverbaar in diameters van 12″ tot 17″.
Standaard voorraad-klapschroeven zijn:

Art.	Art.	Art.	Art.
K1308SDL	K1511SDL	K1610SDL	K1711SDL
K1408SDL	K1512SDL	K1611SDL	K1712SDL
K1409SDL	K1513SDL	K1612SDL	K1713SDL
K1509SDL	K1311SDL	K1613SDL	
K1510SDL	K1609SDL	K1710SDL	

Radice 2-Blads klapschroeven voor Saildrive Volvo/Yanmar/ Technodrive/ Nanni

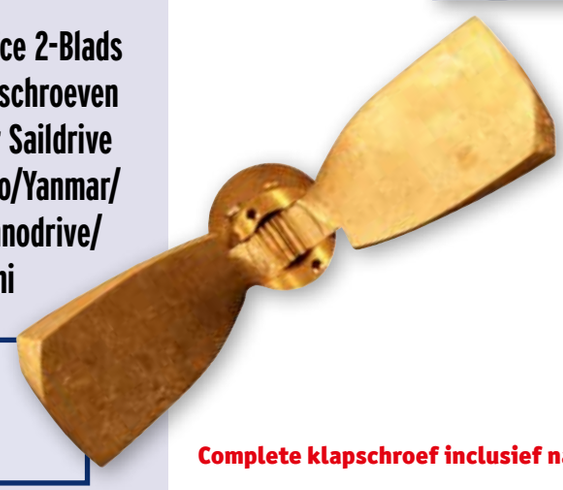

Hoe te bestellen: K-14-09-SD-L

K	14″	09″	SD	L
2 blad-klap	Diameter	Spoed	saildrive	Draairichting

Complete klapschroef inclusief naaf!

2-Blads bronzen klapschroeven met speciale naaf voor Selva

Leverbaar in diameters van 14″ tot 16″.
Standaard voorraad-klapschroeven zijn:

Art.	Art.	Art.
K1308SDR	K1410SDR	K1610SDR
K1309SDR	K1411SDR	K1611SDR
K1408SDR	K1509SDR	K1613SDR
K1409SDR	K1510SDR	

Radice 2-Blads klapschroeven voor Saildrive Selva

Hoe te bestellen: K-14-09-SD-R

K	14″	09″	SD	R
2 blad-klap	Diameter	Spoed	saildrive	Draairichting

Complete klapschroef inclusief naaf!

incl. dopmoer

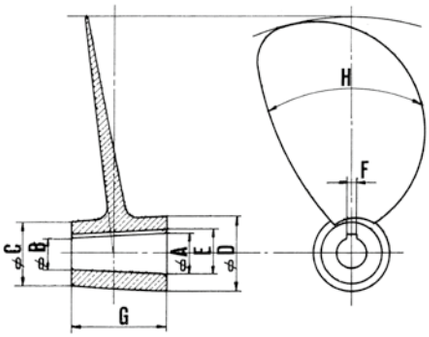

A	B	D	E	C	G	F
20	15.8	35	22.7	30	42	6
22	17.0	39	24.7	37	50	6
25	19.2	42	27.7	37	58	6
28	21.2	45	31.2	40	68	8
30	22.4	52	33.2	45	76	8
32	24.4	52	35.7	45	76	10
35	26.4	57	38.7	50	86	10
40	30.4	64	43.7	55	96	12
45	34.4	75	49.2	65	106	14
50	38.5	84	54.2	75	115	14
55	42.0	94	60.2	80	130	16
60	46.0	105	65.3	90	140	18
65	49.5	120	70.3	100	155	18
70	54.5	120	76.3	100	155	20

Schroefassen RVS AISI 329

Conus: 1 : 10
Alle schroefassen worden geleverd met dopmoer, zinkanode en spie.

Art.	ø as	Lengte
420100	20mm	1000mm
420150	20mm	1500mm
420200	20mm	2000mm
420250	20mm	2500mm
425100	25mm	1200mm
425150	25mm	1600mm
425200	25mm	2000mm
425250	25mm	2400mm
425300	25mm	3000mm
425350	25mm	3500mm
430100	30mm	1200mm
430150	30mm	1600mm
430200	30mm	2000mm
430250	30mm	2400mm
430300	30mm	3000mm
430350	30mm	3500mm
435100	35mm	1200mm
435150	35mm	1600mm
435200	35mm	2000mm
435250	35mm	2400mm
435300	35mm	3000mm
435350	35mm	3500mm
435400	35mm	4000mm
440150	40mm	1600mm
440200	40mm	2000mm
440250	40mm	2400mm
440300	40mm	3000mm
440350	40mm	3500mm
440400	40mm	4000mm

Art.	ø as	Lengte
445150	45mm	1600mm
445200	45mm	2000mm
445250	45mm	2400mm
445300	45mm	3000mm
445350	45mm	3500mm
445400	45mm	4000mm
450150	50mm	1500mm
450200	50mm	2000mm
450250	50mm	2500mm
450300	50mm	3000mm
450350	50mm	3500mm
450400	50mm	4000mm
455150	55mm	1500mm
455200	55mm	2000mm
455250	55mm	2500mm
455300	55mm	3000mm
455350	55mm	3500mm
455400	55mm	4000mm
460150	60mm	1500mm
460200	60mm	2000mm
460250	60mm	2500mm
460300	60mm	3000mm
460350	60mm	3500mm
460400	60mm	4000mm

Spie afmetingen (bxhxl in mm):

As 20mm:	6x6x30	**Art. 31100100**
As 25mm:	6x6x40	**Art. 31100700**
As 30mm:	8x7x55	**Art. 31100800**
As 35mm:	10x8x70	**Art. 31100900**
As 40mm:	12x8x82	**Art. 31101000**
As 45mm:	14x9x88	**Art. 31101100**
As 50mm:	14x9x88	**Art. 31101100**
As 55mm:	16x10x100	**Art. 31101400**
As 60mm:	18x11x118	**Art. 31101600**

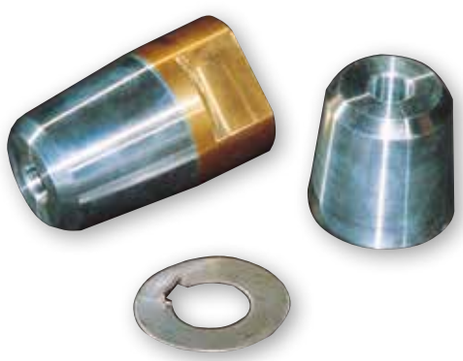

Voor aluminium anode
zie pag. 136

allpa® Dopmoeren met zinkanode

allpa® Dopmoeren met zinkanode,
kompleet met RVS borgring.

Dopmoer compleet Art.	øas (mm)	Schroefdr.	Losse zinkanode Art.	Losse borgring Art.
465020	20	M12 x 1,5	**465120**	**465220**
465025	25	M16 x 1,5	**465125**	**465225**
465030	30	M20 x 1,5	**465130**	**465230**
465035	35/40	M24 x 2	**465135**	**465235**
465040	40	M27 x 2	**465140**	**465240**
465045	45	M33 x 2	**465145**	**465245**
465045/30	45	M30 x 2	**465145**	**465245/30**
465050	50	M36 x 3	**465150**	**465250**
465055	55	M40 x 3	**465155**	**465255**
465060	60	M45 x 3	**465160**	**465260**

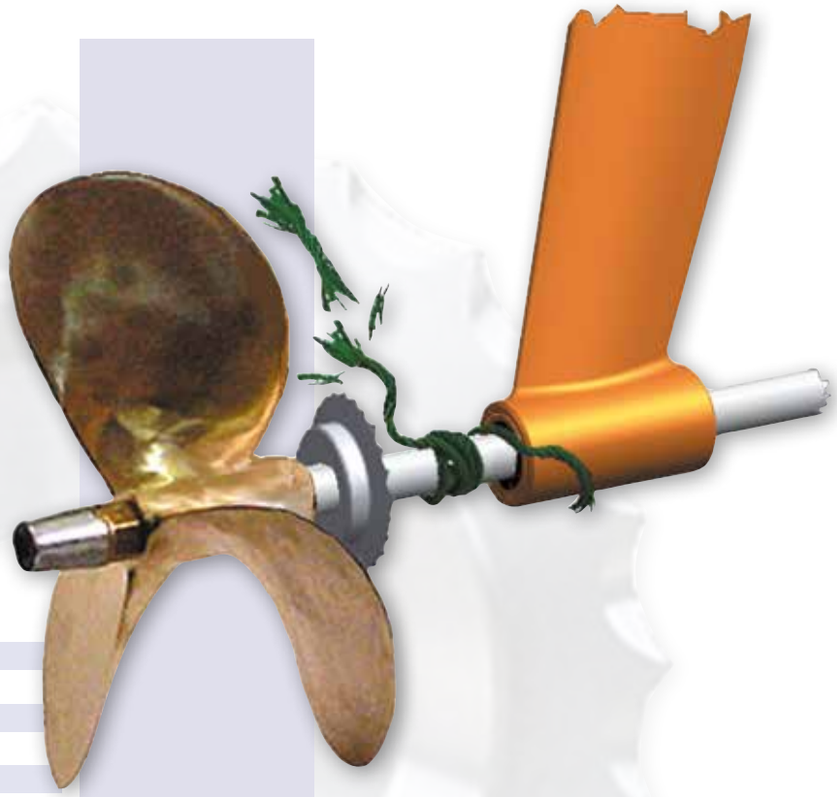

Touwsnijders voor schroefas en saildrives

Snijdt nylon lijn, visnetten, Kevlar en dunne rvs kabels (max.7mm).
Gemaakt van hoge kwaliteit RVS AISI 316L. Vlijmscherp!
Gemakkelijk te installeren.

Art.	Ø as	buitenmaat	breedte
22.40022022	22mm	80mm	17mm
22.40025022	25mm	80mm	17mm
22.40030022	30mm	80mm	17mm
22.40035022	35mm	100mm	17mm
22.40040022	40mm	100mm	17mm
22.40045022	45mm	120mm	17mm
22.40050022	50mm	120mm	17mm
22.40060022	60mm	150mm	30mm

Touwsnijder

Touwsnijders voor saildrives:

Gemakkelijk te installeren. I.v.m. met de afmetingen dient er een nieuwe, aangepaste anode gemonteerd te worden om ruimte te maken voor de touwsnijder. Deze anode wordt in de set meegeleverd (behalve voor de Volvo 130S: geen aanpassing nodig). In de naaf van de saildrive schroef dienen 3 gaten geboord te worden en schroefdraad getapt. De touwsnijder dient als sjabloon. Uitgebreide handleiding bijgeleverd.

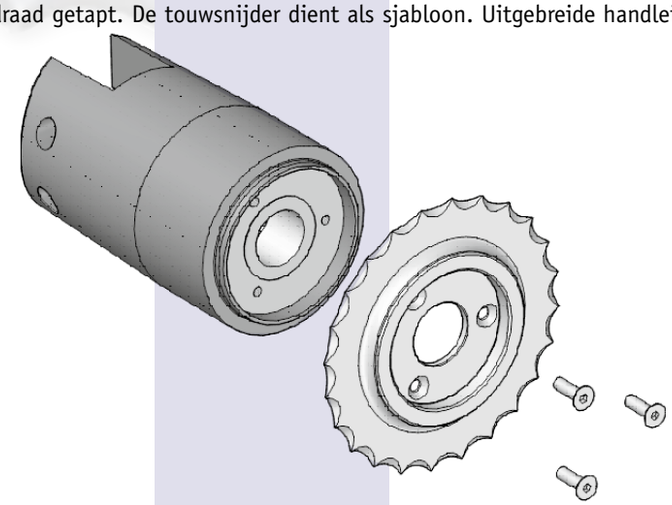

Saildrive	Set Art.	Snijder Art.	Anode Art.
Yanmar SD20/SD31 (1)	**22.40039023**	-	**22.400390921**
Volvo 120S	**22.40039022**	-	**22.400390922**
Volvo 130S (2)	-	**22.400390251**	-
SPROP-60 (Technodrive)	**22.40039024**	-	**22.2481350084**

(1): Niet geschikt voor Flex-O-Fold
(2): Niet geschikt voor klapschroeven, alleen voor vaste schroeven

Turbine Filters

Art. 9079RK30476

Racor Turbine Filters					
Art.	**Model**	**Cap. l/u**	**Afm. (HxB)**	**Aansluiting**	**Filterelement**
9079021	500FG30	227	292 x 147	M16 x 1-1/2	2010PM-OR
9079022	902FH30	341	432 x 152	M22 x 1-1/2	2040PM-OR
9079023	1002FH30	681	559 x 152	M22 x 1-1/2	2020PM-OR

Racor Marine Turbine Filters CE-gekeurd (ISO 11088 & 10088)					
Art.	**Model**	**Cap. l/u**	**Afm. (HxB)**	**Aansluiting**	**Filterelement**
9079020	500MAM30	227	292 x 197	M16 x 1-1/2	2010PM-OR
9079024	902MAM30	341	432 x 152	M22 x 1-1/2	2040PM-OR
9079026	1002MAM30	681	559 x 152	M22 x 1-1/2	2020PM-OR

Racor Double Turbine Filters					
Art.	**Model**	**Cap. l/u**	**Afm. (HxB)**	**Aansluiting**	**Filterelement**
9079081	75 500FGX30	454	292 x 368	3/4" - 16 UNF	2010PM-OR
9079082	75 1000FGX30	1363	559 x 476	7/8" - 14 UNF	2020PM-OR

Racor Double Marine Turbine Filters CE-gekeurd (ISO 11088 & 10088)					
Art.	**Model**	**Cap. l/u**	**Afm. (HxB)**	**Aansluiting**	**Filterelement**
9079081/M	75 500MAXM30	454	292 x 368	3/4" - 16 SAE	2010PM-OR
9079082/M	75 1000MAXM30	1363	559 x 476	7/8" - 14 SAE	2020PM-OR

Doorstroomvolume: PK x 0,68 = l/uur

Spin On Filters

Spin On Filters - 100 Serie CE-gekeurd (ISO 11088 & 10088)					
Art.	**Model**	**Cap. l/u**	**Afm. (HxB)**	**Aansluiting**	**Filterelement**
9079005	110A	57	152 x 81	M14 x 1-1/2	R11T

Spin On Marine Filters - 100 Serie CE-gekeurd (ISO 11088)					
Art.	**Model**	**Cap. l/u**	**Afm. (HxB)**	**Aansluiting**	**Filterelement**
9079004	120R-RAC-02	57	211 x 102	1/4" - 18NPTF	S3240

Spin On Filters - 200 Serie					
Art.	**Model**	**Cap. l/u**	**Afm. (HxB)**	**Aansluiting**	**Filterelement**
9079001	215R30	57	211 x 102	M14 x 1-1/2	R15P
9079002	230R30	114	229 x 102	M14 x 1-1/2	R20P
9079003	245R30	170	267 x 102	M14 x 1-1/2	R25P

Spin On Filters - 600 Serie					
Art.	**Model**	**Cap. l/u**	**Afm. (HxB)**	**Aansluiting**	**Filterelement**
9079011	690R30MTC	340	284 x 114	M16 x 1-1/2	R90P

Double Spin On Filters					
Art.	**Model**	**Cap. l/u**	**Afm. (HxB)**	**Aansluiting**	**Filterelement**
9079085	75/B3209	454	278 x 206	M18 x 1-1/2	S3209P

Tules voor Racor

Art.	Aansluiting	Maat
9079210	Tule Recht 6mm	M14 x 1-1/2
9079211	Tule Recht 8mm	M14 x 1-1/2
9079212	Tule Recht 10mm	M14 x 1-1/2
9079201	Holbout M14	M14 x 1-1/2
9079208	Banjo 6mm	M14
9079209	Banjo 10mm	M14
9079216	Ring koper M14 /st	M14

9079218	Tule Recht 8mm	M16 x 1-1/2
9079217	Tule Haaks 8mm	M16 x 1-1/2
9079238	Tule Recht 10mm	M16 x 1-1/2
9079237	Tule Haaks 10mm	M16 x 3/8"
9079207	Holbout M16	M16 x 1-1/2
9079214	Banjo 12mm	M16
9079215	Ring koper M16 /st	M16
9079225	Koperleidingfitting 10mm	M16 x 1-1/2
9079220	Verloop M16 -> M14	M16 x 1-1/2

9079203	Holbout M18	M18 x 1-1/2
9079204	Banjo 10mm	M18
9079230	Banjo 12mm	M18
9079228	Banjo 16mm	M18
9079205	Ring koper M18 /st	M18
9079221	Verloop M18 -> M16	M18 x 1-1/2
9079233	Verloop M22 -> M18	M22 x 1-1/2
9079222	Verloop M22 -> M16	M22 x 1-1/2
9079223	Tule Recht 19mm	M22 x 1-1/2

Voor slangklemmen zie blz. 629

Water In Fuel Detection Kit
Art. 9079RK30880
Geschikt voor alle racor filters.

De set bestaat uit:
- Racor Water in Fuel sensor
- Controle lamp met montageflens
- Kabel met gesealde stekkers

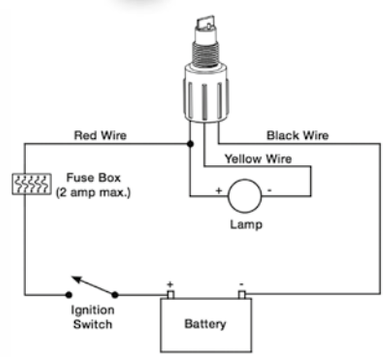

Racor Spin On Filters Replacement Elements

Filterelement	30 micron P	10 micron T	2 micron S	Model
	Art.	Art.	Art.	
R11		9079093		110A
R15	9079051	9079038	9079039	215R
R20	9079052	9079048	9079049	230R
R24	9079041	9079042	9079040	220R
R25	9079053	9079055	9079044	245
R26	9079046	9079047	9079045	225R
R45	9079056	9079062	9079058	445R 645R
R60	9079063	9079059	9079057	460R 660R
R90	9079060	9079061		490R 690R
R120	9079054	9079064		4120R
S3209	9079088	9079126		079085
S3209P	9079087 ->	incl. doorzichtig reservoir		079085
S3232		9079090		660R
S3227		9079095		490R
S3240		9079065		660RAC

Racor (Marine) Turbine Filters Replacement Elements

Filterelement	30 micron P	10 micron T	2 micron S	Model
	Art.	Art.	Art.	
2010 P/T/S M-OR	9079071	9079076	9079077	500 Turbine
2020 P/T/S M-OR	9079073	9079069	9079068	1000 Turbine
2040 P/T/S M-OR	9079072	9079078	9079079	900 Turbine

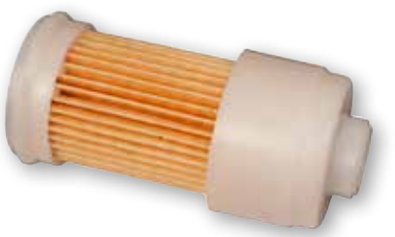

Sierra Vervangings-filters voor benzine

Art. 64187789	21 micron filter. Vervangt: OMC 502906, Volvo 3852413, 3851218-2
Art. 64187846	21 micron filter. Vervangt: OMC 502905
Art. 64187944	10 micron filter. Vervangt: Mercury 35-807172, 802893Q
Art. 64187946	10 micron filter. Vervangt: OMC 502905
Art. 64187947	10 micron filter. Vervangt: Suzuki 99105-20006, Honda 17670-ZW1-030GH
Art. 64187955	10 micron filter. Vervangt: Yamaha 68F-24563-10-00

Brandstof-inline-filters

Universele brandstof-in line-filters
voor slang Ø6-8mm.

Voor benzinemotoren:

Art. 9000026	Tot 2000cc
Art. 9000028	Tot 2000cc, haaks
Art. 9000030	Tot 3500cc

Voor dieselmotoren:

Art. 9000027	Tot 2000cc
Art. 9000029	Tot 2000cc, haaks
Art. 9000031	Tot 3500cc
Art. 9000033	Boven 3500cc

DUBBEL dieselfilter met waterafscheider:
1x kunststof- en 1x aluminium reservoir, aftapnippel en uitwisselbaar filterelement. Geschikt voor motoren tot maximaal 3500cc.
Max. capaciteit 50l/uur. Excl. aan-sluitnippels.
Art. 486400

2x aluminium reservoir, aftapnippel en uitwisselbaar filterelement. Geschikt voor motoren tot maximaal 3500cc.
Max. capaciteit 50l/uur. Excl. aan-sluitnippels.
Art. 486401 **ISO 7840:2004, ISO 10088:2009**

ENKEL dieselfilter met waterafscheider:
Kunststof reservoir, aftapnippel en uitwisselbaar filterelement. Geschikt voor motoren tot maximaal 3500cc.
Max. capaciteit 50l/uur.
Excl. aan-sluitnippels.
Art. 486410

Aluminium reservoir, aftapnippel en uitwisselbaar filterelement. Geschikt voor motoren tot maximaal 3500cc.
Max. capaciteit 50l/uur. Excl. aan-sluitnippels.
Art. 486420 **ISO 7840:2004, ISO 10088:2009**

Los filterelement voor brandstoffilters 486400, 486401, 486410 en 486420. Geschikt voor motoren tot maximaal 3500cc.
Max. capaciteit 50l/u.
Art. 486470

Dieselfilters met waterafscheider

Haakse aansluitset bestaande uit 2 banjo bouten met slangnippels 8mm, kompleet met 4 ringen.
Art. 486491
Haakse aansluitset bestaande uit 2 banjo bouten met slangnippels 10mm, kompleet met 4 ringen.
Art. 486492
Rechte aansluitset bestaande uit 2 slangtules 8mm.
Art. 486493
Rechte aansluitset bestaande uit 2 slangtules 10mm.
Art. 486494

M14x1,5

Brandstof-waterafscheider-Kit

Art. 641878521	Filter (21 micron) met aluminium bracket, en 2x blindstop, zonder slangnippels
Art. 64187845	Filterpatroon 21 micron
Art. 64187945	Filterpatroon 10 micron

Brandstof-waterafscheider-Kit met aluminium reservoir

Art. 64187951	Filter (10 micron) met aluminium bracket, aluminium reservoir en 2x blindstop, zonder slangnippels
Art. 64187919	Filterpatroon 10 micron
Art. 64187924	Los aluminium reservoir

Slangnippels

Art. 64188042	Rechte slangnippel 1/4" NPT x 1/4" (Ø6mm)
Art. 64188055	Rechte slangnippel 1/4" NPT x 5/16"(Ø8mm)
Art. 9064302	Haakse slangnippel 1/4" x 3/8" slang (Ø10mm)
Art. 64184256	Blindstop 1/4" NPT

Kenmerken:
- Filterpatroon met stalen eindkappen. Zwaar uitgevoerde veer.
- Poedercoating buitenzijde, epoxycoating binnenzijde voor corrosiebescherming.
- Aluminium bracket met 1/4" NPT aansluiting voor inlaat/uitlaat.
- Voldoet aan OEM-specificaties.
- Scheidt géén olie af van 2-takt benzine!
- Beste doorstroomcapaciteit van alle grote merken (max. 470 l/u)
- Verwijdert 98,8% van wateremulsie.
- Niet te gebruiken voor diesel.

* Niet aanbevolen voor 1992 Gen II 4.3L/4.3LX Mercruiser met elektrische opvoerpomp en in-line brandstoffilter (OEM#35-805031T)

Sierra Brandstof waterafscheider

Aanbevolen voor alle 2- & 4-takt motoren*

Zie ook blz. 109/110

Anti-schuim brandstof-overloop

Art. 486590

Deze Anti-Schuim overloop wordt direct op de dekvuldop aangesloten. De overlopende brandstof en de schuimkraag worden opgevangen en lopen weer terug de tank in.

Compleet met 2 rubber adapters met klem voor 38 of 50 mm vuldopaansluiting. Tankzijde heeft 38 en 50mm tules.

Olie- en benzine-bestendige rubberslang

Geschikt voor diesel, bio-diesel en loodvrije benzine.

Standaard: • SAE J 1527 • USCG A1 R2
• ISO 7840 A1 CE

Goedgekeurd: • CE • CE 0474 RINA • LLOYD'S REGISTER

• Kleur: Zwart met rode streep met opdruk
• Temp.: -30°C + 100°C

Art. 852532 25 x 32mm – max 10bar
Art. 853245 32 x 44mm – max 10bar, met stalen spiraal
Art. 853852 38 x 51mm – max 10bar, met stalen spiraal
Art. 855065 51 x 64mm – max 10bar, met stalen spiraal

Olie- en benzine-bestendige rubberslang

Geschikt voor diesel, bio-diesel en loodvrije benzine.

Standaard: • SAE J 1527 • USCG A1 R1
• ISO 7840 A1 CE

Goedgekeurd: • CE • CE 0474 RINA
• LLOYD'S REGISTER

• Kleur: zwart, glad met opdruk • Temp. -30°C + 100°C

Art. 9002012 6 x 16mm – max 14bar
Art. 9002013 8 x 17mm – max 14bar
Art. 9002060 10 x 19mm – max 14bar
Art. 9002062 12,5 x 22mm – max 12bar
Art. 9002014 16 x 26mm – max 10bar

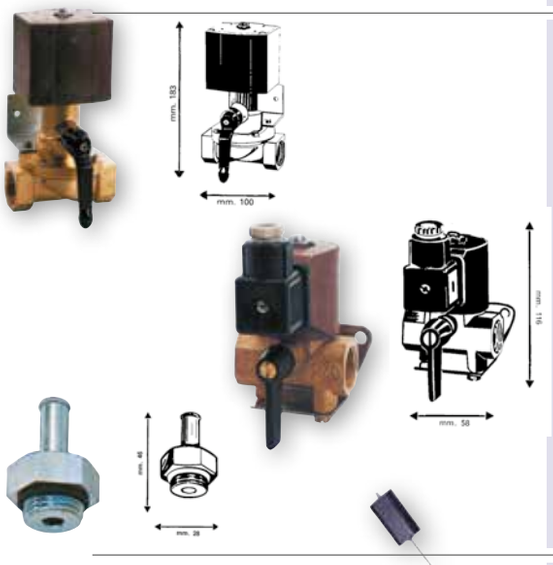

Elektrische afsluiters voor brandstof

Art. 310020 12V/12W 1/2" inw.draad
Art. 310021 24V/12W 1/2" inw.draad.
Inw.doorstroom Ø7mm. Doorstroom 80/100 ltr/uur.
Uitgevoerd in brons met RVS. Met by-pass functie.
Art. 310022 12V/60W 1" inw.draad
Art. 310023 24V/60W 1" inw.draad.
Inw.doorstroom Ø25mm Uitgevoerd in brons met RVS
Met by-pass functie
Art. 310090 Aansluitnippel 1/2" x Ø10mm slang
Art. 310091 Aansluitnippel 1/2" x Ø8mm koper
Art. 310092 Aansluitnippel 1/2" x Ø10mm koper
Art. 310093 Aansluitnippel 1/2" x Ø12mm koper

Stroom erop: open
Stroom eraf: dicht

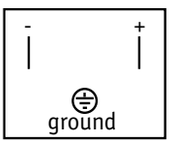

Brandstofzender en meter

CODE F

Brandstofzender (240-33 Ohm).
5-Gats flens, arm rechts- of links instelbaar.
Geschikt voor tanks van 4-24" (10-61cm) diepte.
Nieuwe „VITON" flenspakking: bestand tegen alle soorten brandstof (wereldwijd).

Art. 90424K Brandstofzender
Art. 57902E Brandstofmeter

RVS inbouwtanks met flensplaat (m.u.v. verticaal 21, 32 & 50l.), retour en ontluchting. Onderzijde voorzien van 1/4" aftapplug. Inbouw van tankmeter (TFX/VDO) voorbereid (behalve 21l. tank). Materiaaldikte t/m 90l. tank: 1mm Materiaaldikte 120l. tank: 1,2 mm. De tanks vanaf 50l. zijn voorzien van een slingerschot. De inhoud van de tanks is berekend op basis van rechte hoeken, dus zonder rekening te houden met de radius!

Art. 9020001	21l horizontaal	Afm. 30x35x20cm	(LxBxH)
Art. 9020002	21l verticaal	Afm. 30x20x35cm	(LxBxH)
Art. 9035001	32l horizontaal	Afm. 60x35x17cm	(LxBxH)
Art. 9035002	32l verticaal	Afm. 60x17x35cm	(LxBxH)
Art. 9050001	50l horizontaal	Afm. 70x35x20cm	(LxBxH)
Art. 9050002	50l verticaal	Afm. 70x20x35cm	(LxBxH)
Art. 9070000	70l horizontaal	Afm. 70x35x28cm	(LxBxH)
Art. 9090000	90l horizontaal	Afm. 90x35x28cm	(LxBxH)
Art. 120000	120l horizontaal	Afm.120x35x28cm	(LxBxH)

21, 32 & 50l tanks (verticaal)
Ø Vulpijp 50mm

RVS inbouwtanks met flensplaat

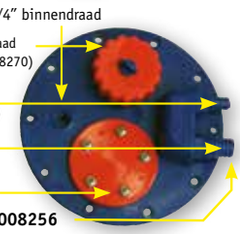

Passende blindstop **Art. 9008256**

Set beugels voor handige bevestiging van RVS inbouwtanks

Art. 9075035	Set van 2 beugels voor 32l. tanks
Art. 9075050	Set van 2 beugels voor 21 & 50l. tanks
Art. 9075070	Set van 2 beugels voor 70-90-120l. tanks

Dekmaat Ø85mm, gatmaat Ø50mm, hoogte 81mm

RVS tankbeugels

Brandstoftanks van polyethyleen
Voorzien van flensplaat.

Art. 9000042	42l	500x350x300 (+20) mm (lxbxh)
Art. 9000055	55l	650x350x300 (+20) mm (lxbxh)
Art. 9000070	70l	800x350x300 (+20) mm (lxbxh)
Art. 9008033	33l	500x350x230 (+20) mm (lxbxh)
Art. 9008043	43l	650x350x230 (+20) mm (lxbxh)
Art. 9008053	53l	800x350x230 (+20) mm (lxbxh)
Art. 9008080	62l	660x300x410 (+25) mm (lxbxh)
Art. 9008110	91l	910x300x410 (+25) mm (lxbxh)
Art. 9008102	102l	800x400x400 (+25) mm (lxbxh)
Art. 9008120	120l	950x400x400 (+25) mm (lxbxh)
Art. 9008140	140l	1100x400x400 (+25) mm (lxbxh)

Kunststof inbouwtanks

Art. 9008270 Vulset brandstoftank aansluiting Ø38-50-60mm

Art. 9008250	Flensplaat compleet met aansluitdelen Ø Plaat: 175mm, gatmaat: 120mm
Art. 482017	Losse tule (1/4" x 8mm)
Art. 1004A6	Losse tule (1/4" x 6mm)
Art. 9008249	Losse O-ring voor flensplaat

Deze flensplaat is al standaard gemonteerd op bovenvermelde inbouwtanks

Flensplaat

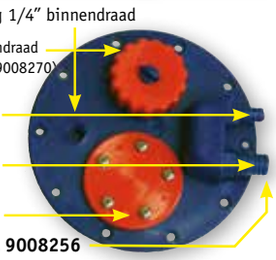

Passende blindstop **Art. 9008256**

Art. 483602	Kunststof geurfilter met actief carbon, voor brandstof- én vuilwatertanks. Met wandhouder Slangaansluiting Ø19-25mm D=150mm, H=132mm (204mm incl. slangaansluiting) **art. 483604** Vervangingsfilterelement

Geurfilter voor brandstof- & vuilwatertanks

RVS dekvuldoppen

RVS 316 dekvuldop met kleurgecodeerde symbolen en gegraveerde tekst. Rechte uitvoering met Ø38 mm slangaansluiting. Inbouwdiepte is 90mm.

Art. 269030 Diesel **met ontluchting,**
Ø38mm slangaansluiting en gegraveerde tekst in de RVS montage ringen

Art. 269031 Water **met ontluchting,**
Ø38mm slangaansluiting en gegraveerde tekst in de RVS montage ringen

RVS dekvuldoppen

RVS 316 dekvuldop met kleurgecodeerde symbolen en gegraveerde tekst, compleet met sleutel.
Rechte en 30° uitvoering met Ø38 mm slangaansluiting.
Diepte is 76mm

0° Modellen	30° Modellen
Ø Flens 76mm	Ø Flens 76mm
Art. 9078221 Water	**Art. 9078715** Water
Art. 9078218 Waste	**Art. 9078716** Waste
Art. 9078219 Gas	**Art. 9078717** Gas
Art. 9078222 Diesel	**Art. 9078713** Diesel
Art. 9078220 Fuel	**Art. 9078718** Fuel
Art. 9078223 Oil	**Art. 9078714** Oil
Art. 9078224 Petrol	**Art. 9078719** Petrol

Art. 9078225 Losse sleutel HOH 30mm
Art. 9078227 Losse afsluitdop (1-¼")

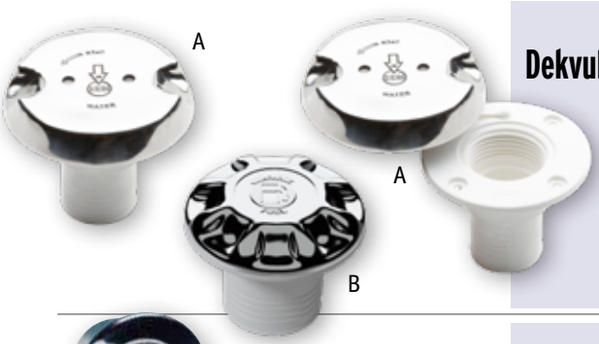

Dekvuldoppen

RVS dekvuldoppen Kunststof huis met RVS deksel (A)

Art. 482043	Fuel	Ø38mm
Art. 482044	Fuel	Ø50mm
Art. 482045	Water	Ø38mm

Kunststof dekvuldoppen Kunststof huis met verchroomde deksel (B)

Art. 482046	Fuel	Ø38mm
Art. 482047	Fuel	Ø50mm
Art. 482048	Water	Ø38mm

Messing verchroomde dekvuldoppen

Messing verchroomd, compleet met sleutel, inw. schroefdraad 1-½". Dekmaat Ø83mm, gatmaat Ø54mm, hoogte 48mm

Art. 9001173 **„FUEL"**
Art. 9001175 **„AQUA"**

Art. 9001174 Losse sleutel HOH 25mm

Messing verchroomde dekvuldoppen

Dekvuldoppen met uitklapsleutel, messing verchroomd.
Dekmaat Ø89mm, gatmaat Ø50mm, hoogte 81mm

Art. 482040 **„DIESEL"** , slangmaat 50mm
Art. 482041 **„WATER"**, slangmaat 50 en 35mm
Art. 482042 **„FUEL"**, slangmaat 50mm

Nylon dekvuldop met kleur-gecodeerde sleutels

4 st. kleursleutels worden meegeleverd: rood/benzine, groen/diesel, blauw/drinkwater, zwart/vuilwater
6 st. naamlabels worden meegeleverd: Diesel, Fuel, Gas, Petrol, Waste, Water

Art. N2940006 aansluiting Ø38mm
Art. N2940007 aansluiting Ø51mm

RVS Schroefslangklemmen
Met gefelste en afgeronde rand.
Per 4 stuks verpakt.
Art. FA2631-2647

Art.	ømm	H(mm)	VpE	Nm
FA2631	8-12	12,7	4	3
FA2632	11-20	12,7	4	3
FA2633	13-23	12,7	4	3
FA2634	14-27	12,7	4	3
FA2635	21-38	12,7	4	3
FA2636	21-44	12,7	4	3
FA2637	27-51	12,7	4	4
FA2638	40-64	12,7	4	4
FA2639	46-70	12,7	4	4
FA2640	52-76	12,7	4	4
FA2641	65-89	12,7	4	4
FA2642	78-102	12,7	4	4
FA2644	91-114	12,7	4	4
FA2645	117-140	12,7	4	4
FA2646	143-165	12,7	4	4
FA2647	156-178	12,7	4	4

stainless steel 316

Wanneer grote klemkracht vereist is (10-45kg/cm²)
Met bout. Gefelste en afgeronde rand. Herbruikbaar
Art. FA2602-2630. Verpakking per stuk

RVS Slang-klemmen

Art.	ømm	H(mm)	L(mm)
FA2602	29-31	20x0,8	6x 50
FA2603	32-35	20x0,8	6x 50
FA2604	36-39	20x0,8	6x 50
FA2605	40-43	20x0,8	6x 50
FA2606	44-47	22x1,2	7x 60
FA2607	48-51	22x1,2	7x 60
FA2608	52-55	22x1,2	7x 60
FA2609	56-59	22x1,2	7x 60
FA2610	60-63	22x1,2	7x 60
FA2611	64-67	22x1,2	7x 60
FA2612	68-73	24x1,5	8x 75
FA2613	74-79	24x1,5	8x 75
FA2614	80-85	24x1,5	8x 75
FA2615	86-91	24x1,5	8x 75
FA2616	92-97	24x1,5	8x 85
FA2617	98-103	24x1,5	8x 85
FA2618	104-112	24x1,5	8x 85
FA2619	113-121	24x1,5	8x 85
FA2620	122-130	24x1,5	8x 85
FA2621	131-139	26x1,7	10x 95
FA2622	140-148	26x1,7	10x 95
FA2623	149-161	26x1,7	10x 95
FA2624	162-174	26x1,7	10x105
FA2625	175-187	26x1,7	10x105
FA2626	188-200	26x1,7	10x105
FA2627	201-213	26x1,7	10x105
FA2628	214-226	26x1,7	10x105
FA2629	227-239	26x1,7	10x105
FA2630	240-252	26x1,7	10x105

Uitlaat huiddoorvoer RVS 45º

	A mm	B mm	C mm	D mm	E mm
Art. 9048540	40	60	60	13.5	70
Art. 9048550	50	75	75	16.5	86
Art. 9048563	63	90	90	20.0	104
Art. 9048576	76	110	110	25.0	130
Art. 9048590	90	110	110	30.0	156
Art. 9048602	102	115	115	35.0	175

Uitlaat huiddoorvoer RVS

	A mm	B mm	C mm	D mm	E mm
Art. 9078940	38	146	51,5	72	32+40
Art. 9078701	52	116	56	80	32
Art. 9078702	76	146	88	118	33

Met RVS terugslagklep

Uitlaat huiddoorvoer RVS

uitlaat huiddoorvoer RVS 316. Flush montage bouten.
Met rubber terugslagklep.

	Ø slang mm	Ø kraag mm
Art. 9024140	40	75
Art. 9024145	45	75
Art. 9024150	50	100
Art. 9024160	60	100
Art. 9024175	75	131
Art. 9024190	90	131

Huiddoorvoeren

messing, met tule

Art. 9001123B15	3/8"x15mm	**Art. 9001123G45**	1 1/2"x45mm
Art. 9001123C18	1/2"x18mm	**Art. 9001123J57**	2"x 57mm
Art. 9001123D24	3/4"x24mm	**Art. 9001123K70**	2 1/2"x72mm
Art. 9001123E30	1"x30mm	**Art. 9001123L80**	3"x80mm
Art. 9001123F40	1 1/4"x40mm		

Uitlaatslang met Lloyd's KEUR

Zeer flexibel met spiraal. -25° - +120°C.
Zwart met groene streep met opdruk:
"Marine Wet Exhaust – Approved Lloyd's Register no. 96/00127 (E3) & 96/00126 (E3)"

Art.		Art.	
800040	40 x 50mm	**800075**	76 x 86mm
800045	45 x 55mm	**800090**	90 x 100mm
800050	50 x 62mm	**800100**	102 x 113mm
800060	60 x 70mm	**800127**	127 x 137mm
		800152	152 x 164mm

Waterlock/ uitlaatdemper RVS 316-L

Art.	Aansluiting (mm)	Inhoud	In	Uit	Afmetingen (L x Ø)
905241542	40mm	4l	0°	0°	200 x 160mm
905241540	40mm	4l	0°	45°	200 x 160mm
905241547	45mm	4l	0°	0°	200 x 160mm
905241545	45mm	4l	0°	45°	200 x 160mm
905241548	51mm	4l	0°	0°	200 x 160mm
905261699	51mm	4l	0°	45°	200 x 160mm
905241549	51mm	6l	0°	0°	300 x 160mm
905261698	51mm	6l	0°	45°	300 x 160mm
905241555	57mm	6l	0°	0°	300 x 160mm
905241557	57mm	6l	0°	45°	300 x 160mm
905255473	63mm	6l	0°	0°	300 x 160mm
905241563	63mm	6l	0°	45°	300 x 160mm
905241550	76mm	6l	90°	45°	300 x 160mm
905241552	76mm	8l	0°	0°	400 x 160mm
905254547	76mm	8l	0°	45°	400 x 160mm
905241551	76mm	8l	90°	45°	400 x 160mm
905252928	89mm	12l	0°	0°	360 x 210mm
905252927	89mm	15l	0°	0°	450 x 210mm
905252930	89mm	15l	0°	45°	450 x 210mm
905262975	100mm	17l	0°	0°	500 x 215mm
905262977	100mm	17l	0°	45°	500 x 215mm
905262979	100mm	24l	0°	0°	500 x 245mm
905272977	127mm	30l	45°	90°	550 x 265mm

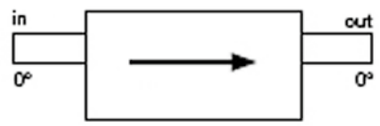

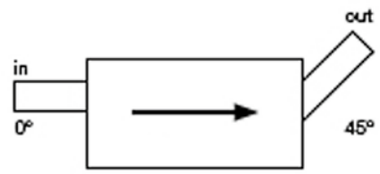

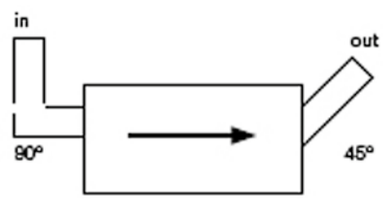

RVS horizontale waterlocks

Horizontale waterlock, RVS 304

Volume 4,6 l:

	Ø (mm)	Breedte (mm)	Ø Slang (mm)
Art. 9004400	160	230(+2 x 50)	40
Art. 9004450	160	230(+2 x 50)	45
Art. 9004500	160	230(+2 x 50)	50
Art. 9004600	160	230(+2 x 50)	60

RVS Verticale waterlocks

9003400-9003600

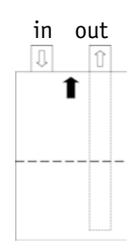

Verticale waterlocks, RVS 304

Volume 4,0 l:

	Ø (mm)	H (mm)	Ø Slang (mm)
Art. 9003400	160	200 (+50)	40
Art. 9003450	160	200 (+50)	45
Art. 9003500	160	200 (+50)	50
Art. 9003600	160	200 (+50)	60

Volume 21 l:

Art. 9003601	300	300 (+ 2 x 50)	60
Art. 9003750	300	300 (+ 2 x 50)	75
Art. 9003900	300	300 (+ 2 x 50)	90

9003601-9003900

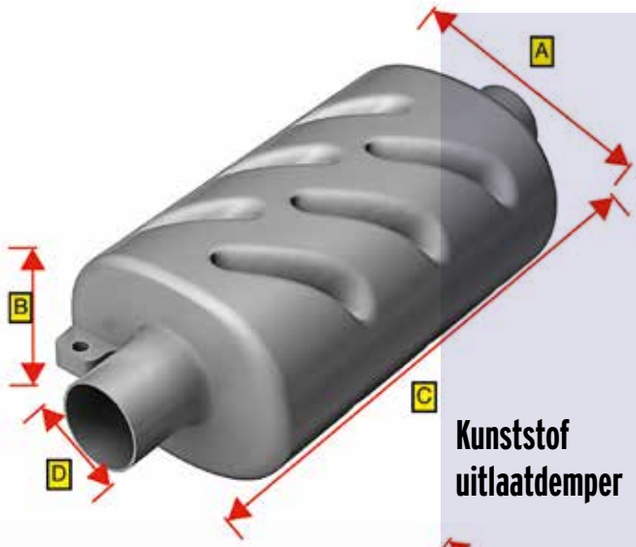

Kunststof uitlaatdemper

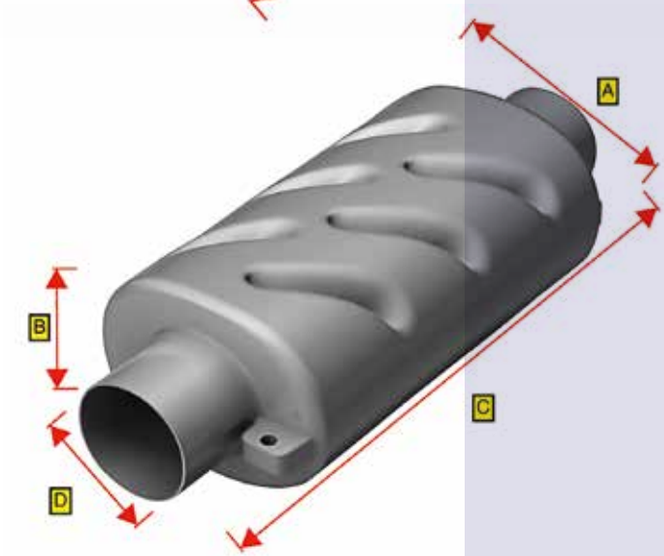

Dankzij het ontwerp van deze demper wordt het uitlaatgeluid drastisch vermindert.

	D mm	A mm	B mm	C mm
Art. 486230	40	150	105	375
Art. 486231	45	150	105	375
Art. 486232	50	150	105	375
Art. 486233	60	150	105	375
Art. 486234	75	150	105	375
Art. 486235	90	183	135	460
Art. 486236	102	183	135	460

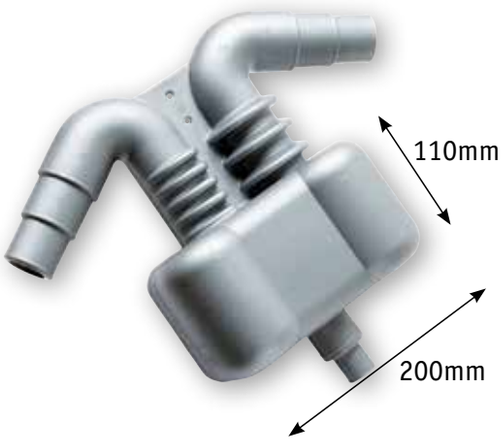

Gas/water - afscheider voor generatoren

Functioneert tevens als demper
Gas-in en uitlaat: 40-45-50mm
Wateruitlaat: 15 & 38mm
Capaciteit: 2,5l

Art. 486220

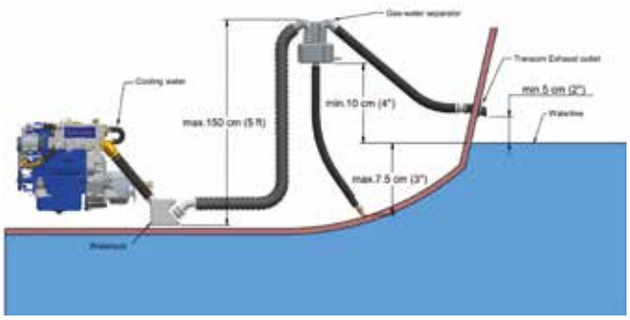

Uitlaatslang met Lloyd's KEUR

Zeer flexibel met spiraal. -25° - +120°C.
Zwart met groene streep met opdruk:
"Marine Wet Exhaust – Approved Lloyd's Register no. 96/00127 (E3) & 96/00126 (E3)"

Art.	
800040	40 x 50mm
800045	45 x 55mm
800050	50 x 62mm
800060	60 x 70mm

Art.	
800075	76 x 86mm
800090	90 x 100mm
800100	102 x 113mm
800127	127 x 137mm
800152	152 x 164mm

Art. 486215

Ø40/45/50mm (= binnenmaat: voor pijp!) voorzien van RVS 316 ring

Spiegeldoorvoer uitlaat

Voor uitlaatslang Ø40, 45 en 50mm, spiegelzijde Ø50mm.

Art. 486205 180°
Art. 486206 150°

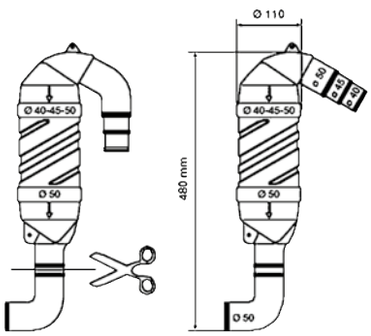

Kunststof-zwanenhalzen

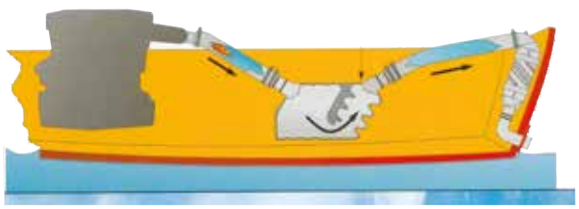

Kunststof waterlock gecombineerd met uitlaatdemper, wanddikte 8 mm.

Art.	Diameter	Inhoud	Capaciteit
486200	40/45/50mm	7l	tot 50pk
486201	55/60/65mm	20l	tot 115pk
486210	75/90mm	33l	tot 150pk
486211	100/115mm	33l	tot 300pk

Kunststof waterlock gecombineerd met uitlaat-demper

486200

486201

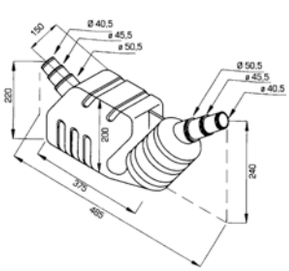

486200

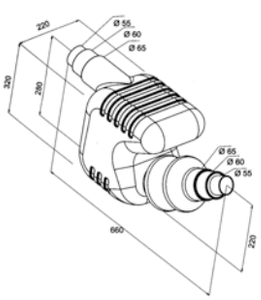

486201

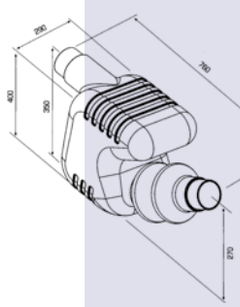

486210

486210

Slangtules messing

Art. 1004A6	1/4"x 6mm	**Art. 1004E30**	1" x 30mm
Art. 1004A8	1/4"x 8mm	**Art. 1004E32**	1" x 32mm
Art. 1004A10	1/4"x 10mm	**Art. 1004F32**	1 1/4" x 32mm
Art. 1004B10	3/8"x 10mm	**Art. 1004F38**	1 1/4" x 38mm
Art. 1004B13	3/8"x 13mm	**Art. 1004F40**	1 1/4" x 40mm
Art. 1004B15	3/8"x 15mm	**Art. 1004G38**	1 1/2" x 38mm
Art. 1004C14	1/2"x 14mm	**Art. 1004G40**	1 1/2" x 40mm
Art. 1004C16	1/2"x 16mm	**Art. 1004G45**	1 1/2" x 45mm
Art. 1004C20	1/2"x 20mm	**Art. 1004G50**	1 1/2" x 50mm
Art. 1004D13	3/4"x 13mm	**Art. 1004J50**	2" x 50mm
Art. 1004D16	3/4"x 16mm	**Art. 1004J60**	2" x 60mm
Art. 1004D20	3/4"x 20mm	**Art. 1004K70**	2 1/2" x 70mm
Art. 1004D25	3/4"x 25mm	**Art. 1004L80**	3" x 80mm
Art. 1004E25	1" x 25mm		

Huiddoorvoer messing

Art. 9001121B	3/8"	**Art. 9001121F**	1 1/4"
Art. 9001121C	1/2"	**Art. 9001121G**	1 1/2"
Art. 9001121D	3/4"	**Art. 9001121J**	2"
Art. 9001121E	1"	**Art. 9001121K**	2 1/2"
		Art. 9001121L	3"

Messing-Vernikkelde Kogelkranen

Art. 9001540A	1/4"	**Art. 9001540F**	1 1/4"
Art. 9001540B	3/8"	**Art. 9001540G**	1 1/2"
Art. 9001540C	1/2"	**Art. 9001540J**	2 "
Art. 9001540D	3/4"	**Art. 9001540K**	2 1/2"
Art. 9001540E	1"		

Waterscheppen messing

Art. 9001120B	3/8"	**Art. 9001120F**	1 1/4"
Art. 9001120C	1/2"	**Art. 9001120G**	1 1/2"
Art. 9001120D	3/4"	**Art. 9001120J**	2"
Art. 9001120E	1"		

Huiddoorvoeren messing, met tule

Art. 9001123B15	3/8"x15mm	**Art. 9001123G45**	1 1/2"x45mm
Art. 9001123C18	1/2"x 18mm	**Art. 9001123J57**	2"x57mm
Art. 9001123D24	3/4"x24mm	**Art. 9001123K70**	2 1/2"x72mm
Art. 9001123E30	1"x30mm	**Art. 9001123L80**	3"x80mm
Art. 9001123F40	1 1/4"x40mm		

stainless steel 316

RVS Slang-klemmen

Wanneer grote klemkracht vereist is (10-45kg/cm2)
Met bout. Gefelste en afgeronde rand. Herbruikbaar
Art. FA2602-2630. Levering per stuk, zie blz. 629

Art.	ømm	H(mm)	L(mm)
FA2602	29-31	20x0,8	6x 50
FA2603	32-35	20x0,8	6x 50
FA2604	36-39	20x0,8	6x 50
FA2605	40-43	20x0,8	6x 50
FA2606	44-47	22x1,2	7x 60
FA2607	48-51	22x1,2	7x 60
FA2608	52-55	22x1,2	7x 60
FA2609	56-59	22x1,2	7x 60
FA2610	60-63	22x1,2	7x 60
FA2611	64-67	22x1,2	7x 60
FA2612	68-73	24x1,5	8x 75

RVS Schroefslangklemmen met gevelste en afgeronde rand
Art. FA2631-2647. Levering per 4 stuks, zie blz. 629

Art.	ømm	H(mm)	VpE	Nm
FA2631	8-12	12,7	4	3
FA2632	11-20	12,7	4	3
FA2633	13-23	12,7	4	3
FA2634	14-27	12,7	4	3
FA2635	21-38	12,7	4	3
FA2636	21-44	12,7	4	3
FA2637	27-51	12,7	4	4
FA2638	40-64	12,7	4	4
FA2639	46-70	12,7	4	4

Koudwaterslang

Knikvaste PVC zuig/persslang met stalen spiraal.
Kleur: transparant. Temp. -15°C - +65°C. Max bar bij +20°C (werkdruk).

Art. 861016	10 x 16mm	7bar
Art. 861319	13 x 19mm	6bar
Art. 861623	16 x 23mm	6bar
Art. 862027	20 x 27mm	5bar
Art. 862533	25 x 33mm	5bar
Art. 862836	28 x 36mm	4,5bar
Art. 863241	32 x 41mm	4bar
Art. 863847	38 x 47mm	4bar

Vernikkeld messing met RVS 316 korf en doorzichtig deksel van ***grilamid tr55*** met neopreen O-ring afdichting. Door de meegeleverde sleutel gemakkelijk te openen. Capaciteit bij 0,1 bar. Algemeen: gasdraad = ISO 228/1 (BS2779)
RINA MAC Certificaat

Art.	Aansl.	Flow @ 0,1 bar	Flow @ 1 bar	H mm
9001160B	3/8″	1800 l/u	5750 l/u	108
9001160C	1/2″	2550 l/u	8180 l/u	108
9001160D	3/4″	4750 l/u	15160 l/u	108
9001160E	1″	7500 l/u	23800 l/u	136
	Onderdelen:			
9001460	Deksel			
9001460/A	Ring (neopreen)			
9001460/C	Korf v. 001160B-D			
9001460/C-E	Korf v. 001160E			
9001460/E	Sleutel los			

Koel-waterfilters messing

Vernikkeld brons met RVS 316 korf en doorzichtig deksel van polycarbonaat. Afdichting met zware neopreen O-ring en/ U-profiel (**Art. 9001464GUK**) voor de korf.
RINA DIP Certificaat

Art.	Aansl.	Flow @ 0,1 bar	Flow @ 1 bar	H mm	Korf Ø x h mm
9001164E	1″	7950 l/u	25500 l/u	144	74x100
9001164F	1-1/4″	12500 l/u	40100 l/u	178	98x131
9001164G	1-1/2″	19100 l/u	61250 l/u	178	98x131
9001164J	2″	30000 l/u	96200 l/u	215	124x160
9001164K	2-1/2″	42600 l/u	134000 l/u	243	155x188
9001164L	3″	58400 l/u	184000 l/u	276	155x215

Koelwaterfilters brons

voor info en parts
KIJK OP
www.allpa.nl

Vernikkeld brons met RVS 316 korf en doorzichtig deksel van polycarbonaat. Afdichting met zware neopreen O-ring.
RINA DIP Certificaat

Art.	Aansl.	Flow @ 0,1 bar	Flow @ 1 bar	H mm
9001162B	3/8″	1400 l/u	4300 l/u	117
9001162C	1/2″	2400 l/u	7500 l/u	117
9001162D	3/4″	3800 l/u	12000 l/u	151
9001162E	1″	5700 l/u	17900 l/u	151
9001162F	1-1/4″	8800 l/u	27700 l/u	176
9001162G	1-1/2″	12800 l/u	40600 l/u	193
9001162J	2″	19900 l/u	63000 l/u	216

Koelwaterfilters brons

Kunststof met doorzichtig deksel
Art. 9090150 ¾″ 2.800 l/u
Afmetingen: H=75-110mm, D=145-165mm
Art. 9090325 1-½″ 6.650 l/u
Afmetingen: H=125-175mm, D=145-165mm

Losse onderdelen:
Art. 9090150/G Rubber ring groot
Art. 9090150/K Plastic ring klein

Koelwaterfilters

Kunststof filter met wandhouder & doorzichtig deksel

Art. 483600 150l/min
Slangaansluiting Ø19-25mm
D=150mm, H=132mm (204mm incl. slangaansluiting)

Art. 483610 300l/min
Slangaansluiting Ø32-38mm
D=150mm, H=132mm (204mm incl. slangaansluiting)

Koelwaterfilter Quick Fit

Waterslag

Waterslag wil zeggen dat er op de een of andere manier koelwater in de cilinders van de motor terecht komt. En omdat water niet samendrukbaar is heeft dit bij starten of aanslaan van de motor onherroepelijk schade tot gevolg. Kapotte zuigers, verbogen drijfstangen en erger. Een goed watergekoeld uitlaatsysteem is dan ook voorzien van een antihevel ventiel c.q. beluchter.

Er is echter een vrij onbekende andere oorzaak:
Risico van waterslag bij lang doorstarten.
Als er lang doorgestart moet worden omdat de motor weigert aan te slaan, bijvoorbeeld bij de eerste start na de winter is het bij motoren met een watergekoelde uitlaat zaak hierop bedacht te zijn. De verklaring is als volgt: bij draaiende motor wordt het koelwater in de uitlaat geïnjecteerd en via waterslot en zwaanshals door de druk van de uitlaatgassen naar buiten geperst. Bij niet aanslaan van de motor begint de koelwaterpomp wel water in de uitlaat te pompen, maar dit water wordt vervolgens niet naar buiten geperst. Het gevolg: waterslot en uitlaatleiding zullen na herhaalde startpogingen vol water komen te staan. Mogelijk zelfs zover, dat het niveau het uitlaatspruitstuk bereikt en via een geopende uitlaatklep in een van de cilinders terecht komt. De kans op schade als gevolg van waterslag is dan erg groot.
Als lang doorstarten door wat voor oorzaak noodzakelijk is, draai dan de buitenboordkraan van het koelsysteem tijdelijk dicht en demonteer de rubber waaier (impeller) van de koelwaterpomp, want deze kan niet tegen droogdraaien. Zodra de motor tot leven komt, kan hij gerust een tijdje zonder koelwater draaien. De kunststof en rubber onderdelen van de uitlaat houden het echter door de hete gassen zonder waterkoeling niet veel langer dan een halve minuut uit.

Bron: Waterkampioen.

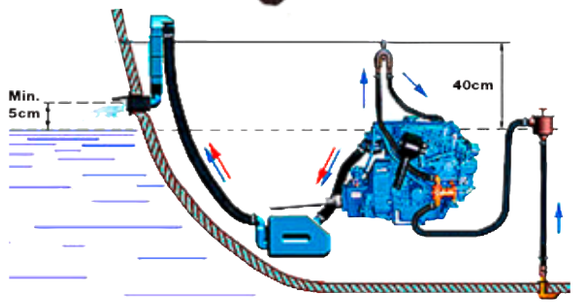

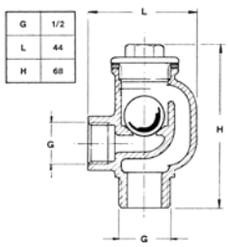

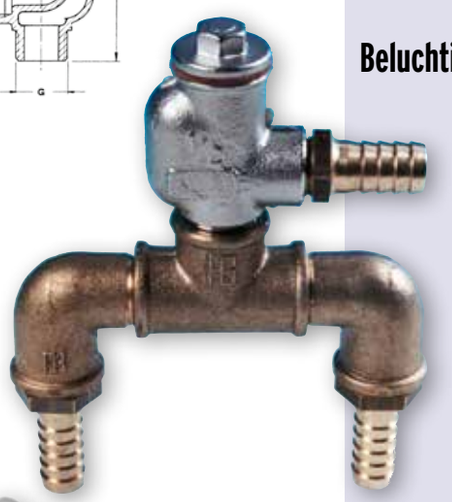

Beluchtingssets

Noodzakelijk bij plaatsing van de scheepsmotor vlak boven, of onder de waterlijn. De EPDM-rubber afsluitkogel kan eventueel verwijderd worden om een volledig open systeem te krijgen, indien er kans is op verstoppingen door bijvoorbeeld zoutkristallen.

Levering compleet met messing T-stuk, 2 x knie en slangtules.

Art. 9001250/13	Beluchtingsset Ø13mm slang
Art. 9001250/16	Beluchtingsset Ø16mm slang
Art. 9001250/20	Beluchtingsset Ø20mm slang
Art. 9001250/32	Beluchtingsset Ø32mm slang
Art. 9001250/38	Beluchtingsset Ø38mm slang

Johnson Pump

Beluchter voor koelwatersysteem scheepsmotor

Met vacuümklep.
Leverbaar in 5 maten:

Art. 66094731601	12mm
Art. 66094731602	16mm
Art. 66094731603	19mm
Art. 66094731604	22mm
Art. 66094731605	25mm
Art. 66094731606	Servicekit voor vacuümklep

Art. 486226
Kunststof.
38-32-28,5-25-22-19-16-13mm

Verloopstuk voor slang

Art. 486227
Kunststof.
58-50-45-39-32mm

Verloopstuk voor slang

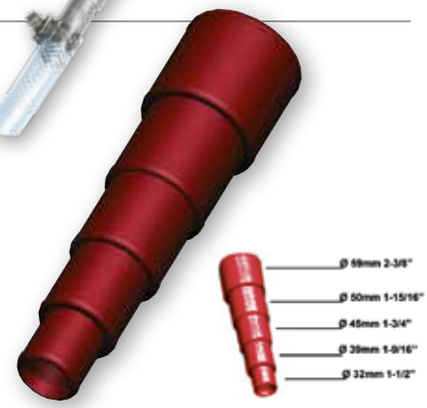

Art. 486225
Kunststof.
38-32-28,5-25-22-19-16-13mm

Beluchter voor koelwater

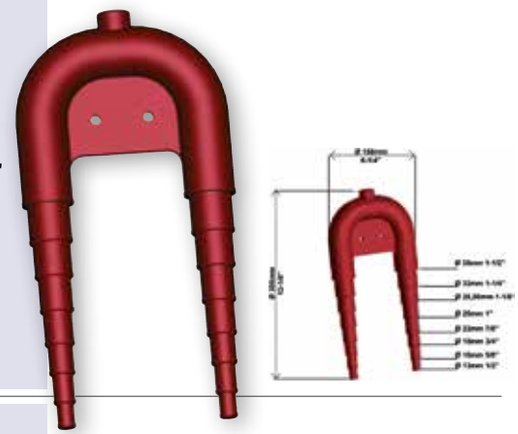

PVC slang met gevlochten polyester inlage
- Kleur: transparant, voedselkwaliteit.
- Temp. -20°C tot +60°C Max bar bij +20°C (werkdruk):

Art. 800814	8 x 14mm	20bar
Art. 801319	13 x 19mm	15bar
Art. 801521	15 x 21mm	14bar
Art. 801927	19 x 27mm	14bar
Art. 802534	25 x 34mm	13bar
Art. 803242	32 x 42mm	10bar
Art. 803848	38 x 48mm	8bar
Art. 805060	50 x 60mm	6bar

Koudwaterslang

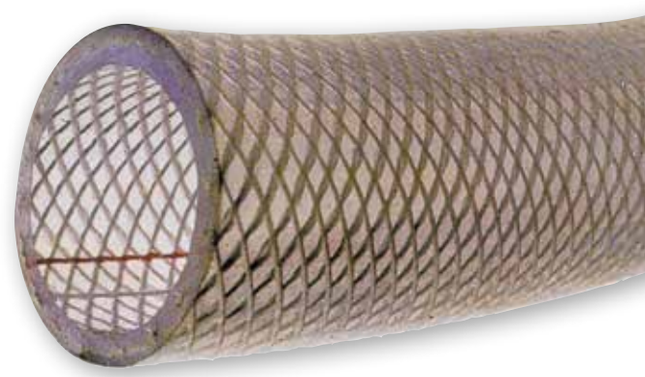

Knikvaste PVC zuig/persslang met stalen spiraal.
Kleur: transparant.
Temp. -15°C tot +65°C. Max bar bij +20°C (werkdruk).

Art. 861016	10 x 16mm	7bar
Art. 861319	13 x 19mm	6bar
Art. 861623	16 x 23mm	6bar
Art. 862027	20 x 27mm	5bar
Art. 862533	25 x 33mm	5bar
Art. 862836	28 x 36mm	4,5bar
Art. 863241	32 x 41mm	4bar
Art. 863847	38 x 47mm	4bar

Koudwaterslang

Brandstofslang olie & benzine-bestendig met KEUR

SAE J1527 B2 and ISO 8469 TYPE B Class Standard

Art. 9002000	8 x 13mm, grijs 25 meter

• Temp. -30°C + 80°C

Uitlaatslang met Lloyd's keur

Zeer flexibel met spiraal. -25° - +120°C.
Zwart met groene streep met opdruk: "Marine Wet Exhaust – Approved Lloyd's Register no. 96/00127 (E3) & 96/00126 (E3)"

Art.	
800040	40 x 50mm
800045	45 x 55mm
800050	50 x 62mm
800060	60 x 70mm
800152	152 x 164mm
800075	76 x 86mm
800090	90 x 100mm
800100	102 x 113mm
800127	127 x 137mm

Olie- en benzine-bestendige rubberslang

Geschikt voor diesel, bio-diesel en loodvrije benzine.

Standaard: • SAE J 1527 • USCG A1 R1
• ISO 7840 A1 CE

Goedgekeurd: • CE • CE 0474 RINA
• LLOYD'S REGISTER

• Kleur: zwart, glad met opdruk • Temp. -30°C + 100°C

Art. 9002012	6 x 16mm – max 14bar
Art. 9002013	8 x 17mm – max 14bar
Art. 9002060	10 x 19mm – max 14bar
Art. 9002062	12,5 x 22mm - max 12bar
Art. 9002014	16 x 26mm – max 10bar

Olie- en benzine-bestendige rubberslang

Inwendig nitril, uitwendig neopreen
• Kleur: zwart glad met opdruk
• Werkdruk 10 bar
• Barstdruk 30 bar
• Static wire R<1W

Art. 831927	19 x 27mm
Art. 831017	10 x 17mm
Art. 831322	13 x 22mm
Art. 831623	16 x 23mm

Olie- en benzine-bestendige rubberslang

Geschikt voor diesel, bio-diesel en loodvrije benzine.

Standaard: • SAE J 1527 • USCG A1 R2
• ISO 7840 A1 CE

Goedgekeurd: • CE • CE 0474 RINA • LLOYD'S REGISTER

• Kleur: Zwart met rode streep met opdruk
• Temp.: -30°C + 100°C

Art. 852532	25 x 32mm – max 10bar
Art. 853245	32 x 44mm – max 10bar, met stalen spiraal
Art. 853852	38 x 51mm – max 10bar, met stalen spiraal
Art. 855065	51 x 64mm – max 10bar, met stalen spiraal

Art. 9078650 Inline-blower 12V
Capaciteit van 90-120 m3/uur
Afm. A = 76, B = 127, C = 108mm

Afzuig-ventilator voor motorruimtes

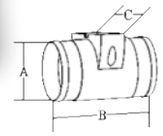

Art. 9078250 Inline-blower 12V (4,5A)
Capaciteit 207m³/uur
Ø75mm slang
Afm. 212 x 135 (103) x 108mm (lxbxh)

Afzuig-ventilator voor motorruimtes

Art. 9001212 Blower 12V
Art. 9001224 Blower 24V
Capaciteit 280 m³/uur. "Ignition protected".
Ø75mm invoer, Ø72mm uitvoer
Afm. 200 x 165 x 195mm
R.I.N.A.-gecertificeerd volgens ISO 8846 en EN55814

Afzuig-ventilator voor motorruimtes

Johnson Pump®

Flensmontage

Art.	Omschrijving		Capaciteit
66804741701	AirV 4-550	12V (11,5A)	550 m³/h
66804741702	AirV 4-550	24V (7,0A)	550 m³/h

Ø110mm inlaat, Ø103mm uitlaat. 290x257x150mm (hxbxl)

66804741801	AirV 4-750	12V (19,0A)	750 m³/h
66804741802	AirV 4-750	24V (11,0A)	750 m³/h

Ø150mm inlaat, Ø103mm uitlaat. 290x257x150mm (hxbxl)

Flex montage

Art.	Omschrijving		Capaciteit
66804742001	AirV 4-550	12V (11,5A)	550 m³/h
66804742002	AirV 4-550	24V (7,0A)	550 m³/h

Ø110mm inlaat, Ø103mm uitlaat. 290x257x150mm (hxbxl)

66804742101	AirV 4-750	12V (19,0A)	750 m³/h
66804742102	AirV 4-750	24V (11,0A)	750 m³/h

Ø150mm inlaat, Ø103mm uitlaat. 290x257x150mm (hxbxl)

"Ignition protected". CE-gecertificeerd volgens
ISO 9097, ISO 8846, ISO 10133, EN 55014
In overeenstemming met N.M.M.A., USCG 183.410

Afzuig-ventilatoren voor motorruimtes

Geschikt voor continu gebruik

Art. 9018300 Afzuigventilator 12V (6A)
Capaciteit 750 m3/uur. "Ignition protected"
Geschikt voor schotmontage
Ø191mm (schotkant), Ø176mm, L = 158mm

R.I.N.A.-gecertificeerd volgens ISO 8846 en EN55814
(DIP0379Y1/001–002–003–004)

Afzuig-ventilator voor motorruimtes

UFO-dek-ventilator RVS

Zeer goede ventilatie. Absoluut buiswaterdicht
100% afsluitbaar van binnen uit door messing spindel
Voorzien van rvs muggenhor. Beloopbaar
Zeer geschikt voor zeiljachten. Incl. kunststof afwerkring

Art. 9048976	Buitenmaat Ø185mm, Gatmaat Ø85mm
Art. 9048977	Buitenmaat Ø240mm, Gatmaat Ø123mm

Paddestoel dekventilator RVS

Zeer goede ventilatie 100% afsluitbaar van binnen uit door messing spindel. Geschikt voor motorjachten.
Niet beloopbaar. Inkl. rvs muggenhor en kunststof afwerkring

Art. 9048978	Buitenmaat Ø120mm, Gatmaat Ø85mm
Art. 9048979	Buitenmaat Ø150mm, Gatmaat Ø123mm
Art. 9048980	Buitenmaat Ø175mm, Gatmaat Ø150mm

Solar Ventilator RVS

Ventilator op zonne energie. Blaast of zuigt.

Art. L6470225
Met oplaadbare accu voor 24 uur ventilatie en schakelaar
Afm.: buitenmaat Ø216mm, gatmaat Ø118mm
Capaciteit ± 20m³/uur

Art. L6470226 Losse accu

GB Charge up before use
D Vor Gebrauch aufladen
NL Opladen voor het gebruik

Luchtschelp RVS

Zeer geschikt voor motorruimteventilatie. Ook geschikt voor zijmontage. Afm. 126x143x47mm, L x B x H

Art. 9078123	Luchtschelp
Art. 9048981	Montageplaat met slangaansluiting D=76mm

Ventilatieslang

Ventilatieslang (prijs per rol)

Art. 817606	Ø76mm. L = 6m
Art. 180300	Ø80mm. L = 10m
Art. 180310	Ø102mm. L = 10m
Art. 180315	Ø152mm. L = 10m

„LOUVRE“ Ventilatieroosters RVS

Art. 9078140	127 x 115mm (L x B)
Art. 9078141	230 x 115mm (L x B)
Art. 9078142	Ø102mm

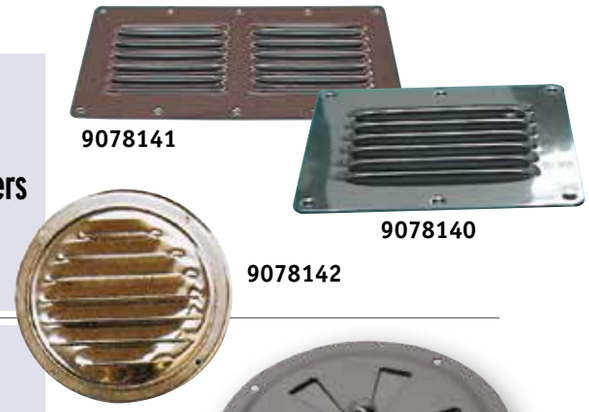

Ventilatierozet RVS 304

Ventilatierozet met draaischijf, materiaal 1mm

Art. 9098145	D = 102mm
Art. 9098146	D = 127mm

Ventilatieroosters kunststof

Art. 9006750/B	255x115mm, zwart
Art. 9006750/W	255x115mm, wit
Art. 9006755	420x120mm (buitenmaat, 385x90mm) Inbouwtype met waterkering. Wit

„LOUVRE“ Ventilatieroosters RVS

	Inbouwmaat (LxBxH)	Buitenmaat (LxB)
Art. 9078130	240 x 90 x 29mm	265 x 112mm
Art. 9078131	305 x 87 x 27mm	328 x 112mm
Art. 9078132	505 x 89 x 27mm	528 x 112mm

Ventilatie roosters kunststof

Art. 9078147	85x85mm, wit
Art. 9078148	85x85mm, zwart
Art. 9078145	85x85mm, slangaansluiting 75mm. Wit
Art. 9078146	85x85mm, slangaansluiting 75mm. Zwart

Luchthapper RVS 316

Art. 9078120	55 x 53 x 22mm (LxBxH)
Art. 9078121	40 x 44 x 16mm (LxBxH)
Art. 9078123	118 x 120 x 45mm (LxBxH)

Luchthapper RVS

Zeer fraaie roestvaststalen luchthappers.
Rond model uit gegoten rvs. Binnenzijde wit-gecoat.
Afm.: A= 101 B= 254 C= 128mm

Art. 9078127	Luchthapper ovaal model wordt compleet geleverd met 4“ dekplaat en deksel

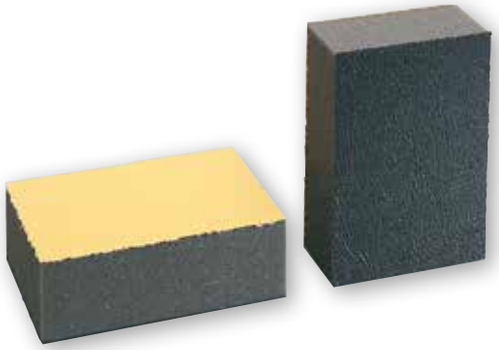

Dempflex-absorbel

Een speciaal voor geluidsisolatie ontwikkeld materiaal.
Met CE-keur Kenmerken:

- Opencellig polyurethaanschuim met zeer dunne maar sterke en decoratieve deklaag van polyurethaan (PU), kleur zwart
- Zeer goede geluidsabsorberende eigenschappen, ook in de hogere frequenties
- Vlamdovend volgens DIN 53438, MVSS 302
- Deklaag bestand tegen spatwater, olie, benzine, kool water-stoffen, oplosmiddelen en dergelijke (volgens DIN 53168)
- Deklaag voorkomt binnendringen van vloeistoffen en dampen in het schuim
- Geschikt voor binnentoepassing
- Bestendig tegen veroudering
- Temperatuurbestendig van -30°C tot 90°C

Afmeting:
Dempflex-Absorbel 30: 1400 x 1000 x 30mm, gewicht 0,9kg/m² (zonder lijm). Dempflex-Absorbel 50: 1400 x 1000 x 50mm, gewicht 1,5 kg/m2 (zonder lijm)

Toepassing:
Automobielindustrie, jacht- en scheepsbouw, omkastingen, elektrische apparaten, bouwmachines, cabinebouw. Zeer geschikt voor motorruimte-isolatie.

Art. 700350	Dempflex 30mm
Art. 700351	Dempflex 30mm, zelfklevend
Art. 700550	Dempflex 50mm
Art. 700551	Dempflex 50mm, zelfklevend

Johnson elektrische "Oil Change" pomp model F3B-19

Omkeerbare impellerpomp met geïntegreerde omkeerschakelaar.Bedoeld om oude olie uit de motor- en nieuwe olie in de motor te pompen.

Bronzen huis met 3/8" aansluitingen.
Afm. 70 x 113 x 115mm, gewicht 2,1kg.

Art. 66102476001	F3B19 Oil change, 12V
Art. 66102476002	F3B19 Oil change, 24V
Art. 6609843S-9	Vervangingsimpeller

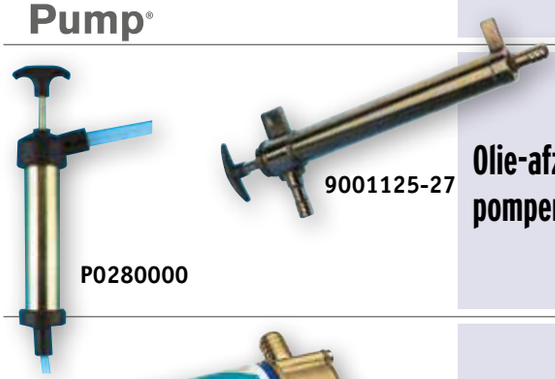

Olie-afzuig-pompen

Voor vaste bevestiging op motor,
extra zware, messing uitvoering.

Art. 9001125	Slag 52cc
Art. 9001127	Slag 100cc
Art. P0280000	Slag 80cc

Elektrische olie-afzuigpomp

Opbrengst bij 20°C met SAE-20 olie:
Ø14mm - 480l/u
Ø8mm - 75l/u
Zelfaanzuigend tot 1m

Art. 906132	12V / 10A
Art. 906133	24V / 5A
Art. 906130	Slangkit

luchtverwarmingssystemen

Deze luchtverwarmingssystemen worden aangesloten op het gesloten koelsysteem van de scheepsmotor. De verwarmings-unit wordt opgewarmd door het koelwater van de motor. Een blower blaast de warme lucht naar de gewenste plaats.
Koelwaterslangaansluiting: 16mm
Verwarmings-slangaansluiting: 50mm

Er zijn 3 uitvoeringen:

MINIPASSAD	met 2 snelheden-fan, opbrengst 4.2kW, 12 en 24V
MAXIPASSAD	met 3 snelheden-fan, opbrengst 7.0kW, 12 en 24V
FLEXY 7	met 3 snelheden-fan, opbrengst 5kW, 12 en 24V

ABS - behuizing

Afm.:	115 x 272 x 241mm (hxlxd)
Opbrengst:	4,2kW bij 80˚C koelwatertemperatuur
Stroomverbruik:	5,8A / 12V - 2,9A / 24V
Gewicht	1,7kg
Luchtverplaatsing	250m³/uur
Geluidsniveau	65dB
De levering omvat:	12m aluminium luchtslang, 4m koelwaterslang, 2x luchtuitlaatrooster 360˚ draaibaar, 3-standen fanschakelaar (1-0-2) (9087124)
Art. 9087200	MINIPASSAD 12V - complete set
Art. 9087201	MINIPASSAD 24V - complete set

Minipassad

ABS - behuizing

Afm.:	147 x 377 x 289mm (hxlxd)
Opbrengst:	7,0kW bij 80˚C koelwatertemperatuur
Stroomverbruik:	12,5A / 12V - 6,2A / 24V
Gewicht:	3,2kg
Luchtverplaatsing:	450m³/uur
Geluidsniveau:	68dB
De levering omvat:	18m aluminium luchtslang, Ø50mm 4m koelwaterslang, Ø 16x26mm 4x luchtuitlaatrooster 360˚ draaibaar, 4-standen fanschakelaar (0-1-2-3) (9087125)
Art. 9087202	MAXIPASSAD 12V - complete set
Art. 9087203	MAXIPASSAD 24V - complete set

Maxipassad

RVS - behuizing

Afm.:	240 x 160 x 185mm (hxlxd)
Opbrengst:	5kW bij 80˚C koelwatertemp.
Stroomverbruik:	8,3A / 12V - 4,3A / 24V
Gewicht:	4,1kg
Luchtverplaatsing:	330m³/uur
Geluidsniveau:	62dB
De levering omvat:	24m aluminium luchtslang, 4m koelwaterslang, 4 x luchtuitlaatrooster 360˚ draaibaar, 4-standen fanschakelaar (0-1-2-3) (9087125)
Art. 9087204	FLEXY 7 12V - complete set
Art. 9087205	FLEXY 7 24V - complete set

FLEXY 7

Art. 9087120	Aluminium slang 50mm , prijs p.m
Art. 9087121	Warme luchtuitvoer, 360° draaibaar
Art. 9087122	T-stuk
Art. 9087123	Heetwaterslang 16mm. Prijs p.m.
Art. 9087106	Opzetstuk voor frisse luchtaanvoer
Art. 9087124	3-Standenschakelaar (1-0-2)
Art. 9087125	4-Standenschakelaar (0-1-2-3)

Accessoires

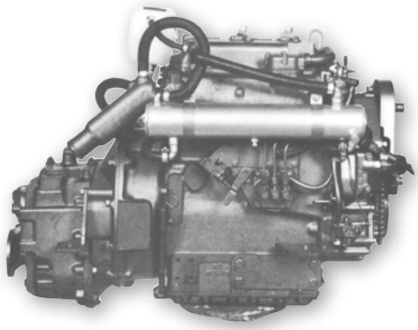

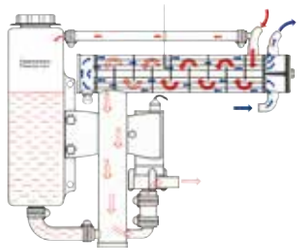

Martec Warmte-wisselaars

Voor ombouw van motoren met directe koeling naar een gesloten koelsysteem. Deze koelwaterwarmtewisselaars worden als set geleverd specifiek voor een groot aantal motoren en worden direct op de motor bevestigd. Daarnaast worden standaard ombouwsets geleverd voor diverse motor-vermogens. Deze warmtewisselaars worden tegen een wand gemonteerd. Alle MARTEC koelwaterwarmtewisselaars worden compleet geleverd met expansietank, elektrische JOHNSON circulatiepomp en montagemateriaal.

Gesloten koelsysteem voor kleine dieselmotoren:

Art.	Motortype	Art.	Motortype
9087001	Volvo MD5 Fenix	**9087035**	BMW D35
9087002	Volvo 2001 Fenix	**9087040**	Bukh DV10
9087005	Volvo MD6-7	**9087041**	Bukh DV20
9087006	Volvo MD2-11		
9087007	Volvo MD3-17	**9087050**	Standaardtype tot
9087008	Volvo MD5 A-B		17pk, wandmontage
9087009	Volvo VP 2001	**9087051**	Standaardtype tot
9087010	Volvo VP 2002		25pk, wandmontage
9087011	Volvo VP 2003	**9087052**	Standaardtype tot
			40pk, wandmontage
9087020	Yanmar YSB 8-12		
9087021	Yanmar YSM 8	**9087503**	plug voor zinkanode
9087022	Yanmar 1GM	**9087504**	zinkanode voor
9087023	Yanmar 2GM/2GM20		warmtewisselaar
9087024	Yanmar 2QM15		
9087025	Yanmar 2QM20		
9087026	Yanmar 3GM/3GM30		
9087027	Yanmar 3QM30		
9087028	Yanmar 3HM		
9087029	Yanmar YSM12		

RVS frame met poedercoating en RVS veren.
Gemakkelijk te monteren.
Snel open en sluiten door eenvoudig mechanisme.
Passend design voor praktisch alle luikmaten.

Art.	Breedte mm	Lengte mm	Luikmaat mm
9015100	360	400	330x330
9015105	450	500	410x410
9015110	500	600	460x500
9015115	550	650	510x550
9015120	680	780	620x680
9015125	910	340	900x320
9015130	1300	580	1240x480

Zonnescherm "Sun Set Curtain"

allpa
marine equipment

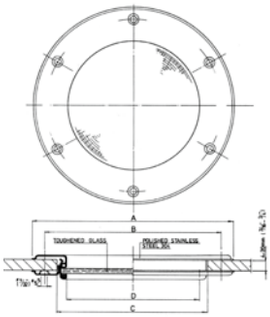

allpa® ronde RVS patrijspoorten

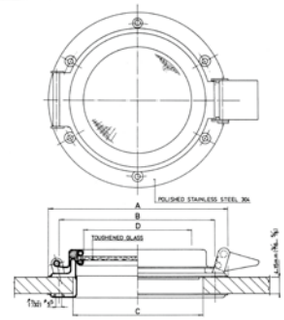

Materiaal RVS 304. Hoogglans gepolijst. 100% Waterdicht. Gehard glas.

Vaste uitvoering - binnen- en buitenaanzicht identiek

Art.	Buitenmaat (A)	Steekcirkel (B)	Inbouwmaat (C)	Dagmaat (D)	Glas	Materiaal	Inbouwwanddikte
9048990	Ø190mm	Ø169mm	Ø141mm	Ø125mm	5mm	1,0mm	4-20mm
9048991	Ø215mm	Ø194mm	Ø166mm	Ø150mm	5mm	1,0mm	4-20mm
9048995	Ø265mm	Ø237,5mm	Ø220mm	Ø200mm	8mm	1,5mm	4-20mm

Montagegaten Ø5,5mm.

Openklapbaar- buitenaanzicht als vaste modellen - eenvoudige sluiting

Art.	Buitenmaat (A)	Steekcirkel (B)	Inbouwmaat (C)	Dagmaat (D)	Glas	Materiaal	Inbouw-wanddikte	RVS Muggenhor
9048992	Ø165mm	Ø144mm	Ø116mm	Ø100mm	5mm	1,0mm	4-15mm	**9048983**
9048993	Ø190mm	Ø169mm	Ø141mm	Ø125mm	5mm	1,0mm	4-15mm	**9048984**
9048994	Ø215mm	Ø194mm	Ø166mm	Ø150mm	5mm	1,0mm	4-15mm	**9048985**

Montagegaten Ø5,5mm.

9048998	Vulring RVS H=29mm voor Artikel 9048994
9048999	Afdichtrubber per 50cm

allpa
marine equipment

GOÏOT

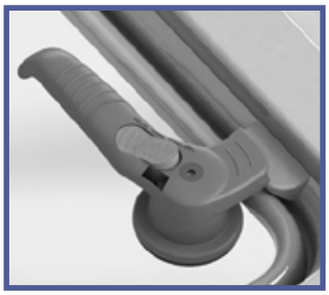

Afwerkrand: 10 mm
Deksel hoogte: 19 mm
Uitzetter (behalve op maat 18 & 22)
Roestvrij stalen schanieren

Model	OPAL Satin	Inbouw-diepte	mm	mm	mm	kg
00	73115263	15	211 x 211	42.5	265 x 265	2.5
03	73115264	15	231 x 176	42.5	285 x 230	2.6
10	73106732	15	260 x 260	42.5	314 x 314	3.2
20	73106733	15	347 x 202	42.5	401 x 256	3.5
30	73106734	15	457 x 327	42.5	511 x 381	5.6
40	73106735	15	421 x 421	42.5	475 x 475	6.2
44	73106736	15	442 x 442	42.5	496 x 496	6.7
50	73115267	15	507 x 377	42.5	561 x 431	5.4
54	73106737	15	507 x 392	42.5	561 x 446	7.2
60	73106738	15	507 x 507	42.5	561 x 561	7.9
70	73106739	15	627 x 627	42.5	681 x 681	10.8
18	73115406	15	Ø420	-	Ø474	4.9
22	73115506	15	Ø518	-	Ø572	7.3

OPAL Luiken

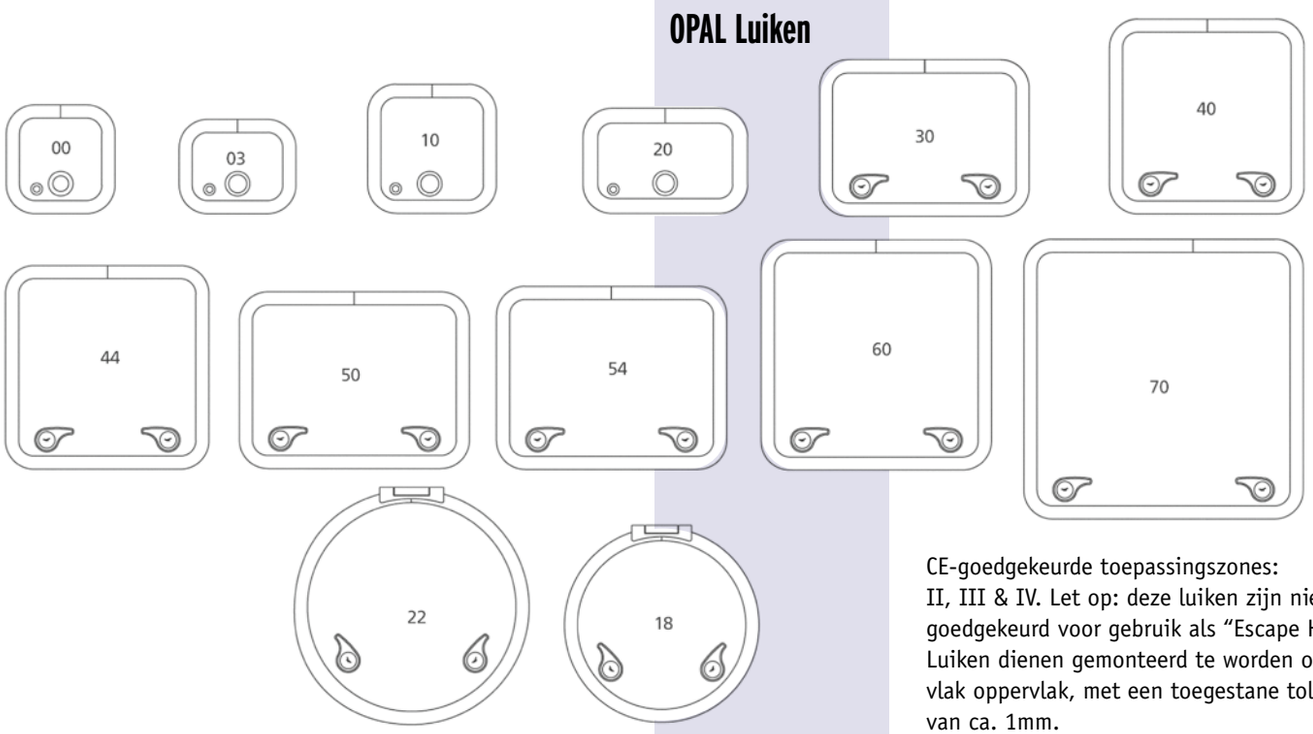

CE-goedgekeurde toepassingszones:
II, III & IV. Let op: deze luiken zijn niet goedgekeurd voor gebruik als “Escape Hatch”. Luiken dienen gemonteerd te worden op een vlak oppervlak, met een toegestane tolerantie van ca. 1mm.

OPAL patrijspoorten

OPAL patrijspoorten passen uiteraard uitstekend bij OPAL luiken en hebben enkele unieke kenmerken:

- Een stevig frame uit één stuk aluminium, wat zorgt voor prima stijfheid, samen met een dubbel afdichtprofiel voor een perfecte waterkering.
- Slechts één uitvoering per model passend voor vele wanddiktes:
  - 5 tot 33mm voor openklapbare patrijspoorten.
  - 8 tot 30mm voor vaste patrijspoorten.
- Optimaal zicht door niet zichtbelemmerende positie van de sluithandel.
- Openen en sluiten met één hand.

Montage

De patrijspoorten dienen gemonteerd te worden op een vlak oppervlak, met een toegestane tolerantie van ca. 1mm.
De patrijspoorten zijn standaard voorzien van 10mm dik blauw acrylglas.

Openen

Door de enkelvoudige, ergonomische handel kan de patrijspoort geopend worden met slechts één hand.
Deze handel verdeelt ook de druk op het gehele afdichtingprofiel waardoor een excellente waterdichtheid wordt gegarandeerd.

Waterdichtheid

De Opal patrijspoorten hebben een dubbel afdichtingssysteem. Bij sluiting houdt de eerste lip het water tegen terwijl de tweede lip zorgt voor absolute waterdichtheid. Het 46 graden profiel van het frame zorgt voor uitstekende drainage en de patrijspoorten zijn daardoor tevens geschikt voor inbouw in (hellende) stuurhuisdaken.

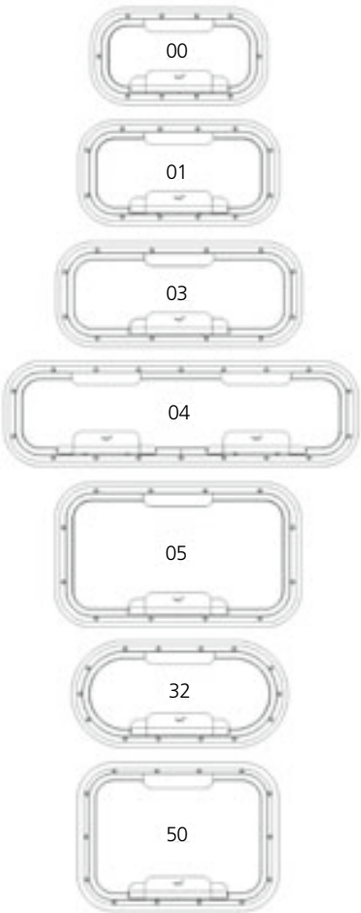

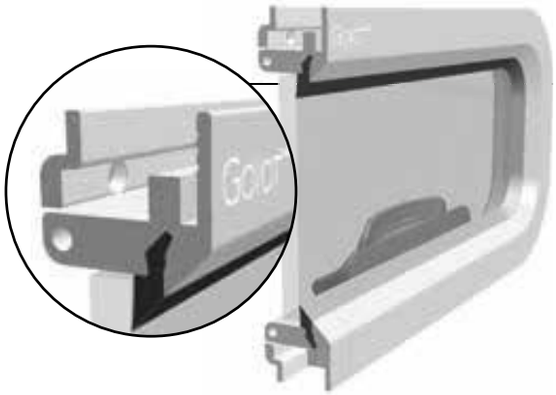

Model Satin	Art.	uitvoering	mm	mm	mm	kg
00	73106928	openklapbaar	303 x 156	56	325 x 178	1.8
01	73105268	openklapbaar	347 x 171	56	369 x 193	2
03	73115006	openklapbaar	429 x 171	56	451 x 193	2.7
04	73105269	openklapbaar	627 x 171	56	649 x 193	3.8
05	73106930	openklapbaar	429 x 244	56	451 x 266	3.4
32	73105125	openklapbaar	375 x 175	87.5	397 x 197	2
50	73105126	openklapbaar	347 x 251	56	369 x 273	3

Muggenhor

Muggenhor voor Opal patrijspoorten

Voor de meest gangbare maten (01, 03, 04, 05, 32, 50) is een passende muggenhor verkrijgbaar.

Model	Art.	Model	Art.
01	**73106620**	03	**73115854**
04	**73106621**	05	**73115848**
32	**73106618**	50	**73106619**

Opal Accessoires

Accessoires voor Opal luiken

Afwerkrand voor Opal luiken
- Dikte 68 mm
- flensbreedte 20mm
- ABS wit RAL 9016

Muggen/zonnescherm
- Openklapbaar
- Bevestiging met klemmen (niet zichtbaar)
- Kleur: wit RAL 9016

Model	Afwerkrand	muggen/ zonnescherm
00	**73115353**	-
03	**73115354**	-
10	**73115306**	**73115175**
20	**73115355**	**73115176**
30	**73115356**	**73115177**
40	**73115357**	**73115178**
44	**73106086**	**73115179**
50	**73115439**	**73115447**
51	**73115442**	**73115450**
54	**73115358**	**73115181**
60	**73115359**	**73115182**
64	**73115443**	**73115451**
65	**73115444**	**73115452**
70	**73115392**	**73115183**
18	**73115440**	**73115448**
22	**73115441**	**73115449**

muggen/ zonnescherm, in één

Opal Parts

Art.	Omschrijving
73106896	Pakking per meter
73106888	Interieurhandel plastic, rechts
73106889	Interieurhandel plastic, links
73106890	Handel kit
73115553	Kleine handel
73106894	Buitenkap zonder krukgat
73106895	Buitenkap met krukgat
73106942	Naaf met steun voor uitzetter
73106943	Naaf zonder steun voor uitzetter
73115278	Externe handel, links
73115279	Externe handel, rechts
73106988	Uitzetter voor maat 00
73106999	Uitzetter voor maat 03
73106891	Uitzetter voor maat 10
73106892	Uitzetter voor maat 20
73106893	Uitzetter voor maat 30
73106976	Uitzetter voor maat 40
73106970	Uitzetter voor maat 44
73106971	Uitzetter voor maat 54
73106972	Uitzetter voor maat 60
73106973	Uitzetter voor maat 70
73106944	Bracket voor uitzetter (op glas) 00-10-20
73117995	Revisiekit voor Opal scharnieren

Onderdelen luiken

Art.	Tradition-luiken
73101691	Paar interieurhandels plastic met complete montageset. (Oude ref. PD949495).
73101686	Paar externe handels, plastic, met opening voor slot. (Oude ref. 90).
7395303	Frictiering (per stuk). (Oude ref. PD9491).
73100870	Draaiknop voor 80.80-serie (set van twee stuks). (Oude ref. PD9225).
73101711	Paar aluminium slijtnokken, incl. popnagels (montage in de hoeken) (Oude ref. PD2139).
7393476	Paar plastic slijtnokken, incl. popnagels (voor 34.20-serie: montage in midden) (Oude ref. PD9817).
7395345	Kunststof scharnieren, D=10mm, set van 2 stuks (voor 80.80-Serie en ook voor 2-zijdige openende luiken)
7395343	RVS scharnieren , D=8mm, set van 2 stuks
73100863	Aluminium openingssysteem voor 80.80-serie.
7393477	Paar interieur/exterieur handels, aluminium (rechts en links). (Oude ref. PD949495A).
7395661	Pakking (Per meter)

Art.	Cristal-luiken
7395330	Paar interieurhandels klein. (Oude ref. 1371001).
73101704	Paar interieurhandels groot.
7393480	Afdekkap voor handel groot (set van twee stuks).
73101687	Paar externe handels. (Oude ref. 93).
7395303	Frictiering (per stuk). (Oude ref. PD9491).
7393481	Slot (voor montage in glas).
73101706	Frictieset (24.19-24.24-35.21-36.14-36.19-36.24-49.19-49.24 serie, set van 2 stuks).
73101708	Frictieset (42.42-44.31-44.44-44C-49.36 serie, set van 2 stuks).
73100870	Draaiknop voor 79.79-serie (set van twee stuks).
73105020	Paar interieur/exterieur handels, aluminium (rechts en links).
7395658	Pakking (Per meter)

Art.	Integration-luiken
73101713	Paar interieurhandels klein.
73101704	Paar interieurhandels groot voor 46.33-serie.
73101692	Uitzetter voor 46.33-serie.

Art.	Vroegere Evolution-luiken
7395330	Paar interieurhandels klein. (Oude ref. 1371001).
73101690	Paar interieurhandels groot (links en rechts).

Art.	Universeel
73101715	Lijmkit voor acrylglas van luiken en patrijspoorten
73105697	Neoprene lijm voor luikpakking (310 ml)

Modellen met opklapbare handgrepen
Spanners met klaphandgrepen zijn leverbaar in 3 verschillende formaten voor stagen van 5, 6 en 8 mm.
De RVS spindel draait in een zelfsmerende bronzen bus,waardoor de weerstand tot een minimum beperkt blijft.
De opklapbare handgrepen en de naaf zijn van geanodiseerd aluminium. Alle overige delen zijn van RVS AISI 316.

Stagspanner met handgreep

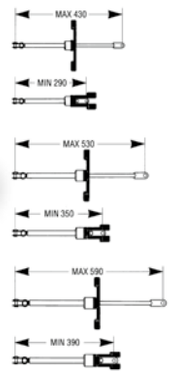

Art.	Breek-kracht(kg)	Werk-kracht(kg)	Ø Bout (mm)	Gaffel-breedte	Ø Stag (mm)
212183	3000	1500	8	11	5
212184	4800	2300	10	11	6
212186	6800	3300	12	15	8

Stagspanner met handgreep

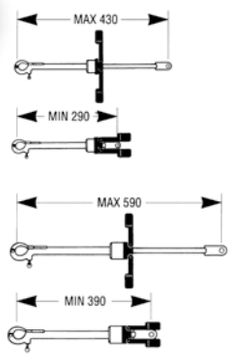

Art.	Breek-kracht(kg)	Werk-kracht(kg)	Ø Bout (mm)	Gaffel-breedte	Ø Stag (mm)
212187	3000	1500	8	11	5
212188	6800	3300	12	15	6-8

Spanners met lierhandelbediening zijn Leverbaar in 3 uitvoeringen voor stagen van 8-10 en 10-12 mm.
Deze spanners draaien op waterdichte RVS druklagers en zijn uitgevoerd met een zelfsmerende bronzen spindel,waardoor slechts geringe kracht nodig is om de stag op spanning te brengen. Zelfs onder de grootste trekspanning blijft de spanner licht draaien. De spindelhuizen zijn van aluminium of RVS (212700). Alle overige delen zijn van RVS AISI 316.

Stagspanner met lierhandel-bediening

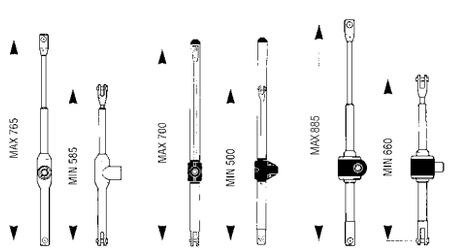

212700 212715 212710

Art.	Breek-kracht(kg)	Werk-kracht(kg)	Ø Bout (mm)	Gaffel-breedte	Ø Stag (mm)
212700	7400	3800	14	15	8-10
212715	7400	3800	14	15	8-10
212710	10400	7600	16	17	10-12

antal

Winches

De kleinste winch model W5.
Voor gebruik zonder lierhandel. Volledig van kunststof.
ø basis = 80mm, ø drum = 50mm, H = 66mm,
gewicht 0,150kg, montage: 4 x ø6mm

Art. W5

---

antal

Winches

1 direct speed + vrijloop
Model **W6** is de kleinste en lichtste uit deze serie, met kunststoftrommel en kunststof voet en een centrale as van aluminium. Model **W7** is gelijk, maar met een aluminium drum. Model **W8** heeft een centrale as van RVS, een bronzen voet en een zwart-geanodiseerde, aluminium (AL) of brons-verchroomde* (CH), gelagerde trommel

Art.	W6	W7/AL	W8/AL
Art.			**W8/CH**
Power	6,7	6,7	7,3
Inhaallengte S1 (mm)	188	188	220
Gewicht (AL) (kg)	0,40	0,70	1,50
Gewicht (CH) (kg)	-	-	2,10
Montage	5x ø6	5x ø6	5x ø6

---

antal

Winches

1 direct speed + 1 reduced speed
De eerste directe overbrenging is voor het snelle werk, de tweede, vertraagde overbrenging geeft een grotere kracht-overbrenging. Modellen W16 tot en met W42 zijn uitgevoerd met een bronzen voet en tandwielen, een centrale as van RVS en een zwart geanodiseerde aluminium (AL) of brons-verchroomde* (CH), gelagerde trommel.

Art.	W16/AL	W30/AL	W42/AL
Art.	**W16/CH**	**W30/CH**	**W42/CH**
Power	14,5	28,0	42,5
Inhaallengte S1-S2(mm)	220/110	235/60	250/37
Gewicht (AL) (kg)	2,00	2,80	4,00
Gewicht (CH) (kg)	2,90	3,80	6,00
Montage	5x ø6	5x ø6	5x ø6

---

antal

Winches

2 reduced speed
Een krachtige en snelle eerste overbrenging. De tweede overbrenging is voor zwaardere belastingen. Deze modellen zijn uitgevoerd met een centrale as van RVS, tandwielen van marine brons, zwart-geanodiseerde aluminium (AL) of brons-verchroomde* (CH), gelagerde trommels. De 3-delige, aluminium voet is gedraaid op een C.N.C.-draaibank en is lichter en sterker dan de traditionele bronzen voet. Voor deze voet zijn geen gegoten onderdelen gebruikt!

Geproduceerd met CNC-machines (computer numeric control) zonder gegoten delen. Alle winches met 2 vertraagde overbrengingen zijn met deze voet uitgevoerd.

* De meeste brons-verchroomde modellen zijn ook in gepolijst (geel) brons leverbaar.

Art.	W44/Al	W48/AL	W52/AL	W60/AL
Art.	**W44/CH**	**W48/CH**	**W52/CH**	**W60/CH**
Power	20.0/43.0	19.0/47.4	14.9/51.1	18.7/61.2
Inhaallengte S1-S2(mm)	81/38	65/36	107/31	85/26
Gewicht (AL) (kg)	7.00	8.00	10.90	11.70
Gewicht (CH) (kg)	9.20	10.00	14.10	15.20
Montage (mm)	6x ø8	6x ø8	6x ø8	6x ø10

self-tailing XT winches

antal

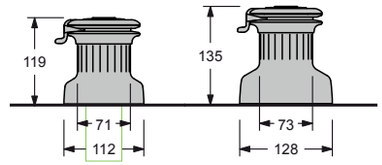

ONE REDUCED SPEED WINCH
XT16 - XT30

De twee kleinste modellen (XT16 en XT30) hebben één vertraagde snelheid met een langzame maar krachtige overbrenging en een vrijloop andersom. Beide zijn leverbaar in zwart geanodiseerd aluminium (AL) of in verchroomd brons (CH).

ONE SPEED WINCHES

ARTIKEL	XT16/AL	XT30/AL
ARTIKEL	XT16/CH	XT30/CH
POWER P1	14	28
INHAALLENGTE S1 (mm)	115	58
Ø LIJN (mm)	6 / 10	6 / 10
GEWICHT AL (kg)	2.4	2.7
GEWICHT CH (kg)	3.1	3.8
MONTAGE N x Ø (mm)	5 x Ø6	5 x Ø6

TWO SPEED WINCHES: DIRECT, REDUCED
XT16.2 - XT30.2

Toevoeging van een directe overbrenging aan de hierboven beschreven modellen geeft een snelle lijninhaling dat, gecombineerd met het gereduceerde gewicht en automatisch self-tailing systeem voor zeer dunne lijnen, deze winches zeer geschikt maakt voor regatta's.

TWO SPEED WINCHES

ARTIKEL	XT16.2/AL	XT30.2/AL
ARTIKEL	XT16.2/CH	XT30.2/CH
POWER P1-**P2**	7.0 / **14**	7.0 / **28**
INHAALLENGTE S1 (mm)	229 / 115	229 / 58
Ø LIJN (mm)	6 / 10	6 / 10
GEWICHT AL (kg)	2.6	2.9
GEWICHT CH (kg)	3.0	3.7
MONTAGE N x Ø (mm)	5 x Ø6	5 x Ø6

TWO REDUCED SPEED WINCHES
XT40 - XT44 - XT48 - XT52 - XT62

Snelle en krachtige werking met de eerste, vertraagde overbrenging. Bij zwaardere belasting draait men simpel andersom en wordt de krachtigste, tweede overbrenging automatisch geselecteerd.

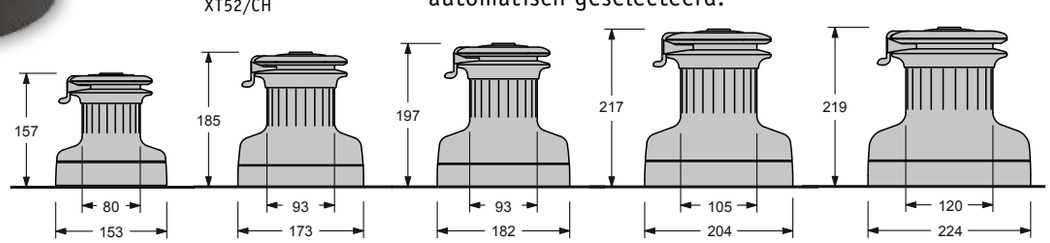

TWO SPEED WINCHES

ARTIKEL	XT40/AL	XT44/AL	XT48/AL	XT52/AL	XT62/AL
ARTIKEL	XT40/CH	XT44/CH	XT48/CH	XT52/CH	XT62/CH
POWER P1-**P2**	12.8 / **40.0**	20.0 / **43.0**	19.0 / **47.4**	15.9 / **52.8**	17.8 / **62.1**
INHAALLENGTE S1-S2 (mm)	125 / 40	80 / 38	84 / 34	100 / 30	89 / 26
Ø LIJN (mm)	6 / 12	8 / 14	8 / 14	8 / 14	8 / 16
GEWICHT AL (kg)	4.4	6.2	6.9	9.2	10.9
GEWICHT CH (kg)	5.9	8.7	9.9	13.0	15.7
MONTAGE N x Ø (mm)	5 x Ø8	6 x Ø8	6 x Ø8	6 x Ø8	6 x Ø8

self-tailing XT winches

TWO REDUCED SPEED WINCHES
XT66 - XT70

Winches met grote drum voor 15-18m boten. Alle tandwielen zijn voorzien van rollenlagers. De drum draait op rollen-kogellagers met zeer grote diameter.

XT66/CH

XT66/AL

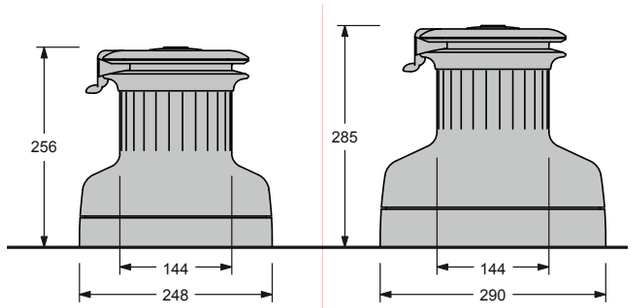

TWO SPEED WINCHES

ARTIKEL	XT66/AL	XT70/AL
ARTIKEL	XT66/CH	XT70/CH
POWER P1-**P2**	18.0 / **65.6**	27.1 / **69.8**
INHAALLENGTE S1-S2 (mm)	89 / 24	59 / 23
Ø LIJN (mm)	10 / 18	10 / 18
GEWICHT AL (kg)	14.8	18.5
GEWICHT CH (kg)	24.6	30.0
MONTAGE N x Ø (mm)	6 x Ø10	6 x Ø10

antal

THREE REDUCED SPEED WINCHES
XT62.3 - XT66.3 - XT70.3

Met de drukknop op de voet wordt de eerste overbrenging ingeschakeld (de snelle); de tweede en derde overbrenging worden automatisch geselecteerd door simpelweg de draairichting van de handel te veranderen.

XT70.3/CH

XT70.3/AL

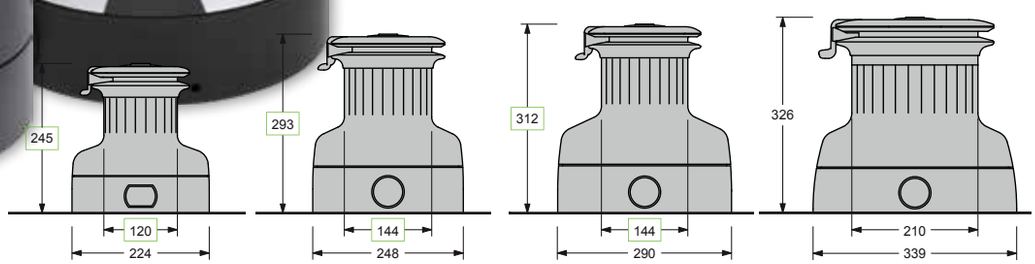

THREE SPEED WINCHES

ARTIKEL	XT62.3/AL	XT66.3/AL	XT70.3/AL	XT80.3/AL
ARTIKEL	XT62.3/CH	XT66.3/CH	XT70.3/CH	XT80.3/CH
POWER P1-P2-**P3**	6.6 / 17.8 / **62.1**	10.7 / 20.8 / **65.3**	10.7 / 27.1 / **69.8**	11.0 / 30.0 / **81.4**
INHAALLENGTE S1-S2-S3 (mm)	241 / 89 / 26	151 / 77 / 24	151 / 59 / 23	147 / 53 / 20
Ø LIJN (mm)	8 / 16	10 / 18	10 / 18	12 / 20
GEWICHT AL (kg)	12.8	18.6	22.8	47.0
GEWICHT CH (kg)	17.6	28.4	34.4	52.0
MONTAGE N x Ø (mm)	6 x Ø8	6 x Ø10	6 x Ø10	8 x Ø10

P1, P2, P3 : power met de eerste (snel), tweede (medium) en derde (langzaam) overbrenging.
S1, S2, S3 : inhaallengte, bij een omwenteling van de handel in de eerste, tweede en derde overbrenging.

classic winches
antal

CLASSIC SERIES WINCHES

Antal Classic winches (CHC) worden niet alleen geleverd met verchroomde drum en self-tailing kop en arm, zoals de gewone chroom serie (CH) op p. 616 & 618, maar ook met dito voet zodat de gehele winch verchroomd is. Het verchromen is met veel zorg uitgevoerd voor maximale duurzaamheid. Eerst wordt een winch uitvoerig gepolijst, dan voorzien van een dikke laag nikkel en uiteindelijk verchroomd.

GEPOLIJST BRONS

Op aanvraag kunnen Antal classic winches worden geleverd (drum, ST-kop en arm en de voet) totaal uitgevoerd in gepolijst brons (schrijf “BNC” achter het winchmodel).

Bronzen winchhandel met houten handgreep.

electric winches 700 / 1000 W

XT40 EH/CH
700 W 12-24 V

XT40 EH/AL
700 W 12-24 V

HORIZONTAL DRIVE - MOTOR 700 W 12/24 V
XT40EH - XT44EH - XT48EH

De modellen XT40, XT44 en XT48 zijn voorzien van een 700W motor, verkrijgbaar in 12 en 24V. Twee (voet)schakelaars, een controlbox en een automatische zekering maken het system compleet. Deze moeten apart besteld worden.

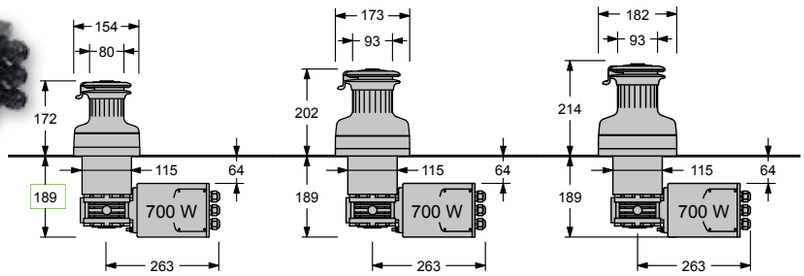

TWO SPEED WINCHES

ARTIKEL (12V)	XT40EH12/AL	-	XT48EH12/AL
ARTIKEL (12V)	XT40EH12/CH	XT44EH12/CH	XT48EH12/CH
INHAALLENGTE S1 (m/min)	18.0	12.0	12.5
INHAALLENGTE S2 (m/min)	6.0	5.5	5.0
WERKBELASTING (kg)	800	900	1000
GEWICHT (kg) AL	16.2	18.2	19.1
GEWICHT (kg) CH	17.7	20.7	22.1

antal

XT52 EH/CH
1000 W 12-24 V

XT52 EH/AL
1000 W 12-24 V

HORIZONTAL DRIVE - MOTOR 1000 W 12/24 V
XT52EH - XT62EH - XT62.3EH

De modellen XT52, XT62 en XT62.3 zijn voorzien van een 1000W, 12 of 24V motor. Twee (voet) schakelaars, een controlbox en een automatische zekering maken het system compleet.
Deze moeten apart besteld worden.

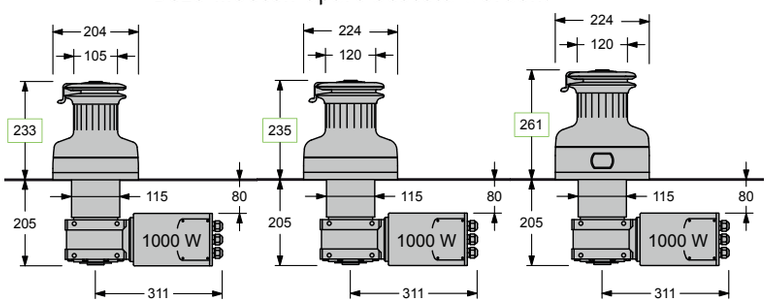

TWO- OR THREE-SPEED WINCHES

ARTIKEL (12V)	XT52EH12/AL	XT62EH12/AL	XT62.3EH12/AL
ARTIKEL (12V)	XT52EH12/CH	XT62EH12/CH	XT62.3EH12/CH
INHAALLENGTE S1 (m/min)	16.0	13.0	36.9
INHAALLENGTE S2 (m/min)	4.6	4.0	13.0
INHAALLENGTE S3 (m/min)	- - -	- - -	4.0
WERKBELASTING (kg)	1200	1400	1400
GEWICHT (kg) AL	26.3	28.3	30.2
GEWICHT (kg) CH	30.1	33.1	35.0

INHAALLENGTE: De inhaalsnelheid is gegeven voor een onbelaste winch; bij maximum belasting moet 30% van het gegeven waarde afgetrokken worden.
HANDMATIG GEBRUIK: de elektrische aandrijving wordt simpel afgekoppeld door de handel in de winchkop te plaatsen.
CIRCUIT DIAGRAM: wordt meegeleverd.

Specificeer a.u.b. het gewenste voltage (12 or 24V).

electric winches 1500 W

HORIZONTAL DRIVE - MOTOR 1500 W 12/24 V
XT66EH - XT70EH

Modellen XT66 en XT70 zijn voorzien van een 1500W motor, verkrijgbaar in 12 en 24V.
Twee (voet)schakelaars, een controlbox en een automatische zekering maken het system compleet.
Deze moeten apart besteld worden.

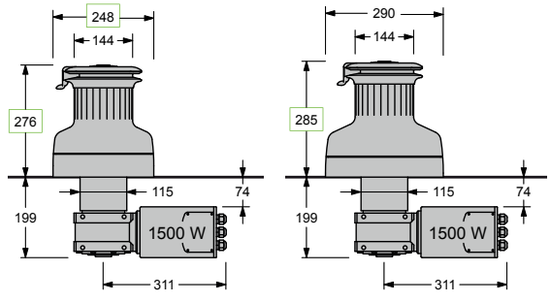

antal

TWO SPEED WINCHES

ARTIKEL (12V)	XT66EH12/AL	XT70EH12/AL
ARTIKEL (12V)	XT66EH12/CH	XT70EH12/CH
INHAALLENGTE S1 (m/min)	13.0	9.0
INHAALLENGTE S2 (m/min)	3.6	3.5
WERKBELASTING (kg)	2600	2900
GEWICHT (kg) AL	31.9	35.9
GEWICHT (kg) CH	41.7	47.4

HORIZONTAL DRIVE - MOTOR 1500 W 12/24 V
XT66.3EH - XT70.3EH - XT80.3EH

Deze modellen hebben drie snelheden zowel bij handmatig als elektrisch gebruik; de drukknop op de voet start de eerste snelheid, de tweede en derde snelheid worden automatisch geselecteerd door simpel de draairichting van de handel te veranderen of door een van de twee knoppen in te drukken, een voor de eerste en derde snelheid en een voor de tweede.

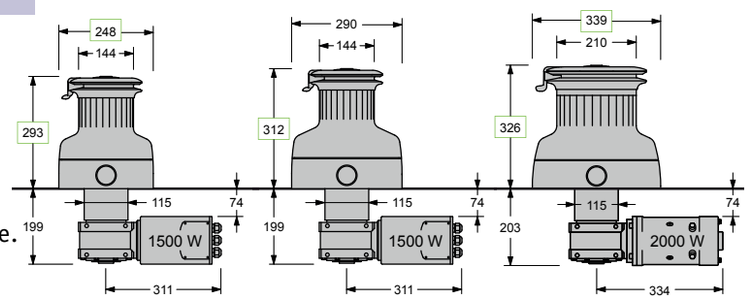

XT70.3 EH/CH
1500 W 12-24 V

THREE SPEED WINCHES

ARTIKEL (12V)	XT66.3EH12/AL	XT70.3EH12/AL	XT80.3EH12/AL
ARTIKEL (12V)	XT66.3EH12/CH	XT70.3EH12/CH	XT80.3EH12/CH
INHAALLENGTE S1 (m/min)	23.0	23.0	22.0
INHAALLENGTE S2 (m/min)	12.0	9.0	8.0
INHAALLENGTE S3 (m/min)	3.6	3.5	3.0
WERKBELASTING (kg)	2600	2900	4000
GEWICHT (kg) AL	35.7	40.3	59.6
GEWICHT (kg) CH	45.5	51.8	75.0

XT70.3 EH/AL
1500 W 12-24 V

Schakelaars

Waterdichte schakelaars

Art. 251035/SG Schakelaar RVS, grijs
Art. 251035/SR Schakelaar RVS, rood

Art. 251035/AG Schakelaar aluminium, grijs
Art. 251035/AR Schakelaar aluminium, rood

Voor relaisboxen (3-polig voor Antal-winches) zie blz. 229

Zekering

Automatische, thermomagnetische zekeringen

Motor	Zekering	Art.	Motor	Zekering	Art.
700W-12V	70A	9085592	1500W-12V	120A	9085595
700W-24V	40A	9085590	1500W-24V	70A	9085592
1000W-12V	80A	9085593	2000W-24V	80A	9085593
1000W-24V	70A	9085592			

Winchhandels aluminium

Zwart aluminium handels van grote sterkte en extreem laag gewicht. De kogelgelagerde handgrepen zijn met rubber bekleed

Art.	Handgreep	Lengte	Gewicht
542011	enkel	200mm	0,40kg
542012	BALL GRIP	200mm	0,46kg
542021	enkel	250mm	0,43kg
542022	BALL GRIP	250mm	0,49kg
542023	dubbel	250mm	0,54kg

Winchhandels verchroomd

Winchhandels verchroomd brons
Handels van grote sterkte en laag gewicht van verchroomd brons. De kogelgelagerde handgrepen zijn met rubber bekleed

Art.	Handgreep	Lengte	Gewicht
542031	enkel	250mm	1,40kg
542032	BALL GRIP	250mm	1,46kg
542033	dubbel	250mm	1,53kg

Winchhandel brons

Winchhandel brons met kunststof handgreep

Art.	Handgreep	Lengte	Gewicht
542031/BG	enkel	250mm	1,40kg

Drijvende Winchhandel

Art. M2500025
Drijvende winchhandel van licht maar sterk kunststof, met lock. L=254mm

speedylock

DE SNELLE MANIER: VERGRENDELEN EN ONTGRENDELEN MET ÉÉN HAND

Speedylock is de nieuw Antal winchhandel, Lengte 250mm, met enkele of dubbele handgreep of met Ball-grip.

Zwarte, hard-geanodiseerde, gesmede aluminium handel, rubber handgreep met twee kogellagers (bij enkele of Ball-grip handgreep).

ALUMINIUM L = 250 mm

ARTIKEL	HANDGREEP	GEWICHT (kg)
542121	enkel	0.43
542122	ball-grip	0.53
542123	dubbel	0.62

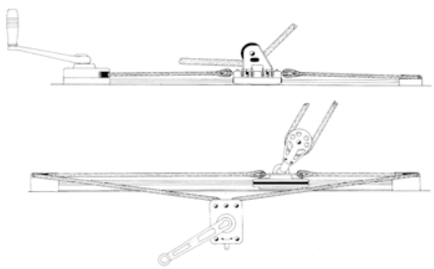

antal

Traveller Controle-Systeem

Deze control wordt verbonden met een traveller door middel van een eindloze lijn en geeft een zeer efficiënte bediening. Een selftailing schijf die in twee richtingen werkt houdt een uitstekende grip zelfs zonder belasting en veroorzaakt geen slijtage aan de lijn. Een keuzehandel bepaalt de richting waarin de traveller moet gaan bewegen of bepaalt de positie waar deze vastgezet moet worden.
De krachtoverbrengingsverhouding met een normale lierhandel (250mm) is 8-1 wat veel beter is dan wat bereikt kan worden met een talie. Bovendien heeft deze control geringe afmetingen en een laag gewicht.
Hoewel ontworpen voor spinakerboomverstelling wordt de control nu meer en meer gebruikt voor genuasledes en overloopwagens.

- Materiaal: hard geanodiseerd zwart aluminium, as en lagers van RVS 316
- Afmetingen: 128x90x58mm (lxbxh)
- Gewicht: 1.9kg
- Montage: 3x Ø8mm

Art. 240010

Voor een goede werking wordt Ø10mm lijn aanbevolen.

Nu ook elektrisch leverbaar op aanvraag

STOPPER SERIE

CAM 611

CAM 611 Valstoppers
Geschikt voor van 6 tot 11mm, leverbaar als single, double of triple stopper en tevens als single in liggende uitvoering. UV-bestendige kunststof behuizing met RVS versterkingen, geëxtrudeerde aluminium voet, weerbestendig bronzen klemmechanisme en RVS geleideogen. De stopper kan eenvoudig worden gedemonteerd voor onderhoud. De lijn kan met een gesloten klem worden doorgehaald en zelfs onder zware belasting kan de klem moeiteloos worden geopend.

Valstoppers

CAM 611 Valstoppers (Lijn Ø6-10mm)				Max. belasting kg		
Art.	Type	Breedte	Gewicht	Ø6mm	Ø8mm	Ø10mm
513110	Single	33mm	0.30kg	250kg	380kg	500kg
513120	Double	62mm	0.60kg	250kg	380kg	500kg
513130	Triple	91mm	0.90kg	250kg	380kg	500kg
513210	Single/Horiz.	33mm	0.33kg	400kg	600kg	-------

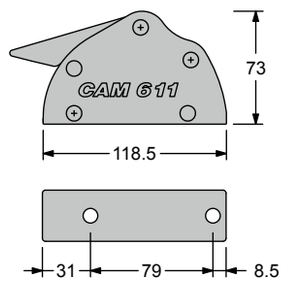

antal

2-Schijfs organizer
Deze kogelgelagerde organizer is ontworpen voor double en triple valstoppers van model CAM 611.

Art. 522031
Montage = 2 x Ø8mm
Gewicht = 0.16kg

Een set van 54 indicatie stickers (Engels)
Art. 540513/E

2-Schijfs organizer

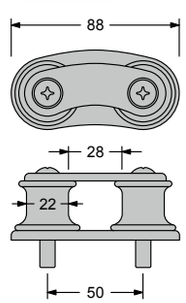

MARINE EQUIPMENT

Stopper Serie V-Grip

STOPPER SERIE

Stopper Serie V-Grip
De V-Grip stopper biedt een grote klemkracht zonder lijn-slip terwijl de klem onder hoge belasting moeiteloos geopend kan worden. De lijn kan met gesloten klem doorgehaald worden. Door de V-vormige klem wordt het contactoppervlak met de lijn vergroot terwijl slijtage van de lijn, zoals Kevlar, Vectran, Spectra en polyester, wordt gereduceerd. Het mechanisme is van RVS316 en de body van versterkt UV-bestendige kunststof. Hoogte slechts 66mm.

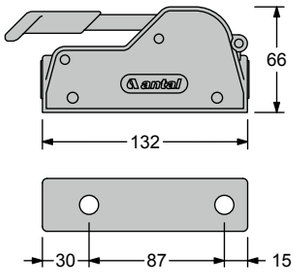

V-Grip Valstoppers					Max. Belasting kg				
Art.	Type	Ø lijn	Breedte	Gewicht	Ø8mm	Ø10mm	Ø12mm	Ø14mm	Ø16mm
507111	Single	8-10-12	34mm	0.55kg	500kg	700kg	1000kg	--	--
507121	Double	8-10-12	67mm	1.10kg	500kg	700kg	1000kg	--	--
507131	Triple	8-10-12	101mm	1.45kg	500kg	700kg	1000kg	--	--
507112	Single	10-12-14	34mm	0.55kg	--	700kg	1000kg	1300kg	--
507122	Double	10-12-14	67mm	1.10kg	--	700kg	1000kg	1300kg	--
507132	Triple	10-12-14	101mm	1.45kg	--	700kg	1000kg	1300kg	--
507113	Single	12-14-16	34mm	0.55kg	--	--	1000kg	1300kg	1600kg

V-GRIP Organizer

V-GRIP Organizer
Voor geleiding van vallen naar een winch.
Kunststof rollen met dubbele kogellagers en
Zwart aluminium body.

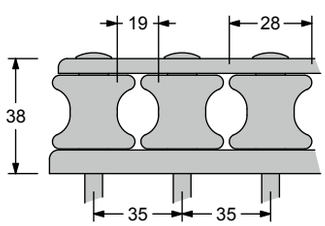

Art.	rollen N°	lengte mm	gewicht kg	Montage N° x Ø mm
533032	3	100	0,19	3 x 6
534032	4	135	0,24	4 x 6
535032	5	170	0,30	5 x 6
536032	6	205	0,35	6 x 6

antal

STOPPER SERIE

V-CAM 814

Stopper Serie V-CAM 814
Drie modellen van 8-10mm, 10-12mm en 12-14mm, verkrijgbaar in single, double en triple uitvoering. UV-bestendige, rvs-versterkte kunststof huis, geëxtrudeerde aluminium voet, V-klem en lijngeleideoog van RVS AISI 316. De stopper kan volledig gedemonteerd worden voor gemakkelijk onderhoud. De lijn kan met gesloten klem worden doorgehaald. Dit model heeft een V-vormige klem voor een hoge houdkracht een vernieuwd mechanisme dat zelfs onder zware belasting moeiteloos geopend kan worden.

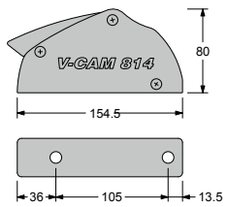

Stopper Serie V-CAM 814

V-CAM 814 Valstoppers					Max. Belasting kg			
Art.	Type	Ø lijn	Breedte	Gewicht	Ø8mm	Ø10mm	Ø12mm	Ø14mm
509111	Single	8-10	36mm	0.60kg	600kg	850kg	1200kg	--
509121	Double	8-10	65mm	1.10kg	600kg	850kg	1200kg	--
509131	Triple	8-10	94mm	1.45kg	600kg	850kg	1200kg	--
509112	Single	10-12	36mm	0.60kg	--	850kg	1200kg	--
509122	Double	10-12	65mm	1.10kg	--	850kg	1200kg	--
509132	Triple	10-12	94mm	1.60kg	--	850kg	1200kg	--
V-CAM 814 SILVER Valstoppers					Max. Belasting kg			
Art.	Type	Ø lijn	Breedte	Gewicht	Ø8mm	Ø10mm	Ø12mm	Ø14mm
549121	Double	8-10	65mm	1.10kg	600kg	850kg	--	--
549122	Double	10-12	65mm	1.10kg	--	850kg	1200kg	--
549123	Double	12-14	65mm	1.10kg	--	--	1200kg	1500kg
549131	Triple	8-10	94mm	1.60kg	600kg	850kg	--	--
549132	Triple	10-12	94mm	1.60kg	--	850kg	1200kg	--
549133	Triple	12-14	94mm	1.60kg	--	--	1000kg	1500kg

Valgeleiders voor V-CAM 814
Dubbel gelagerde kunststof rollen met een zwart-geanodiseerde behuizing, schroeven inclusief.
De oplossing voor het geleiden van de vallen naar de lieren.

Valgeleiders

Art.	Rollen	Lengte	Gewicht	Montage
513032	3	110	0.18	3 x 6
514032	4	139	0.22	4 x 6
515032	5	168	0.27	5 x 6
516032	6	197	0.32	6 x 6

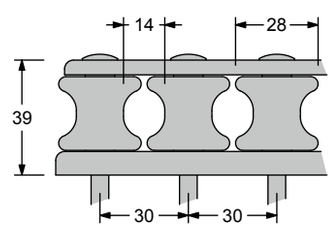

antal

Camcleat

Camcleat

De kunststof met RVS 316 versterkte tanden zijn speciaal ontworpen om de lijn tussen de nokken gemakkelijk in te kunnen leggen. Incl. bevestigingsschroeven.

Art.	Ø lijn mm	I mm	L mm	Montage N° x Ø mm
502022	6-12	40	70	2 x 5
502033	10-14	52	86	2 x 6

Draaibare Camcleat

Draaibare Camcleat

De kogelgelagerde (Torlon), aluminium voet is 360° draaibaar. Twee kunststof (Ø28mm) rollen zorgen voor de geleiding van de lijn. (max. Ø10mm).

Montage = 3 x Ø5mm
Gewicht = 0.23kg
SWL = 150kg

Art. 522022

Draaibare Camcleat met blok

Draaibare Camcleat met blok

De kogelgelagerde (Torlon), aluminium voet is 360° draaibaar. Compleet met een 60mm blok voor lijnen tot 12mm.

Montage = 3 x Ø6mm
Gewicht = 0.82kg
SWL = 200kg

Art. 522140

Blok met V-CAM814

Blok MET V-CAM814

360° draaibare, aluminium voet met Torlon kogellagers. Compleet met een 70mm blok en V-CAM814 valstopper.

Voor max. Ø12mm lijn.
Montage = 4 x Ø8mm
Gewicht = 2.10kg
SWL = 400kg

Art. 522160

antal

Dekblokken met Stoppers

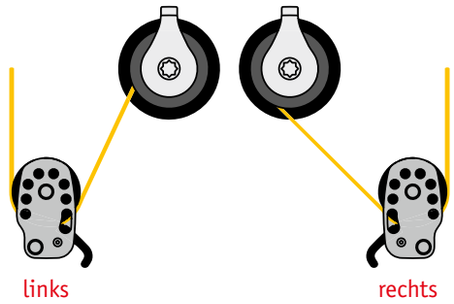

Dekblokken met stoppers

Met composietvezel versterkte kunststof schijven zijn kogelgelagerd en zijn tevens voorzien van een zelfsmerend hoofdlager van composietmateriaal en dubbele kogellagers. Deze blokken zijn onderhoudsvrij en behoeven geen smering.

De aluminium klem opent automatisch door veerdruk wanneer de spanning van de schoot wordt gehaald.
De klem laat zich niet onder hoge belasting openen.
Geschikt voor tijdelijk afklemmen van de schoot bij gemiddelde belasting.

851100/L

852100/L

Dekblokken LINKS

Art.	Lijn Ømm	D mm	L mm	SWL kg	Gewicht kg	Montage N° x Ø mm
Enkel						
851065/L*	6 -12	65	116	800	0.23	2 x 8
851080/L	6 -14	80	131	1000	0.33	2 x 8
851100/L	8 -16	100	152	2000	0.65	2 x 10
851125/L	10 – 18	125	174	3500	1.10	1 x 12 + 2 x 10
Dubbel						
852065/L*	6 – 12	65	116	800	0.38	2 x 8
852080/L	6 – 14	80	131	1000	0.56	2 x 8
852100/L	8 – 16	100	152	2000	1.50	2 x 10
852125/L	10 – 18	125	174	3500	1.85	1 x 12 + 2 x 10

Dekblokken RECHTS

Art.	Lijn Ømm	D mm	L mm	SWL kg	Gewicht kg	Montage N° x Ø mm
Enkel						
851065/R*	6 -12	65	116	800	0.23	2 x 8
851080/R	6 -14	80	131	1000	0.33	2 x 8
851100/R	8 -16	100	152	2000	0.65	2 x 10
851125/R	10 – 18	125	174	3500	1.10	1 x 12 + 2 x 10
Dubbel						
852065/R*	6 – 12	65	116	800	0.38	2 x 8
852080/R	6 – 14	80	131	1000	0.56	2 x 8
852100/R	8 – 16	100	152	2000	1.50	2 x 10
852125/R	10 – 18	125	174	3500	1.85	1 x 12 + 2 x 10

*Het kleinste model (D=65mm) is niet voorzien van een veer!

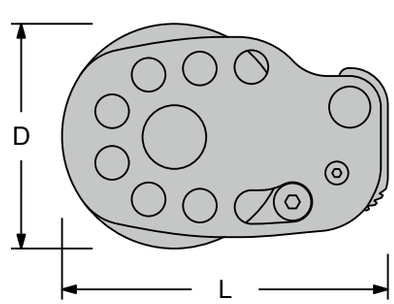

RVS Mini blocks

RVS mini blocks - 34 x 6 - serie

Deze serie is bestand tegen extreem hoge werklasten (SWL = 400kg), terwijl de blokken compact en licht van gewicht zijn. De schijven zijn gemaakt van kunststof en voorzien van dubbele kogellagers. De wangen zijn gemaakt van gepolijst RVS AISI 316. De hoge kwaliteit van de materialen garandeert een onderhoudsvrij product.

Art. 5403411/M
Kunststof schijf met dubbele kogellagers.
Diameter = 34mm voor 6mm lijnen.
SWL = 400kg

Camcleat
Alle modellen kunnen worden geleverd voorzien van een camcleat. Voeg "/C" toe aan het artikelnummer.
Gewicht = 42gr
SWL = 80kg

Swivel Head
Alle modellen zijn verkrijgbaar met een draaibare kop, voeg "/SW" toe aan het artikelnummer.
Gewicht = 15gr
SWL = 400kg

Art. 5400323
Upright block
Gewicht = 55gr
SWL = 400kg
34mm schijf voor lijnen van 8mm.
2 x Ø5mm schroeven
(meegeleverd)

Art. 5400324
"Over the top" block
Gewicht = 65gr
SWL = 400kg
34mm schijf voor lijnen van 8mm.
2 x Ø5mm schroeven
(meegeleverd)

Meer verticale blokken kunnen worden gekoppeld:
Art. 5400323/2, 5400323/3, 5400323/4...
Art. 5400324/2, 5400324/3, 5400324/4...

Art. 5400301
SHACKLE BLOCK
Gewicht = 44gr
SWL = 400kg

Art. 5400302
SINGLE BECKET
Gewicht = 52gr
SWL = 400kg

Art. 5400330
FIDDLE BLOCK
Gewicht = 65gr
SWL = 400kg

Art. 5400331
FIDDLE BECKET
Gewicht =76gr
SWL = 400kg

Art. 5400322
SADDLE BLOCK
Gewicht = 46gr
SWL = 400kg
montagemateriaal
2 x Ø5mm incl.

Art. 5400320
SINGLE U-HEAD
Gewicht = 40gr
SWL = 400kg

Art. 5400321
U-HEAD BECKET
Gewicht = 43gr
SWL = 400kg

Art. 5400303
DOUBLE BLOCK
Gewicht = 82gr
SWL = 600kg

Art. 5400305
TRIPLE BLOCK
Weight = 94gr
SWL = 600kg

Art. 5400316
STAND-UP
Gewicht = 46gr
SWL = 400kg
montagemateriaal
1 x Ø6mm incl.

Art. 5400309
WEBBING BLOCK
Gewicht = 35gr
SWL = 400kg

Art. 5400310
WEBBING BECKET
Gewicht = 43gr
SWL = 400kg

Art. 5400304
DOUBLE BECKET
Gewicht = 90gr
SWL = 600kg

Art. 5400306
TRIPLE BECKET
Gewicht = 102gr
SWL = 600kg

Art. 5400311
FOOT BLOCK
Gewicht = 36gr
SWL=400kg
Montagemateriaal
2 x Ø6mm incl.

antal

Mainsheet systems

antal

Complete grootschoot-systemen

Deze systemen zijn bijzonder geschikt voor grootschootvoering.
Er zijn 2 maten beschikbaar:

- **Maat 60:** voor boten tot 36 ft en schoten tot Ø10 mm, voetblok met Ø60 mm schijf en camcleat, secondaire schijven Ø50 mm. Safe working load (SWL) = 800 kg.
- **Maat 75:** voor boten tot 40 ft en schoten tot Ø12 mm, voetblok met Ø75 mm schijf en camcleat, secondaire schijven Ø60 mm. Safe working load (SWL) = 1000 kg.

Alle schijven zijn gemaakt van HRM-hars met 2 kogellagerbanen.

Art. E6/60

Art. E6/75

Art. E7/60

Art. E7/75

Art. E8/60

Art. E8/75

Model/Art.	E6/60	E6/75	E7/60	E7/75	E8/60	E8/75
Power	6:1		7:1		8:1	
SWL kg	800	1000	800	1000	800	1000
Primary sheave Ø mm	60	75	60	75	60	75
Secondary sheave Ø mm	50	60	50	60	50	60
Schootlijn	Ø10	Ø12	Ø10	Ø12	Ø10	Ø12

antal Mainsheet systems

Two speed grootschoot-systemen

De specifieke configuratie maakt het gebruik van schijven met een grote diameter mogelijk, wat de prestaties van het systeem verbetert; het zorgt ook voor maximale blok-oriëntatiemogelijkheden en dus de mogelijkheid om aan beide zijden van de boot te werken.

Bovendien vermindert dit de benodigde schootlengte.

De twee snelheden worden geregeld met twee onafhankelijke lijnen.

Gebruik 12mm lijn voor de eerste snelheid en 6mm lijn voor de tweede snelheid.

MODULAR BLOCKS

Voor schepen tot 36 ft

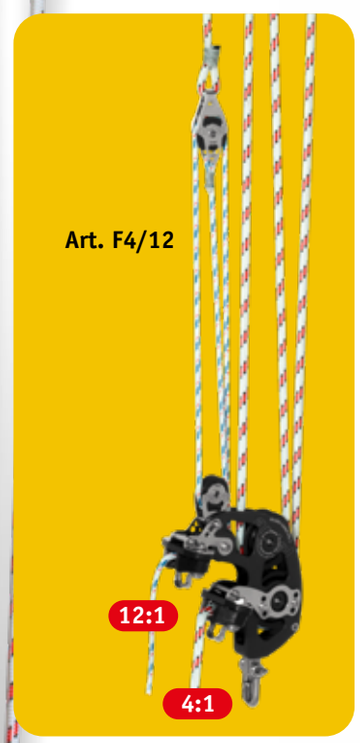

Voor schepen tot 40 ft

antal

Model/Art.	F4/8	F4/12	F6
1st Speed	4:1	4:1	6:1
2nd Speed	8:1	12:1	18:1
SWL kg	800	800	1000
Sheave Ø mm	60	60	60
Total weight kg	0.88	0.92	1.54
Schootlijn	Ø12	Ø12	

antal

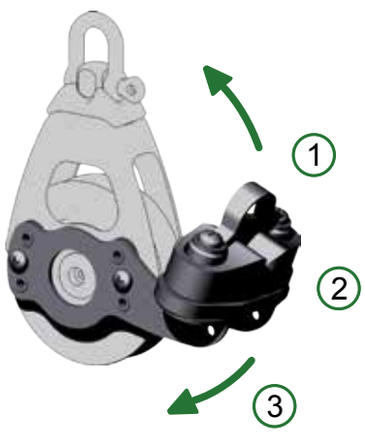

LOSSE KLEM
Art. 5400620 Klem single
Art. 5400620/2 Klem double
Art. 5400620/3 Klem triple

Blok compleet met CamCleat:
Met 3 verschillende posities. Voeg aan het artikelnummer van het blok **"/ C"** toe. Voor single, double- en triple blocks. Gewicht = 0.13kg
SWL = 150kg

OPF blokken 60-serie

Schijven Ø60mm voor lijnen van Ø12mm
SWL = 800 of 1300kg

Art. 5400601
SWIVEL BLOCK
Gewicht = 0.16kg
6 mm d-sluiting
SWL = 800kg

Art. 5400602
SWIVEL BLOCK
Gewicht = 0.16kg
6 mm d-sluiting
SWL = 800kg

Art. 5400607
SINGLE FIDDLE
Gewicht = 0.21kg
6 mm d-sluiting
SWL = 800kg

Art. 5400608
BECKET FIDDLE
Gewicht = 0.23kg
6 mm d-sluiting
SWL = 800kg

Art. 5400603
DOUBLE SHEAVE
Gewicht = 0.31kg
8mm d-sluiting
SWL = 1300kg

Art. 5400604
DOUBLE BECKET
Gewicht = 0.33kg
8mm d-sluiting
SWL = 1300kg

Art. 5400605
TRIPLE SHEAVE
Gewicht = 0.41kg
8mm d-sluiting
SWL = 1300kg

Art. 5400606
TRIPLE BECKET
Gewicht = 0.43kg
8mm d-sluiting
SWL = 1300kg

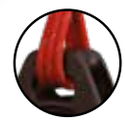

Art. 5400609
SIMPLE WEB
Gewicht = 0.10kg
Voor lijnverbinding
SWL = 800kg

Art. 5400610
WEB, BECKET
Gewicht = 0.12kg
Voor lijnverbinding
SWL = 800kg

Art. 5400613
BLOCK U-BOLT
Gewicht = 0.22kg
Montage = 2x Ø6mm
SWL = 800kg

Art. 547106

Art. 5400614
BLOCK PAD-EYE
Gewicht = 0.26kg
Montage = 4x Ø6mm
SWL = 800kg

Art. 547206

Art. 5400615
BLOCK SCREWED
Gewicht = 0.39kg
Montage = 4x Ø6mm
SWL = 800kg

Art. 547306

Art. 5400611
FOOT BLOCK
Gewicht = 0.13kg
Montage = 2x Ø6mm
SWL = 800kg

Art. 5400612
DOUBLE FOOT
Gewicht = 0.22kg
Montage = 3x Ø6mm
SWL = 800kg

Art. 5400616
VERTICAL FIX
Gewicht = 0.14kg
Montage = 2x Ø6mm
SWL = 800kg

Art. 5400617
UP-DOWN
Gewicht = 0.15kg
Montage = 2x Ø6mm
SWL = 800kg

antal opf BLOCKS
one piece frame

Onderstaande onderdelen zijn altijd inbegrepen indien van toepassing, maar zijn afzonderlijk te bestellen

Art. 540061L

Lock voor
1-schijfsblokken

Art. 540082L

Lock voor
2- en 3-schijfsblokken

Art. 54006SS
6mm HR
Voor 1-schijfsblokken
Gewicht = 26gr
Swl = 800kg

Art. 54008SS
8mm HR
Voor 2- en 3-schijfsblokken
Gewicht = 62gr
SWL = 1300kg

antal

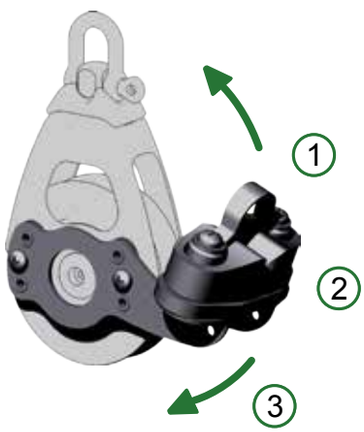

LOSSE KLEM
Art. 5400720 Klem single
Art. 5400720/2 Klem double
Art. 5400720/3 Klem triple

Blok compleet met CamCleat:
Voeg aan het artikelnummer **"/C"** toe. Met 3 verschillende posities voor single, twee- en drie dubbele blokken Gewicht = 0.13 kg
SWL = 150 kg

OPF blokken 70-serie

Schijven Ø70mm voor lijnen van Ø12mm
SWL = 1300 of 2200kg

Art. 5400701
SWIVEL BLOCK
Gewicht = 0.20kg
6mm d-sluiting
SWL = 1300kg

Art. 5400702
SWIVEL BLOCK
Gewicht = 0.22kg
6mm d-sluiting
SWL = 1300kg

Art. 5400707
SINGLE FIDDLE
Gewicht = 0.26kg
6mm d-sluiting
SWL = 1300kg

Art. 5400708
BECKET FIDDLE
Gewicht = 0.28kg
6mm d-sluiting
SWL = 1300kg

Art. 5400703
DOUBLE SHEAVE
Gewicht = 0.38kg
8mm d-sluiting
SWL = 2200kg

Art. 5400704
DOUBLE BECKET
Gewicht = 0.40kg
8mm d-sluiting
SWL = 2200kg

Art. 5400705
TRIPLE SHEAVE
Gewicht = 0.50kg
8mm d-sluiting
SWL = 2200kg

Art. 5400706
TRIPLE BECKET
Gewicht = 0.52kg
8mm d-sluiting
SWL = 2200kg

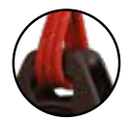

Art. 5400709
SIMPLE WEB
Gewicht = 0.14kg
Voor lijnverbinding
SWL = 1300kg

Art. 5400710
WEB, BECKET
Gewicht = 0.16kg
Voor lijnverbinding
SWL = 1300kg

Art. 5400713
BLOCK U-BOLT
Gewicht = 0.32kg
Montage = 2x Ø8mm
SWL = 1300kg

Art. 547108

Art. 5400714
BLOCK PAD-EYE
Gewicht = 0.41kg
Montage = 4x Ø8mm
SWL = 1300kg

Art. 547208

Art. 5400715
BLOCK SCREWED
Gewicht = 0.75kg
Montage = 4x Ø6mm
SWL = 1300kg

Art. 547308

Art. 5400711
FOOT BLOCK
Gewicht = 0.16kg
Montage = 2x Ø8mm
SWL = 1300kg

Art. 5400712
DOUBLE FOOT
Gewicht = 0.26kg
Montage = 3x Ø8mm
SWL = 1300kg

Art. 5400716
VERTICAL FIX
Gewicht = 0.18kg
Montage = 2x Ø8mm
SWL = 1300kg

Art. 5400717
UP-DOWN
Gewicht = 0.20kg
Montage = 2x Ø8mm
SWL = 1300kg

antal

opf BLOCKS
one piece frame

Onderstaande onderdelen zijn altijd inbegrepen indien van toepassing, maar zijn afzonderlijk te bestellen

Art. 540061L

Lock voor
1-schijfsblokken

Art. 540082L

Lock voor
2- en 3-schijfsblokken

Art. 54006SS
6 mm HR
Voor 1-schijfsblokken
Gewicht = 26gr
Swl = 800kg

Art. 54008SS
8mm HR
Voor 2- en 3-schijfsblokken
Gewicht = 62gr
SWL = 1300kg

antal

LOSSE KLEM
Art. 54S0620 Klem single
Art. 54S0620/2 Klem double
Art. 54S0620/3 Klem triple

Blok compleet met CamCleat:
Voeg **"/C"** toe aan het artikelnr. van het blok. Voor 1-, 2- en 3-schijfsblokken. Klem heeft 4 posities. Gewicht = 0.18kg
SWL = 160kg

RVS 316 blokken 65-serie

Schijven Ø65mm voor Ø12mm lijn
SWL = 800 – 1300 KG

Art. 54S0601
SINGLE BLOCK
Gewicht = 0.29kg
Draaibare kop voor
6mm d-sluiting
SWL = 800kg

Art. 54S0602
SINGLE WITH BECKET
Gewicht = 0.32kg
Draaibare kop voor
6mm d-sluiting
SWL = 800kg

Art. 54S0603
DOUBLE BLOCK
Gewicht = 0.51kg
Vaste kop voor
8mm d-sluiting
SWL = 1200kg

Art. 54S0604
DOUBLE + BECKET
Gewicht = 0.54kg
Vaste kop voor
8mm d-sluiting
SWL = 1200kg

Art. 54S0605
TRIPLE BLOCK
Gewicht = 0.70kg
Vaste kop voor
8mm d-sluiting
SWL = 1200kg

Art. 54S0606
TRIPLE + BECKET
Gewicht = 0.73kg
Vaste kop voor
8mm d-sluiting
SWL = 1200kg

Art. 54S0609
WEBBING BLOCK
Gewicht = 0.25kg
SWL = 800kg

Art. 54S0613
BLOCK ON U-BOLT
Gewicht = 0.36kg
2 x Ø6mm
SWL = 800kg

Art. 54S0614
BLOCK ON PAD-EYE
Gewicht = 0.38kg
2 x Ø6mm
SWL = 800kg

Art. 54S0615
BLOCK ON
SCREWED PAD-EYE
Gewicht = 0.45kg
2x Ø6mm
SWL = 800kg

Art. 54S0611

DECK BLOCK
Gewicht = 0.30kg
2 x Ø8mm
SWL = 800kg

Art. 54S0612

DOUBLE
DECK BLOCK
Gewicht = 0.46kg
2 x Ø8mm
SWL = 800kg

Art. 54S0616

STAND-UP BLOCK
Gewicht = 0.37kg
1 x Ø12mm
SWL = 800kg

Organizers, D=40 & 50mm.

Organizers met 2 tot 6 schijven, verkrijgbaar in twee diameters van 40 en 50mm. De schijven zijn gemaakt van versterkt kunststof en zijn voorzien van dubbele kogellagers.

Schroeven, moeren en ringen voor montage zijn inbegrepen. Deze organizers vallen niet uit elkaar na het verwijderen van de montageschroeven!

Ook verkrijgbaar in een dubbele versie, voeg **"/ D"** toe achter het artikelnummer.

Organizers

Art.	D mm	lijn mm	Schijven N	lengte mm	P mm	gewicht kg	SWL kg	Montage Ø mm
54D420	40	Ø14	2	111	44	0.18	600	3 x Ø6
54D430	40	Ø14	3	155	44	0.27	600	4 x Ø6
54D440	40	Ø14	4	199	44	0.33	600	5 x Ø6
54D450	40	Ø14	5	243	44	0.41	600	6 x Ø6
54D460	40	Ø14	6	287	44	0.48	600	7 x Ø6
54D520	50	Ø16	2	133	52	0.26	800	3 x Ø8
54D530	50	Ø16	3	185	52	0.38	800	4 x Ø8
54D540	50	Ø16	4	237	52	0.50	800	5 x Ø8
54D550	50	Ø16	5	289	52	0.62	800	6 x Ø8
54D560	50	Ø16	6	341	52	0.74	800	7 x Ø8

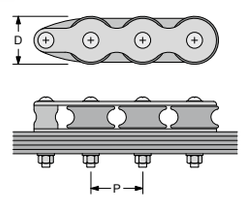

1-Schijfs organizer

Wordt achter de valstoppers gemonteerd om de lijnen optimaal naar de winch te begeleiden.

Art.	D mm	H mm	SWL kg	Gewicht kg	Montage Ø mm
821052	50	33	800	0.10	1 x 10
821062	60	38	1200	0.12	1 x 12
821074	70	44	1800	0.45	4 x 8

1-Schijfs organizer

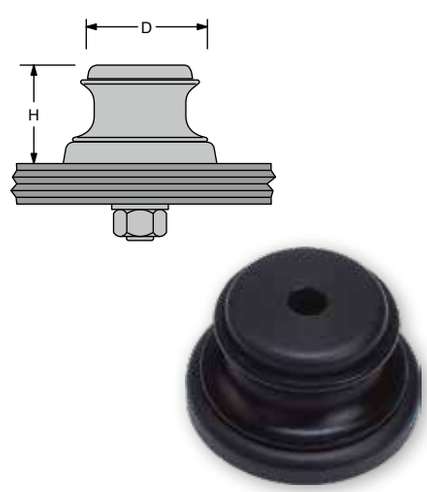

THB

TWIN HALYARD BLOCKS

Twin Halyard Blocks

Twin Halyard Blocks

Het Twin-val blok is speciaal gemaakt voor 2:1 vertraagde grootzeilvallen. De zeer kleine aluminium schijf is gelagerd met een "Composite Fibre" bus. Het frame is volledig vervaardigd uit (high-resistance) RVS "Nitronic 50". Leverbaar in 3 maten met breekkrachten tot 7000kg.

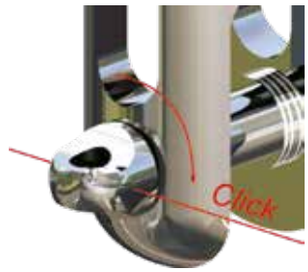

Self-locking pin

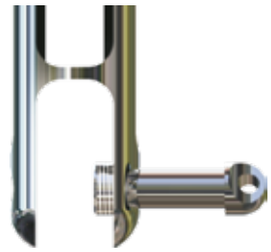

Captive pin

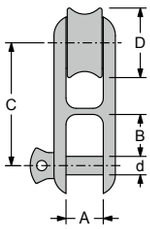

Art.	Ø Lijn mm	D mm	d mm	A mm	B mm	C mm	SWL kg	Gewicht kg
54H020	8-10	26	8	16	15.5	53.5	1300	0.08
54H030	10-12	32	10	18	20.5	65.0	2200	0.15
54H040	12-14	39	12	21	24.5	80.0	3500	0.28

High-load Systeem 8:1

HLB

HIGH LOAD BLOCKS

High load Blocks

High Load Blocks

Deze blokken zijn geschikt voor zeer hoge belasting bij minimale afmetingen. De zeer kleine schijf is gelagerd met een "Composite Fibre" bus. Het frame is uit één stuk vervaardigd (OPF) en is bedoeld om te bevestigen met lijn of band. De drie blokken (D = 30, 40 en 55mm) zijn bedoeld voor een 8:1
systeem. Deze is speciaal ontworpen voor de achterstag of als giek-neerhouder.

Art.	Ø Lijn mm	D mm	H mm	SWL kg	Gewicht kg
54H130	6-10	30	59	600	0.05
54H140	8-10	40	74	1200	0.08
54H150	10-12	55	91	2400	0.18
54H160	14-16	70	116	3500	0.33

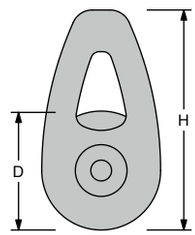

Mini snatchblokken - D = 32mm

Lichtgewicht oplossing voor uiteenlopende toepassingen.
Gefabriceerd uit UV bestendig kunststof voor montage met lijn of d-sluiting.
Schijf Ø32mm, gewicht 39gr, max. lijn Ø8mm SWL = 250kg

Zwart
549030

Geel
549030/Y

Snap loop

Een simpele en originele oplossing voor een snelle bevestiging **Art. 549001**
(zonder blok!)

Snatch blokken D = 40 en D = 60

De wang draait om de schijfas en kan gemakkelijk geopend worden. De kogelvergrendeling in instelbaar. Het blok is vervaardigd uit hard geanodiseerd-, teflon-gecoat aluminium.
De wangen hebben rubber bescherming (geel).

549040/SN

549040/SH

549040

Lijn- of bandbevestiging
(Kevlar, Spectra, Dyneema)

D-sluiting Ø6mm

Wichard Snap Shackle

Dyna block

Dyna Snatchblok

Dyna klapblok met roterende polyester wang in combinatie met een Dyneema snap loop.
Een lichte en betrouwbare oplossing die een eenvoudige, snelle en veilige verbinding biedt.

Art.	Ø Lijn mm	D mm	SWL kg	Gewicht Gr	Montage
54DBS44	10	44	600	80	Dyneema snap loop
54DBS56	12	56	1000	140	Dyneema snap loop

Low friction ringen

Low friction (lage wrijving) ringen

Vier modellen variërend van 10 tot 28mm, de simpelste manier om maximale belastingen te verwerken in combinatie met een extreem laag gewicht.

Art.	D1 mm	D2 mm	Ø mm	T mm	Gewicht gr	SWL kg
54R1007	10	25	7	12	5	800
54R1410	14	35	10	15	12	1600
54R2014	20	50	14	22	44	3200
54R2820	28	70	20	31	120	6400

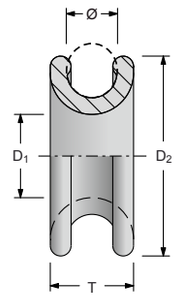

Universele oplossingen

antal

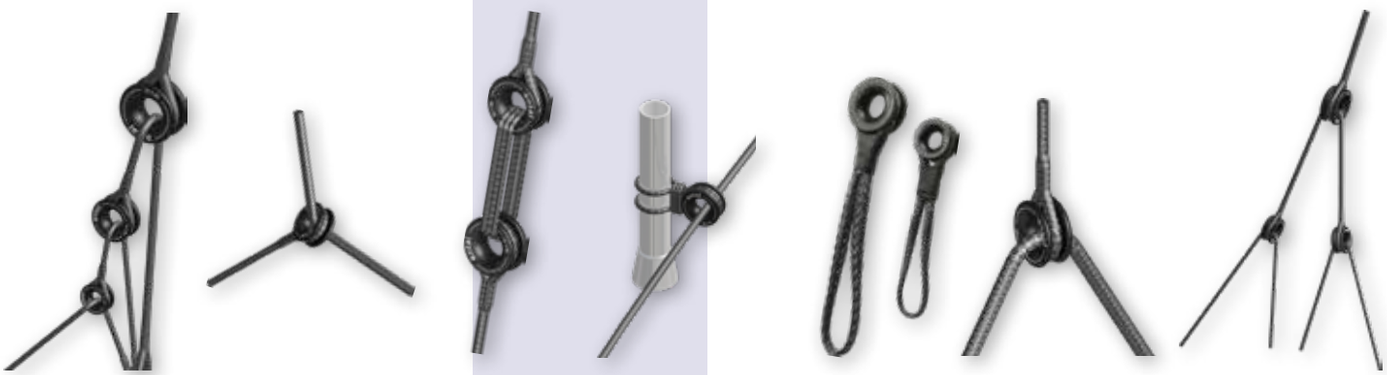

8:1 system | **Barber** | **Turn buckle** | **Furling lead** | **Ring with loop** | **back-stay bridle** | **lazy jack**

Low friction ringen dekmontage

Art. 54R2020
Zwart geanodiseerd aluminium
Gewicht = 44gr
Montage 2 x Ø6mm
SWL= 800kg

Art. 54R2020/S
Gepolijst RVS
Gewicht = 120gr
Montage 2x Ø8mm
SWL= 1500kg

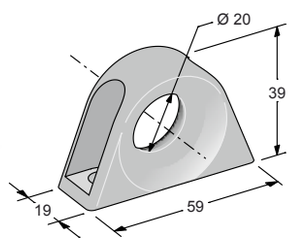

Rings en loops

De low friction ringen zijn ook beschikbaar met een Dyneema* lus voor een snelle en gemakkelijke verbinding

Art.	D mm	L mm	SWL kg	LOOP + RING MOD.	
54RL4.0	10	70	400	4mm	Dyneema + 54R1007
54RL4.5	10	80	700	4.5mm	Dyneema + 54R1007
54RL5.0	14	90	900	5mm	Dyneema + 54R1410
54RL6.0	14	110	1500	6mm	Dyneema + 54R1410
54RL6.1	20	130	1500	6mm	Dyneema + 54R2014

*Dyneema is een supersterke kunststofvezel op basis van polyetheen (UHMWPE=ultra high molecular weight polyethylene) met een trekvastheid van 3 tot 4GPa (3000- 4000 N/mm2).

Rings en loops

Hook

De Hook combineert de functie van een low friction ring met die van een snatch block. Wordt geleverd met veerbelaste klephaak en Dyneema Snap-loop.
Dit artikel heeft vele toepassingen en kan bijvoorbeeld gemakkelijk bevestigd worden aan de genua- of spinakerschoot.

Art.	Ø max	SWL	Loop Breekkracht	Gewicht
54HK12	12mm	1500kg	4500	80gr
54HK16	16mm	2200kg	6600	130gr

Hook

Snap loop

De Dyneema lus die eenvoudig te openen is met een veilig lock systeem. Leverbaar in twee diameters (4 en 5mm) met elk drie verschillende lengtes.

Art.	Ø mm	Totale lengte cm	Type	SWL kg
54SL4S	4	30	SINGLE	600
54SL4D	4	50	DOUBLE	1200
54SL4T	4	70	TRIPLE	1800
54SL5S	5	30	SINGLE	1000
54SL5D	5	50	DOUBLE	2000
54SL5T	5	70	TRIPLE	3000

Snap loops

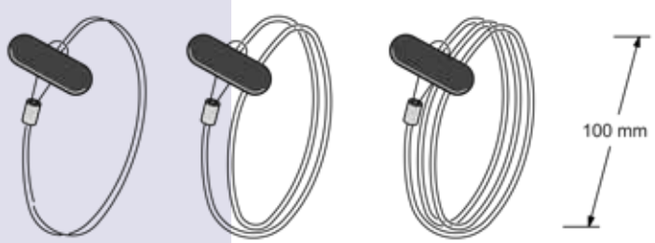

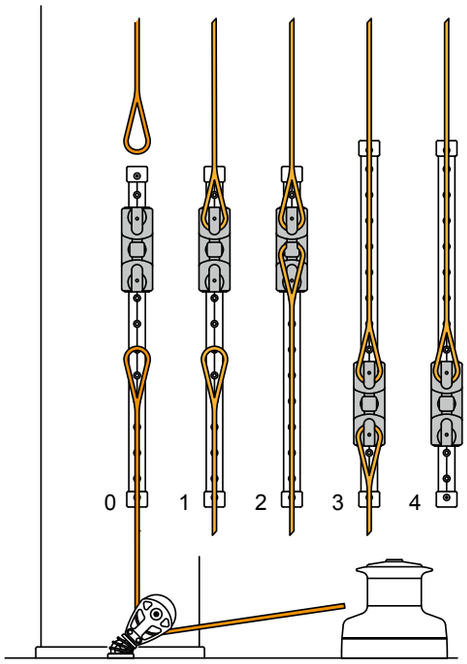

Halyard Sliders

antal

Halyard slider

De halyard slider is bedoeld voor staaldraadvallen en voor vallen waarop zo'n grote spanning komt te staan dat het gebruik van valstoppers uitgesloten is.
Deze oplossing biedt een nauwkeurige verstelmogelijkheid en een veilige vergrendeling.

- Stop pin met 2 standen: Lock-up en automatische vergrendeling
- Track: met gatafstand 50mm voor een precisie afstelling

De Halyard slider wordt geleverd in drie maten voor 32x6 mm en 40x8 mm T-rail.

VERSTELLEN EN BLOKKEREN:

1. Haak de val van de slider
2. Beleg de val op de winch
3. Zet de val onder spanning en vergrendel de slede in de gewenste positie
4. Haal de val weer van de winch

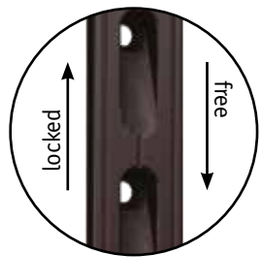

Automatic Track: door de speciale vorm van de gaten kan de slider versteld worden terwijl de stop-pin in positie is.
De slider vergrendelt automatisch in de nieuwe positie.

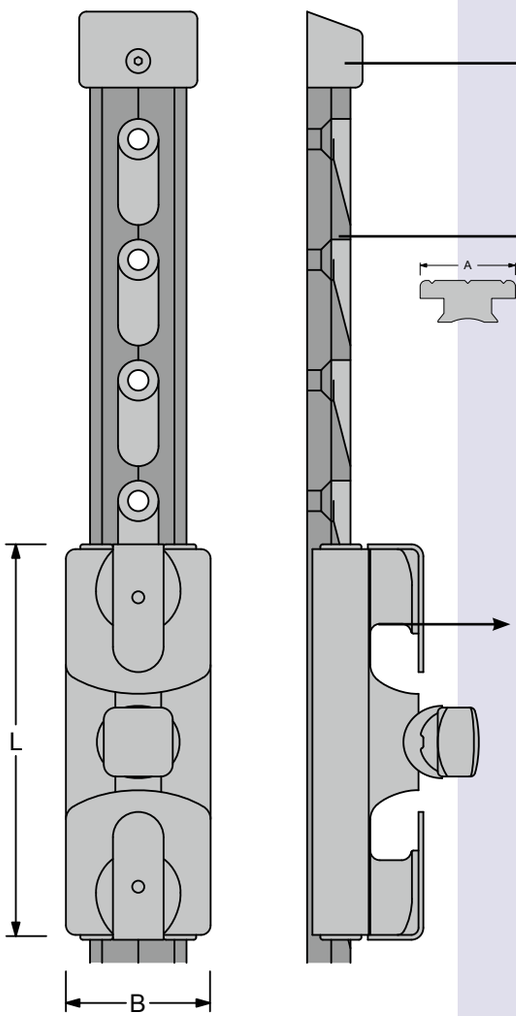

Art. 691241/B
Zwart-geanodiseerde aluminium eindfitting voor 32mm T-rail

Art. 691341/B
Zwart-geanodiseerde aluminium eindfitting voor 40mm T-rail

Art. 602312
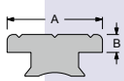

32x6 Automatic Track
Montage = Ø6mm
Gatafstand = 50mm
Gewicht = 0.80kg/m

Art. 602313
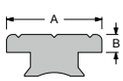

40x8 Automatic Track
Montage = Ø8mm
Gatafstand = 50mm
Gewicht = 1.30kg/m

622402 623402 624402

Art. 622402
32x6 slider
L = 135mm
B = 50mm
Gewicht = 0.43kg
SWL = 2800 kg

Art. 623402
40x8 slider
L = 160mm
B = 60mm
Gewicht = 0.67kg
SWL = 3800kg

Art. 624402
40x8 slider double pin
L = 210mm
B = 60mm
Gewicht = 1.20kg
SWL = 5800kg

Verstelbare kikkers

Antal heeft twee nieuwe verstelbare kikkers voor 32 en 40mm T-Rail. Kikker en slede zijn CNC gefreesd uit zwart geanodiseerd aluminium. Deze low-profile-kikker is makkelijk verplaatsbaar door de kunststof glijvoeringen. Een enkele inschroefbare stop pin houdt de kikker stevig in positie.

Verstelbare kikkers

Art.	Track mm	Stop pin Ø mm	A mm	B mm	H mm	L mm	Gewicht kg
622412	32x6	Ø11	170	49	55	132	0.45
623412	40x8	Ø14	200	60	67	160	0.78

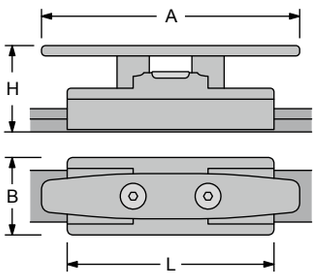

antal

T-Rail

Antal aluminium T-rail is standaard zilver geanodiseerd en uit voorraad leverbaar.
Op aanvraag tevens zwart geanodiseerd leverbaar:
Voeg "**/B**" toe aan het artikelnummer.
Antal RVS T-rail (AISI 316) is eveneens op aanvraag leverbaar:
Voeg "**/S**" toe aan het artikelnummer.

Art.	T-Rail mm	Montage Ø mm	Gatafstand mm	Gewicht Kg/m
602211	26x4	5	50	0.5
602112	32x6	6	100	0.8
602212	32x6	6	50	0.8
602113	40x8	8	100	1.3
602213	40x8	8	50	1.3

T-rail

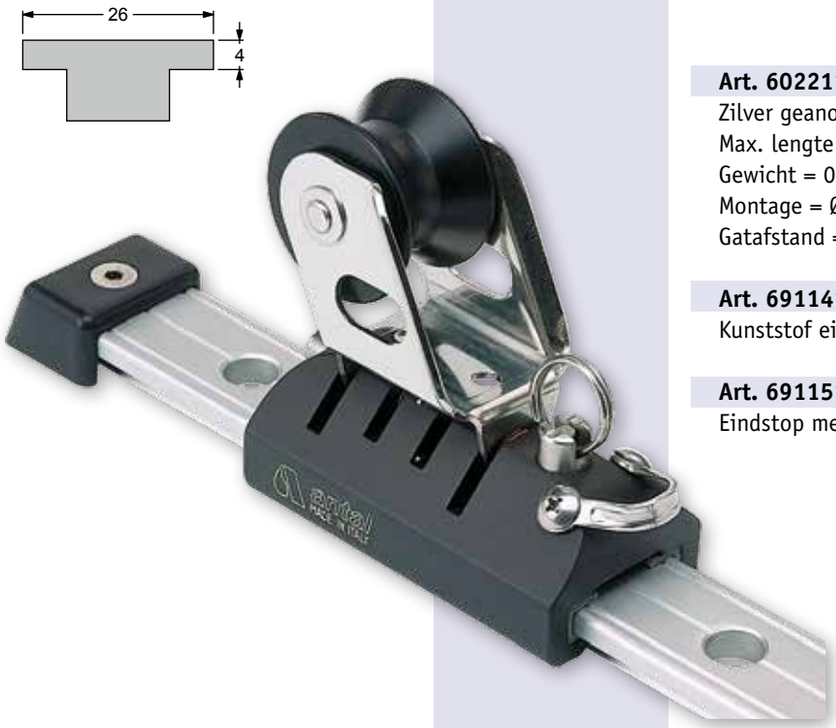

Art. 602211 T-Rail 26x4
Zilver geanodiseerd aluminium
Max. lengte = 3m
Gewicht = 0.5kg/m
Montage = Ø5mm
Gatafstand = 50mm

Art. 691141
Kunststof eindstop voor T-Rail 26x4

Art. 691151
Eindstop met schijf voor T-Rail 26x4

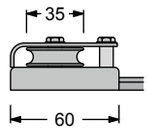

26x4 T-rail en Genua Sledes

antal

Boten tot 33 ft.

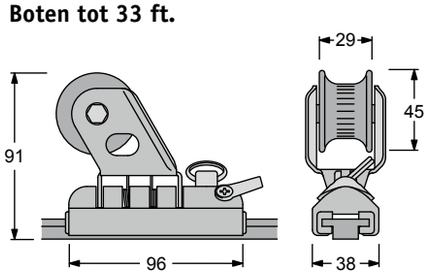

Art. 621492 Genua slede 26x4
Zwart geanodiseerde aluminium slede met RVS 316 stop pin en nylon glijvoeringen. Het frame is vervaardigd uit RVS 316. Rotatie ±50°
De kunststof schijf is voorzien van 2 kogellagers en is breed genoeg voor twee schoten.
Gewicht = 0.36kg
SWL= 800 kg

Boten tot 30 ft.

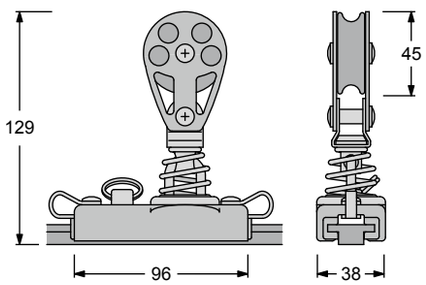

Art. 621452 Genua slede 26x4
Een 45mm blok met RVS 316 veer gemonteerd op de slede.
Dit model is tevens uitgevoerd met een RVS 316 stop pin en nylon glijvoeringen.
Gewicht = 0.40kg
SWL= 450kg

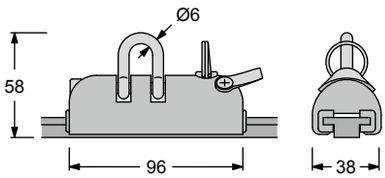

Art. 621462 Genua slede "simpel"
Een 6mm D sluiting gemonteerd op de slede.
Inclusief RVS 316 stop pin en nylon glijvoeringen.
Gewicht = 0.21kg
SWL= 800kg

Art. 602112 T-Rail 32x6 met 100mm gatafstand

Art. 602212 T-Rail 32x6 met 50mm gatafstand

Zilver geanodiseerd aluminium (zie blz 655)
- Max. lengte = 6m
- Gewicht = 0.8kg/m
- Montage = Ø6mm
- Gatafstand 50 of 100mm

Art. 622492 Genua slede 32x6
Zwart geanodiseerde aluminium slede met RVS 316 stop pin en nylon glijvoeringen. Het frame is vervaardigd uit RVS 316. Rotatie 50°. De kunststof schijf is voorzien van 2 kogellagers en is breed genoeg voor twee schoten. Met aansluiting voor afstandsbediening. Gewicht = 0.86kg
SWL= 2800kg

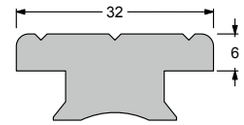

antal

32x6 T-rail en Genua Sledes

Eindstops voor 32x6 T-rail:

Art. 691241	Kunststof eindstop
Art. 691241/AL	Zilver geanodiseerd aluminium
Art. 691241/B	Zwart geanodiseerd aluminium
Art. 691241/S	RVS 316 eindstop

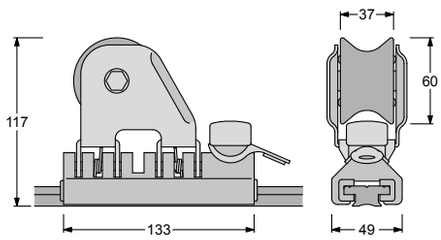

Voor boten tot 44 ft.

Optionele genuaslede controle 2:1:
Art. 622492 Genua slede 32x6
Art. 909502 55mm blok voor montage aan de slede
Art. 690251 Zwart aluminium eind blok 50mm (gewicht = 0.38kg)

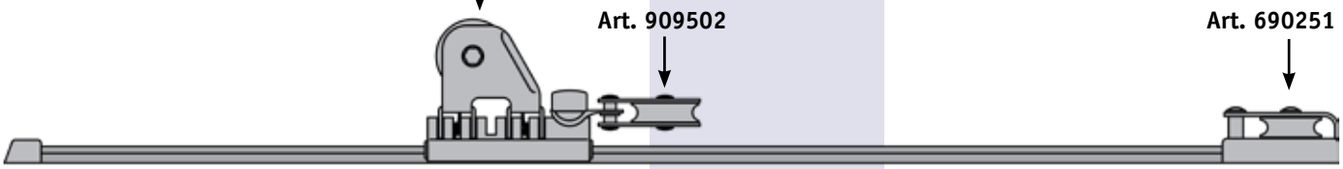

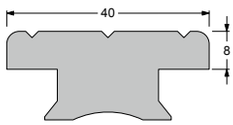

Art. 602113 T-Rail 40x8 met 100mm gatafstand

Art. 602213 T-Rail 40x8 met 50mm gatafstand

Zilver geanodiseerd aluminium (zie blz. 655)
- Max. lengte = 6m
- Gewicht = 1.30kg/m
- Montage = Ø8mm
- Gatafstand 50 of 100mm

Art. 623492 Genua slede 40x8
Zwart geanodiseerde aluminium slede met RVS 316 stop pin en nylon glijvoeringen. Het frame is vervaardigd uit RVS 316. Rotatie ±50°. De kunststof schijf, Ø75mm, is voorzien van 2 kogellagers. Met aansluiting voor afstandsbediening.
Gewicht = 1.50kg
SWL= 3800kg

Eindstops voor 40x8 T-rail:

Art. 691341	Kunststof eindstop
Art. 691341/AL	Zilver geanodiseerd aluminium
Art. 691341/B	Zwart geanodiseerd aluminium
Art. 691341/S	RVS 316 eindstop

40x8 T-rail en Genua Sledes

antal

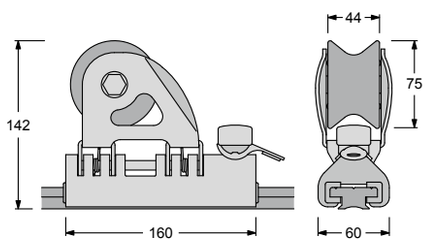

Art. 623492 voor boten tot 52 ft.

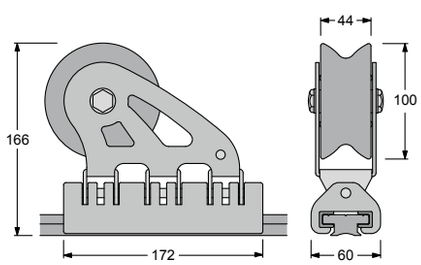

Art. 624492 voor boten tot 60ft.

Art. 624492 Maxi Genua slede 40x8
Voor boten tot 60ft. Loopt op HS inserts. Met zwaarder frame en Ø100mm schijf. Deze slede is bedoeld voor 40x8 T-rail met 50mm gatafstand in combinatie met de verstelbare dubbele stop Art. 691722/AL

Gewicht = 1.94kg
SWL= 4800kg

Art. 691722/AL
Verstelbare dubbele stop pin 40x8. Deze dubbele stop pin slede is bedoeld voor 40x8 T-rail met 50 mm gatafstand (Art. 602213).

Overloopsysteem serie 100

Overloopwagen type 100 is 98 x 62mm en heeft SWL = 820kg. Voorzien van ¼" kogels (Torlon kogels in de onderste en Delrin kogels in de bovenste kogelbaan).

Standaard raillengte is 150cm. De wagen is uitgerust met een speciale "stand up" aansluiting voor een Ø55mm Antal blok. Eventueel ook leverbaar met een 6mm D-sluiting:

Voeg **"/SH"** toe aan het artikelnummer.
De keerschijven in de eindblokken zijn Ø35mm.

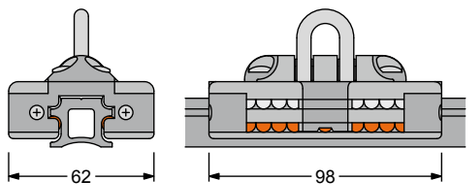

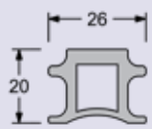

Art. 544100

Art. 544100/SH

Overloop systeem-100 voor boten tot 33 ft

Art. 544261

Art. 691421

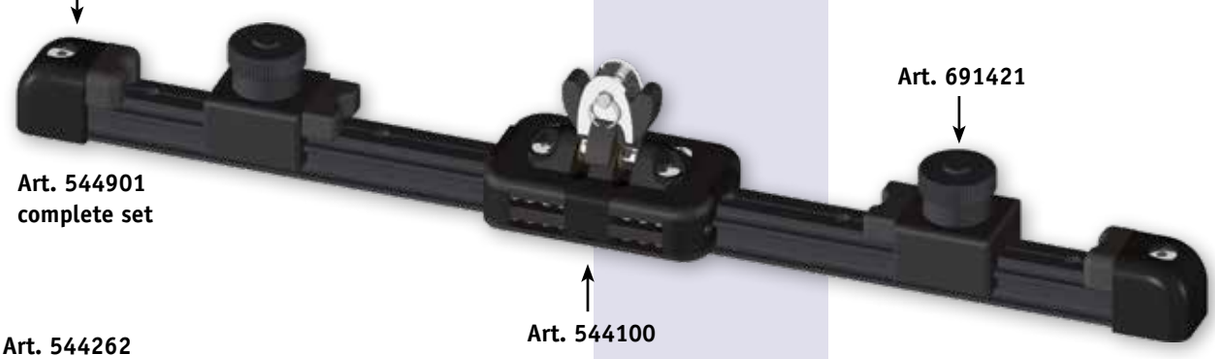

Art. 544901
complete set

Art. 544100

Art. 544262

Art. 544902
complete set

Art. 544101

Art. 544266

antal

Overloop systeem-110 voor boten tot 36 ft

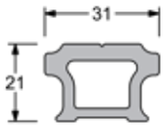

Overloopsysteem serie 110

Overloopwagen type 110 is 110 x 70mm en heeft SWL = 1000kg. Voorzien van ¼" kogels (Torlon kogels in de onderste en Delrin kogels in de bovenste kogelbaan).

Standaard raillengte is 150cm. De wagen is uitgerust met een speciale "stand up" aansluiting voor een Ø65mm Antal blok. Eventueel ook leverbaar met een 8mm D-sluiting:

Voeg **"/SH"** toe aan het artikelnummer.
De keerschijven in de eindblokken zijn Ø45mm.

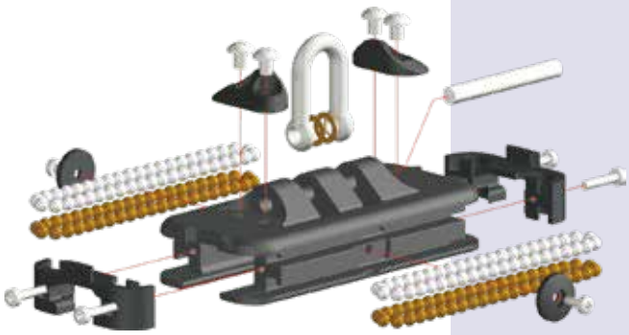

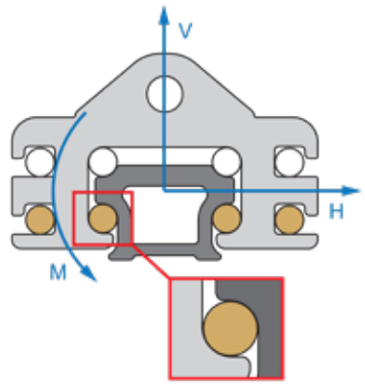

Art. 544913
complete set 2:1

Art. 544914
complete set 3:1

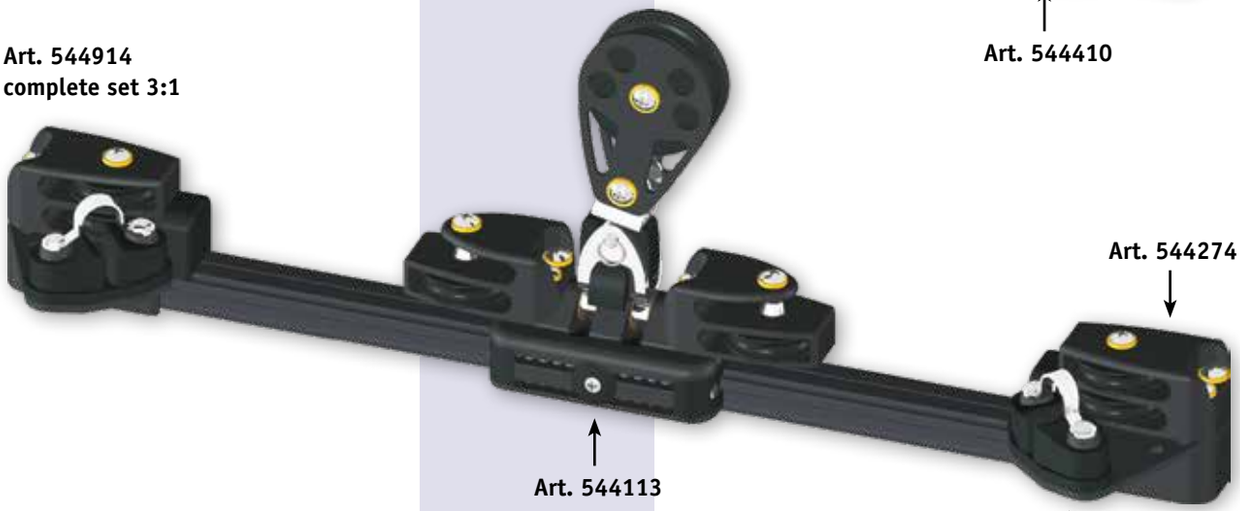

Overloopsysteem serie 150

Overloopwagen type 150 is 150 x70mm en heeft SWL = 1400kg. Voorzien van ¼" kogels (Torlon kogels in de onderste en Delrin kogels in de bovenste kogelbaan).
Standaard raillengte is 150cm.

De wagen is uitgerust met een speciale "stand up" aansluiting voor een Ø75mm Antal blok.
Eventueel ook leverbaar met een 8mm D-sluiting:
Voeg **"/SH"** toe aan het artikelnummer.

De keerschijven in de eindblokken zijn Ø45mm.

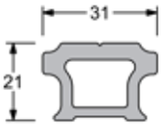

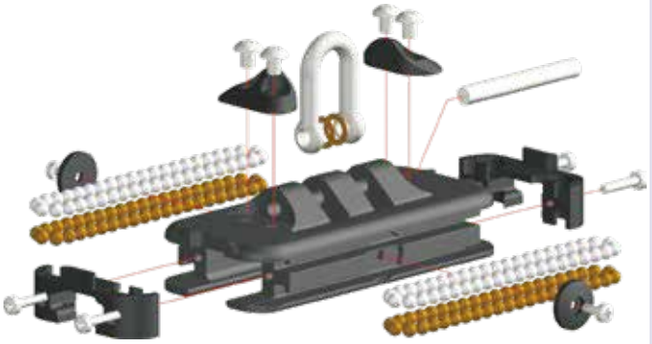

Overloop systeem-150 voor boten tot 42 ft

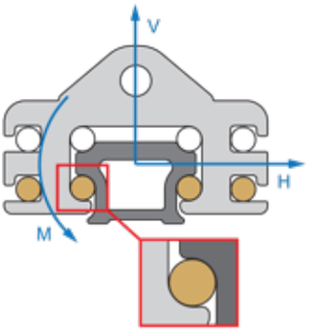

Art. 544951
complete set 3:1

Art. 544274

Art. 544153

Art. 544410

Art. 544952
complete set 4:1

Art. 544275

Art. 544154

Art. 544410

Kunststof blokken met RVS versterkte wangen

6mm Blokken		8mm Blokken	
Art. 105000	(A)	**Art. 116000**	Enkelschijfsblok
Art. 105100	(B)	**Art. 116100**	Enkelschijfsblok
			met hondsvot
Art. 105200	(C)	**Art. 116200**	Enkelschijfsblok
			met wartel
Art. 105600	(D)	**Art. 116700**	Drieschijfsblok
Art. 105900 40 x 22mm	(E)	**Art. 116900** 45 x 24mm	Inbouwblok
Art. 106500	(F)	**Art. 117100**	Dekblok
Art. 106200	(G)	**Art. 116300**	Enkelschijfsblok
Art. 105700	(H)	**Art. 116800**	met wartel Drieschijfsblok
Art. 105500	(I)	**Art. 116500**	met hondsvot Tweeschijfsblok
Art. 105400	(J)	**Art. 116600**	Tweeschijfsblok met hondsvot
Art. 106300	(K)	**Art. 117300**	Drieschijfsblok met schootklem
Art. 106400	(L)	**Art. 117400**	Drieschijfsblok met hondsvot en schootklem
Art. 106001	(M)	**Art. 117200**	Railingsblok (voor buis Ø25mm)
	(N)	**Art. 117000**	Draaibaar wandblok met schootklem

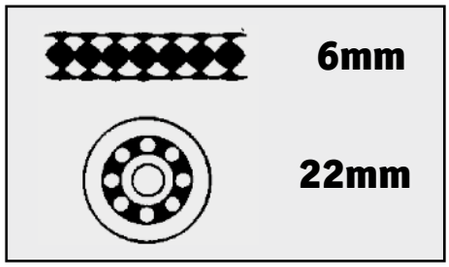

DELRIN® kogellagers
BREEKKRACHT 700kg
WERKBELASTING 100kg

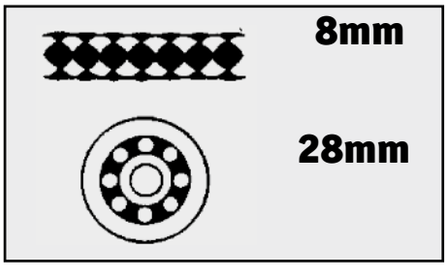

DELRIN® kogellagers
BREEKKRACHT 750kg
WERKBELASTING 150kg

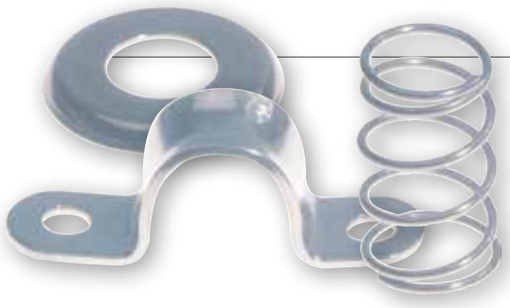

Kit voor blok 116300

Art. 242600 Dekring
Art. 242300 Veer
Art. 350200 Beugel

Kunststof blokken met RVS versterkte wangen

10mm Blokken		12mm Blokken	
Art. 900100	(A)	--	Enkelschijfsblok
Art. 900200	(B)	--	Enkelschijfsblok met hondsvot
Art. 900300	(C)	**Art. 910100**	Enkelschijfsblok
Art. 900400	(D)	**Art. 910200**	Enkelschijfsblok met hondsvot
Art. 900800	(E)	**Art. 910600**	Vioolblok met schootklem
Art. 900600	(F)	**Art. 910300**	Vioolblok
Art. 900700	(G)	**Art. 910400**	Vioolblok met hondsvot
Art. 900500	(H)	--	Enkelschijfsblok met wartel
Art. 900900	(I)	**Art. 910700**	Vioolblok met hondsvot en schootklem
Art. 901200	(J)	**Art. 910900**	Tweeschijfsblok
Art. 901300	(K)	**Art. 911000**	Tweeschijfsblok met hondsvot
Art. 901600	(L)	**Art. 911300**	Dekblok
Art. 901100	(M)	**Art. 910500**	Enkelschijfsblok met hondsvot en schootklem
Art. 901400	(N)	**Art. 911100**	Drieschijfsblok
Art. 901500	(O)	**Art. 911200**	Drieschijfsblok met hondsvot

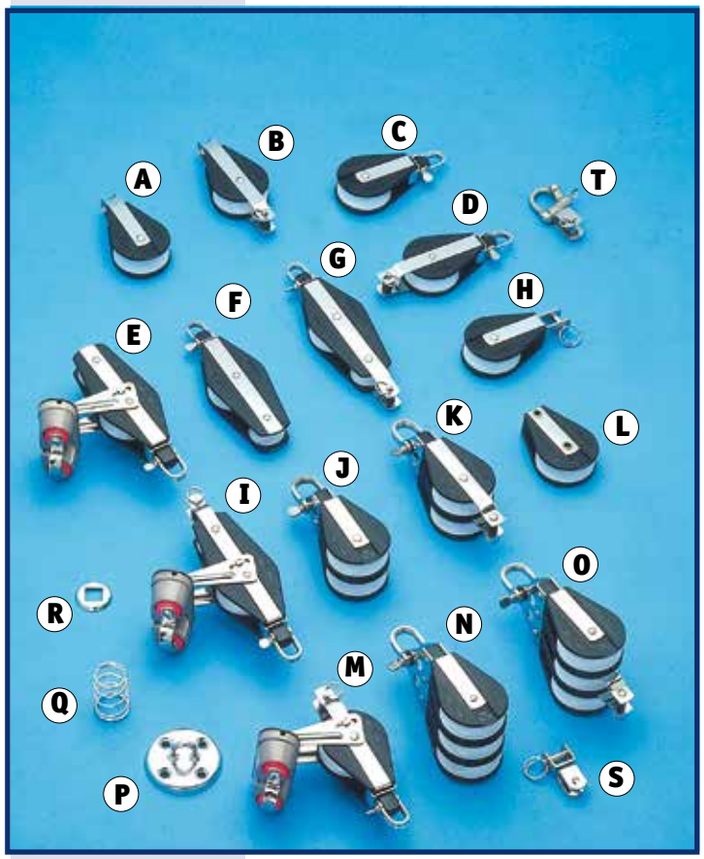

10mm

45mm

zonder kogellagers
BREEKKRACHT 950kg
WERKBELASTING 370kg

12mm

57mm

zonder kogellagers
BREEKKRACHT 1450kg
WERKBELASTING 580kg

Kit voor dekmontage op veer

Wartel- en snapsluiting kits

10mm Blokken		12mm Blokken
Art. 351400	Voetplaat (P)	**Art. 351400** Voetplaat
Art. 242300	Veer (Q)	**Art. 242400** Veer
Art. 242500	Dekring (R)	

Art. 541000	Wartel voor combineren van blok 901100 met 2- of 3-schijfsblokken 10mm(S)
Art. 541100	Wartel voor combineren van blok 910500 met 2- of 3-schijfsblokken 12mm(S)
Art. 293000	Snapsluiting voor 10mm blokken(T) met „3-weg“ kop
Art. 293100	Snapsluiting voor 12mm blokken (T) met „3-weg“ kop

De meeste 10 en 12mm blokken worden geleverd met een universele „3- weg“ aansluiting: de beugel kan op 90˚ of 180˚ gezet of zelfs wartelend gemaakt worden.

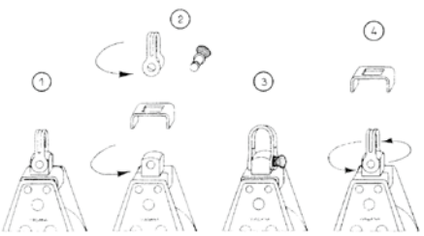

Ratelblok

Art. 141000
Enkelschijfs 10mm ratelblok, kogelgelagerd
Aluminium schijf Ø57mm
Breekkracht 900kg, werkbelasting 220kg

Ratelblok

Art. 141100
Enkelschijfs 10mm ratelblok, kogelgelagerd,
met hondsvot, aluminium schijf Ø57mm
Breekkracht 900kg, werkbelasting 220kg

Ratelblok

Art. 141200
Enkelschijfs 10mm rateldekblok,
kogelgelagerd. Aluminium schijf Ø57mm
Breekkracht 900kg, werkbelasting 220kg. Rechts

Art. 141300
Enkelschijfs 10mm rateldekblok, kogelgelagerd
Aluminium schijf Ø57mm
Breekkracht 900kg, werkbelasting 220kg. Links

Schootblok

Art. 200600
Schootblok 10mm met ratel en klem.
Aluminium schijf Ø57mm op draaibare aluminium voet Schijf
én voet kogelgelagerd Breekkracht 900kg, werkbelasting 220kg

Art. 200700
Als art. 200600, echter zonder blok
Voor blokken met universele “3-weg” kop

Schootklem

Art. 200900
Draaibare schootklem met geleideoog RVS voet

Ratelblok

Art. 141400
Enkelschijfs 10mm ratelblok met schootklem en wartel voor
aanbouw 2- of 3-schijfsblok

Staaldraadblok

Art. 891000
Staaldraadblok voor Ø4mm draad
Aluminium schijf

allpa overloopwagens zijn gelagerd d.m.v. een kogelkring-loopsysteem met Delrin® kogels. Hierdoor lopen de wagens fantastisch, zelfs onder zware belasting. Wanneer de kracht van de grootschoot aangrijpt onder een hoek 10/15°, kunt u het beste overloopwagens toepassen met een scharnierend bevestigingspunt.

Onderhoud: regelmatig schoonspoelen met (zoet) water.
De klemmen en blokken voor de reguleerlijnen zijn geschikt voor lijn max Ø10mm.

Werkbelasting korte(115mm) wagens: max. 270kg
Werkbelasting lange(150mm) wagens: max. 470kg

Overloop-systemen

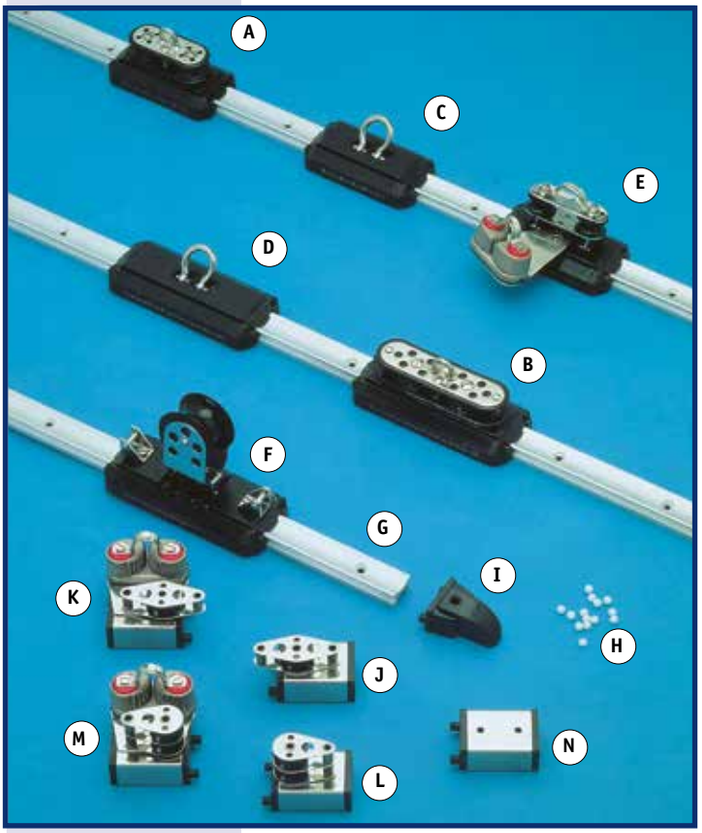

Art. 244000	(A)	Aluminium overloopwagen met RVS dekplaat en reguleer schijven L=115mm, B=60mm, H=24mm, Werkbelasting 270kg
Art. 244300	(B)	Aluminium overloopwagen met RVS dekplaat en reguleerschijven L=150mm, B=60mm, H=24mm, Werkbelasting 470kg
Art. 247000	(C)	Aluminium overloopwagen met scharnierend bevestigingspunt. L=115mm, B=60mm, H=24mm, Werkbelasting 270kg
Art. 247100	(D)	Aluminium overloopwagen met scharnierend bevestigingspunt. L=150mm, B=60mm, H=24mm, Werkbelasting 470kg
Art. 244200	(E)	Aluminium overloopwagen met reguleerschijven en schootklem. L=150mm, B=60mm, H=24mm, Werkbelasting 470kg
Art. 244400	(F)	Aluminium overloopwagen met scharnierend blok L=150mm, B=60mm, H=24mm, Werkbelasting 470kg
Art. 244500/1	(G)	Aluminium overlooprails L=1500mm
Art. 244500/2	(G)	Aluminium overlooprails L=2000mm
Art. 244500/3	(G)	Aluminium overlooprails L=3500mm Afm. 25x16mm, Boring Ø5mm, Boorafstand 100mm
Art. 246100	(H)	Set Delrin® kogels Ø1/4" (62st.), korte wagen
Art. 246200	(H)	Set Delrin® kogels Ø1/4" (84st.), lange wagen
Art. 244600	(I)	Eindstop voor overlooprail met bumper
Art. 244700	(J)	RVS eindstop met reguleerblok
Art. 244800	(K)	RVS eindstop met reguleerblok en klem
Art. 245000	(L)	RVS eindstop met dubbel reguleerblok
Art. 245100	(M)	RVS eindstop met dubbel reguleerblok en klem
Art. 244900	(N)	RVS eindstop zonder blok en klem

Art. 244500
A = 25mm
B = 16mm

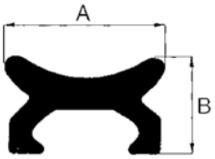

RVS slede

Art. 230500
RVS slede met schootoog en stop
Voor RVS U-rail

RVS slede

Art. 230400
RVS slede met draaibaar schootoog,
klem en stop voor RVS U-rail

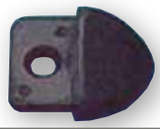

Eindstop

Art. 230700
Eindstop voor U-rail

RVS slede

Art. 230600
RVS slede met draaibaar schootoog
en stop. Voor RVS U-rail

RVS u-rail

Art. 230100
RVS U-rail, breedte=25mm, hoogte=7mm,
materiaaldikte=1,2mm, opening=12mm
lengte: 1000mm

Genuaslede

Art. 232100
Aluminium genuaslede met RVS versterkte schijf
Voor aluminium genua T-rail 25mm
Max. schoot Ø14mm

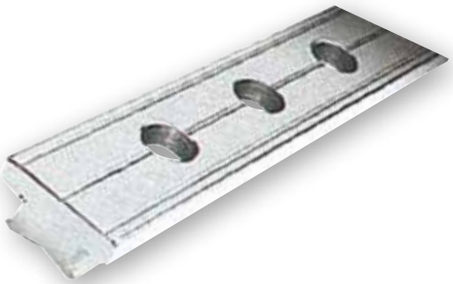

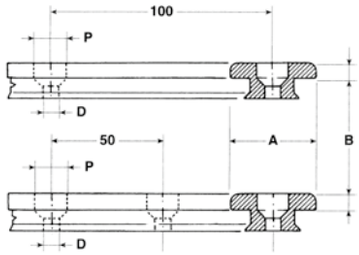

Aluminium genua T-rail zilverkleurig geanodiseerd

Art.	AxB mm	P mm	D mm	Gewicht (kg/m)	Gatafstand mm
602211	26x4	10	5	0,5	50
602112	32x6	13	6	0,8	100
602212	32x6	13	6	0,8	50
602113	40x8	16	8	1,3	100
602213	40x8	16	8	1,3	50

Art. 251200 geleidebeugel voor klem 251000

RVS geleidebeugel

Art. 251300 schuine voetplaat voor art. 251000
Art. 254000 schuine voetplaat voor art. 253000/253200

Voetplaat schuin

Art. 254200 RVS geleidebeugel voor art. 253200/253000

RVS geleidebeugel

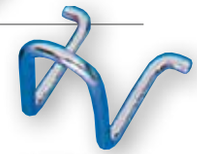

Door de uitgekiende vorm is de lijn gemakkelijk in te voeren. De klemmen draaien op Delrin® kogellagers. Dit garandeert een perfecte werking, ook bij hoge belasting. De speciale RVS veren geven een constante druk op deklemmen.

Art. 251000 Nylon schootklem zonder beugel
Lijn Ø3-8mm

allpa® kogelgelagerde schootklemmen

"Gatafstand 26mm"

Door de uitgekiende vorm is de lijn gemakkelijk in te voeren. De klemmen draaien op Delrin® kogellagers. Dit garandeert een perfecte werking, ook bij hoge belasting. De speciale RVS veren geven een constante druk op de klemmen.

Art. 253200 Nylon schootklem zonder beugel. Lijn Ø5-14mm
Art. 253000 Aluminium schootklem zonder beugel.
Lijn Ø5-14mm

allpa® kogelgelagerde schootklemmen

"Gatafstand 37mm"

Art. 260200 Nylon-camcleat voor Ø3-6mm
Boring Ø4mm, Gatafstand 52mm

Art. 260300 Nylon-camcleat voor Ø3-6mm
Boring Ø4mm, Gatafstand 66mm
Gesloten

Art. 260400 Nylon-camcleat voor Ø6-12mm
Boring Ø6mm, Gatafstand 72mm
Open

260300

Camcleats

260400

260200

Art. 254100 Rechte voetplaat voor
beugelmontage voor Art. 253000/253200

Voetplaat recht

Art. 260500 Aluminium camcleat voor Ø3-6mm
Boring Ø4mm. Gatafstand 36mm

Art. 260601 Aluminium camcleat voor Ø6-12mm
Boring Ø6mm. Gatafstand 72mm

Camcleats

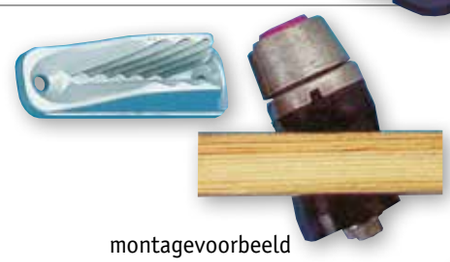

montagevoorbeeld

Art. 261001 Aluminium camcleat met schijf
Voor trapeze
Voor lijn Ø4-8mm L=70mm

Trapeze gear

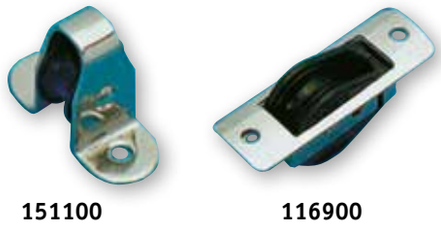

allpa® RVS Geleideblokken en organizers

Met Delrin® schijven

Maten(mm):	øschijf	max.ø lijn	Breekkracht(kg)
Art. 151100	22	8	500
Art. 116900	28	8	400

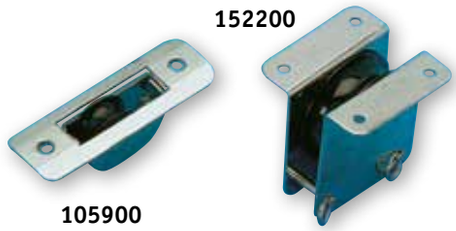

allpa® RVS Geleideblokken en organizers

Met Delrin® schijven

Maten (mm):	ø schijf	max. ø lijn	Breekkracht(kg)
Art. 105900	22	6	500
Art. 152200	55	12	800

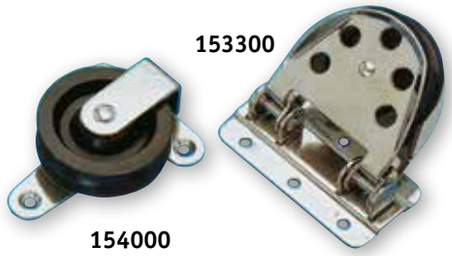

allpa® RVS Geleideblokken en organizers

Met Delrin® schijven

Maten (mm):	ø schijf	max. ø lijn	Breekkracht(kg)
Art. 154000	45	10	300
Art. 153300	55	12	1400

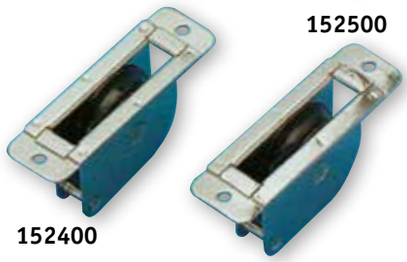

allpa® RVS Geleideblokken en organizers

Met Delrin® schijven

Maten (mm):	ø schijf	max. ø lijn	Breekkracht(kg)
Art. 152400	38	8	700 (vlak)
Art. 152500	38	8	700 (rond gezet)

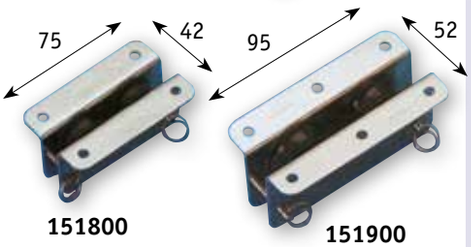

allpa® RVS Geleideblokken en organizers

Met Delrin® schijven

Maten (mm):	ø schijf	max. ø lijn	Breekkracht(kg)
Art. 151800	25	8	560
Art. 151900	33	10	600

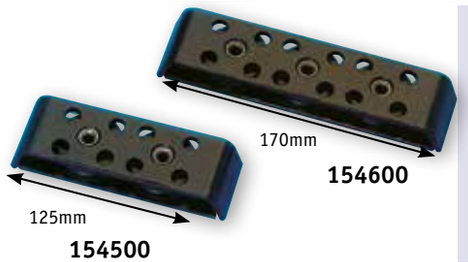

allpa® Geleideblokken en organizers

Met Delrin® schijven - Ball Bearing

Maten (mm):		ø schijf	max. ø lijn	Breekkracht(kg)
Art. 154500	Aluminium	38	10	800
Art. 154600	Aluminium	38	10	1000

Gatafstand = 44mm

allpa® komplete roersets

Deze roersets bestaan uit een aluminium roerkap,helmstok L=1000mm en vingerlingen met Ø10mm RVS roerpennen Geschikt voor 20mm roerbladdikte

Art.		A mm	B mm	C mm	D mm	E mm
510100	Roerset lang	330	212	220	90	115
510500	Roerset kort	240	200	165	75	160
510600	RVS borgclip voor roer					

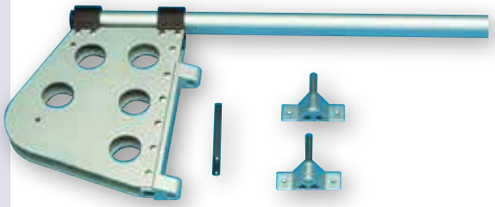

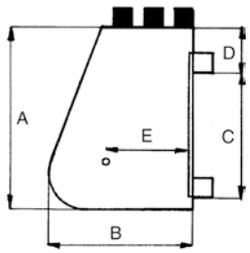

Losse roerbeslagen

Art. 520800
RVS roerbeslag voor pen Ø10mm. L=132mm
Voor 35mm roerblad/roerkopdikte

Art. 521200
RVS roerbeslag voor pen Ø10mm. L=179mm
Voor 35mm roerblad/roerkopdikte

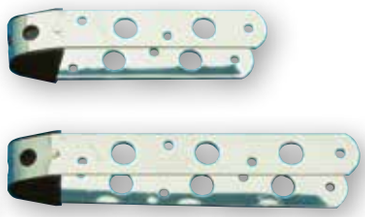

Losse spiegelbeslagen

Art. 521900
Aluminium vingerling met Ø10mm
RVS pen Penlengte 35mm. Boring Ø6mm. Gatafstand 60mm

Art. 522000
Aluminium vingerling met Ø10mm
RVS pen Penlengte 44mm. Boring Ø6mm. Gatafstand 60mm

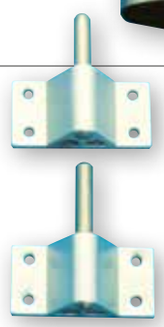

Helmstok-verlengers

Zwart geanodiseerde aluminium joysticks met kunststof fitting en golfclubhandvat

Art. 511000 L= 610mm
Art. 511100 L= 760mm
Art. 511200 L= 910mm
Art. 511300 L=1070mm

RVS trimbox (bierstrekker)

Art. 9048960 Met 2x4 nylon schijven.
Schijf Ø35mm voor lijn Ø4mm. Afm. 326x40x40mm(LxBxH).
Montagegaten: 4 x Ø5mm. Gatafstand: 20x301mm

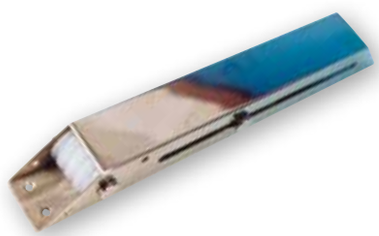

Notities

ALGEMENE VERKOOP- EN LEVERINGSVOORWAARDEN ALLPA B.V.

Artikel 1 Definities
1.1. Allpa: De besloten vennootschap Allpa B.V., gevestigd te (6546 BB) Nijmegen aan Kerkenbos 1015, hierna te noemen: "Allpa".
1.2. Opdrachtgever: Degene met wie Allpa een koopovereenkomst met betrekking tot de Producten aangaat.
1.3. Producten: De Producten ten aanzien waarvan Allpa en de Opdrachtgever een koopovereenkomst sluit, alsmede de daaraan gerelateerde schriftelijke adviezen die door Allpa aan de Opdrachtgever worden verstrekt.

Artikel 2 Toepasselijkheid
2.1. Deze Algemene Voorwaarden zijn van toepassing op alle door Allpa uitgebrachte aanbiedingen, afgesloten koopovereenkomsten en alle andere met haar overeengekomen transacties.
2.2. Mondelinge afspraken en/of toezeggingen die afwijken van de inhoud van deze Algemene Voorwaarden kunnen Allpa uitsluitend binden indien deze schriftelijk vooraf door Allpa zijn bevestigd.
2.3. De toepasselijkheid van (inkoop-)voorwaarden of andere bedingen van de Opdrachtgever wordt hierbij uitdrukkelijk uitgesloten, behoudens indien en voor zover deze door Allpa schriftelijk zijn aanvaard.
2.4. Tussen Allpa en Opdrachtgever staat vast, dat, indien eenmaal onder de toepasselijkheid van deze Algemene Voorwaarden is gecontracteerd, deze voorwaarden ook op latere overeenkomsten tussen dezelfde partijen onverkort van toepassing zijn, tenzij schriftelijk anders overeengekomen.

Artikel 3 Aanbiedingen en overeenkomsten
3.1. Alle aanbiedingen van Allpa zijn vrijblijvend; overeenkomsten en transacties zijn bindend indien deze schriftelijk door Allpa zijn bevestigd, dan wel vanaf het tijdstip waarop met de uitvoering hiervan door Allpa is aangevangen. Dit bindend karakter geldt ook voor aanbiedingen en toezeggingen gedaan door vertegenwoordigers of andere personen in dienst bij Allpa en op de door hen gemaakte afspraken.
3.2. Een vrijblijvende aanbieding kan door Allpa, na ontvangst van een aanvaarding, worden herroepen. Alle aanbiedingen zijn herroepelijk, ook als daarin een termijn van aanvaarding is vermeld.

Artikel 4 Maten, gewichten, tekeningen, afbeeldingen en technische gegevens
4.1. De in prijscouranten, facturen, folders, catalogi, voorraadlijsten, circulaires, elektronische gegevensdragers, website en ander (reclame-) materiaal van welke aard dan ook van Allpa vermelde maten, gewichten en technische gegevens, alsmede de daarbij weergegeven tekeningen en afbeeldingen, gelden slechts bij benadering en zijn vrijblijvend, tenzij uitdrukkelijk schriftelijk anders is overeengekomen. Voor onjuistheden en in afwijkingen van voornoemde gegevens is Allpa niet aansprakelijk.
4.2. De intellectuele eigendomsrechten op de door Allpa en/of in opdracht van Opdrachtgever gemaakte afbeeldingen, tekeningen, schema's en ontwerpen, modellen en vormen en al hetgeen verder betrekking heeft op de uitvoering van de overeenkomst, ongeacht of daarvoor al dan niet kosten in rekening zijn gebracht, berusten uitsluitend bij Allpa.
4.3. Opdrachtgever is niet gerechtigd de in dit artikel genoemde documenten of anderszins, zonder voorafgaande schriftelijke toestemming van Allpa, anders dan voor eigen gebruik, geheel of gedeeltelijk te hanteren, verveelvoudigen, openbaar te maken of ter kennis te brengen van derden.
4.4. De in dit artikel genoemde afbeeldingen, tekeningen, schema's en ontwerpen, alsmede in het algemeen hetgeen door Allpa wordt vervaardigd en/of gepubliceerd, blijft haar volledig eigendom en dient op haar verzoek onmiddellijk te worden teruggezonden.
4.5. Voor onjuistheden in en afwijkingen van afbeeldingen, tekeningen, schema's en ontwerpen e.d. voorkomende in onder artikel 4.1. vermelde informatiedragers van Allpa, is Allpa niet aansprakelijk.
4.6. Alle foto's, afbeeldingen, grafieken etc. die door Allpa zijn en worden gepubliceerd in onder andere, maar niet uitsluitend de productcatalogus, zijn eigendom van Allpa en mogen slechts gebruikt worden door derden na uitdrukkelijke, schriftelijke toestemming van Allpa. Allpa is een beschermd handelsmerk.
4.7. Allpa garandeert niet en wordt nimmer geacht gegaranideerd te hebben of er voor in te staan dat de Producten geschikt zijn voor het doel waarvoor Opdrachtgever ze wenst te bewerken, verwerken, doen gebruiken of gebruiken. De garantieverplichting van Allpa strekt zich niet verder uit dan tot de uitdrukkelijk gemaakte kwaliteitsbedingen of uitdrukkelijk overeengekomen kwaliteitsnormen.

Artikel 5 Prijzen
5.1. De door Allpa opgegeven prijzen zijn vrijblijvend en zijn gebaseerd op de fabrieksprijzen, koersen van buitenlandse valuta's, invoerrechten en daarmee gelijk te stellen heffingen, verzekeringstarieven, vrachten, belastingen, margeregelingen en andere dergelijke factoren die gelden ten tijde van de totstandkoming van de overeenkomst.
5.2. Indien in één of meer van de genoemde factoren wijzigingen optreden voordat de levering heeft plaatsgevonden mag Allpa deze kostenstijging steeds doorberekenen aan Opdrachtgever.
5.3. Tenzij anders aangegeven, zijn genoemde prijzen per stuk en exclusief omzetbelasting en overige op de verkoop en levering vallende overheidslasten.

Artikel 6 Levering
6.1. Alle door Allpa opgegeven levertijden zijn louter indicatief en niet te beschouwen als fatale termijnen. Overschrijding van een levertijd geeft Opdrachtgever nooit recht op schadevergoeding, vernietiging of ontbinding van de overeenkomst of niet nakoming van enige verplichting die voor haar uit deze overeenkomst of uit enige andere overeenkomst voortvloeit. Opdrachtgever heeft de in de vorige zin omschreven rechten evenmin in het geval Allpa Producten levert die afwijken van hetgeen is overeengekomen ten aanzien van verpakking, volume/maat, samenstelling, vorm, kleur, gewicht of anderszins, op voorwaarde dat de bruikbaarheid van de Producten daardoor niet negatief wordt beïnvloed. Producten kunnen veranderen als gevolg van bijvoorbeeld technische verbeteringen.
6.2. Levering van de Producten naar bestemmingen binnen Nederland, België, Luxemburg en Duitsland vindt plaats door feitelijke aflevering van de Producten door of namens Allpa op het op de pakbon aangegeven afleveradres. Leveringen naar andere bestemmingen dan hierboven genoemd, geschieden af magazijn/af fabriek/af depot of af opslagruimte, conform het bepaalde in de versie van de Incoterms die geldt ten tijde van de totstandkoming van de overeenkomst.
6.3. Allpa is te allen tijde gerechtigd om een bestelling in gedeelten te leveren.
6.4. Allpa behoudt zich te allen tijde het recht voor, zulks onder opschorting van de levering en/of de ter beschikking stelling van Producten, gedeeltelijke of volledige vooruitbetaling door de Opdrachtgever te verlangen van de aan Allpa verschuldigde prijs, of, naar keuze van Allpa, van de Opdrachtgever te verlangen dat ten genoegen van Allpa voor de aan Allpa verschuldigde prijs zekerheid wordt gesteld.

Artikel 7 Afname- en controleplicht, reclamaties
7.1. Opdrachtgever is verplicht de gekochte Producten af te nemen op het overeengekomen dan wel door Allpa opgegeven moment van levering. Vanaf datzelfde moment gaat het risico voor de Producten over van Allpa op Opdrachtgever. Indien Allpa de Producten als gevolg van niet-tijdige afname door Opdrachtgever moet opslaan, zal laatstgenoemde de daarmee gemoeide kosten aan Allpa vergoeden.
7.2. Opdrachtgever is gehouden om door Allpa geleverde Producten bij levering te controleren. Klachten over zichtbare gebreken met betrekking tot de Producten dienen door Opdrachtgever binnen uiterlijk 5 (zegge: vijf) dagen na ontvangst schriftelijk te worden ingediend. In afwijking van het voorgaande dienen, in geval van verzending door middel van een vrachtbrief, zichtbare gebreken door Opdrachtgever onmiddellijk bij levering op de vrachtbrief te worden vermeld.
7.3. Met betrekking tot niet-zichtbare gebreken geldt eveneens een klachttermijn van 5 (zegge: vijf) dagen, met dien verstande dat deze termijn aanvangt op de dag dat Opdrachtgever van het gebrek op de hoogte raakte, althans behoorde te raken, doch uiterlijk binnen 1 (zegge: één) maand na levering van de Producten.
7.4. Bij gebreke van tijdige indiening van klachten conform het hiervoor bepaalde, komen alle rechten van Opdrachtgever dienaangaande te vervallen en wordt Allpa geacht volledig aan haar verplichtingen te hebben voldaan.
7.5. Voor alle Producten geldt de garantietermijn zoals vastgesteld door de fabrikant van het desbetreffende product. Alle reclamaties dienen, met inachtneming van de hiervoor vermelde voorwaarden, op straffe van verval bij Allpa te worden ingediend met behulp van het garantieformulier dat te downloaden is op www.allpa.nl. Allpa is slechts gehouden om reclamaties in behandeling te nemen, zodra Opdrachtgever aan al zijn verplichtingen jegens haar heeft voldaan. De Producten waarop een reclamatie ziet dienen door Opdrachtgever op eigen kosten aan Allpa te worden geretourneerd, op zodanige wijze dat zij de gelegenheid heeft om de gegrondheid van de klachten te beoordelen. Retournering van Producten dient echter pas te geschieden nadat Opdrachtgever een daartoe strekkende, schriftelijke instructie van Allpa heeft ontvangen; vroegtijdig en/of op onjuiste wijze geretourneerde Producten worden door Allpa niet in behandeling genomen en doen iedere aanspraak van Opdrachtgever ter zake vervallen. Retourzendingen dienen altijd franco naar Allpa verstuurd te worden en dienen voorzien te zijn van een Retour Aanvraag Nummer (RAN). Allpa behoudt zich het recht voor om voor de afhandeling van retourzendingen kosten te berekenen.
7.6. Iedere garantie-aanspraak van Opdrachtgever komt te vervallen indien een tekortkoming van de Producten geheel of gedeeltelijk het gevolg is van:
a. De niet-inachtneming door Opdrachtgever van montage -, installatie, bedienings-, gebruiks-, en/of onderhouds voorschriften;
b. Gebreken die niet te wijten zijn aan materiaal- en/of constructiefouten, maar een gevolg zijn van andere oorzaken, zoals bijvoorbeeld normale slijtage, in- en uitwendige vervuiling, roest en verfschade, transport, bevriezing, oververhitting, overbelasting en/of onoordeelkundig gebruik;
c. Reparaties en/of andere werkzaamheden aan de Producten door Opdrachtgever of derden uitgevoerd, zonder voorafgaande schriftelijke goedkeuring van Allpa.

7.7. In het geval de geleverde Producten naar het oordeel van Allpa niet voldoen aan de daaraan krachtens de overeenkomst te stellen eisen, dan zullen deze - zulks ter keuze van Allpa - worden hersteld of vervangen, dan wel zal de verkoopprijs worden gereduceerd naar rato van de prijs van de gebrekkige Producten ten opzichte van de totale verkoopprijs.
7.8. Op het opnieuw leveren van Producten op grond van 7.7 zijn deze Algemene Voorwaarden van toepassing. In het geval Allpa opteert voor vervanging, worden de vervangen Producten haar eigendom.

Artikel 8 Betaling
8.1. Alle facturen zullen door Opdrachtgever worden betaald voorafgaand aan of uiterlijk bij levering van de Producten. Indien levering op rekening is overeengekomen, dient betaling te geschieden overeenkomstig de op de factuur vermelde betalingscondities. Bij gebreke van deze condities dient betaling binnen 30 (zegge: dertig) dagen na factuurdatum te geschieden. Betaling zal te allen tijde plaatsvinden zonder verrekening, korting of opschorting uit welke hoofde dan ook en dient netto door overboeking op de bankrekening van Allpa te geschieden.
8.2. De hiervoor bedoelde betalingstermijnen gelden onverkort indien ondergeschikte gedeelten van een levering ontbreken, mits het gebruik van de Producten dientengevolge niet verhinderd wordt.
8.3. Zolang Opdrachtgever de door hem verschuldigde bedragen, ook die welke voortvloeien uit vorige transacties, niet heeft voldaan, is Allpa niet verplicht harerzijds de overeengekomen prestaties te verrichten, onverminderd haar overige rechten, waaronder haar aanspraken op vergoeding van schade en kosten.
8.4. Bij niet (tijdige) betaling van enig aan Allpa verschuldigd bedrag is Opdrachtgever door enkel verloop van de geldende betalingstermijn van rechtswege, zonder dat aanmaning en/of in gebreke stelling is vereist, in verzuim en is zij aan Allpa wettelijke handelsrente ex artikel 6:119a BW verschuldigd over het achterstallige bedrag, te rekenen vanaf de vervaldatum tot de datum van algehele betaling. Voorts is Opdrachtgever jegens Allpa alsdan gehouden tot vergoeding van buiten gerechtelijke incassokosten, welke worden gefixeerd op 15% (zegge: vijftien procent) van het door de Opdrachtgever onbetaald gelaten bedrag, onverminderd het recht van Allpa op volledige vergoeding van de redelijkerwijs gemaakte kosten. Ook alle in redelijkheid door Allpa gemaakte gerechtelijke- en executiekosten komen voor rekening van Opdrachtgever. In geval van niet (tijdige) betaling door Opdrachtgever c.q. diens liquidatie, faillissement of surseance van betaling zullen alle verplichtingen van Opdrachtgever onmiddellijk en volledig opeisbaar zijn.
8.5. Door Opdrachtgever gedane betalingen strekken ten eerste ter voldoening van de kosten, ten tweede ter voldoening van de rente en ten derde ter voldoening van de hoofdsom(men), ongeacht enige andersluidende aanwijzing van Opdrachtgever.

Artikel 9 Eigendomsvoorbehoud
9.1. De door Allpa geleverde Producten blijven haar eigendom totdat Opdrachtgever alle verplichtingen uit alle met Allpa gesloten overeenkomsten volledig is nagekomen. Onder verplichtingen zijn onder meer te begrijpen:
a. De tegenprestatie(s) met betrekking tot geleverde of te leveren Producten zelf, alsook krachtens zodanige overeenkomst verrichte of te verrichten werkzaamheden/ verschuldigde prestaties;
b. Eventuele vorderingen wegens niet nakoming door Opdrachtgever van zodanige overeenkomst(en).
c. Alle door Allpa te maken kosten als gevolg van het tekort schieten door Opdrachtgever, welke kosten worden gefixeerd op 10% (zegge: tien procent) van de door Opdrachtgever onbetaald gelaten koopprijs, onverminderd het recht van Allpa op volledige vergoeding van de door haar gemaakte kosten;
d. Alle door Allpa geleden wederverkoopverlies, zijnde het nadelige verschil tussen de door Opdrachtgever onbetaald gelaten koopprijs en de prijs waartegen Allpa de betreffende Producten verkoopt aan een derde.

9.2. Zolang de eigendom van Producten nog niet op Opdrachtgever is overgegaan, is Opdrachtgever niet gerechtigd de Producten te verpanden of anderszins te bezwaren en/of te vervreemden zonder voorafgaande schriftelijke toestemming van Allpa. Wederverkoop in het kader van de normale bedrijfsuitoefening van Opdrachtgever is toegestaan, zolang Allpa niet schriftelijk aan Opdrachtgever te kennen heeft gegeven dat zij haar rechten, voortvloeiende uit het eigendomsvoorbehoud, wenst uit te oefenen. In het geval van wederverkoop waarbij levering van de Producten plaatsvindt voorafgaand aan betaling daarvan, is Opdrachtgever gehouden jegens haar afnemers een eigendomsvoorbehoud te bedingen overeenkomstig het bepaalde in dit artikel.
9.3. Opdrachtgever is gehouden op de desbetreffende Producten de eigendom van Allpa zichtbaar aan te geven c.q. aangegeven te houden en deze Producten met de gepaste zorgvuldigheid te behandelen.
9.4. Opdrachtgever machtigt Allpa nu voor alsdan onherroepelijk om in geval van uitoefening van het eigendomsvoorbehoud de bij of voor Opdrachtgever in gebruik zijnde ruimte(n) te betreden en de geleverde Producten terug te (doen) nemen. Opdrachtgever is verplicht hiertoe alle medewerking te verlenen op straffe van een boete van 15% (zegge: vijftien procent) van het door hem verschuldigde bedrag per werkdag dat die medewerking uitblijft, en onverminderd andere door Opdrachtgever te vergoeden kosten die Allpa voor de uitoefening van haar eigendomsvoorbehoud redelijkerwijs heeft moeten maken.

Artikel 10 Keurmerken en beperkende (installatie) voorschriften bij gebruik of verkoop in een ander land
10.1. Producten die krachtens de Nederlandse regelgeving van een keurmerk voorzien dienen te zijn, worden door Allpa geleverd in de uitvoering waarvoor de keur werd afgegeven. Daarnaast voert Allpa ook Producten die niet van een Nederlands keurmerk zijn voorzien. Verkoop en/of installatie van deze Producten in andere landen kunnen aan beperkingen onderhevig zijn resp. niet zijn toegestaan en geschieden volledig voor risico van Opdrachtgever. Opdrachtgever vrijwaart Allpa voor alle mogelijke schade en kosten als gevolg daarvan.

Artikel 11 Informatieverplichtingen
11.1. Onverminderd alle overige rechten van Allpa is Opdrachtgever, indien deze voorziet of redelijkerwijze moet voorzien dat hij tekort zal schieten in de nakoming van één of meer van zijn verplichtingen, verplicht Allpa daarvan onverwijld schriftelijk in kennis te stellen onder opgave van redenen en van de vermoedelijke duur van dat tekortschieten.
11.2. Opdrachtgever verplicht zich om Allpa steeds actief van alle informatie te voorzien die in het kader van de overeenkomst voor Allpa van belang kan zijn.
11.3. Het niet (tijdig en/of volledig) voldoen aan de verplichtingen uit dit artikel 11 leidt ertoe dat Opdrachtgever zich terzake niet op overmacht kan beroepen.

Artikel 12 Overmacht
12.1. Indien Allpa tekortschiet in de nakoming van een verplichting jegens Opdrachtgever kan dat tekortschieten niet aan Allpa worden toegerekend, indien haar de uitvoering van de verplichting onmogelijk wordt gemaakt respectievelijk wordt bemoeilijkt door een al dan niet voorzienbare omstandigheid die buiten de macht van Allpa is gelegen, zoals maar niet beperkt tot: tekortschieten - met name ook te late of niet levering door toedoen van Allpa's toeleveranciers en/of hun transporteurs -, oorlog of daarop gelijkende situaties, oproer, sabotage, boycot, staking, bezetting, tekort aan grondstoffen, machineschade, diefstal uit de magazijnen, beschadiging of verlies bij of tijdens vervoer, buitengewone weersomstandigheden of brand.
12.2. Indien zich een situatie als in lid 1 voordoet, heeft Allpa het recht de nakoming gedurende ten hoogste zes maanden op te schorten, dan wel, geheel te harer keuze, de overeenkomst geheel of gedeeltelijk te ontbinden zonder dat Allpa terzake tot schadevergoeding is gehouden.

Artikel 13 Aansprakelijkheid en vrijwaring
13.1. Iedere aansprakelijkheid van Allpa is beperkt tot het bedrag dat in het desbetreffende geval uit hoofde van de door haar gesloten aansprakelijkheidsverzekering(en) wordt uitbetaald, vermeerderd met het krachtens die verzekeringsovereenkomst(en) voor rekening van Allpa komende eigen risico. Indien om welke reden dan ook geen uitkering krachtens bedoelde verzekering(en) plaatsvindt, is iedere aansprakelijkheid van Allpa beperkt tot het factuurbedrag dat aan Opdrachtgever in rekening is gebracht voor de onderhavige Producten. Allpa is nimmer aansprakelijk voor schade in de vorm van omzet- of inkomstenderving of verminderde goodwill, dan wel enige andere indirecte schade.
13.2. De in het voorgaande lid omschreven beperkingen van aansprakelijkheid gelden niet bij opzet of bewuste roekeloosheid van Allpa.
13.3. Opdrachtgever vrijwaart Allpa, haar werknemers en door haar voor de uitvoering van een overeenkomst ingeschakelde hulppersonen tegen alle aanspraken van derden, voortvloeiende uit of verband houdende met de (door)levering van Producten. Opdrachtgever is verplicht zich dienaangaande voldoende te verzekeren en verzekerd te houden.
13.4. Iedere aanspraak van Opdrachtgever jegens Allpa, behalve die welke door Allpa is erkend, vervalt door het enkele verloop van 12 (zegge: twaalf) maanden na het ontstaan daarvan.
13.5. Indien Opdrachtnemer een rechtspersoon is, stelt de directie van die rechtspersoon, althans diegene die de rechtspersoon annex Opdrachtnemer vertegenwoordigde bij het aangaan van de overeenkomst met Allpa, zich jegens Allpa garant voor nakoming van alle verplichtingen welke voor Opdrachtnemer uit die overeenkomst voortvloeien.

Artikel 14 Verval garantieverplichting
14.1. Indien gedurende een door Allpa toegezegde garantietermijn enige herstelling of verandering aan het verkochte en/of geleverde wordt verricht zonder voorafgaande schriftelijke toestemming van de garantiegever, of indien de Opdrachtgever niet tijdig aan zijn betalingsverplichtingen voldoet, vervalt onmiddellijk elke toegezegde garantieverplichting van Allpa. Opdrachtgever kan niet betaling weigeren op grond van het feit dat enige garantieverplichting niet, nog niet, of niet ten volle is nagekomen.
14.2. De garantie geldt niet wanneer een defect een gevolg is van ondeskundig gebruik, onachtzaamheid, onjuiste installatie, ongeoorloofde wijziging aan of geen normaal gebruik van de Producten.

Artikel 15 Naleving van Handelsregelgeving
15.1. Voor het doel van deze overeenkomst wordt onder "Handelsregelgeving" verstaan alle voor de internationale handel relevante sancties en exportcontrolewetgeving van de Verenigde Naties ("VN"), de Europese Unie ("EU"), Nederland, en voor zover van toepassing, de Verenigde Staten van Amerika ("VS"), Canada ("CA"), het Verenigd Koninkrijk ("VK"), en elk ander land dat relevant is of kan worden in verband met de Overeenkomst.
15.2. Opdrachtgever bevestigt en garandeert dat hij zal controleren en voldoen aan alle relevante beperkingen, verplichtingen, bevriezing van activa, en aan verboden voortvloeiend uit of samenhangend met de Handelsregelgeving. Opdrachtgever garandeert dat de Producten enkel en alleen voor hun beoogde doeleinden worden of zullen worden gebruikt, en niet voor, of in verband met, ongeoorloofde activiteiten of toepassingen..
15.3. Opdrachtgever garandeert dat hij de Producten niet direct of indirect zal leveren aan enige natuurlijke persoon, rechtspersoon, entiteit of instantie die onderworpen is aan sancties of enige andere beperkingen onder de Handelsregelgeving.
15.4. Indien nakoming van de overeenkomst, waaronder begrepen de levering van Producten, voor Allpa onmogelijk wordt omdat dit (i.) een schending vormt van, (ii.) in strijd is met, en/of (iii.) Allpa of een moedermaatschappij van Allpa blootstelt aan strafmaatregelen onder de Handelsregelgeving, zal Allpa - zo snel als redelijkerwijs mogelijk is - Opdrachtnemer schriftelijk op de hoogte brengen van de belemmering tot nakoming. Zodra Allpa een dergelijke kennisgeving heeft gedaan, heeft heeft Opdrachtnemer het recht:
a. De betalingsverplichting voor de betreffende Producten onmiddellijk op te schorten totdat de nakoming door Allpa niet langer wordt belemmerd; of
b. Indien de nakoming door Allpa gedurende tenminste twee maanden getroffen blijft (of redelijkerwijs verwacht wordt te blijven), op volledige ontheffing van de betalingsverplichting.

15.5. Opdrachtgever zal ervoor zorgen dat alle verplichtingen op grond van de naleving van de Handelsregelgeving worden overgedragen aan eventuele derden met wie Opdrachtnemer terzake van de Producten een overeenkomst aangaat, die hij gebruikt bij de uitvoering van onderhavige vereenkomst met Allpa, of die enige verplichting, of een deel daarvan, overnemen.

Artikel 16 Bevoegde rechter/toepasselijk recht
16.1. Op alle aanbiedingen van en overeenkomsten met Allpa is uitsluitend Nederlands recht van toepassing. De toepasselijkheid van het Weens Koopverdrag wordt uitgesloten.
16.2. De rechtbank te Arnhem is bij uitsluiting bevoegd van alle geschillen, voortvloeiende uit en/of verband houdende met overeenkomsten met Allpa kennis te nemen.

Artikel 17 Geheimhouding
17.1. Opdrachtgever verbindt zich ertoe om alle informatie die zij in het kader van deze overeenkomst ontvangt of uitwisselt, vertrouwelijk te behandelen en niet te gebruiken voor andere doeleinden dan de uitvoering van deze overeenkomst. Deze verplichting geldt zowel tijdens als na de duur van deze overeenkomst. Opdrachtgever zal alle redelijke maatregelen nemen om te voorkomen dat deze informatie bekend wordt bij derden zonder hun voorafgaande schriftelijke toestemming van Allpa.

Artikel 18 Ontbinding van de overeenkomst
18.1. Allpa heeft het recht om deze overeenkomst te ontbinden indien Opdrachtgever in gebreke blijft bij de nakoming van zijn verplichtingen, zoals bijvoorbeeld de betaling van de Producten en de naleving van de garantievoorwaarden.
18.2. De ontbinding geschiedt door middel van een schriftelijke kennisgeving aan Opdrachtgever, waarbij Allpa aangeeft welke tekortkoming(en) aanleiding geven tot de ontbinding en per welke datum de ontbinding ingaat. Allpa behoudt zich het recht voor om naast de ontbinding ook schadevergoeding en/of vergoeding van in redelijkheid gemaakte (voorbereidings-)kosten te vorderen van Opdrachtgever.

Artikel 19 Slotbepalingen
19.1. Allpa behoudt zich het recht voor deze Algemene Voorwaarden te allen tijde te wijzigen. Wijzigingen worden schriftelijk of elektronisch per e-mail ter kennis van Opdrachtgever gebrachte en treden 1 (zegge: één) maand na dagtekening van die bekendmaking in werking, tenzij in de bekendmaking anders is vermeld. Indien Opdrachtgever niet binnen 1 (zegge: één) maand na dagtekening van de bekendmaking gemotiveerd bezwaar maakt tegen de wijzigingen, wordt Opdrachtgever geacht de wijzigingen te hebben geaccepteerd.
19.2. Indien één of meerdere bepalingen van deze Algemene Voorwaarden niet of niet geheel rechtsgeldig blijken te zijn, blijven de overige bepalingen volledig in stand. In plaats van de eventueel ongeldige bepaling geldt alsdan een bepaling die door Allpa zou zijn bedongen indien van de oorspronkelijke bepaling wegens zijn ongeldigheid zou zijn afgezien.
19.3. De Nederlandse tekst van deze Algemene Voorwaarden prevaleert boven vertalingen.

Gedeponeerd KvK, December 2023

allpa
marine equipment

Kerkenbos 1015
6546 BB Nijmegen
Nederland

www.allpa.nl

member of the
MMG
mercator marine group **Allied in Quality**